# 東京都区市町村清掃事業年報

# 令和元年度実績

東京都環境局資源循環推進部一般廃棄物対策課

# ■目　次

## 第1編　組　織


第１章　行　政 ―― 1

■１　廃棄物処理行政組織 …… 2

(1)　区市町村 …… 2
(2)　一部事務組合 …… 3

■２　事業内容 …… 4

■３　廃棄物処理体制 …… 5

■４　計画処理区域 …… 6

(1)　面積・世帯数・人口 …… 6
(2)　計画処理区域（ごみ） …… 7
(3)　計画処理区域（し尿） …… 8

■５　廃棄物処理事業従事職員 …… 9

(1)　ごみ・し尿 …… 9
(2)　技術管理者・公害防止管理者 …… 11
(3)　公務災害 …… 13

■６　収集運搬機材 …… 15

(1)　ごみ …… 15
(2)　し尿 …… 16

■７　委託・許可件数 …… 17

第２章　施　設 ―― 19

■１　施設整備状況 …… 20

■２　施設概要 …… 21

(1)　焼却施設 …… 21
(2)　粗大ごみ処理施設 …… 30
(3)　粗大ごみ処理施設以外の資源化等を行う施設 …… 35
(4)　最終処分場 …… 42
(5)　し尿処理施設 …… 47
(6)　コミュニティ・プラント …… 51

■３　施設搬入量 …… 53

(1)　焼却施設 …… 53
(2)　粗大ごみ処理施設 …… 55
(3)　粗大ごみ処理施設以外の資源化等を行う施設 …… 56
(4)　最終処分場 …… 57
(5)　し尿処理施設 …… 58
(6)　コミュニティ・プラント …… 59

# 第2編　ご　み


第１章　制　度 ―― 61

■１　分別状況 ・・・

(4)　集団回収に関する助成等Ⅲ（実施団体）　……106
(5)　生ごみ処理機器等購入に関する助成等　……107

■８　動物死体処理状況　……108

■９　水銀を含むごみ・資源の収集・処分方法　調査票　……109

(1)　体温計・血圧計　……109
(2)　蛍光管[分別回収]　……110
(3)　蛍光管[拠点回収]　……111
(4)　ボタン電池　……112
(5)　その他　……113

第２章　ごみ量　115

■１　ごみ処理フローシート　……117

(1)　都全体　……117
(2)　区部　……118
(3)　市町村　……119

■２　ごみ処理量データ　……120

(1)　都全体　……120
(2)　区部　……122
(3)　市町村　……124

■３　ごみ処理の推移　……126

■４　排出量　……132

(1)　収集量　……132
(2)　持込量　……133
(3)　収集量＋持込量　……134
(4)　１人１日当たり排出量　……135

■５　中間処理量　……136

(1)　焼却施設　……136
(2)　粗大ごみ処理施設　……137
(3)　粗大ごみ処理施設以外の資源化等を行う施設　……138
(4)　その他の施設　……139

■６　最終処分量　……140

■７　資源化量　……141

(1)　総資源化量　……141
(2)　紙類（紙パック）　……142
(3)　紙類（その他）　……143
(4)　繊維類　……144
(5)　金属類（鉄）　……145
(6)　金属類（非鉄金属）　……146
(7)　ガラス類　……147
(8)　プラスチック類（ＰＥＴボトル）　……148
(9)　プラスチック類（発泡スチロールトレイ）　……149
(10)　プラスチック類（その他）　……150
(11)　エコセメント　……151
(12)　溶融固化（溶融スラグ）　……152
(13)　主灰のセメント原料化　……153
(14)　廃食油、電池、小型家電等　……154
(15)　ピックアップ回収実績　……155

# 第3編 し 尿


第１章　制　度 ―――――――――――――――――――――――――――― 157

■１　収集状況 ・・・・・・・・・・・・・・・・・・・・・・・・・・・・・・・・・・・・・・・・・・・・158

■２　し尿処理手数料状況 ・・・・・・・・・・・・・・・・・・・・・・・・・・・・・・・・・・・・・158

(1)　一般世帯 ・・・・・・・・・・・・・・・・・・・・・・・・・・・・・・・・・・・・・・・・・・・・・・・・・・159
(2)　その他 ・・・・・・・・・・・・・・・・・・・・・・・・・・・・・・・・・・・・・・・・・・・・・・・・・・・160

■３　助成等状況 ・・・・・・・・・・・・・・・・・・・・・・・・・・・・・・・・・・・・・・・・・・・161

(1)　浄化槽設置に関する補助金 ・・・・・・・・・・・・・・・・・・・・・・・・・・・・・・・・・・・・・・・・・・・161
(2)　浄化槽清掃経費軽減措置に関する補助金 ・・・・・・・・・・・・・・・・・・・・・・・・・・・・・・・・・・・162
(3)　生活排水に関する補助金 ・・・・・・・・・・・・・・・・・・・・・・・・・・・・・・・・・・・・・・・・・・・163

第２章　し尿量 ―――――――――――――――――――――――――――― 165

■１　し尿処理フローシート ・・・・・・・・・・・・・・・・・・・・・・・・・・・・・・・・・・・・・・・167

(1)　都全体 ・・・・・・・・・・・・・・・・・・・・・・・・・・・・・・・・・・・・・・・・・・・・・・・・・・・・・・167
(2)　区部 ・・・・・・・・・・・・・・・・・・・・・・・・・・・・・・・・・・・・・・・・・・・・・・・・・・・・・・168
(3)　市町村 ・・・・・・・・・・・・・・・・・・・・・・・・・・・・・・・・・・・・・・・・・・・・・・・・・・・・169

■２　し尿処理量データ ・・・・・・・・・・・・・・・・・・・・・・・・・・・・・・・・・・・・・・・・170

(1)　都全体 ・・・・・・・・・・・・・・・・・・・・・・・・・・・・・・・・・・・・・・・・・・・・・・・・・・・・・・170
(2)　区部 ・・・・・・・・・・・・・・・・・・・・・・・・・・・・・・・・・・・・・・・・・・・・・・・・・・・・・・170
(3)　市町村 ・・・・・・・・・・・・・・・・・・・・・・・・・・・・・・・・・・・・・・・・・・・・・・・・・・・・171

■３　し尿処理の推移 ・・・・・・・・・・・・・・・・・・・・・・・・・・・・・・・・・・・・・・・・・172

■４　排出量 ・・・・・・・・・・・・・・・・・・・・・・・・・・・・・・・・・・・・・・・・・・・・・・・175

(1)　収集量 ・・・・・・・・・・・・・・・・・・・・・・・・・・・・・・・・・・・・・・・・・・・・・・・・・・・・・175
(2)　自家処理量 ・・・・・・・・・・・・・・・・・・・・・・・・・・・・・・・・・・・・・・・・・・・・・・・・・176
(3)　１人１日当たり排出量 ・・・・・・・・・・・・・・・・・・・・・・・・・・・・・・・・・・・・・・・・・・・177

■５　処分量 ・・・・・・・・・・・・・・・・・・・・・・・・・・・・・・・・・・・・・・・・・・・・・・・178

■６　残渣処分量 ・・・・・・・・・・・・・・・・・・・・・・・・・・・・・・・・・・・・・・・・・・・・179


# 第4編　資料（ごみ量・し尿量関係資料）


■０１　八王子市・・・182　■０２　立川市・・・・186　■０３　武蔵野市・・・190

■０４　三鷹市・・・・194　■０５　青梅市・・・・198　■０６　府中市・・・・202

■０７　昭島市・・・・206　■０８　調布市・・・・210　■０９　町田市・・・・214

■１０　小金井市・・・218　■１１　小平市・・・・222　■１２　日野市・・・・226

■１３　東村山市・・・230　■１４　国分寺市・・・234　■１５　国立市・・・・238

■１６　福生市・・・・242　■１７　狛江市・・・・246　■１８　東大和市・・・250

■１９　清瀬市・・・・254　■２０　東久留米市・・258　■２１　武蔵村山市・・262

■２２　多摩市・・・・266　■２３　稲城市・・・・270　■２４　羽村市・・・・274

■２５　あきる野市・・278　■２６　西東京市・・・282　■２７　瑞穂町・・・・286
■２８　日の出町・・・290　■２９　檜原村・・・・294　■３０　奥多摩町・・・298
■３１　大島町・・・・302　■３２　利島村・・・・306　■３３　新島村・・・・310
■３４　神津島村・・・314　■３５　三宅村・・・・318　■３６　御蔵島村・・・322
■３７　八丈町・・・・326　■３８　青ヶ島村・・・330　■３９　小笠原村・・・334

# ■　グラフ一覧

図１　　ごみ排出量（都全体）の推移
図２　　ごみ排出量（区部）の推移
図３　　ごみ排出量（多摩地域）の推移
図４　　ごみ排出量（島嶼地域）の推移
図５　　１人１日当たりごみ排出量の推移
図６　　焼却量の推移
図７　　焼却率の推移
図８　　最終処分量の推移
図９　　最終処分率の推移
図１０　総資源化量（都全体）の推移
図１１　総資源化量（区部）の推移
図１２　総資源化量（多摩地域）の推移
図１３　総資源化量（島嶼地域）の推移
図１４　資源ごみ収集量等（都全体）の推移
図１５　資源ごみ収集量等（区部）の推移
図１６　資源ごみ収集量等（多摩地域）の推移
図１７　資源ごみ収集量等（島嶼地域）の推移
図１８　集団回収量（都全体）の推移
図１９　集団回収量（区部）の推移
図２０　集団回収量（多摩地域）の推移
図２１　集団回収量（島嶼地域）の推移
図２２　し尿収集量（都全体）の推移
図２３　し尿収集量（区部）の推移
図２４　し尿収集量（多摩地域）の推移
図２５　し尿収集量（島嶼地域）の推移
図２６　１人１日当たりし尿排出量の推移
図２７　１人１日当たり浄化槽汚泥排出量の推移
図２８　し尿処分量（区部）の推移
図２９　し尿処分量（多摩地域）の推移
図３０　残渣処分量（多摩地域）の推移

本年報において、環境省資料とは以下のとおり

□「一般廃棄物処理事業実態調査」
□『日本の廃棄物処理』
　環境省大臣官房廃棄物・リサイクル対策部廃棄物対策課

# 第1編　組　織

# 第1章　行　政

■1　廃棄物処理行政組織 …… 2
■2　事業内容 …… 4
■3　廃棄物処理体制 …… 5
■4　計画処理区域 …… 6
■5　廃棄物処理事業従事職員 …… 9
■6　収集運搬機材 …… 15
■7　委託・許可件数 …… 17
用語 …… 18

## ■1　廃棄物処理行政組織

### (1)　区市町村

| No. | 区市町村名 | 部 | 課 | 係 | 〒 | 所在地 | 電話 | FAX |
|---|---|---|---|---|---|---|---|---|
| 1 | 千代田区 | 環境まちづくり部 | 千代田清掃事務所 | | 101-0021 | 千代田区外神田1-1-6 | 03-3251-0566 | 03-3251-4627 |
| 2 | 中央区 | 環境土木部 | 中央清掃事務所 | 清掃事業係 | 104-0031 | 東京都中央区京橋1-19-6 | 03-3562-1523 | 03-3562-1504 |
| 3 | 港区 | 環境リサイクル支援部 | みなとリサイクル清掃事務所 | | 108-0075 | 港区港南3-9-59 | 03-3450-8025 | 03-3450-8063 |
| 4 | 新宿区 | 環境清掃部 | ごみ減量リサイクル課 | | 160-8484 | 新宿区歌舞伎町1－4－1 | 03-5273-3318 | 03-5273-4070 |
| 5 | 文京区 | 資源環境部 | リサイクル清掃課 | | 112-8555 | 文京区春日1-16-21 | 03-5803-1184 | 03-5803-1362 |
| 6 | 台東区 | 環境清掃部 | 清掃リサイクル課 | | 110-8615 | 台東区東上野4-5-6 | 03-5246-1291 | 03-5246-1159 |
| 7 | 墨田区 | 都市整備部 環境担当 | すみだ清掃事務所 | | 130-0002 | 墨田区業平5-6-2 | 03-5608-6922 | 03-5608-2573 |
| 8 | 江東区 | 環境清掃部 | 清掃リサイクル課 | 清掃リサイクル係 | 135-8383 | 江東区東陽4-11-28 | 03-3647-9181 | 03-5617-5737 |
| 9 | 品川区 | 都市環境部 | 品川区清掃事務所 | 庶務係 | 141-0032 | 品川区大崎1-14-1 | 03-3490-7705 | 03-3490-7041 |
| 10 | 目黒区 | 環境清掃部 | 清掃リサイクル課 | 管理調整係 | 153-8573 | 目黒区上目黒2-19-15 | 03-5722-9397 | 03-5722-9573 |
| 11 | 大田区 | 環境清掃部 | 清掃事業課 | | 144-8621 | 大田区蒲田5-13-14 | 03-5744-1628 | 03-5744-1550 |
| 12 | 世田谷区 | 清掃・リサイクル部 | 管理課 | | 156-0043 | 世田谷区松原6-3-5 | 03-6304-3210 | 03-6304-3341 |
| 13 | 渋谷区 | 土木清掃部 | 清掃リサイクル課 | リサイクル推進係 | 150-0002 | 渋谷区渋谷1-2-17 | 03-5467-4073 | 03-5467-4076 |
| 14 | 中野区 | 環境部 | ごみゼロ推進課 | | 165-0024 | 中野区松が丘1-6-3リサイクル展示室2階 | 03-3228-5563 | 03-3228-5634 |
| 15 | 杉並区 | 環境部 | ごみ減量対策課 | | 166-8570 | 杉並区阿佐谷南1-15-1 | 03-3312-2111 | 03-3312-2306 |
| 16 | 豊島区 | 環境清掃部 | ごみ減量推進課 | 計画調整グループ | 171-8422 | 豊島区池袋本町1-7-3 | 03-3981-1320 | 03-3980-5134 |
| 17 | 北区 | 生活環境部 | リサイクル清掃課 | | 114-8508 | 北区王子本町1-15-22 | 03-3908-8538 | 03-3927-6550 |
| 18 | 荒川区 | 環境清掃部 | 清掃リサイクル推進課 | 管理計画係 | 116-0001 | 荒川区町屋5-19-1 | 03-5692-6690 | 03-5692-6699 |
| 19 | 板橋区 | 資源環境部 | 資源循環推進課 | | 173-8501 | 板橋区板橋2-66-1 | 03-3579-2217 | 03-3579-2249 |
| 20 | 練馬区 | 環境部 | 清掃リサイクル課 | 計画調整係 | 176-8501 | 練馬区豊玉北6-12-1 | 03-5984-1095 | 03-5984-1227 |
| 21 | 足立区 | 環境部 | ごみ減量推進課 | 事業調整係 | 120-8510 | 足立区中央本町1-17-1 | 03-3880-5301 | 03-3880-5604 |
| 22 | 葛飾区 | 環境部 | リサイクル清掃課 | | 124-8555 | 葛飾区立石5-13-1 | 03-5654-8274 | 03-5698-1534 |
| 23 | 江戸川区 | 環境部 | 清掃課 | 庶務係 | 132-8501 | 江戸川区中央1-4-1 | 03-5662-4387 | 03-5678-6741 |
| 24 | 八王子市 | 資源循環部 | ごみ減量対策課 | | 192-8501 | 八王子市元本郷町3-24-1 | 042-620-7256 | 042-626-4506 |
| 25 | 立川市 | 環境下水道部 | ごみ対策課 | | 190-0034 | 立川市西砂町4-77-1 | 042-531-5518 | 042-531-5800 |
| 26 | 武蔵野市 | 環境部 | ごみ総合対策課 | | 180-0012 | 武蔵野市緑町3-1-5 | 0422-60-1802 | 0422-51-9950 |
| 27 | 三鷹市 | 生活環境部 | ごみ対策課 | | 181-8555 | 三鷹市野崎1-1-1 | 0422-45-1151 | 0422-47-5196 |
| 28 | 青梅市 | 環境部 | 清掃リサイクル課 | ごみ減量推進係 | 198-8701 | 青梅市東青梅1-11-1 | 0428-22-1111 | 0428-22-3508 |
| 29 | 府中市 | 生活環境部 | ごみ減量推進課 | | 183-8703 | 府中市宮西町2-24 | 042-335-4400 | 042-336-5181 |
| 30 | 昭島市 | 環境部 | ごみ対策課 | リサイクル係 | 196-0001 | 昭島市美堀町3-8-1 | 042-546-5300 | 042-546-5900 |
| 31 | 調布市 | 環境部 | ごみ対策課 | 減量対策係 | 182-0031 | 調布市野水2-1-1 | 042-306-8781 | 042-368-9921 |
| 32 | 町田市 | 環境資源部 | 環境政策課 | 総務係 | 194-8520 | 町田市森野2-2-22 | 042-724-4379 | 050-3160-2758 |
| 33 | 小金井市 | 環境部 | ごみ対策課 | 減量推進係 | 184-8504 | 小金井市本町6-6-3 | 042-387-9835 | 042-383-6577 |
| 34 | 小平市 | 環境部 | 資源循環課 | | 187-0031 | 小平市小川東町5-19-10 | 042-346-9535 | 042-346-9555 |
| 35 | 日野市 | 環境共生部 | ごみゼロ推進課 | | 191-0021 | 日野市石田1-210-2 | 042-581-0444 | 042-586-6606 |
| 36 | 東村山市 | 資源循環部 | 廃棄物総務課 | 管理係 | 189-8501 | 東京都東村山市本町1-2-3 | 042-393-5111 | 042-391-5847 |
| 37 | 国分寺市 | 建設環境部 | 環境対策課 | | 185-0013 | 国分寺市西恋ヶ窪4-9-8 | 042-300-5300 | 042-326-4410 |
| 38 | 国立市 | 生活環境部 | ごみ減量課 | 清掃係 | 186-8501 | 国立市富士見台2-47-1 | 042-576-2111 | 042-576-0264 |
| 39 | 福生市 | 生活環境部 | 環境課 | ごみ対策係 | 197-8501 | 福生市本町5 | 042-551-1731 | 042-552-9433 |
| 40 | 狛江市 | 環境部 | 清掃課 | | 201-0004 | 狛江市岩戸北1-1-11 | 03-3488-5300 | 03-5497-7366 |
| 41 | 東大和市 | 環境部 | ごみ対策課 | | 207-8585 | 東大和市中央3-930 | 042-563-2111 | 042-516-8084 |
| 42 | 清瀬市 | 都市整備部 | ごみ減量推進課 | | 204-0001 | 清瀬市下宿2-553 | 042-493-3750 | 042-495-9333 |
| 43 | 東久留米市 | 環境安全部 | ごみ対策課 | | 203-0042 | 東久留米市八幡町2-10-10 | 042-473-2117 | 042-477-6755 |
| 44 | 武蔵村山市 | 協働推進部 | ごみ対策課 | | 208-8501 | 武蔵村山市本町1-1-1 | 042-565-1111 | 042-563-0803 |
| 45 | 多摩市 | 環境部 | ごみ対策課 | | 206-0024 | 多摩市諏訪6-3-2 | 042-338-6836 | 042-356-3919 |
| 46 | 稲城市 | 市民部 | 環境課 | ごみ・リサイクル係 | 206-8601 | 稲城市東長沼2111 | 042-378-2111 | 042-378-3310 |
| 47 | 羽村市 | 産業環境部 | 生活環境課 | 生活環境係 | 205-8601 | 羽村市緑ヶ丘5-2-1 | 042-555-1111 | 042-554-2921 |
| 48 | あきる野市 | 環境経済部 | 生活環境課 | 清掃・リサイクル係 | 197-0814 | あきる野市二宮350 | 042-558-1111 | 042-558-1119 |
| 49 | 西東京市 | みどり環境部 | ごみ減量推進課 | | 202-0011 | 西東京市泉町3-12-35 | 042-438-4043 | 042-421-5410 |
| 50 | 瑞穂町 | 住民部 | 環境課 | | 190-1221 | 西多摩郡瑞穂町大字箱根ヶ崎1723 | 042-557-7706 | 042-557-1853 |
| 51 | 日の出町 | | 生活安全安心課 | 環境リサイクル係 | 190-0192 | 西多摩郡日の出町平井2780 | 042-588-5068 | 042-597-4369 |
| 52 | 檜原村 | | 産業環境課 | 生活環境係 | 190-0212 | 西多摩郡檜原村467－1 | 042-598-1011 | 042-598-1009 |
| 53 | 奥多摩町 | | 環境整備課 | 環境係 | 198-0212 | 西多摩郡奥多摩町氷川215-6 | 0428-83-2367 | 0428-83-2344 |
| 54 | 大島町 | | 水道環境課 | 生活環境係 | 100-0101 | 大島町元町1-1-14 | 04992-2-1487 | 04992-2-4430 |
| 55 | 利島村 | | 産業・環境課 | | 100-0301 | 利島村248 | 04992-9-0011 | 04992-9-0190 |
| 56 | 新島村 | | 民生課 | 民生係 | 100-0402 | 新島村本村1-1-1 | 04992-5-0243 | 04992-5-1304 |
| 57 | 神津島村 | | 環境衛生課 | | 100-0601 | 神津島村904 | 04992-8-0011 | 04992-8-1242 |
| 58 | 三宅村 | | 地域整備課 | 環境整備係 | 100-1212 | 三宅村阿古497 | 04994-5-0938 | 04994-5-0932 |
| 59 | 御蔵島村 | | 総務課 | 総務係 | 100-1301 | 御蔵島村字入かねが沢 | 04994-8-2121 | 04994-8-2239 |
| 60 | 八丈町 | | 住民課 | 環境係 | 100-1498 | 八丈町大賀郷2551-2 | 04996-2-1123 | 04996-2-7027 |
| 61 | 青ヶ島村 | | 総務課 | | 100-1701 | 青ヶ島村無番地 | 04996-9-0111 | 04996-9-0001 |
| 62 | 小笠原村 | | 環境課 | 生活環境係 | 100-2101 | 小笠原村父島字西町 | 04998-2-2270 | 04998-2-2271 |

## 1(2) 一部事務組合

| | | | | | |
|---|---|---|---|---|---|
| 1 | 東京二十三区<br>清掃一部事務組合 | 所在地 | 〒102-0072　千代田区飯田橋3-5-1 | 設立年月日 | 平成12年4月1日 |
| | | 電　話 | 03-6238-0554 | 管　理　者 | 江東区長 |
| | | FAX | 03-6238-0550 | 構　成　区 | 全特別区 |
| 2 | ふじみ衛生組合 | 所在地 | 〒182-0012　調布市深大寺東町7-50-30 | 設立年月日 | 昭和35年1月19日 |
| | | 電　話 | 042-482-5497 | 管　理　者 | 三鷹市長 |
| | | FAX | 042-482-5491 | 構成市町村 | 三鷹市・調布市 |
| 3 | 柳泉園組合 | 所在地 | 〒203-0043　東久留米市下里4-3-10 | 設立年月日 | 昭和35年9月30日 |
| | | 電　話 | 042-470-1546 | 管　理　者 | 東久留米市長 |
| | | FAX | 042-470-1559 | 構成市町村 | 清瀬市・東久留米市・西東京市 |
| 4 | 湖南衛生組合 | 所在地 | 〒208-0013　武蔵村山市大南5-1 | 設立年月日 | 昭和36年6月1日 |
| | | 電　話 | 042-561-1551 | 管　理　者 | 武蔵村山市長 |
| | | FAX | 042-565-2971 | 構成市町村 | 武蔵野市・小金井市・小平市・東大和市・武蔵村山市 |
| 5 | 西多摩衛生組合 | 所在地 | 〒205-0012　羽村市羽4235 | 設立年月日 | 昭和37年6月4日 |
| | | 電　話 | 042-554-2409 | 管　理　者 | 羽村市長 |
| | | FAX | 042-554-2426 | 構成市町村 | 青梅市・福生市・羽村市・瑞穂町 |
| 6 | 多摩川衛生組合 | 所在地 | 〒206-0801　稲城市大丸1528 | 設立年月日 | 昭和38年9月7日 |
| | | 電　話 | 042-377-3601 | 管　理　者 | 稲城市長 |
| | | FAX | 042-378-5666 | 構成市町村 | 府中市・国立市・狛江市・稲城市 |
| 7 | 小平・村山・大和衛生組合 | 所在地 | 〒187-0033　小平市中島町2-1 | 設立年月日 | 昭和40年2月1日 |
| | | 電　話 | 042-341-4345 | 管　理　者 | 小平市長 |
| | | FAX | 042-343-5374 | 構成市町村 | 小平市・東大和市・武蔵村山市 |
| 8 | 西秋川衛生組合 | 所在地 | 〒190-0154　あきる野市高尾521 | 設立年月日 | 昭和48年7月2日 |
| | | 電　話 | 042-596-4418 | 管　理　者 | あきる野市長 |
| | | FAX | 042-596-4592 | 構成市町村 | あきる野市・日の出町・檜原村・奥多摩町 |
| 9 | 東京たま広域資源循環組合 | 所在地 | 〒190-0181　西多摩郡日の出町大字大久野7642 | 設立年月日 | 昭和55年11月1日 |
| | | 電　話 | 042-597-6153 | 管　理　者 | 町田市長 |
| | | FAX | 042-597-7886 | 構成市町村 | 八王子市・立川市・武蔵野市・三鷹市・青梅市・府中市・昭島市・調布市・町田市・小金井市・小平市・日野市・東村山市・国分寺市・国立市・福生市・狛江市・東大和市・清瀬市・東久留米市・武蔵村山市・多摩市・稲城市・羽村市・西東京市・瑞穂町 |
| 10 | 多摩ニュータウン環境組合 | 所在地 | 〒206-0035　多摩市唐木田2-1-1 | 設立年月日 | 平成5年4月1日 |
| | | 電　話 | 042-374-6331 | 管　理　者 | 多摩市長 |
| | | FAX | 042-337-5061 | 構成市町村 | 八王子市・町田市・多摩市 |
| 11 | 浅川清流環境組合 | 所在地 | 〒191-0021　日野市石田1-210-2 | 設立年月日 | 平成27年7月1日 |
| | | 電　話 | 042-589-0555 | 管　理　者 | 日野市長 |
| | | FAX | 042-589-0545 | 構成市町村 | 日野市・国分寺市・小金井市 |
| 12 | 東京都島嶼町村<br>一部事務組合 | 所在地 | 〒105-0022　港区海岸1-4-15 | 設立年月日 | 昭和26年9月26日<br>(最終処分事業の開始:平成13年7月19日) |
| | | 電　話 | 03-3432-4961 | 管　理　者 | 大島町長 |
| | | FAX | 03-3433-1929 | 構成市町村 | 大島町・利島村・新島村・神津島村・三宅村・御蔵島村・八丈町・青ヶ島村(・小笠原村) |

## ■2　事業内容

| No. | 区市町村・一部事務組合名 | ごみ | | | | し尿 | | | |
|---|---|---|---|---|---|---|---|---|---|
| | | 収集運搬 | 中間処理 | 最終処分 | 業の許可 | 収集運搬 | 中間処理 | 残渣処分 | 業の許可 |
| 1 | 千代田区 | | | | | | | | ○ |
| 2 | 中央区 | | | | | | | | ○ |
| 3 | 港区 | | | | | | | | ○ |
| 4 | 新宿区 | | | | | | | | ○ |
| 5 | 文京区 | | | | | | | | ○ |
| 6 | 台東区 | | | | | | | | ○ |
| 7 | 墨田区 | | | | | | | | ○ |
| 8 | 江東区 | | | | | | | | ○ |
| 9 | 品川区 | | | | | | | | ○ |
| 10 | 目黒区 | | | | | ○ | | | ○ |
| 11 | 大田区 | | | | | ○ | | | |
| 12 | 世田谷区 | ○ | | | ○ | ○ | | | ○ |
| 13 | 渋谷区 | | | | | | | | ○ |
| 14 | 中野区 | | | | | ○ | | | ○ |
| 15 | 杉並区 | | | | | ○ | | | ○ |
| 16 | 豊島区 | | | | | ○ | | | ○ |
| 17 | 北区 | | | | | ○ | | | |
| 18 | 荒川区 | | | | | | | | ○ |
| 19 | 板橋区 | | | | | ○ | | | |
| 20 | 練馬区 | | | | | ○ | | | ○ |
| 21 | 足立区 | | | | | ○ | | | ○ |
| 22 | 葛飾区 | | | | | ○ | | | ○ |
| 23 | 江戸川区 | | | | | ○ | | | ○ |
| 24 | 八王子市 | ○ | ○ | | ○ | ○ | ○ | | ○ |
| 25 | 立川市 | ○ | ○ | | ○ | ○ | | | ○ |
| 26 | 武蔵野市 | ○ | ○ | | ○ | ○ | | | ○ |
| 27 | 三鷹市 | ○ | ○ | | ○ | ○ | | | ○ |
| 28 | 青梅市 | ○ | ○ | | ○ | ○ | ○ | | ○ |
| 29 | 府中市 | ○ | ○ | | ○ | ○ | | | ○ |
| 30 | 昭島市 | ○ | ○ | | ○ | ○ | | | |
| 31 | 調布市 | ○ | ○ | | | ○ | | | |
| 32 | 町田市 | ○ | ○ | | ○ | ○ | | | ○ |
| 33 | 小金井市 | ○ | ○ | | ○ | ○ | | | ○ |
| 34 | 小平市 | ○ | ○ | | ○ | ○ | | | ○ |
| 35 | 日野市 | ○ | ○ | | ○ | ○ | ○ | ○ | ○ |
| 36 | 東村山市 | ○ | ○ | | ○ | ○ | | | ○ |
| 37 | 国分寺市 | ○ | ○ | | ○ | ○ | ○ | | ○ |
| 38 | 国立市 | ○ | ○ | | ○ | ○ | | | |
| 39 | 福生市 | ○ | ○ | | ○ | ○ | | | |
| 40 | 狛江市 | ○ | | | ○ | ○ | | | ○ |
| 41 | 東大和市 | ○ | | | ○ | ○ | | | ○ |
| 42 | 清瀬市 | ○ | | | ○ | ○ | | | ○ |
| 43 | 東久留米市 | ○ | | | ○ | ○ | | | ○ |
| 44 | 武蔵村山市 | ○ | ○ | | ○ | ○ | | | ○ |
| 45 | 多摩市 | ○ | ○ | | ○ | ○ | | | ○ |
| 46 | 稲城市 | ○ | | | ○ | ○ | | | ○ |
| 47 | 羽村市 | ○ | ○ | | ○ | ○ | | | ○ |
| 48 | あきる野市 | ○ | | | ○ | ○ | | | ○ |
| 49 | 西東京市 | ○ | | | ○ | ○ | | | ○ |
| 50 | 瑞穂町 | ○ | ○ | | ○ | ○ | | | ○ |
| 51 | 日の出町 | ○ | | | | ○ | | | |
| 52 | 檜原村 | ○ | | | ○ | ○ | | | ○ |
| 53 | 奥多摩町 | ○ | | | | ○ | | | ○ |
| 54 | 大島町 | ○ | ○ | ○ | | ○ | | | |
| 55 | 利島村 | ○ | ○ | ○ | | ○ | ○ | ○ | |
| 56 | 新島村 | ○ | ○ | ○ | | ○ | | | |
| 57 | 神津島村 | ○ | ○ | ○ | | ○ | ○ | | |
| 58 | 三宅村 | ○ | ○ | ○ | ○ | ○ | ○ | | ○ |
| 59 | 御蔵島村 | ○ | ○ | | | | | | |
| 60 | 八丈町 | ○ | ○ | ○ | | ○ | ○ | | ○ |
| 61 | 青ヶ島村 | ○ | ○ | | | ○ | ○ | ○ | |
| 62 | 小笠原村 | ○ | ○ | ○ | | | ○ | | |
| 1 | 東京二十三区清掃一部事務組合 | | ○ | | | | ○ | | |
| 2 | ふじみ衛生組合 | | ○ | | | | | | |
| 3 | 柳泉園組合 | | ○ | | | | ○ | | |
| 4 | 湖南衛生組合 | | | | | | ○ | | |
| 5 | 西多摩衛生組合 | | ○ | | | | | | |
| 6 | 多摩川衛生組合 | | ○ | | | | ○ | | |
| 7 | 小平・村山・大和衛生組合 | | ○ | | | | | | |
| 8 | 西秋川衛生組合 | | ○ | ○ | | | ○ | ○ | |
| 9 | 東京たま広域資源循環組合 | | | ○ | | | | | |
| 10 | 多摩ニュータウン環境組合 | | ○ | | | | | | |
| 11 | 浅川清流環境組合 | | ○ | | | | | | |
| 12 | 東京都島嶼町村一部事務組合 | | | ○ | | | | | |

## ■3 廃棄物処理体制

| No. | 区市町村名 | 焼却施設 | 粗大ごみ処理施設 | 粗大ごみ処理施設以外の資源化等を行う施設 | | 最終処分場 | し尿処理施設 |
|---|---|---|---|---|---|---|---|
| 1 | 千代田区 | ■東京二十三区<br>清掃一部事務組合 | ■東京二十三区<br>清掃一部事務組合 | ■東京二十三区<br>清掃一部事務組合<br>■一部の区にも有<br>(港区、品川区、世田谷区、荒川区、板橋区) | 民間施設 | ■東京都 | － |
| 2 | 中央区 | | | | | | － |
| 3 | 港区 | | | | | | － |
| 4 | 新宿区 | | | | | | － |
| 5 | 文京区 | | | | | | － |
| 6 | 台東区 | | | | | | － |
| 7 | 墨田区 | | | | | | － |
| 8 | 江東区 | | | | | | － |
| 9 | 品川区 | | | | | | － |
| 10 | 目黒区 | | | | | | － |
| 11 | 大田区 | | | | | | － |
| 12 | 世田谷区 | | | | | | － |
| 13 | 渋谷区 | | | | | | － |
| 14 | 中野区 | | | | | | － |
| 15 | 杉並区 | | | | | | － |
| 16 | 豊島区 | | | | | | － |
| 17 | 北区 | | | | | | － |
| 18 | 荒川区 | | | | | | － |
| 19 | 板橋区 | | | | | | － |
| 20 | 練馬区 | | | | | | － |
| 21 | 足立区 | | | | | | － |
| 22 | 葛飾区 | | | | | | － |
| 23 | 江戸川区 | | | | | | － |
| 24 | 八王子市 | ■八王子市<br>■多摩ﾆｭｰﾀｳﾝ環境組合 | ■多摩ﾆｭｰﾀｳﾝ環境組合 | ■八王子市<br>■東京たま広域資源循環組合 | 民間施設 | ■東京たま広域資源循環組合 | ■八王子市 |
| 25 | 立川市 | ■立川市 | ■立川市 | ■東京たま広域資源循環組合 | － | ■東京たま広域資源循環組合 | 下水道投入 |
| 26 | 武蔵野市 | ■武蔵野市 | ■武蔵野市 | ■東京たま広域資源循環組合 | 民間施設 | ■東京たま広域資源循環組合 | ■湖南衛生組合 |
| 27 | 三鷹市 | ■ふじみ衛生組合 | ■ふじみ衛生組合 | ■ふじみ衛生組合<br>■東京たま広域資源循環組合 | 民間施設 | ■東京たま広域資源循環組合 | 下水道投入 |
| 28 | 青梅市 | ■西多摩衛生組合 | ■青梅市 | ■東京たま広域資源循環組合 | 民間施設 | ■東京たま広域資源循環組合 | ■青梅市 |
| 29 | 府中市 | ■多摩川衛生組合<br>民間施設 | ■府中市 | ■東京たま広域資源循環組合 | 民間施設 | ■東京たま広域資源循環組合 | 下水道投入 |
| 30 | 昭島市 | ■昭島市 | ■昭島市 | ■昭島市<br>■東京たま広域資源循環組合 | 民間施設 | ■東京たま広域資源循環組合 | ■昭島市 |
| 31 | 調布市 | ■ふじみ衛生組合 | ■ふじみ衛生組合 | ■調布市 ■ふじみ衛生組合<br>■東京たま広域資源循環組合 | － | ■東京たま広域資源循環組合 | 下水道投入 |
| 32 | 町田市 | ■町田市<br>■多摩ﾆｭｰﾀｳﾝ環境組合 | ■町田市<br>■多摩ﾆｭｰﾀｳﾝ環境組合 | ■町田市<br>■東京たま広域資源循環組合 | 民間施設 | ■東京たま広域資源循環組合 | 下水道投入 |
| 33 | 小金井市 | ■広域支援施設<br>民間施設 | ■小金井市 | ■東京たま広域資源循環組合 | 民間施設 | ■東京たま広域資源循環組合 | ■湖南衛生組合 |
| 34 | 小平市 | ■小平・村山・大和衛生組合 | ■小平・村山・大和衛生組合 | ■小平市<br>■小平・村山・大和衛生組合<br>■東京たま広域資源循環組合 | 民間施設 | ■東京たま広域資源循環組合 | ■湖南衛生組合 |
| 35 | 日野市 | ■日野市 | ■日野市 | ■日野市<br>■東京たま広域資源循環組合 | 民間施設 | ■東京たま広域資源循環組合 | ■日野市 |
| 36 | 東村山市 | ■東村山市 | ■東村山市 | ■東村山市<br>■東京たま広域資源循環組合 | 民間施設 | ■東京たま広域資源循環組合 | 下水道投入 |
| 37 | 国分寺市 | ■国分寺市 | ■国分寺市 | ■東京たま広域資源循環組合 | 民間施設 | ■東京たま広域資源循環組合 | 下水道投入 |
| 38 | 国立市 | ■多摩川衛生組合 | ■国立市 | ■東京たま広域資源循環組合 | 民間施設 | ■東京たま広域資源循環組合 | 下水道投入 |
| 39 | 福生市 | ■西多摩衛生組合 | ■福生市 | ■東京たま広域資源循環組合 | 民間施設 | ■東京たま広域資源循環組合 | ■青梅市 |
| 40 | 狛江市 | ■多摩川衛生組合 | ■多摩川衛生組合 | ■狛江市<br>■東京たま広域資源循環組合 | 民間施設 | ■東京たま広域資源循環組合 | ■多摩川衛生組合 |
| 41 | 東大和市 | ■小平・村山・大和衛生組合 | ■小平・村山・大和衛生組合 | ■小平・村山・大和衛生組合<br>■東京たま広域資源循環組合 | 民間施設 | ■東京たま広域資源循環組合 | ■湖南衛生組合 |
| 42 | 清瀬市 | ■柳泉園組合 | ■柳泉園組合 | ■柳泉園組合<br>■東京たま広域資源循環組合 | 民間施設 | ■東京たま広域資源循環組合 | ■柳泉園組合 |
| 43 | 東久留米市 | ■柳泉園組合 | ■柳泉園組合 | ■柳泉園組合<br>■東京たま広域資源循環組合 | 民間施設 | ■東京たま広域資源循環組合 | ■柳泉園組合 |
| 44 | 武蔵村山市 | ■小平・村山・大和衛生組合 | ■小平・村山・大和衛生組合 | ■小平・村山・大和衛生組合<br>■東京たま広域資源循環組合 | 民間施設 | ■東京たま広域資源循環組合 | ■湖南衛生組合 |
| 45 | 多摩市 | ■多摩ﾆｭｰﾀｳﾝ環境組合 | ■多摩ﾆｭｰﾀｳﾝ環境組合 | ■多摩市<br>■東京たま広域資源循環組合 | 民間施設 | ■東京たま広域資源循環組合 | ■多摩川衛生組合 |
| 46 | 稲城市 | ■多摩川衛生組合 | ■多摩川衛生組合 | ■東京たま広域資源循環組合 | 民間施設 | ■東京たま広域資源循環組合 | ■多摩川衛生組合 |
| 47 | 羽村市 | ■西多摩衛生組合 | ■羽村市 | ■東京たま広域資源循環組合 | 民間施設 | ■東京たま広域資源循環組合 | ■羽村市 |
| 48 | あきる野市 | ■西秋川衛生組合 | ■西秋川衛生組合 | ■西秋川衛生組合 | － | ■西秋川衛生組合 | ■西秋川衛生組合 |
| 49 | 西東京市 | ■柳泉園組合 | ■柳泉園組合 | ■柳泉園組合<br>■東京たま広域資源循環組合 | 民間施設 | ■東京たま広域資源循環組合 | ■柳泉園組合 |
| 50 | 瑞穂町 | ■西多摩衛生組合 | ■瑞穂町 | ■東京たま広域資源循環組合 | 民間施設 | ■東京たま広域資源循環組合 | ■青梅市 |
| 51 | 日の出町 | ■西秋川衛生組合 | ■西秋川衛生組合 | ■西秋川衛生組合 | － | ■西秋川衛生組合 | ■西秋川衛生組合 |
| 52 | 檜原村 | ■西秋川衛生組合 | ■西秋川衛生組合 | ■西秋川衛生組合 | － | ■西秋川衛生組合 | ■西秋川衛生組合 |
| 53 | 奥多摩町 | ■西秋川衛生組合 | ■西秋川衛生組合 | ■奥多摩町<br>■西秋川衛生組合 | 民間施設 | ■奥多摩町<br>■西秋川衛生組合 | ■西秋川衛生組合 |
| 54 | 大島町 | ■大島町 | ■大島町 | － | 民間施設 | ■大島町<br>■東京都島嶼町村一部事務組合 | ■大島町 |
| 55 | 利島村 | ■利島村 | － | － | 民間施設 | ■利島村<br>■東京都島嶼町村一部事務組合 | その他 |
| 56 | 新島村 | ■新島村 | － | ■新島村 | － | ■新島村<br>■東京都島嶼町村一部事務組合 | その他 |
| 57 | 神津島村 | ■神津島村 | ■神津島村 | ■神津島村 | 民間施設 | ■神津島村<br>■東京都島嶼町村一部事務組合 | ■神津島村 |
| 58 | 三宅村 | ■三宅村 | ■三宅村 | － | － | ■三宅村<br>■東京都島嶼町村一部事務組合 | ■三宅村 |
| 59 | 御蔵島村 | ■御蔵島村 | － | ■御蔵島村 | 民間施設 | ■御蔵島村<br>■東京都島嶼町村一部事務組合 | ■御蔵島村 |
| 60 | 八丈町 | ■八丈町 | － | ■八丈町 | 民間施設 | ■八丈町<br>■東京都島嶼町村一部事務組合 | ■八丈町 |
| 61 | 青ヶ島村 | ■青ヶ島村 | － | ■青ヶ島村 | 民間施設 | ■青ヶ島村<br>■東京都島嶼町村一部事務組合 | ■青ヶ島村 |
| 62 | 小笠原村 | ■小笠原村 | － | ■小笠原村 | － | ■小笠原村 | ■小笠原村 |

## ■4　計画処理区域

### (1)　面積・世帯数・人口

| No. | 区市町村名 | 面積(km$^2$) | 世帯数(世帯) | 人口(人) |
|---|---|---|---|---|
| 1 | 千代田区 | 11.66 | 36,964 | 65,523 |
| 2 | 中央区 | 10.21 | 94,220 | 167,103 |
| 3 | 港区 | 20.37 | 147,757 | 260,115 |
| 4 | 新宿区 | 18.22 | 221,594 | 348,275 |
| 5 | 文京区 | 11.29 | 123,551 | 225,304 |
| 6 | 台東区 | 10.11 | 121,005 | 201,749 |
| 7 | 墨田区 | 13.77 | 153,318 | 274,296 |
| 8 | 江東区 | 40.16 | 270,204 | 520,994 |
| 9 | 品川区 | 22.84 | 224,940 | 400,982 |
| 10 | 目黒区 | 14.67 | 158,434 | 281,555 |
| 11 | 大田区 | 60.83 | 397,170 | 734,880 |
| 12 | 世田谷区 | 58.05 | 486,858 | 916,592 |
| 13 | 渋谷区 | 15.11 | 139,801 | 229,738 |
| 14 | 中野区 | 15.59 | 207,829 | 334,923 |
| 15 | 杉並区 | 34.06 | 325,653 | 573,834 |
| 16 | 豊島区 | 13.01 | 180,326 | 289,817 |
| 17 | 北区 | 20.61 | 198,575 | 353,739 |
| 18 | 荒川区 | 10.16 | 116,977 | 216,805 |
| 19 | 板橋区 | 32.22 | 314,364 | 571,122 |
| 20 | 練馬区 | 48.08 | 377,234 | 738,432 |
| 21 | 足立区 | 53.25 | 352,113 | 691,043 |
| 22 | 葛飾区 | 34.80 | 236,346 | 464,459 |
| 23 | 江戸川区 | 49.90 | 345,797 | 700,296 |
| 区部地域　計 | | 618.97 | 5,231,030 | 9,561,576 |
| 24 | 八王子市 | 186.38 | 270,160 | 562,828 |
| 25 | 立川市 | 24.36 | 92,239 | 184,148 |
| 26 | 武蔵野市 | 10.98 | 77,321 | 146,847 |
| 27 | 三鷹市 | 16.42 | 94,808 | 188,432 |
| 28 | 青梅市 | 103.31 | 63,474 | 133,283 |
| 29 | 府中市 | 29.43 | 126,664 | 260,757 |
| 30 | 昭島市 | 17.34 | 54,223 | 113,347 |
| 31 | 調布市 | 21.58 | 120,246 | 236,880 |
| 32 | 町田市 | 71.55 | 197,558 | 429,058 |
| 33 | 小金井市 | 11.30 | 61,056 | 122,270 |
| 34 | 小平市 | 20.51 | 92,526 | 194,571 |
| 35 | 日野市 | 27.55 | 89,529 | 186,285 |
| 36 | 東村山市 | 17.14 | 73,258 | 151,024 |
| 37 | 国分寺市 | 11.46 | 61,140 | 124,962 |
| 38 | 国立市 | 8.15 | 38,193 | 76,269 |
| 39 | 福生市 | 10.16 | 30,421 | 57,701 |
| 40 | 狛江市 | 6.39 | 42,702 | 83,219 |
| 41 | 東大和市 | 13.42 | 39,071 | 85,277 |
| 42 | 清瀬市 | 10.23 | 35,709 | 74,658 |
| 43 | 東久留米市 | 12.88 | 54,750 | 116,952 |
| 44 | 武蔵村山市 | 15.32 | 31,907 | 72,417 |
| 45 | 多摩市 | 21.01 | 72,385 | 148,865 |
| 46 | 稲城市 | 17.97 | 40,511 | 91,339 |
| 47 | 羽村市 | 9.90 | 25,909 | 55,519 |
| 48 | あきる野市 | 73.47 | 35,760 | 80,686 |
| 49 | 西東京市 | 15.75 | 98,939 | 204,658 |
| 50 | 瑞穂町 | 16.85 | 14,917 | 32,908 |
| 51 | 日の出町 | 28.07 | 7,448 | 16,746 |
| 52 | 檜原村 | 105.41 | 1,163 | 2,160 |
| 53 | 奥多摩町 | 225.53 | 2,671 | 5,088 |
| 多摩地域　計 | | 1,159.82 | 2,046,658 | 4,239,154 |
| 54 | 大島町 | 90.76 | 4,589 | 7,568 |
| 55 | 利島村 | 4.12 | 177 | 321 |
| 56 | 新島村 | 27.54 | 1,386 | 2,705 |
| 57 | 神津島村 | 18.58 | 919 | 1,907 |
| 58 | 三宅村 | 55.26 | 1,590 | 2,447 |
| 59 | 御蔵島村 | 20.54 | 175 | 319 |
| 60 | 八丈町 | 72.23 | 4,308 | 7,357 |
| 61 | 青ヶ島村 | 5.96 | 112 | 167 |
| 62 | 小笠原村 | 106.88 | 1,498 | 2,621 |
| 島嶼地域　計 | | 401.87 | 14,754 | 25,412 |
| 都　合計 | | 2,180.66 | 7,292,442 | 13,826,142 |

□面積は、国土交通省国土地理院作成の令和元年度全国都道府県市町村面積調に基づく。

□世帯数及び人口は、東京都総務局統計部が令和元年10月1日付けで公表するために市町村に報告を求めた数値に基づく。
住民基本台帳人口で、外国人を含む。

## 4(2) 計画処理区域(ごみ)

(単位:人)

| No. | 区市町村名 | 計画処理区域内人口 | 計画収集人口 | 自家処理人口 |
|---|---|---|---|---|
| 1 | 千代田区 | 65,523 | 65,523 | 0 |
| 2 | 中央区 | 167,103 | 167,103 | 0 |
| 3 | 港区 | 260,115 | 260,115 | 0 |
| 4 | 新宿区 | 348,275 | 348,275 | 0 |
| 5 | 文京区 | 225,304 | 225,304 | 0 |
| 6 | 台東区 | 201,749 | 201,749 | 0 |
| 7 | 墨田区 | 274,296 | 274,296 | 0 |
| 8 | 江東区 | 520,994 | 520,994 | 0 |
| 9 | 品川区 | 400,982 | 400,982 | 0 |
| 10 | 目黒区 | 281,555 | 281,555 | 0 |
| 11 | 大田区 | 734,880 | 734,880 | 0 |
| 12 | 世田谷区 | 916,592 | 916,592 | 0 |
| 13 | 渋谷区 | 229,738 | 229,738 | 0 |
| 14 | 中野区 | 334,923 | 334,923 | 0 |
| 15 | 杉並区 | 573,834 | 573,834 | 0 |
| 16 | 豊島区 | 289,817 | 289,817 | 0 |
| 17 | 北区 | 353,739 | 353,739 | 0 |
| 18 | 荒川区 | 216,805 | 216,805 | 0 |
| 19 | 板橋区 | 571,122 | 571,122 | 0 |
| 20 | 練馬区 | 738,432 | 738,432 | 0 |
| 21 | 足立区 | 691,043 | 691,043 | 0 |
| 22 | 葛飾区 | 464,459 | 464,459 | 0 |
| 23 | 江戸川区 | 700,296 | 700,296 | 0 |
| 区部地域 計 | | 9,561,576 | 9,561,576 | 0 |
| 24 | 八王子市 | 562,828 | 562,828 | 0 |
| 25 | 立川市 | 184,148 | 184,148 | 0 |
| 26 | 武蔵野市 | 146,847 | 146,847 | 0 |
| 27 | 三鷹市 | 188,432 | 188,432 | 0 |
| 28 | 青梅市 | 133,283 | 133,283 | 0 |
| 29 | 府中市 | 260,757 | 260,757 | 0 |
| 30 | 昭島市 | 113,347 | 113,347 | 0 |
| 31 | 調布市 | 236,880 | 236,880 | 0 |
| 32 | 町田市 | 429,058 | 429,058 | 0 |
| 33 | 小金井市 | 122,270 | 122,270 | 0 |
| 34 | 小平市 | 194,571 | 194,571 | 0 |
| 35 | 日野市 | 186,285 | 186,285 | 0 |
| 36 | 東村山市 | 151,024 | 151,024 | 0 |
| 37 | 国分寺市 | 124,962 | 124,962 | 0 |
| 38 | 国立市 | 76,269 | 76,269 | 0 |
| 39 | 福生市 | 57,701 | 57,701 | 0 |
| 40 | 狛江市 | 83,219 | 83,219 | 0 |
| 41 | 東大和市 | 85,277 | 85,277 | 0 |
| 42 | 清瀬市 | 74,658 | 74,658 | 0 |
| 43 | 東久留米市 | 116,952 | 116,952 | 0 |
| 44 | 武蔵村山市 | 72,417 | 72,239 | 178 |
| 45 | 多摩市 | 148,865 | 148,865 | 0 |
| 46 | 稲城市 | 91,339 | 91,339 | 0 |
| 47 | 羽村市 | 55,519 | 55,519 | 0 |
| 48 | あきる野市 | 80,686 | 80,686 | 0 |
| 49 | 西東京市 | 204,658 | 204,658 | 0 |
| 50 | 瑞穂町 | 32,908 | 32,908 | 0 |
| 51 | 日の出町 | 16,746 | 16,746 | 0 |
| 52 | 檜原村 | 2,160 | 2,136 | 24 |
| 53 | 奥多摩町 | 5,088 | 5,088 | 0 |
| 多摩地域 計 | | 4,239,154 | 4,238,952 | 202 |
| 54 | 大島町 | 7,568 | 7,568 | 0 |
| 55 | 利島村 | 321 | 321 | 0 |
| 56 | 新島村 | 2,705 | 2,705 | 0 |
| 57 | 神津島村 | 1,907 | 1,907 | 0 |
| 58 | 三宅村 | 2,447 | 2,447 | 0 |
| 59 | 御蔵島村 | 319 | 319 | 0 |
| 60 | 八丈町 | 7,357 | 7,357 | 0 |
| 61 | 青ヶ島村 | 167 | 167 | 0 |
| 62 | 小笠原村 | 2,621 | 2,621 | 0 |
| 島嶼地域 計 | | 25,412 | 25,412 | 0 |
| 都 合計 | | 13,826,142 | 13,825,940 | 202 |

## 4(3) 計画処理区域(し尿)

（単位：人）

| No. | 区市町村名 | 計画処理区域内人口 | 非水洗化人口 | | | | 水洗化人口 | | | | | 水洗化率 | | |
|---|---|---|---|---|---|---|---|---|---|---|---|---|---|---|
| | | | | 計画収集人口 | 自家処理人口 | 非水洗化率 | | 公共下水道人口 | 浄化槽人口 | 合併処理浄化槽人口 | 単独処理浄化槽人口 | | 下水道水洗化率 | 浄化槽水洗化率 |
| | | A(=B+C) | B | | | B/A | C | D | E | | | | D/A | E/A |
| 1 | 千代田区 | 65,523 | 0 | 0 | 0 | 0.0% | 65,523 | 65,523 | 0 | 0 | 0 | 100.0% | 100.0% | 0.0% |
| 2 | 中央区 | 167,103 | 0 | 0 | 0 | 0.0% | 167,103 | 167,103 | 0 | 0 | 0 | 100.0% | 100.0% | 0.0% |
| 3 | 港区 | 260,115 | 0 | 0 | 0 | 0.0% | 260,115 | 260,115 | 0 | 0 | 0 | 100.0% | 100.0% | 0.0% |
| 4 | 新宿区 | 348,275 | 0 | 0 | 0 | 0.0% | 348,275 | 348,275 | 0 | 0 | 0 | 100.0% | 100.0% | 0.0% |
| 5 | 文京区 | 225,304 | 0 | 0 | 0 | 0.0% | 225,304 | 225,304 | 0 | 0 | 0 | 100.0% | 100.0% | 0.0% |
| 6 | 台東区 | 201,749 | 0 | 0 | 0 | 0.0% | 201,749 | 201,749 | 0 | 0 | 0 | 100.0% | 100.0% | 0.0% |
| 7 | 墨田区 | 274,296 | 4 | 4 | 0 | 0.0% | 274,292 | 274,292 | 0 | 0 | 0 | 100.0% | 100.0% | 0.0% |
| 8 | 江東区 | 520,994 | 6 | 6 | 0 | 0.0% | 520,988 | 520,988 | 0 | 0 | 0 | 100.0% | 100.0% | 0.0% |
| 9 | 品川区 | 400,982 | 9 | 9 | 0 | 0.0% | 400,973 | 400,657 | 316 | 25 | 291 | 100.0% | 99.9% | 0.1% |
| 10 | 目黒区 | 281,555 | 6 | 6 | 0 | 0.0% | 281,549 | 281,549 | 0 | 0 | 0 | 100.0% | 100.0% | 0.0% |
| 11 | 大田区 | 734,880 | 36 | 36 | 0 | 0.0% | 734,844 | 734,790 | 54 | 10 | 44 | 100.0% | 100.0% | 0.0% |
| 12 | 世田谷区 | 916,592 | 50 | 50 | 0 | 0.0% | 916,542 | 915,738 | 804 | 2 | 802 | 100.0% | 99.9% | 0.1% |
| 13 | 渋谷区 | 229,738 | 0 | 0 | 0 | 0.0% | 229,738 | 229,718 | 20 | 0 | 20 | 100.0% | 100.0% | 0.0% |
| 14 | 中野区 | 334,923 | 5 | 5 | 0 | 0.0% | 334,918 | 334,918 | 0 | 0 | 0 | 100.0% | 100.0% | 0.0% |
| 15 | 杉並区 | 573,834 | 32 | 32 | 0 | 0.0% | 573,802 | 573,795 | 7 | 0 | 7 | 100.0% | 100.0% | 0.0% |
| 16 | 豊島区 | 289,817 | 3 | 3 | 0 | 0.0% | 289,814 | 289,814 | 0 | 0 | 0 | 100.0% | 100.0% | 0.0% |
| 17 | 北区 | 353,739 | 11 | 11 | 0 | 0.0% | 353,728 | 353,655 | 73 | 73 | 0 | 100.0% | 100.0% | 0.0% |
| 18 | 荒川区 | 216,805 | 0 | 0 | 0 | 0.0% | 216,805 | 216,805 | 0 | 0 | 0 | 100.0% | 100.0% | 0.0% |
| 19 | 板橋区 | 571,122 | 66 | 66 | 0 | 0.0% | 571,056 | 571,036 | 20 | 0 | 20 | 100.0% | 100.0% | 0.0% |
| 20 | 練馬区 | 738,432 | 223 | 223 | 0 | 0.0% | 738,209 | 738,199 | 10 | 0 | 10 | 100.0% | 100.0% | 0.0% |
| 21 | 足立区 | 691,043 | 384 | 384 | 0 | 0.1% | 690,659 | 690,482 | 177 | 130 | 47 | 99.9% | 99.9% | 0.0% |
| 22 | 葛飾区 | 464,459 | 131 | 131 | 0 | 0.0% | 464,328 | 464,214 | 114 | 0 | 114 | 100.0% | 99.9% | 0.0% |
| 23 | 江戸川区 | 700,296 | 282 | 282 | 0 | 0.0% | 700,014 | 699,500 | 514 | 15 | 499 | 100.0% | 99.9% | 0.1% |
| 区部地域　計 | | 9,561,576 | 1,248 | 1,248 | 0 | 0.0% | 9,560,328 | 9,558,219 | 2,109 | 255 | 1,854 | 100.0% | 100.0% | 0.0% |
| 24 | 八王子市 | 562,828 | 2,139 | 2,139 | 0 | 0.4% | 560,689 | 549,938 | 10,751 | 6,081 | 4,670 | 99.6% | 97.7% | 1.9% |
| 25 | 立川市 | 184,148 | 209 | 209 | 0 | 0.1% | 183,939 | 183,778 | 161 | 0 | 161 | 99.9% | 99.8% | 0.1% |
| 26 | 武蔵野市 | 146,847 | 6 | 6 | 0 | 0.0% | 146,841 | 146,841 | 0 | 0 | 0 | 100.0% | 100.0% | 0.0% |
| 27 | 三鷹市 | 188,432 | 4 | 4 | 0 | 0.0% | 188,428 | 188,410 | 18 | 18 | 0 | 100.0% | 100.0% | 0.0% |
| 28 | 青梅市 | 133,283 | 2,729 | 2,729 | 0 | 2.0% | 130,554 | 129,037 | 1,517 | 561 | 956 | 98.0% | 96.8% | 1.1% |
| 29 | 府中市 | 260,757 | 48 | 48 | 0 | 0.0% | 260,709 | 260,709 | 0 | 0 | 0 | 100.0% | 100.0% | 0.0% |
| 30 | 昭島市 | 113,347 | 791 | 791 | 0 | 0.7% | 112,556 | 111,649 | 907 | 263 | 644 | 99.3% | 98.5% | 0.8% |
| 31 | 調布市 | 236,880 | 26 | 26 | 0 | 0.0% | 236,854 | 236,854 | 0 | 0 | 0 | 100.0% | 100.0% | 0.0% |
| 32 | 町田市 | 429,058 | 623 | 623 | 0 | 0.1% | 428,435 | 420,840 | 7,595 | 4,370 | 3,225 | 99.9% | 98.1% | 1.8% |
| 33 | 小金井市 | 122,270 | 8 | 8 | 0 | 0.0% | 122,262 | 122,242 | 20 | 0 | 20 | 100.0% | 100.0% | 0.0% |
| 34 | 小平市 | 194,571 | 67 | 67 | 0 | 0.0% | 194,504 | 194,460 | 44 | 0 | 44 | 100.0% | 99.9% | 0.0% |
| 35 | 日野市※2 | 186,285 | 658 | 658 | 0 | 0.4% | 185,627 | 178,674 | 6,953 | 6,953 | 0 | 99.6% | 95.9% | 3.7% |
| 36 | 東村山市 | 151,024 | 379 | 379 | 0 | 0.3% | 150,645 | 149,641 | 1,004 | 333 | 671 | 99.7% | 99.1% | 0.7% |
| 37 | 国分寺市 | 124,962 | 92 | 92 | 0 | 0.1% | 124,870 | 124,712 | 158 | 0 | 158 | 99.9% | 99.8% | 0.1% |
| 38 | 国立市 | 76,269 | 98 | 98 | 0 | 0.1% | 76,171 | 75,155 | 1,016 | 0 | 1,016 | 99.9% | 98.5% | 1.3% |
| 39 | 福生市 | 57,701 | 58 | 58 | 0 | 0.1% | 57,643 | 57,579 | 64 | 0 | 64 | 99.9% | 99.8% | 0.1% |
| 40 | 狛江市 | 83,219 | 0 | 0 | 0 | 0.0% | 83,219 | 83,219 | 0 | 0 | 0 | 100.0% | 100.0% | 0.0% |
| 41 | 東大和市 | 85,277 | 100 | 100 | 0 | 0.1% | 85,177 | 84,586 | 591 | 5 | 586 | 99.9% | 99.2% | 0.7% |
| 42 | 清瀬市 | 74,658 | 35 | 35 | 0 | 0.0% | 74,623 | 74,309 | 314 | 0 | 314 | 100.0% | 99.5% | 0.4% |
| 43 | 東久留米市 | 116,952 | 92 | 92 | 0 | 0.1% | 116,860 | 116,612 | 248 | 248 | 0 | 99.9% | 99.7% | 0.2% |
| 44 | 武蔵村山市 | 72,417 | 131 | 131 | 0 | 0.2% | 72,286 | 72,124 | 162 | 0 | 162 | 99.8% | 99.6% | 0.2% |
| 45 | 多摩市 | 148,865 | 134 | 134 | 0 | 0.1% | 148,731 | 148,538 | 193 | 0 | 193 | 99.9% | 99.8% | 0.1% |
| 46 | 稲城市 | 91,339 | 442 | 442 | 0 | 0.5% | 90,897 | 89,237 | 1,660 | 454 | 1,206 | 99.5% | 97.7% | 1.8% |
| 47 | 羽村市 | 55,519 | 13 | 13 | 0 | 0.0% | 55,506 | 55,489 | 17 | 0 | 17 | 100.0% | 99.9% | 0.0% |
| 48 | あきる野市 | 80,686 | 793 | 788 | 5 | 1.0% | 79,893 | 74,817 | 5,076 | 2,384 | 2,692 | 99.0% | 92.7% | 6.3% |
| 49 | 西東京市 | 204,658 | 178 | 178 | 0 | 0.1% | 204,480 | 200,367 | 4,113 | 0 | 4,113 | 99.9% | 97.9% | 2.0% |
| 50 | 瑞穂町 | 32,908 | 150 | 150 | 0 | 0.5% | 32,758 | 31,688 | 1,070 | 449 | 621 | 99.5% | 96.3% | 3.3% |
| 51 | 日の出町 | 16,746 | 86 | 86 | 0 | 0.5% | 16,660 | 16,325 | 335 | 84 | 251 | 99.5% | 97.5% | 2.0% |
| 52 | 檜原村 | 2,160 | 246 | 209 | 37 | 11.4% | 1,914 | 1,673 | 241 | 149 | 92 | 88.6% | 77.5% | 11.2% |
| 53 | 奥多摩町 | 5,088 | 401 | 383 | 18 | 7.9% | 4,687 | 4,031 | 656 | 484 | 172 | 92.1% | 79.2% | 12.9% |
| 多摩地域　計 | | 4,239,154 | 10,736 | 10,676 | 60 | 0.3% | 4,228,418 | 4,183,534 | 44,884 | 22,836 | 22,048 | 99.7% | 98.9% | 0.9% |
| 54 | 大島町 | 7,568 | 886 | 886 | 0 | 11.7% | 6,682 | 0 | 6,682 | 4,362 | 2,320 | 88.3% | 0.0% | 88.3% |
| 55 | 利島村 | 321 | 0 | 0 | 0 | 0.0% | 321 | 0 | 321 | 304 | 17 | 100.0% | 0.0% | 100.0% |
| 56 | 新島村 | 2,705 | 87 | 87 | 0 | 3.2% | 2,618 | 1,527 | 1,091 | 327 | 764 | 96.8% | 56.5% | 40.3% |
| 57 | 神津島村 | 1,907 | 217 | 217 | 0 | 11.4% | 1,690 | 0 | 1,690 | 1,690 | 0 | 88.6% | 0.0% | 88.6% |
| 58 | 三宅村 | 2,447 | 933 | 933 | 0 | 38.1% | 1,514 | 0 | 1,514 | 1,514 | 0 | 61.9% | 0.0% | 61.9% |
| 59 | 御蔵島村 | 319 | 19 | 19 | 0 | 6.0% | 300 | 0 | 300 | 175 | 125 | 94.0% | 0.0% | 94.0% |
| 60 | 八丈町 | 7,357 | 3,647 | 3,647 | 0 | 49.6% | 3,710 | 0 | 3,710 | 2,888 | 822 | 50.4% | 0.0% | 50.4% |
| 61 | 青ヶ島村 | 167 | 0 | 0 | 0 | 0.0% | 167 | 0 | 167 | 167 | 0 | 100.0% | 0.0% | 100.0% |
| 62 | 小笠原村※1 | 224 | 0 | 0 | 0 | 0.0% | 224 | 0 | 224 | 222 | 2 | 100.0% | 0.0% | 100.0% |
| 島嶼地域　計 | | 23,015 | 5,789 | 5,789 | 0 | 25.2% | 17,226 | 1,527 | 15,699 | 11,649 | 4,050 | 74.8% | 6.6% | 68.2% |
| 都　合計 | | 13,823,745 | 17,773 | 11,578 | 0 | 0.1% | 13,805,972 | 13,743,280 | 62,692 | 34,740 | 27,952 | 99.9% | 99.5% | 0.4% |

□公共下水道人口：水洗便所から公共下水道に放流するものをいう。
□浄化槽人口：水洗便所から浄化槽を経て放流するものをいう。
※1　小笠原村の公共下水道人口の欄にはコミュニティ・プラント人口を記載している。
※2　浄化槽人口の内訳を把握していないため、全て合併処理浄化槽とみなしている(日野市)。

## ■5 廃棄物処理事業従事職員

### (1) ごみ・し尿(1／2)

| No. | 区市町村名 | ごみ | | | | | | | | | し尿 | | | | | | | | | 合計 |
|---|---|---|---|---|---|---|---|---|---|---|---|---|---|---|---|---|---|---|---|---|
| | | 一般職 | | | 技能職 | | | | | 小計 | 一般職 | | | 技能職 | | | | | 小計 | |
| | | 事務系 | 技術系 | 計 | 収集運搬 | 中間処理 | 最終処分 | その他 | 計 | | 事務系 | 技術系 | 計 | 収集運搬 | 中間処理 | 最終処分 | その他 | 計 | | |
| 1 | 千代田区 | 17 | 0 | 17 | 69 | 0 | 0 | 0 | 69 | 86 | 0 | 0 | 0 | 0 | 0 | 0 | 0 | 0 | 0 | 86 |
| 2 | 中央区 | 38 | 0 | 38 | 77 | 0 | 0 | 0 | 77 | 115 | 0 | 0 | 0 | 0 | 0 | 0 | 0 | 0 | 0 | 115 |
| 3 | 港区 | 22 | 0 | 22 | 105 | 0 | 0 | 0 | 105 | 127 | 0 | 0 | 0 | 0 | 0 | 0 | 0 | 0 | 0 | 127 |
| 4 | 新宿区 | 46 | 2 | 48 | 164 | 0 | 0 | 0 | 164 | 212 | 0 | 0 | 0 | 0 | 0 | 0 | 0 | 0 | 0 | 212 |
| 5 | 文京区 | 21 | 0 | 21 | 112 | 0 | 0 | 0 | 112 | 133 | 0 | 0 | 0 | 0 | 0 | 0 | 0 | 0 | 0 | 133 |
| 6 | 台東区 | 24 | 0 | 24 | 119 | 0 | 0 | 0 | 119 | 143 | 0 | 0 | 0 | 0 | 0 | 0 | 0 | 0 | 0 | 143 |
| 7 | 墨田区 | 20 | 0 | 20 | 92 | 0 | 0 | 0 | 92 | 112 | 0 | 0 | 0 | 0 | 0 | 0 | 0 | 0 | 0 | 112 |
| 8 | 江東区 | 21 | 0 | 21 | 142 | 0 | 0 | 0 | 142 | 163 | 0 | 0 | 0 | 0 | 0 | 0 | 0 | 0 | 0 | 163 |
| 9 | 品川区 | 20 | 0 | 20 | 216 | 0 | 0 | 0 | 216 | 236 | 0 | 0 | 0 | 0 | 0 | 0 | 0 | 0 | 0 | 236 |
| 10 | 目黒区 | 22 | 0 | 22 | 99 | 0 | 0 | 0 | 99 | 121 | 0 | 0 | 0 | 0 | 0 | 0 | 0 | 0 | 0 | 121 |
| 11 | 大田区 | 55 | 0 | 55 | 280 | 0 | 0 | 0 | 280 | 335 | 0 | 0 | 0 | 0 | 0 | 0 | 0 | 0 | 0 | 335 |
| 12 | 世田谷区 | 62 | 0 | 62 | 300 | 0 | 0 | 0 | 300 | 362 | 1 | 0 | 1 | 0 | 0 | 0 | 0 | 0 | 1 | 363 |
| 13 | 渋谷区 | 18 | 0 | 18 | 110 | 0 | 0 | 0 | 110 | 128 | 0 | 0 | 0 | 0 | 0 | 0 | 0 | 0 | 0 | 128 |
| 14 | 中野区 | 23 | 0 | 23 | 126 | 0 | 0 | 0 | 126 | 149 | 0 | 0 | 0 | 0 | 0 | 0 | 0 | 0 | 0 | 149 |
| 15 | 杉並区 | 30 | 0 | 30 | 205 | 0 | 0 | 0 | 205 | 235 | 0 | 0 | 0 | 0 | 0 | 0 | 0 | 0 | 0 | 235 |
| 16 | 豊島区 | 27 | 0 | 27 | 138 | 0 | 0 | 0 | 138 | 165 | 0 | 0 | 0 | 0 | 0 | 0 | 0 | 0 | 0 | 165 |
| 17 | 北区 | 27 | 0 | 27 | 123 | 0 | 0 | 0 | 123 | 150 | 0 | 0 | 0 | 0 | 0 | 0 | 0 | 0 | 0 | 150 |
| 18 | 荒川区 | 29 | 0 | 29 | 60 | 0 | 0 | 0 | 60 | 89 | 0 | 0 | 0 | 0 | 0 | 0 | 0 | 0 | 0 | 89 |
| 19 | 板橋区 | 44 | 0 | 44 | 190 | 0 | 0 | 0 | 190 | 234 | 0 | 0 | 0 | 0 | 0 | 0 | 0 | 0 | 0 | 234 |
| 20 | 練馬区 | 46 | 0 | 46 | 237 | 0 | 0 | 0 | 237 | 283 | 0 | 0 | 0 | 0 | 0 | 0 | 0 | 0 | 0 | 283 |
| 21 | 足立区 | 40 | 0 | 40 | 163 | 0 | 0 | 0 | 163 | 203 | 0 | 0 | 0 | 0 | 0 | 0 | 0 | 0 | 0 | 203 |
| 22 | 葛飾区 | 32 | 0 | 32 | 134 | 0 | 0 | 0 | 134 | 166 | 0 | 0 | 0 | 0 | 0 | 0 | 0 | 0 | 0 | 166 |
| 23 | 江戸川区 | 66 | 0 | 66 | 176 | 0 | 0 | 0 | 176 | 242 | 1 | 0 | 1 | 0 | 0 | 0 | 0 | 0 | 1 | 243 |
| 区部地域 計 | | 750 | 2 | 752 | 3,437 | 0 | 0 | 0 | 3,437 | 4,189 | 2 | 0 | 2 | 0 | 0 | 0 | 0 | 0 | 2 | 4,191 |
| 24 | 八王子市 | 97 | 27 | 124 | 183 | 11 | 0 | 0 | 194 | 318 | 1 | 8 | 9 | 4 | 1 | 0 | 0 | 5 | 14 | 332 |
| 25 | 立川市 | 17 | 14 | 31 | 3 | 2 | 0 | 0 | 5 | 36 | 1 | 0 | 1 | 0 | 0 | 0 | 0 | 0 | 1 | 37 |
| 26 | 武蔵野市 | 17 | 7 | 24 | 0 | 0 | 0 | 0 | 0 | 24 | 1 | 0 | 1 | 0 | 0 | 0 | 0 | 0 | 1 | 25 |
| 27 | 三鷹市 | 9 | 1 | 10 | 4 | 0 | 0 | 0 | 4 | 14 | 1 | 0 | 1 | 0 | 0 | 0 | 0 | 0 | 1 | 15 |
| 28 | 青梅市 | 13 | 0 | 13 | 7 | 3 | 0 | 0 | 10 | 23 | 2 | 0 | 2 | 0 | 0 | 0 | 0 | 0 | 2 | 25 |
| 29 | 府中市 | 33 | 0 | 33 | 0 | 0 | 0 | 0 | 0 | 33 | 0 | 0 | 0 | 0 | 0 | 0 | 0 | 0 | 0 | 33 |
| 30 | 昭島市 | 13 | 2 | 15 | 6 | 8 | 0 | 0 | 14 | 29 | 2 | 0 | 2 | 0 | 0 | 0 | 0 | 0 | 2 | 31 |
| 31 | 調布市 | 19 | 0 | 19 | 8 | 0 | 0 | 0 | 8 | 27 | 0 | 0 | 0 | 0 | 0 | 0 | 0 | 0 | 0 | 27 |
| 32 | 町田市 | 49 | 36 | 85 | 89 | 51 | 0 | 0 | 140 | 225 | 2 | 0 | 2 | 0 | 0 | 0 | 0 | 0 | 2 | 227 |
| 33 | 小金井市 | 29 | 0 | 29 | 4 | 0 | 0 | 0 | 4 | 33 | 0 | 0 | 0 | 0 | 0 | 0 | 0 | 0 | 0 | 33 |
| 34 | 小平市 | 13 | 0 | 13 | 0 | 0 | 0 | 0 | 0 | 13 | 1 | 0 | 1 | 0 | 0 | 0 | 0 | 0 | 1 | 14 |
| 35 | 日野市 | 8 | 5 | 13 | 0 | 5 | 0 | 0 | 5 | 18 | 0 | 1 | 1 | 0 | 3 | 0 | 0 | 3 | 4 | 22 |
| 36 | 東村山市 | 30 | 0 | 30 | 1 | 4 | 0 | 0 | 5 | 35 | 1 | 0 | 1 | 0 | 0 | 0 | 0 | 0 | 1 | 36 |
| 37 | 国分寺市 | 33 | 0 | 33 | 2 | 5 | 0 | 0 | 7 | 40 | 1 | 0 | 1 | 0 | 0 | 0 | 0 | 0 | 1 | 41 |
| 38 | 国立市 | 15 | 1 | 16 | 0 | 3 | 0 | 0 | 3 | 19 | 1 | 0 | 1 | 0 | 0 | 0 | 0 | 0 | 1 | 20 |
| 39 | 福生市 | 6 | 0 | 6 | 0 | 1 | 0 | 0 | 1 | 7 | 1 | 0 | 1 | 0 | 0 | 0 | 0 | 0 | 1 | 8 |
| 40 | 狛江市 | 7 | 0 | 7 | 0 | 0 | 0 | 0 | 0 | 7 | 1 | 0 | 1 | 0 | 0 | 0 | 0 | 0 | 1 | 8 |
| 41 | 東大和市 | 11 | 0 | 11 | 0 | 0 | 0 | 1 | 1 | 12 | 2 | 0 | 2 | 0 | 0 | 0 | 0 | 0 | 2 | 14 |
| 42 | 清瀬市 | 11 | 0 | 11 | 4 | 0 | 0 | 0 | 4 | 15 | 0 | 0 | 0 | 0 | 0 | 0 | 0 | 0 | 0 | 15 |
| 43 | 東久留米市 | 9 | 0 | 9 | 11 | 0 | 0 | 0 | 11 | 20 | 1 | 0 | 1 | 0 | 0 | 0 | 0 | 0 | 1 | 21 |
| 44 | 武蔵村山市 | 5 | 0 | 5 | 0 | 0 | 0 | 0 | 0 | 5 | 1 | 0 | 1 | 0 | 0 | 0 | 0 | 0 | 1 | 6 |
| 45 | 多摩市 | 16 | 1 | 17 | 0 | 0 | 0 | 0 | 0 | 17 | 0 | 0 | 0 | 0 | 0 | 0 | 0 | 0 | 0 | 17 |
| 46 | 稲城市 | 6 | 0 | 6 | 0 | 0 | 0 | 0 | 0 | 6 | 1 | 0 | 1 | 0 | 0 | 0 | 0 | 0 | 1 | 7 |
| 47 | 羽村市 | 6 | 0 | 6 | 0 | 0 | 0 | 0 | 0 | 6 | 1 | 0 | 1 | 0 | 0 | 0 | 0 | 0 | 1 | 7 |
| 48 | あきる野市 | 4 | 0 | 4 | 0 | 0 | 0 | 0 | 0 | 4 | 1 | 0 | 1 | 0 | 0 | 0 | 0 | 0 | 1 | 5 |
| 49 | 西東京市 | 9 | 0 | 9 | 18 | 0 | 0 | 0 | 18 | 27 | 0 | 0 | 0 | 0 | 0 | 0 | 0 | 0 | 0 | 27 |
| 50 | 瑞穂町 | 4 | 0 | 4 | 2 | 0 | 0 | 0 | 2 | 6 | 1 | 0 | 1 | 0 | 0 | 0 | 0 | 0 | 1 | 7 |
| 51 | 日の出町 | 1 | 0 | 1 | 0 | 0 | 0 | 0 | 0 | 1 | 1 | 0 | 1 | 0 | 0 | 0 | 0 | 0 | 1 | 2 |
| 52 | 檜原村 | 1 | 0 | 1 | 0 | 0 | 0 | 0 | 0 | 1 | 1 | 0 | 1 | 0 | 0 | 0 | 0 | 0 | 1 | 2 |
| 53 | 奥多摩町 | 1 | 0 | 1 | 0 | 0 | 0 | 0 | 0 | 1 | 2 | 0 | 2 | 0 | 0 | 0 | 0 | 0 | 2 | 3 |
| 多摩地域 計 | | 492 | 94 | 586 | 342 | 93 | 0 | 1 | 436 | 1,022 | 28 | 9 | 37 | 4 | 4 | 0 | 0 | 8 | 45 | 1,067 |
| 54 | 大島町 | 3 | 1 | 4 | 0 | 0 | 0 | 0 | 0 | 4 | 2 | 0 | 2 | 0 | 0 | 0 | 0 | 0 | 2 | 6 |
| 55 | 利島村 | 1 | 0 | 1 | 0 | 0 | 0 | 0 | 0 | 1 | 1 | 0 | 1 | 0 | 0 | 0 | 0 | 0 | 1 | 2 |
| 56 | 新島村 | 1 | 0 | 1 | 0 | 0 | 0 | 0 | 0 | 1 | 1 | 0 | 1 | 0 | 0 | 0 | 0 | 0 | 1 | 2 |
| 57 | 神津島村 | 3 | 0 | 3 | 0 | 0 | 0 | 0 | 0 | 3 | 1 | 0 | 1 | 0 | 0 | 0 | 0 | 0 | 1 | 4 |
| 58 | 三宅村 | 1 | 0 | 1 | 0 | 0 | 0 | 0 | 0 | 1 | 1 | 0 | 1 | 0 | 0 | 0 | 0 | 0 | 1 | 2 |
| 59 | 御蔵島村 | 0 | 0 | 0 | 0 | 0 | 0 | 0 | 0 | 0 | 0 | 0 | 0 | 0 | 0 | 0 | 0 | 0 | 0 | 0 |
| 60 | 八丈町 | 2 | 0 | 2 | 0 | 0 | 0 | 0 | 0 | 2 | 2 | 0 | 2 | 0 | 0 | 0 | 0 | 0 | 2 | 4 |
| 61 | 青ヶ島村 | 1 | 0 | 1 | 0 | 0 | 0 | 0 | 0 | 1 | 1 | 0 | 1 | 0 | 0 | 0 | 0 | 0 | 1 | 2 |
| 62 | 小笠原村 | 2 | 0 | 2 | 0 | 0 | 0 | 0 | 0 | 2 | 0 | 2 | 2 | 0 | 0 | 0 | 0 | 0 | 2 | 4 |
| 島嶼地域 計 | | 14 | 1 | 15 | 0 | 0 | 0 | 0 | 0 | 15 | 9 | 2 | 11 | 0 | 0 | 0 | 0 | 0 | 11 | 26 |

□令和元年度末現在廃棄物処理行政に従事している職員(委託業者は除く。)

## ■5 廃棄物処理事業従事職員

### (1) ごみ・し尿(2／2)

| No. | 一部事務組合名 | ごみ | | | | | | | | | し尿 | | | | | | | | | 合計 |
|---|---|---|---|---|---|---|---|---|---|---|---|---|---|---|---|---|---|---|---|---|
| | | 一般職 | | | 技能職 | | | | | 小計 | 一般職 | | | 技能職 | | | | | 小計 | |
| | | 事務系 | 技術系 | 計 | 収集運搬 | 中間処理 | 最終処分 | その他 | 計 | | 事務系 | 技術系 | 計 | 収集運搬 | 中間処理 | 最終処分 | その他 | 計 | | |
| 1 | 東京二十三区清掃一部事務組合 | 219 | 571 | 790 | 0 | 350 | 0 | 6 | 356 | 1,146 | 0 | 1 | 1 | 0 | 0 | 0 | 0 | 0 | 1 | 1,147 |
| 2 | ふじみ衛生組合 | 16 | 3 | 19 | 0 | 0 | 0 | 0 | 0 | 19 | 0 | 0 | 0 | 0 | 0 | 0 | 0 | 0 | 0 | 19 |
| 3 | 柳泉園組合 | 19 | 15 | 34 | 0 | 0 | 0 | 0 | 0 | 34 | 0 | 1 | 1 | 0 | 0 | 0 | 0 | 0 | 1 | 35 |
| 4 | 湖南衛生組合 | 0 | 0 | 0 | 0 | 0 | 0 | 0 | 0 | 0 | 3 | 0 | 3 | 0 | 0 | 0 | 0 | 0 | 3 | 3 |
| 5 | 西多摩衛生組合 | 11 | 19 | 30 | 0 | 0 | 0 | 0 | 0 | 30 | 0 | 0 | 0 | 0 | 0 | 0 | 0 | 0 | 0 | 30 |
| 6 | 多摩川衛生組合 | 12 | 13 | 25 | 0 | 0 | 0 | 0 | 0 | 25 | 1 | 0 | 1 | 0 | 0 | 0 | 0 | 0 | 1 | 26 |
| 7 | 小平・村山・大和衛生組合 | 14 | 6 | 20 | 0 | 0 | 0 | 0 | 0 | 20 | 0 | 0 | 0 | 0 | 0 | 0 | 0 | 0 | 0 | 20 |
| 8 | 西秋川衛生組合 | 12 | 0 | 12 | 0 | 0 | 0 | 0 | 0 | 12 | 1 | 0 | 1 | 0 | 0 | 0 | 0 | 0 | 1 | 13 |
| 9 | 東京たま広域資源循環組合 | 11 | 14 | 25 | 0 | 0 | 0 | 0 | 0 | 25 | 0 | 0 | 0 | 0 | 0 | 0 | 0 | 0 | 0 | 25 |
| 10 | 多摩ニュータウン環境組合 | 10 | 9 | 19 | 0 | 0 | 0 | 0 | 0 | 19 | 0 | 0 | 0 | 0 | 0 | 0 | 0 | 0 | 0 | 19 |
| 11 | 浅川清流環境組合 | 8 | 5 | 13 | 0 | 0 | 0 | 0 | 0 | 13 | 0 | 0 | 0 | 0 | 0 | 0 | 0 | 0 | 0 | 13 |
| 12 | 東京都島嶼町村一部事務組合 | 0 | 2 | 2 | 0 | 0 | 0 | 0 | 0 | 2 | 0 | 0 | 0 | 0 | 0 | 0 | 0 | 0 | 0 | 2 |
| 一部事務組合 合計 | | 332 | 657 | 989 | 0 | 350 | 0 | 6 | 356 | 1,345 | 5 | 2 | 7 | 0 | 0 | 0 | 0 | 0 | 7 | 1,352 |
| 都 合計 | | 1,588 | 754 | 2,342 | 3,779 | 443 | 0 | 7 | 4,229 | 6,571 | 44 | 13 | 57 | 4 | 4 | 0 | 0 | 8 | 65 | 6,636 |

□令和元年度末現在廃棄物処理行政に従事している職員(委託業者は除く。)

## 5(2) 技術管理者・公害防止管理者（1／2）

| No. | 区市町村名 | 技術管理者 | 公害防止管理者 | | | |
|---|---|---|---|---|---|---|
| | | | | 国 | 都一種 | 都二種 |
| 1 | 千代田区 | 0 | 0 | 0 | 0 | 0 |
| 2 | 中央区 | 0 | 0 | 0 | 0 | 0 |
| 3 | 港区 | 0 | 0 | 0 | 0 | 0 |
| 4 | 新宿区 | 0 | 0 | 0 | 0 | 0 |
| 5 | 文京区 | 0 | 0 | 0 | 0 | 0 |
| 6 | 台東区 | 0 | 0 | 0 | 0 | 0 |
| 7 | 墨田区 | 0 | 0 | 0 | 0 | 0 |
| 8 | 江東区 | 0 | 0 | 0 | 0 | 0 |
| 9 | 品川区 | 3 | 0 | 0 | 0 | 0 |
| 10 | 目黒区 | 0 | 0 | 0 | 0 | 0 |
| 11 | 大田区 | 0 | 0 | 0 | 0 | 0 |
| 12 | 世田谷区 | 0 | 0 | 0 | 0 | 0 |
| 13 | 渋谷区 | 0 | 0 | 0 | 0 | 0 |
| 14 | 中野区 | 0 | 0 | 0 | 0 | 0 |
| 15 | 杉並区 | 0 | 0 | 0 | 0 | 0 |
| 16 | 豊島区 | 0 | 0 | 0 | 0 | 0 |
| 17 | 北区 | 0 | 0 | 0 | 0 | 0 |
| 18 | 荒川区 | 2 | 0 | 0 | 0 | 0 |
| 19 | 板橋区 | 0 | 0 | 0 | 0 | 0 |
| 20 | 練馬区 | 0 | 0 | 0 | 0 | 0 |
| 21 | 足立区 | 0 | 0 | 0 | 0 | 0 |
| 22 | 葛飾区 | 0 | 0 | 0 | 0 | 0 |
| 23 | 江戸川区 | 0 | 0 | 0 | 0 | 0 |
| 区部地域　計 | | 5 | 0 | 0 | 0 | 0 |
| 24 | 八王子市 | 12 | 11 | 1 | 10 | 0 |
| 25 | 立川市 | 4 | 2 | 0 | 2 | 0 |
| 26 | 武蔵野市 | 2 | 1 | 0 | 1 | 0 |
| 27 | 三鷹市 | 0 | 0 | 0 | 0 | 0 |
| 28 | 青梅市 | 4 | 0 | 0 | 0 | 0 |
| 29 | 府中市 | 1 | 0 | 0 | 0 | 0 |
| 30 | 昭島市 | 1 | 1 | 0 | 1 | 0 |
| 31 | 調布市 | 0 | 0 | 0 | 0 | 0 |
| 32 | 町田市 | 8 | 6 | 2 | 4 | 0 |
| 33 | 小金井市 | 1 | 0 | 0 | 0 | 0 |
| 34 | 小平市 | 1 | 0 | 0 | 0 | 0 |
| 35 | 日野市 | 5 | 2 | 0 | 1 | 1 |
| 36 | 東村山市 | 1 | 4 | 2 | 2 | 0 |
| 37 | 国分寺市 | 2 | 2 | 1 | 1 | 0 |
| 38 | 国立市 | 1 | 0 | 0 | 0 | 0 |
| 39 | 福生市 | 1 | 0 | 0 | 0 | 0 |
| 40 | 狛江市 | 0 | 0 | 0 | 0 | 0 |
| 41 | 東大和市 | 0 | 0 | 0 | 0 | 0 |
| 42 | 清瀬市 | 0 | 0 | 0 | 0 | 0 |
| 43 | 東久留米市 | 0 | 0 | 0 | 0 | 0 |
| 44 | 武蔵村山市 | 0 | 0 | 0 | 0 | 0 |
| 45 | 多摩市 | 1 | 0 | 0 | 0 | 0 |
| 46 | 稲城市 | 0 | 0 | 0 | 0 | 0 |
| 47 | 羽村市 | 1 | 0 | 0 | 0 | 0 |
| 48 | あきる野市 | 0 | 0 | 0 | 0 | 0 |
| 49 | 西東京市 | 0 | 0 | 0 | 0 | 0 |
| 50 | 瑞穂町 | 1 | 0 | 0 | 0 | 0 |
| 51 | 日の出町 | 0 | 0 | 0 | 0 | 0 |
| 52 | 檜原村 | 0 | 0 | 0 | 0 | 0 |
| 53 | 奥多摩町 | 1 | 1 | 0 | 1 | 0 |
| 多摩地域　計 | | 48 | 30 | 6 | 23 | 1 |
| 54 | 大島町 | 1 | 1 | 0 | 1 | 0 |
| 55 | 利島村 | 5 | 1 | 0 | 1 | 0 |
| 56 | 新島村 | 0 | 2 | 0 | 2 | 0 |
| 57 | 神津島村 | 0 | 1 | 0 | 1 | 0 |
| 58 | 三宅村 | 2 | 1 | 0 | 0 | 1 |
| 59 | 御蔵島村 | 0 | 0 | 0 | 0 | 0 |
| 60 | 八丈町 | 2 | 1 | 0 | 1 | 0 |
| 61 | 青ヶ島村 | 0 | 0 | 0 | 0 | 0 |
| 62 | 小笠原村 | 6 | 1 | 0 | 1 | 0 |
| 島嶼地域　計 | | 16 | 8 | 0 | 7 | 1 |

□令和元年度末現在廃棄物処理行政に従事している職員（委託業者は除く。）
□同一職員が他の資格を有する場合は、それぞれ1人として計上している。

## 5(2) 技術管理者・公害防止管理者（2／2）

| No. | 一部事務組合名 | 技術管理者 | 公害防止管理者 | | | |
|---|---|---|---|---|---|---|
| | | | | 国 | 都一種 | 都二種 |
| 1 | 東京二十三区清掃一部事務組合 | 64 | 348 | 0 | 348 | 0 |
| 2 | ふじみ衛生組合 | 7 | 1 | 0 | 1 | 0 |
| 3 | 柳泉園組合 | 8 | 4 | 0 | 4 | 0 |
| 4 | 湖南衛生組合 | 0 | 0 | 0 | 0 | 0 |
| 5 | 西多摩衛生組合 | 12 | 13 | 5 | 7 | 1 |
| 6 | 多摩川衛生組合 | 4 | 8 | | 4 | 4 |
| 7 | 小平・村山・大和衛生組合 | 6 | 9 | 2 | 7 | 0 |
| 8 | 西秋川衛生組合 | 8 | 5 | 1 | 1 | 3 |
| 9 | 東京たま広域資源循環組合 | 5 | 4 | 0 | 4 | 0 |
| 10 | 多摩ニュータウン環境組合 | 6 | 4 | 1 | 3 | 0 |
| 11 | 浅川清流環境組合 | 2 | 1 | 2 | 2 | 0 |
| 12 | 東京都島嶼町村一部事務組合 | 2 | 0 | 0 | 0 | 0 |
| 一部事務組合　合計 | | 124 | 397 | 11 | 381 | 8 |
| 都　合計 | | 193 | 435 | 17 | 411 | 10 |

□令和元度末現在廃棄物処理行政に従事している職員（委託業者は除く。）
□同一職員が他の資格を有する場合は、それぞれ1人として計上している。

## 5(3) 公務災害（1／2）

| No. | 区市町村名 | 一般職 | | | 技能職 | | | 合計 | | |
|---|---|---|---|---|---|---|---|---|---|---|
| | | 休業 | 非休業 | 計 | 休業 | 非休業 | 計 | 休業 | 非休業 | 計 |
| 1 | 千代田区 | 0 | 0 | 0 | 0 | 0 | 0 | 0 | 0 | 0 |
| 2 | 中央区 | 0 | 0 | 0 | 3 | 0 | 3 | 3 | 0 | 3 |
| 3 | 港区 | 0 | 1 | 1 | 3 | 0 | 3 | 3 | 1 | 4 |
| 4 | 新宿区 | 0 | 0 | 0 | 1 | 5 | 6 | 1 | 5 | 6 |
| 5 | 文京区 | 0 | 0 | 0 | 0 | 1 | 1 | 0 | 1 | 1 |
| 6 | 台東区 | 0 | 0 | 0 | 2 | 4 | 6 | 2 | 4 | 6 |
| 7 | 墨田区 | 2 | 4 | 6 | 0 | 0 | 0 | 2 | 4 | 6 |
| 8 | 江東区 | 0 | 0 | 0 | 1 | 5 | 6 | 1 | 5 | 6 |
| 9 | 品川区 | 0 | 0 | 0 | 1 | 1 | 2 | 1 | 1 | 2 |
| 10 | 目黒区 | 0 | 1 | 1 | 0 | 3 | 3 | 0 | 4 | 4 |
| 11 | 大田区 | 0 | 0 | 0 | 13 | 4 | 17 | 13 | 4 | 17 |
| 12 | 世田谷区 | 0 | 0 | 0 | 4 | 7 | 11 | 4 | 7 | 11 |
| 13 | 渋谷区 | 0 | 0 | 0 | 1 | 0 | 1 | 1 | 0 | 1 |
| 14 | 中野区 | 0 | 0 | 0 | 2 | 0 | 2 | 2 | 0 | 2 |
| 15 | 杉並区 | 0 | 0 | 0 | 3 | 5 | 8 | 3 | 5 | 8 |
| 16 | 豊島区 | 0 | 0 | 0 | 4 | 0 | 4 | 4 | 0 | 4 |
| 17 | 北区 | 0 | 0 | 0 | 2 | 0 | 2 | 2 | 0 | 2 |
| 18 | 荒川区 | 0 | 1 | 1 | 3 | 2 | 5 | 3 | 3 | 6 |
| 19 | 板橋区 | 0 | 0 | 0 | 4 | 6 | 10 | 4 | 6 | 10 |
| 20 | 練馬区 | 0 | 0 | 0 | 4 | 0 | 4 | 4 | 0 | 4 |
| 21 | 足立区 | 0 | 0 | 0 | 2 | 3 | 5 | 2 | 3 | 5 |
| 22 | 葛飾区 | 0 | 0 | 0 | 3 | 8 | 11 | 3 | 8 | 11 |
| 23 | 江戸川区 | 0 | 0 | 0 | 6 | 0 | 6 | 6 | 0 | 6 |
| 区部地域　計 | | 2 | 7 | 9 | 62 | 54 | 116 | 64 | 61 | 125 |
| 24 | 八王子市 | 0 | 0 | 0 | 1 | 1 | 2 | 1 | 1 | 2 |
| 25 | 立川市 | 0 | 1 | 1 | 0 | 0 | 0 | 0 | 1 | 1 |
| 26 | 武蔵野市 | 0 | 0 | 0 | 0 | 0 | 0 | 0 | 0 | 0 |
| 27 | 三鷹市 | 0 | 0 | 0 | 0 | 0 | 0 | 0 | 0 | 0 |
| 28 | 青梅市 | 0 | 0 | 0 | 0 | 0 | 0 | 0 | 0 | 0 |
| 29 | 府中市 | 0 | 0 | 0 | 0 | 0 | 0 | 0 | 0 | 0 |
| 30 | 昭島市 | 0 | 0 | 0 | 0 | 0 | 0 | 0 | 0 | 0 |
| 31 | 調布市 | 0 | 0 | 0 | 0 | 0 | 0 | 0 | 0 | 0 |
| 32 | 町田市 | 0 | 0 | 0 | 0 | 0 | 0 | 0 | 0 | 0 |
| 33 | 小金井市 | 0 | 0 | 0 | 0 | 0 | 0 | 0 | 0 | 0 |
| 34 | 小平市 | 0 | 0 | 0 | 0 | 0 | 0 | 0 | 0 | 0 |
| 35 | 日野市 | 0 | 0 | 0 | 0 | 0 | 0 | 0 | 0 | 0 |
| 36 | 東村山市 | 0 | 0 | 0 | 0 | 0 | 0 | 0 | 0 | 0 |
| 37 | 国分寺市 | 0 | 0 | 0 | 0 | 0 | 0 | 0 | 0 | 0 |
| 38 | 国立市 | 0 | 0 | 0 | 0 | 0 | 0 | 0 | 0 | 0 |
| 39 | 福生市 | 0 | 0 | 0 | 0 | 0 | 0 | 0 | 0 | 0 |
| 40 | 狛江市 | 0 | 0 | 0 | 0 | 0 | 0 | 0 | 0 | 0 |
| 41 | 東大和市 | 0 | 0 | 0 | 0 | 0 | 0 | 0 | 0 | 0 |
| 42 | 清瀬市 | 0 | 0 | 0 | 0 | 0 | 0 | 0 | 0 | 0 |
| 43 | 東久留米市 | 0 | 0 | 0 | 0 | 2 | 2 | 0 | 2 | 2 |
| 44 | 武蔵村山市 | 0 | 0 | 0 | 0 | 0 | 0 | 0 | 0 | 0 |
| 45 | 多摩市 | 0 | 0 | 0 | 0 | 0 | 0 | 0 | 0 | 0 |
| 46 | 稲城市 | 0 | 0 | 0 | 0 | 0 | 0 | 0 | 0 | 0 |
| 47 | 羽村市 | 0 | 1 | 1 | 0 | 0 | 0 | 0 | 1 | 1 |
| 48 | あきる野市 | 0 | 0 | 0 | 0 | 0 | 0 | 0 | 0 | 0 |
| 49 | 西東京市 | 0 | 0 | 0 | 0 | 0 | 0 | 0 | 0 | 0 |
| 50 | 瑞穂町 | 0 | 0 | 0 | 0 | 0 | 0 | 0 | 0 | 0 |
| 51 | 日の出町 | 0 | 0 | 0 | 0 | 0 | 0 | 0 | 0 | 0 |
| 52 | 檜原村 | 0 | 0 | 0 | 0 | 0 | 0 | 0 | 0 | 0 |
| 53 | 奥多摩町 | 0 | 0 | 0 | 0 | 0 | 0 | 0 | 0 | 0 |
| 多摩地域　計 | | 0 | 2 | 2 | 1 | 3 | 4 | 1 | 5 | 6 |
| 54 | 大島町 | 0 | 0 | 0 | 0 | 0 | 0 | 0 | 0 | 0 |
| 55 | 利島村 | 0 | 0 | 0 | 0 | 0 | 0 | 0 | 0 | 0 |
| 56 | 新島村 | 0 | 0 | 0 | 0 | 0 | 0 | 0 | 0 | 0 |
| 57 | 神津島村 | 0 | 0 | 0 | 0 | 0 | 0 | 0 | 0 | 0 |
| 58 | 三宅村 | 0 | 0 | 0 | 0 | 0 | 0 | 0 | 0 | 0 |
| 59 | 御蔵島村 | 0 | 0 | 0 | 0 | 0 | 0 | 0 | 0 | 0 |
| 60 | 八丈町 | 0 | 0 | 0 | 0 | 0 | 0 | 0 | 0 | 0 |
| 61 | 青ヶ島村 | 0 | 0 | 0 | 0 | 0 | 0 | 0 | 0 | 0 |
| 62 | 小笠原村 | 0 | 0 | 0 | 0 | 0 | 0 | 0 | 0 | 0 |
| 島嶼地域　計 | | 0 | 0 | 0 | 0 | 0 | 0 | 0 | 0 | 0 |

□公務災害：地方公務員法に規定する地方公務員の公務上の災害又は通勤による災害をいう。
□休業：地方公務員災害補償法第28条に規定する休業補償を支給された者をいう。

## 5(3) 公務災害（2／2）

| No. | 一部事務組合名 | 一般職 | | | 技能職 | | | 合計 | | |
|---|---|---|---|---|---|---|---|---|---|---|
| | | 休業 | 非休業 | 計 | 休業 | 非休業 | 計 | 休業 | 非休業 | 計 |
| 1 | 東京二十三区清掃一部事務組合 | 1 | 3 | 4 | 1 | 4 | 5 | 2 | 7 | 9 |
| 2 | ふじみ衛生組合 | 0 | 0 | 0 | 0 | 0 | 0 | 0 | 0 | 0 |
| 3 | 柳泉園組合 | 0 | 1 | 1 | 0 | 0 | 0 | 0 | 1 | 2 |
| 4 | 湖南衛生組合 | 0 | 0 | 0 | 0 | 0 | 0 | 0 | 0 | 0 |
| 5 | 西多摩衛生組合 | 0 | 0 | 0 | 0 | 0 | 0 | 0 | 0 | 0 |
| 6 | 多摩川衛生組合 | 0 | 0 | 0 | 0 | 0 | 0 | 0 | 0 | 0 |
| 7 | 小平・村山・大和衛生組合 | 0 | 0 | 0 | 0 | 0 | 0 | 0 | 0 | 0 |
| 8 | 西秋川衛生組合 | 0 | 0 | 0 | 0 | 0 | 0 | 0 | 0 | 0 |
| 9 | 東京たま広域資源循環組合 | 0 | 0 | 0 | 0 | 0 | 0 | 0 | 0 | 0 |
| 10 | 多摩ニュータウン環境組合 | 0 | 0 | 0 | 0 | 0 | 0 | 0 | 0 | 0 |
| 11 | 浅川清流環境組合 | 0 | 0 | 0 | 0 | 0 | 0 | 0 | 0 | 0 |
| 12 | 東京都島嶼町村一部事務組合 | 0 | 0 | 0 | 0 | 0 | 0 | 0 | 0 | 0 |
| 一部事務組合　合計 | | 1 | 4 | 5 | 1 | 4 | 5 | 2 | 8 | 11 |
| 都　合計 | | 3 | 13 | 16 | 64 | 61 | 125 | 67 | 74 | 142 |

□公務災害：地方公務員法に規定する地方公務員の公務上の災害又は通勤による災害をいう。
□休業：地方公務員災害補償法第28条に規定する休業補償を支給された者をいう。

## ■6　収集運搬機材

### (1)　ごみ

（単位：台）

| No. | 区市町村名 | 直営分 | | | | | 委託業者分 | | | | | 合計 | | | | |
|---|---|---|---|---|---|---|---|---|---|---|---|---|---|---|---|---|
| | | 大型車 | 中型車 | 小型車 | その他 | 計 | 大型車 | 中型車 | 小型車 | その他 | 計 | 大型車 | 中型車 | 小型車 | その他 | 計 |
| 1 | 千代田区 | 0 | 0 | 6 | 0 | 6 | 0 | 0 | 27 | 0 | 27 | 0 | 0 | 33 | 0 | 33 |
| 2 | 中央区 | 0 | 2 | 1 | 3 | 6 | 0 | 7 | 14 | 1 | 22 | 0 | 9 | 15 | 4 | 28 |
| 3 | 港区 | 0 | 0 | 13 | 0 | 13 | 0 | 2 | 46 | 0 | 48 | 0 | 2 | 59 | 0 | 61 |
| 4 | 新宿区 | 0 | 0 | 38 | 9 | 47 | 0 | 0 | 97 | 0 | 97 | 0 | 0 | 135 | 9 | 144 |
| 5 | 文京区 | 0 | 0 | 12 | 3 | 15 | 0 | 1 | 26 | 6 | 33 | 0 | 1 | 38 | 9 | 48 |
| 6 | 台東区 | 0 | 0 | 6 | 1 | 7 | 0 | 0 | 90 | 0 | 90 | 0 | 0 | 96 | 1 | 97 |
| 7 | 墨田区 | 0 | 0 | 3 | 7 | 10 | 0 | 1 | 10 | 26 | 37 | 0 | 1 | 13 | 33 | 47 |
| 8 | 江東区 | 0 | 0 | 14 | 0 | 14 | 3 | 0 | 86 | 0 | 89 | 3 | 0 | 100 | 0 | 103 |
| 9 | 品川区 | 0 | 0 | 10 | 5 | 15 | 0 | 32 | 20 | 0 | 52 | 0 | 32 | 30 | 5 | 67 |
| 10 | 目黒区 | 0 | 0 | 8 | 10 | 18 | 0 | 2 | 44 | 10 | 56 | 0 | 2 | 52 | 20 | 74 |
| 11 | 大田区 | 0 | 0 | 6 | 12 | 18 | 0 | 3 | 79 | 8 | 90 | 0 | 3 | 85 | 20 | 108 |
| 12 | 世田谷区 | 0 | 0 | 11 | 18 | 29 | 0 | 5 | 34 | 10 | 49 | 0 | 5 | 45 | 28 | 78 |
| 13 | 渋谷区 | 0 | 0 | 8 | 12 | 20 | 0 | 0 | 30 | 5 | 35 | 0 | 0 | 38 | 17 | 55 |
| 14 | 中野区 | 0 | 0 | 10 | 6 | 16 | 0 | 0 | 43 | 2 | 45 | 0 | 0 | 53 | 8 | 61 |
| 15 | 杉並区 | 0 | 0 | 41 | 0 | 41 | 0 | 0 | 175 | 0 | 175 | 0 | 0 | 216 | 0 | 216 |
| 16 | 豊島区 | 0 | 0 | 14 | 11 | 25 | 3 | 2 | 16 | 20 | 41 | 3 | 2 | 30 | 31 | 66 |
| 17 | 北区 | 0 | 0 | 11 | 0 | 11 | 0 | 1 | 35 | 0 | 36 | 0 | 1 | 46 | 0 | 47 |
| 18 | 荒川区 | 0 | 0 | 4 | 4 | 8 | 0 | 2 | 4 | 1 | 7 | 0 | 2 | 8 | 5 | 15 |
| 19 | 板橋区 | 0 | 2 | 14 | 0 | 16 | 4 | 0 | 43 | 0 | 47 | 4 | 2 | 57 | 0 | 63 |
| 20 | 練馬区 | 0 | 2 | 10 | 8 | 20 | 0 | 2 | 90 | 5 | 97 | 0 | 4 | 100 | 13 | 117 |
| 21 | 足立区 | 0 | 0 | 14 | 5 | 19 | 0 | 2 | 35 | 3 | 40 | 0 | 2 | 49 | 8 | 59 |
| 22 | 葛飾区 | 0 | 0 | 11 | 7 | 18 | 0 | 0 | 0 | 0 | 0 | 0 | 0 | 11 | 7 | 18 |
| 23 | 江戸川区 | 0 | 5 | 8 | 13 | 26 | 0 | 5 | 64 | 0 | 69 | 0 | 10 | 72 | 13 | 95 |
| | (23区雇上分) | 0 | 0 | 0 | 0 | 0 | 172 | 98 | 1,469 | 0 | 1,739 | 172 | 98 | 1,469 | 0 | 1,739 |
| 区部地域　計 | | 0 | 11 | 273 | 134 | 418 | 182 | 165 | 2,577 | 97 | 3,021 | 182 | 176 | 2,850 | 231 | 3,439 |
| 24 | 八王子市 | 0 | 7 | 112 | 0 | 119 | 4 | 117 | 121 | 0 | 242 | 4 | 124 | 233 | 0 | 361 |
| 25 | 立川市 | 0 | 0 | 2 | 0 | 2 | 2 | 4 | 101 | 0 | 107 | 2 | 4 | 103 | 0 | 109 |
| 26 | 武蔵野市 | 0 | 0 | 0 | 0 | 0 | 0 | 87 | 18 | 0 | 105 | 0 | 87 | 18 | 0 | 105 |
| 27 | 三鷹市 | 0 | 0 | 2 | 0 | 2 | 0 | 38 | 2 | 0 | 40 | 0 | 38 | 4 | 0 | 42 |
| 28 | 青梅市 | 0 | 0 | 2 | 0 | 2 | 1 | 2 | 57 | 0 | 60 | 1 | 2 | 59 | 0 | 62 |
| 29 | 府中市 | 0 | 0 | 0 | 0 | 0 | 0 | 79 | 4 | 1 | 84 | 0 | 79 | 4 | 1 | 84 |
| 30 | 昭島市 | 0 | 7 | 0 | 0 | 7 | 1 | 3 | 32 | 0 | 36 | 1 | 10 | 32 | 0 | 43 |
| 31 | 調布市 | 0 | 6 | 7 | 0 | 13 | 2 | 112 | 0 | 0 | 114 | 2 | 118 | 7 | 0 | 127 |
| 32 | 町田市 | 2 | 0 | 19 | 2 | 23 | 5 | 1 | 44 | 4 | 54 | 7 | 1 | 63 | 6 | 77 |
| 33 | 小金井市 | 0 | 0 | 2 | 0 | 2 | 0 | 21 | 29 | 0 | 50 | 0 | 21 | 31 | 0 | 52 |
| 34 | 小平市 | 0 | 0 | 0 | 0 | 0 | 0 | 71 | 34 | 0 | 105 | 0 | 71 | 34 | 0 | 105 |
| 35 | 日野市 | 0 | 0 | 0 | 0 | 0 | 0 | 59 | 0 | 0 | 59 | 0 | 59 | 0 | 0 | 59 |
| 36 | 東村山市 | 0 | 0 | 0 | 0 | 0 | 0 | 50 | 0 | 0 | 50 | 0 | 50 | 0 | 0 | 50 |
| 37 | 国分寺市 | 0 | 1 | 3 | 0 | 4 | 2 | 1 | 68 | 0 | 71 | 2 | 2 | 71 | 0 | 75 |
| 38 | 国立市 | 0 | 0 | 0 | 0 | 0 | 2 | 34 | 4 | 0 | 40 | 2 | 34 | 4 | 0 | 40 |
| 39 | 福生市 | 0 | 0 | 0 | 0 | 0 | 0 | 9 | 27 | 0 | 36 | 0 | 9 | 27 | 0 | 36 |
| 40 | 狛江市 | 0 | 0 | 1 | 0 | 1 | 0 | 12 | 29 | 0 | 41 | 0 | 12 | 30 | 0 | 42 |
| 41 | 東大和市 | 0 | 0 | 0 | 0 | 0 | 0 | 21 | 18 | 1 | 40 | 0 | 21 | 18 | 1 | 40 |
| 42 | 清瀬市 | 0 | 0 | 9 | 0 | 9 | 0 | 14 | 0 | 0 | 14 | 0 | 14 | 9 | 0 | 23 |
| 43 | 東久留米市 | 0 | 2 | 9 | 0 | 11 | 0 | 54 | 0 | 0 | 54 | 0 | 56 | 9 | 0 | 65 |
| 44 | 武蔵村山市 | 0 | 0 | 0 | 0 | 0 | 0 | 13 | 9 | 0 | 22 | 0 | 13 | 9 | 0 | 22 |
| 45 | 多摩市 | 0 | 0 | 2 | 2 | 4 | 0 | 32 | 21 | 0 | 53 | 0 | 32 | 23 | 2 | 57 |
| 46 | 稲城市 | 0 | 0 | 1 | 0 | 1 | 0 | 1 | 28 | 0 | 29 | 0 | 1 | 29 | 0 | 30 |
| 47 | 羽村市 | 0 | 0 | 0 | 0 | 0 | 1 | 2 | 22 | 0 | 25 | 1 | 2 | 22 | 0 | 25 |
| 48 | あきる野市 | 0 | 0 | 0 | 0 | 0 | 0 | 40 | 32 | 0 | 72 | 0 | 40 | 32 | 0 | 72 |
| 49 | 西東京市 | 0 | 0 | 14 | 0 | 14 | 0 | 88 | 78 | 0 | 166 | 0 | 88 | 92 | 0 | 180 |
| 50 | 瑞穂町 | 0 | 0 | 1 | 0 | 1 | 1 | 5 | 30 | 0 | 36 | 1 | 5 | 31 | 0 | 37 |
| 51 | 日の出町 | 0 | 0 | 0 | 0 | 0 | 0 | 6 | 2 | 8 | 16 | 0 | 6 | 2 | 8 | 16 |
| 52 | 檜原村 | 0 | 0 | 0 | 0 | 0 | 0 | 0 | 2 | 1 | 3 | 0 | 0 | 2 | 1 | 3 |
| 53 | 奥多摩町 | 0 | 8 | 0 | 0 | 8 | 0 | 0 | 0 | 0 | 0 | 0 | 8 | 0 | 0 | 8 |
| | (一部事務組合分) | 0 | 0 | 0 | 0 | 0 | 6 | 0 | 0 | 4 | 10 | 6 | 0 | 0 | 4 | 10 |
| 多摩地域　計 | | 2 | 31 | 186 | 4 | 223 | 27 | 976 | 812 | 19 | 1,834 | 29 | 1,007 | 998 | 23 | 2,057 |
| 54 | 大島町 | 0 | 0 | 0 | 0 | 0 | 0 | 0 | 9 | 0 | 9 | 0 | 0 | 9 | 0 | 9 |
| 55 | 利島村 | 1 | 0 | 2 | 0 | 3 | 0 | 1 | 2 | 0 | 3 | 1 | 1 | 4 | 0 | 6 |
| 56 | 新島村 | 0 | 0 | 4 | 0 | 4 | 0 | 1 | 3 | 0 | 4 | 0 | 1 | 7 | 0 | 8 |
| 57 | 神津島村 | 0 | 0 | 4 | 0 | 4 | 0 | 0 | 0 | 0 | 0 | 0 | 0 | 4 | 0 | 4 |
| 58 | 三宅村 | 0 | 0 | 0 | 0 | 0 | 0 | 4 | 0 | 0 | 4 | 0 | 4 | 0 | 0 | 4 |
| 59 | 御蔵島村 | 0 | 0 | 1 | 0 | 1 | 0 | 0 | 0 | 0 | 0 | 0 | 0 | 1 | 0 | 1 |
| 60 | 八丈町 | 0 | 2 | 0 | 0 | 2 | 0 | 5 | 4 | 0 | 9 | 0 | 7 | 4 | 0 | 11 |
| 61 | 青ヶ島村 | 0 | 1 | 1 | 0 | 2 | 0 | 0 | 0 | 0 | 0 | 0 | 1 | 1 | 0 | 2 |
| 62 | 小笠原村 | 0 | 3 | 11 | 0 | 14 | 0 | 0 | 0 | 0 | 0 | 0 | 3 | 11 | 0 | 14 |
| 島嶼地域　計 | | 1 | 6 | 23 | 0 | 30 | 0 | 11 | 18 | 0 | 29 | 1 | 17 | 41 | 0 | 59 |
| 都　合計 | | 3 | 48 | 482 | 138 | 671 | 209 | 1,152 | 3,407 | 116 | 4,884 | 212 | 1,200 | 3,889 | 254 | 5,555 |

□令和元年度末現在の使用台数。23区の雇上業者は、委託業者分として数字を出している。
□大型車（ごみ）：積載量5t以上又は容積10m$^3$以上の車両をいう。
□中型車（ごみ）：積載量5t未満2tを超える車両又は容積10m$^3$未満4m$^3$を超える車両をいう。
□小型車（ごみ）：積載量2t以下又は容積4m$^3$以下の車両をいう。

## 6(2) し尿

（単位：台）

| No. | 区市町村名 | 直営分 | | | | | 委託業者分 | | | | | 合計 | | | | |
|---|---|---|---|---|---|---|---|---|---|---|---|---|---|---|---|---|
| | | 大型車 | 中型車 | 小型車 | その他 | 計 | 大型車 | 中型車 | 小型車 | その他 | 計 | 大型車 | 中型車 | 小型車 | その他 | 計 |
| 1 | 千代田区 | 0 | 0 | 0 | 0 | 0 | 0 | 0 | 0 | 0 | 0 | 0 | 0 | 0 | 0 | 0 |
| 2 | 中央区 | 0 | 0 | 0 | 0 | 0 | 0 | 0 | 0 | 0 | 0 | 0 | 0 | 0 | 0 | 0 |
| 3 | 港区 | 0 | 0 | 0 | 0 | 0 | 0 | 0 | 0 | 0 | 0 | 0 | 0 | 0 | 0 | 0 |
| 4 | 新宿区 | 0 | 0 | 0 | 0 | 0 | 0 | 0 | 0 | 0 | 0 | 0 | 0 | 0 | 0 | 0 |
| 5 | 文京区 | 0 | 0 | 0 | 0 | 0 | 0 | 0 | 0 | 0 | 0 | 0 | 0 | 0 | 0 | 0 |
| 6 | 台東区 | 0 | 0 | 0 | 0 | 0 | 0 | 0 | 0 | 0 | 0 | 0 | 0 | 0 | 0 | 0 |
| 7 | 墨田区 | 0 | 0 | 0 | 0 | 0 | 0 | 0 | 0 | 0 | 0 | 0 | 0 | 0 | 0 | 0 |
| 8 | 江東区 | 0 | 0 | 0 | 0 | 0 | 0 | 0 | 0 | 0 | 0 | 0 | 0 | 0 | 0 | 0 |
| 9 | 品川区 | 0 | 0 | 0 | 0 | 0 | 0 | 0 | 0 | 0 | 0 | 0 | 0 | 0 | 0 | 0 |
| 10 | 目黒区 | 0 | 0 | 0 | 0 | 0 | 0 | 0 | 0 | 0 | 0 | 0 | 0 | 0 | 0 | 0 |
| 11 | 大田区 | 0 | 0 | 0 | 0 | 0 | 0 | 0 | 0 | 0 | 0 | 0 | 0 | 0 | 0 | 0 |
| 12 | 世田谷区 | 0 | 0 | 0 | 0 | 0 | 0 | 0 | 1 | 1 | 2 | 0 | 0 | 1 | 1 | 2 |
| 13 | 渋谷区 | 0 | 0 | 0 | 0 | 0 | 0 | 0 | 0 | 0 | 0 | 0 | 0 | 0 | 0 | 0 |
| 14 | 中野区 | 0 | 0 | 0 | 0 | 0 | 0 | 0 | 0 | 0 | 0 | 0 | 0 | 0 | 0 | 0 |
| 15 | 杉並区 | 0 | 0 | 0 | 0 | 0 | 0 | 0 | 2 | 0 | 2 | 0 | 0 | 2 | 0 | 2 |
| 16 | 豊島区 | 0 | 0 | 0 | 0 | 0 | 0 | 0 | 0 | 0 | 0 | 0 | 0 | 0 | 0 | 0 |
| 17 | 北区 | 0 | 0 | 0 | 0 | 0 | 0 | 0 | 0 | 0 | 0 | 0 | 0 | 0 | 0 | 0 |
| 18 | 荒川区 | 0 | 0 | 0 | 0 | 0 | 0 | 0 | 0 | 0 | 0 | 0 | 0 | 0 | 0 | 0 |
| 19 | 板橋区 | 0 | 0 | 0 | 0 | 0 | 0 | 0 | 1 | 0 | 1 | 0 | 0 | 1 | 0 | 1 |
| 20 | 練馬区 | 0 | 0 | 0 | 0 | 0 | 0 | 0 | 1 | 0 | 1 | 0 | 0 | 1 | 0 | 1 |
| 21 | 足立区 | 0 | 0 | 0 | 0 | 0 | 0 | 0 | 1 | 0 | 1 | 0 | 0 | 1 | 0 | 1 |
| 22 | 葛飾区 | 0 | 0 | 0 | 0 | 0 | 0 | 0 | 2 | 0 | 2 | 0 | 0 | 2 | 0 | 2 |
| 23 | 江戸川区 | 0 | 0 | 0 | 0 | 0 | 0 | 0 | 1 | 0 | 1 | 0 | 0 | 1 | 0 | 1 |
| | （23区雇上分） | 0 | 0 | 0 | 0 | 0 | 0 | 1 | 0 | 0 | 1 | 0 | 1 | 0 | 0 | 1 |
| 区部地域　計 | | 0 | 0 | 0 | 0 | 0 | 0 | 1 | 9 | 1 | 11 | 0 | 1 | 9 | 1 | 11 |
| 24 | 八王子市 | 0 | 1 | 6 | 0 | 7 | 0 | 0 | 0 | 0 | 0 | 0 | 1 | 6 | 0 | 7 |
| 25 | 立川市 | 0 | 0 | 0 | 0 | 0 | 0 | 0 | 1 | 0 | 1 | 0 | 0 | 1 | 0 | 1 |
| 26 | 武蔵野市 | 0 | 0 | 0 | 0 | 0 | 0 | 3 | 0 | 0 | 3 | 0 | 3 | 0 | 0 | 3 |
| 27 | 三鷹市 | 0 | 0 | 0 | 0 | 0 | 0 | 0 | 1 | 0 | 1 | 0 | 0 | 1 | 0 | 1 |
| 28 | 青梅市 | 0 | 0 | 0 | 0 | 0 | 0 | 2 | 6 | 0 | 8 | 0 | 2 | 6 | 0 | 8 |
| 29 | 府中市 | 0 | 0 | 0 | 0 | 0 | 0 | 0 | 1 | 0 | 1 | 0 | 0 | 1 | 0 | 1 |
| 30 | 昭島市 | 0 | 0 | 0 | 0 | 0 | 0 | 0 | 2 | 0 | 2 | 0 | 0 | 2 | 0 | 2 |
| 31 | 調布市 | 0 | 0 | 0 | 0 | 0 | 0 | 6 | 1 | 0 | 7 | 0 | 6 | 1 | 0 | 7 |
| 32 | 町田市 | 0 | 0 | 0 | 0 | 0 | 0 | 0 | 2 | 0 | 2 | 0 | 0 | 2 | 0 | 2 |
| 33 | 小金井市 | 0 | 0 | 0 | 0 | 0 | 0 | 0 | 2 | 0 | 2 | 0 | 0 | 2 | 0 | 2 |
| 34 | 小平市 | 0 | 0 | 0 | 0 | 0 | 0 | 1 | 2 | 0 | 3 | 0 | 1 | 2 | 0 | 3 |
| 35 | 日野市 | 0 | 0 | 1 | 0 | 1 | 0 | 1 | 0 | 0 | 1 | 0 | 1 | 1 | 0 | 2 |
| 36 | 東村山市 | 0 | 0 | 0 | 0 | 0 | 0 | 5 | 0 | 0 | 5 | 0 | 5 | 0 | 0 | 5 |
| 37 | 国分寺市 | 0 | 0 | 0 | 0 | 0 | 0 | 0 | 5 | 0 | 5 | 0 | 0 | 5 | 0 | 5 |
| 38 | 国立市 | 0 | 0 | 0 | 0 | 0 | 0 | 1 | 0 | 0 | 1 | 0 | 1 | 0 | 0 | 1 |
| 39 | 福生市 | 0 | 0 | 0 | 0 | 0 | 0 | 0 | 1 | 0 | 1 | 0 | 0 | 1 | 0 | 1 |
| 40 | 狛江市 | 0 | 0 | 0 | 0 | 0 | 0 | 2 | 1 | 0 | 3 | 0 | 2 | 1 | 0 | 3 |
| 41 | 東大和市 | 0 | 0 | 0 | 0 | 0 | 0 | 2 | 2 | 0 | 4 | 0 | 2 | 2 | 0 | 4 |
| 42 | 清瀬市 | 0 | 0 | 0 | 0 | 0 | 0 | 0 | 0 | 0 | 0 | 0 | 0 | 0 | 0 | 0 |
| 43 | 東久留米市 | 0 | 0 | 3 | 0 | 3 | 0 | 0 | 0 | 0 | 0 | 0 | 0 | 3 | 0 | 3 |
| 44 | 武蔵村山市 | 0 | 0 | 0 | 0 | 0 | 0 | 0 | 1 | 0 | 1 | 0 | 0 | 1 | 0 | 1 |
| 45 | 多摩市 | 0 | 0 | 0 | 0 | 0 | 0 | 0 | 0 | 0 | 0 | 0 | 0 | 0 | 0 | 0 |
| 46 | 稲城市 | 0 | 0 | 0 | 0 | 0 | 0 | 2 | 0 | 0 | 2 | 0 | 2 | 0 | 0 | 2 |
| 47 | 羽村市 | 0 | 0 | 0 | 0 | 0 | 0 | 1 | 0 | 0 | 1 | 0 | 1 | 0 | 0 | 1 |
| 48 | あきる野市 | 0 | 0 | 0 | 0 | 0 | 0 | 1 | 3 | 0 | 4 | 0 | 1 | 3 | 0 | 4 |
| 49 | 西東京市 | 0 | 0 | 0 | 0 | 0 | 0 | 1 | 0 | 0 | 1 | 0 | 1 | 0 | 0 | 1 |
| 50 | 瑞穂町 | 0 | 0 | 0 | 0 | 0 | 1 | 0 | 2 | 0 | 3 | 1 | 0 | 2 | 0 | 3 |
| 51 | 日の出町 | 0 | 0 | 0 | 0 | 0 | 0 | 0 | 1 | 0 | 1 | 0 | 0 | 1 | 0 | 1 |
| 52 | 檜原村 | 0 | 0 | 0 | 0 | 0 | 0 | 0 | 4 | 0 | 4 | 0 | 0 | 4 | 0 | 4 |
| 53 | 奥多摩町 | 0 | 0 | 0 | 0 | 0 | 0 | 0 | 0 | 0 | 0 | 0 | 0 | 0 | 0 | 0 |
| 多摩地域　計 | | 0 | 1 | 10 | 0 | 11 | 1 | 28 | 38 | 0 | 67 | 1 | 29 | 48 | 0 | 78 |
| 54 | 大島町 | 0 | 0 | 0 | 0 | 0 | 4 | 7 | 2 | 0 | 13 | 4 | 7 | 2 | 0 | 13 |
| 55 | 利島村 | 0 | 0 | 1 | 0 | 1 | 0 | 0 | 0 | 0 | 0 | 0 | 0 | 1 | 0 | 1 |
| 56 | 新島村 | 0 | 0 | 1 | 0 | 1 | 0 | 0 | 1 | 0 | 1 | 0 | 0 | 2 | 0 | 2 |
| 57 | 神津島村 | 0 | 0 | 2 | 0 | 2 | 0 | 0 | 0 | 0 | 0 | 0 | 0 | 2 | 0 | 2 |
| 58 | 三宅村 | 0 | 0 | 0 | 0 | 0 | 0 | 1 | 0 | 0 | 1 | 0 | 1 | 0 | 0 | 1 |
| 59 | 御蔵島村 | 0 | 0 | 1 | 0 | 1 | 0 | 0 | 0 | 0 | 0 | 0 | 0 | 1 | 0 | 1 |
| 60 | 八丈町 | 0 | 2 | 1 | 1 | 4 | 0 | 5 | 1 | 0 | 6 | 2 | 7 | 2 | 1 | 10 |
| 61 | 青ヶ島村 | 1 | 1 | 0 | 0 | 2 | 0 | 0 | 0 | 0 | 0 | 1 | 1 | 0 | 0 | 2 |
| 62 | 小笠原村 | 0 | 0 | 0 | 0 | 0 | 0 | 1 | 1 | 2 | 4 | 0 | 1 | 1 | 2 | 4 |
| 島嶼地域　計 | | 1 | 3 | 6 | 1 | 11 | 4 | 14 | 5 | 2 | 25 | 7 | 17 | 11 | 3 | 36 |
| 都　合計 | | 1 | 4 | 16 | 1 | 22 | 5 | 43 | 52 | 3 | 103 | 8 | 47 | 68 | 4 | 127 |

□令和元度末現在の使用台数。23区の雇上業者は、委託業者分として数字を出している。
□大型車（し尿）：積載量5．4kl以上の車両をいう。
□中型車（し尿）：積載量5．4kl未満1．8klを超える車両をいう。
□小型車（し尿）：積載量1．8kl以下の車両をいう。

## ■7　委託・許可件数

（単位：件）

| No. | 区市町村名 | ごみ | | | | | | | | し尿 | | | | | | | | 浄化槽清掃業 |
|---|---|---|---|---|---|---|---|---|---|---|---|---|---|---|---|---|---|---|
| | | 委託業（法第6条の2） | | | | 許可業（法第7条） | | | | 委託業（法第6条の2） | | | | 許可業（法第7条） | | | | |
| | | 収集運搬 | 中間処理 | 最終処分 | 計 | 収集運搬 | 中間処理 | 最終処分 | 計 | 収集運搬 | 中間処理 | 最終処分 | 計 | 収集運搬 | 中間処理 | 最終処分 | 計 | |
| 1 | 千代田区 | 0 | 0 | 0 | 0 | 308 | 0 | 0 | 308 | 0 | 0 | 0 | 0 | 45 | 0 | 0 | 45 | 44 |
| 2 | 中央区 | 7 | 8 | 0 | 15 | 316 | 0 | 0 | 316 | 0 | 0 | 0 | 0 | 45 | 0 | 0 | 45 | 0 |
| 3 | 港区 | 6 | 3 | 4 | 13 | 322 | 0 | 0 | 322 | 0 | 0 | 0 | 0 | 46 | 0 | 0 | 46 | 46 |
| 4 | 新宿区 | 0 | 0 | 0 | 0 | 283 | 0 | 0 | 283 | 0 | 0 | 0 | 0 | 45 | 0 | 0 | 45 | 44 |
| 5 | 文京区 | 4 | 11 | 1 | 16 | 273 | 0 | 0 | 273 | 0 | 0 | 0 | 0 | 45 | 0 | 0 | 45 | 0 |
| 6 | 台東区 | 13 | 10 | 0 | 23 | 292 | 0 | 0 | 292 | 0 | 0 | 0 | 0 | 0 | 0 | 0 | 0 | 0 |
| 7 | 墨田区 | 0 | 0 | 0 | 0 | 253 | 2 | 0 | 255 | 0 | 0 | 0 | 0 | 24 | 0 | 0 | 24 | 0 |
| 8 | 江東区 | 6 | 4 | 0 | 10 | 338 | 3 | 0 | 341 | 0 | 0 | 0 | 0 | 46 | 1 | 0 | 47 | 45 |
| 9 | 品川区 | 0 | 0 | 0 | 0 | 292 | 1 | 0 | 293 | 0 | 0 | 0 | 0 | 45 | 0 | 0 | 45 | 45 |
| 10 | 目黒区 | 8 | 5 | 0 | 13 | 258 | 0 | 0 | 258 | 0 | 0 | 0 | 0 | 45 | 0 | 0 | 45 | 0 |
| 11 | 大田区 | 0 | 0 | 0 | 0 | 268 | 8 | 0 | 276 | 0 | 0 | 0 | 0 | 46 | 1 | 0 | 47 | 45 |
| 12 | 世田谷区 | 23 | 1 | 0 | 24 | 275 | 1 | 0 | 276 | 1 | 0 | 0 | 1 | 46 | 0 | 0 | 46 | 45 |
| 13 | 渋谷区 | 3 | 4 | 0 | 7 | 292 | 0 | 0 | 292 | 0 | 0 | 0 | 0 | 45 | 0 | 0 | 45 | 0 |
| 14 | 中野区 | 37 | 10 | 9 | 56 | 243 | 0 | 0 | 243 | 0 | 0 | 0 | 0 | 46 | 0 | 0 | 46 | 345 |
| 15 | 杉並区 | 5 | 5 | 0 | 10 | 245 | 1 | 0 | 246 | 1 | 0 | 0 | 1 | 46 | 0 | 0 | 46 | 0 |
| 16 | 豊島区 | 15 | 0 | 0 | 15 | 276 | 0 | 0 | 276 | 0 | 0 | 0 | 0 | 45 | 0 | 0 | 45 | 0 |
| 17 | 北区 | 7 | 11 | 0 | 18 | 270 | 1 | 0 | 271 | 0 | 0 | 0 | 0 | 45 | 0 | 0 | 45 | 45 |
| 18 | 荒川区 | 0 | 0 | 0 | 0 | 258 | 3 | 0 | 261 | 0 | 0 | 0 | 0 | 46 | 0 | 0 | 46 | 45 |
| 19 | 板橋区 | 0 | 0 | 0 | 0 | 273 | 3 | 0 | 276 | 0 | 0 | 0 | 0 | 46 | 1 | 0 | 47 | 45 |
| 20 | 練馬区 | 0 | 0 | 0 | 0 | 253 | 0 | 0 | 253 | 0 | 0 | 0 | 0 | 46 | 0 | 0 | 46 | 46 |
| 21 | 足立区 | 10 | 15 | 1 | 26 | 300 | 8 | 0 | 308 | 1 | 0 | 0 | 1 | 46 | 0 | 0 | 46 | 45 |
| 22 | 葛飾区 | 0 | 0 | 0 | 0 | 269 | 1 | 0 | 270 | 1 | 0 | 0 | 1 | 45 | 0 | 0 | 45 | 45 |
| 23 | 江戸川区 | 6 | 4 | 0 | 10 | 278 | 3 | 0 | 281 | 1 | 0 | 0 | 1 | 46 | 0 | 0 | 46 | 45 |
| 区部地域　計 | | 150 | 91 | 15 | 256 | 6,435 | 35 | 0 | 6,470 | 5 | 0 | 0 | 5 | 980 | 3 | 0 | 983 | 975 |
| 24 | 八王子市 | 39 | 17 | 0 | 56 | 84 | 3 | 0 | 87 | 0 | 0 | 0 | 0 | 11 | 0 | 0 | 11 | 0 |
| 25 | 立川市 | 13 | 3 | 0 | 16 | 43 | 0 | 0 | 43 | 1 | 0 | 0 | 1 | 1 | 0 | 0 | 1 | 1 |
| 26 | 武蔵野市 | 13 | 2 | 0 | 15 | 22 | 0 | 0 | 22 | 1 | 0 | 0 | 1 | 1 | 0 | 0 | 1 | 0 |
| 27 | 三鷹市 | 20 | 0 | 0 | 20 | 19 | 0 | 0 | 19 | 1 | 0 | 0 | 1 | 1 | 0 | 0 | 1 | 1 |
| 28 | 青梅市 | 8 | 0 | 0 | 8 | 48 | 2 | 0 | 50 | 1 | 1 | 0 | 2 | 0 | 0 | 0 | 0 | 1 |
| 29 | 府中市 | 4 | 0 | 5 | 9 | 38 | 2 | 0 | 40 | 1 | 0 | 0 | 1 | 1 | 0 | 0 | 1 | 1 |
| 30 | 昭島市 | 3 | 2 | 13 | 18 | 37 | 0 | 0 | 37 | 1 | 0 | 0 | 1 | 0 | 0 | 0 | 0 | 0 |
| 31 | 調布市 | 2 | 0 | 0 | 2 | 46 | 0 | 0 | 46 | 0 | 0 | 0 | 0 | 4 | 0 | 0 | 4 | 0 |
| 32 | 町田市 | 28 | 13 | 0 | 41 | 71 | 1 | 0 | 72 | 1 | 0 | 0 | 1 | 2 | 0 | 0 | 2 | 2 |
| 33 | 小金井市 | 13 | 28 | 0 | 41 | 34 | 0 | 0 | 34 | 1 | 0 | 0 | 1 | 0 | 0 | 0 | 0 | 1 |
| 34 | 小平市 | 14 | 10 | 0 | 24 | 36 | 0 | 0 | 36 | 1 | 0 | 0 | 1 | 3 | 0 | 0 | 3 | 0 |
| 35 | 日野市 | 6 | 5 | 0 | 11 | 60 | 0 | 0 | 60 | 1 | 0 | 0 | 1 | 3 | 0 | 0 | 3 | 2 |
| 36 | 東村山市 | 4 | 12 | 1 | 17 | 26 | 0 | 0 | 26 | 2 | 0 | 0 | 2 | 2 | 0 | 0 | 2 | 2 |
| 37 | 国分寺市 | 0 | 0 | 0 | 0 | 38 | 0 | 0 | 38 | 0 | 0 | 0 | 0 | 2 | 0 | 0 | 2 | 0 |
| 38 | 国立市 | 4 | 6 | 0 | 10 | 23 | 2 | 0 | 25 | 1 | 0 | 0 | 1 | 0 | 0 | 0 | 0 | 2 |
| 39 | 福生市 | 5 | 1 | 0 | 6 | 37 | 0 | 0 | 37 | 1 | 0 | 0 | 1 | 0 | 0 | 0 | 0 | 1 |
| 40 | 狛江市 | 2 | 1 | 0 | 3 | 20 | 0 | 0 | 20 | 0 | 0 | 0 | 0 | 1 | 0 | 0 | 1 | 0 |
| 41 | 東大和市 | 3 | 0 | 0 | 3 | 28 | 0 | 0 | 28 | 1 | 0 | 0 | 1 | 1 | 0 | 0 | 1 | 0 |
| 42 | 清瀬市 | 4 | 0 | 0 | 4 | 39 | 0 | 1 | 40 | 1 | 0 | 0 | 1 | 4 | 0 | 0 | 4 | 0 |
| 43 | 東久留米市 | 5 | 3 | 0 | 8 | 49 | 0 | 0 | 49 | 2 | 0 | 0 | 2 | 3 | 0 | 0 | 3 | 3 |
| 44 | 武蔵村山市 | 1 | 0 | 0 | 1 | 29 | 2 | 0 | 31 | 1 | 0 | 0 | 1 | 1 | 0 | 0 | 1 | 0 |
| 45 | 多摩市 | 8 | 0 | 0 | 8 | 20 | 0 | 0 | 20 | 1 | 0 | 0 | 1 | 3 | 0 | 0 | 3 | 3 |
| 46 | 稲城市 | 3 | 0 | 0 | 3 | 20 | 1 | 0 | 21 | 1 | 0 | 0 | 1 | 0 | 0 | 0 | 0 | 3 |
| 47 | 羽村市 | 3 | 1 | 0 | 4 | 39 | 2 | 0 | 41 | 1 | 0 | 0 | 1 | 1 | 0 | 0 | 1 | 0 |
| 48 | あきる野市 | 4 | 0 | 0 | 4 | 17 | 0 | 0 | 17 | 2 | 0 | 0 | 2 | 2 | 0 | 0 | 2 | 2 |
| 49 | 西東京市 | 9 | 0 | 0 | 9 | 51 | 0 | 0 | 51 | 1 | 0 | 0 | 1 | 1 | 0 | 0 | 1 | 0 |
| 50 | 瑞穂町 | 10 | 12 | 0 | 22 | 39 | 1 | 0 | 40 | 2 | 0 | 0 | 2 | 1 | 0 | 0 | 1 | 1 |
| 51 | 日の出町 | 2 | 0 | 0 | 2 | 10 | 3 | 0 | 13 | 1 | 0 | 0 | 1 | 1 | 0 | 0 | 1 | 1 |
| 52 | 檜原村 | 1 | 0 | 0 | 1 | 3 | 0 | 0 | 3 | 1 | 0 | 0 | 1 | 0 | 0 | 0 | 0 | 1 |
| 53 | 奥多摩町 | 1 | 0 | 0 | 1 | 6 | 0 | 0 | 6 | 1 | 0 | 0 | 1 | 1 | 0 | 0 | 1 | 1 |
| 多摩地域　計 | | 232 | 116 | 19 | 367 | 1,032 | 19 | 1 | 1,052 | 30 | 1 | 0 | 31 | 51 | 0 | 0 | 51 | 29 |
| 54 | 大島町 | 4 | 4 | 1 | 9 | 1 | 0 | 0 | 1 | 2 | 0 | 1 | 3 | 0 | 0 | 0 | 0 | 0 |
| 55 | 利島村 | 3 | 1 | 1 | 5 | 0 | 0 | 0 | 0 | 1 | 2 | 0 | 3 | 0 | 0 | 0 | 0 | 0 |
| 56 | 新島村 | 2 | 2 | 2 | 6 | 0 | 0 | 0 | 0 | 2 | 0 | 0 | 2 | 0 | 0 | 0 | 0 | 1 |
| 57 | 神津島村 | 2 | 3 | 1 | 6 | 0 | 0 | 0 | 0 | 0 | 0 | 0 | 0 | 1 | 0 | 1 | 2 | 0 |
| 58 | 三宅村 | 1 | 1 | 1 | 3 | 3 | 0 | 0 | 3 | 1 | 1 | 0 | 2 | 1 | 1 | 0 | 2 | 1 |
| 59 | 御蔵島村 | 1 | 1 | 0 | 2 | 0 | 0 | 0 | 0 | 1 | 0 | 0 | 1 | 0 | 0 | 0 | 0 | 1 |
| 60 | 八丈町 | 3 | 6 | 0 | 9 | 0 | 0 | 0 | 0 | 3 | 1 | 0 | 4 | 2 | 0 | 0 | 2 | 2 |
| 61 | 青ヶ島村 | 0 | 0 | 0 | 0 | 0 | 0 | 0 | 0 | 0 | 0 | 0 | 0 | 1 | 1 | 0 | 2 | 0 |
| 62 | 小笠原村 | 0 | 0 | 0 | 0 | 0 | 0 | 0 | 0 | 0 | 0 | 0 | 0 | 0 | 0 | 0 | 0 | 0 |
| 島嶼地域　計 | | 16 | 18 | 6 | 40 | 4 | 0 | 0 | 4 | 10 | 4 | 1 | 15 | 5 | 2 | 1 | 8 | 5 |
| 都　合計 | | 398 | 225 | 40 | 663 | 7,471 | 54 | 1 | 7,526 | 45 | 5 | 1 | 51 | 1,036 | 5 | 1 | 1,042 | 1,009 |

□令和元年度末現在、市町村が委託又は許可している件数で、同一業者の重複あり。
□中間処理は焼却、破砕、圧縮、再生をいい、最終処分は埋立をいう。

## ■用語

□計画処理区域人口（ごみ）＝計画収集人口＋自家処理人口＝総人口

□計画処理区域人口（し尿）＝非水洗化人口＋水洗化人口＝総人口

□公共下水道人口：水洗便所から公共下水道に放流するものをいう。

□公共下水道水洗化率＝公共下水道人口／総人口

□浄化槽人口：水洗便所から浄化槽を経て放流するものをいう。本年報ではコミュニティ・プラント人口を含むものとして取り扱う。

□浄化槽水洗化率＝浄化槽人口／総人口

□水洗化率＝水洗化人口／総人口＝（公共下水道人口＋浄化槽人口）／総人口＝公共下水道水洗化率＋浄化槽水洗化率

□非水洗化率＝非水洗化人口／総人口

□一般職事務系：一般事務員、指導員、集金員等をいう。

□一般職技術系：土木、衛生、建築、機械、電気、化学等の技術系職員をいう。

□技能職（収集運搬）：収集運搬車運転手、整備士、修理士、船舶乗員、船舶整備士、収集作業員等の収集運搬業務に携わる技能士、作業員をいう。

□技能職（中間処理）：クレーン操作者、ピット係員、焼却作業員等中間処理に携わる技能士、作業員をいう。

□技能職（最終処分）：埋立地作業員等、最終処分に携わる技能士、作業員をいう。

□技能職（その他）：洗濯作業員、監視員、雑役、タイピスト等をいう。

□技術管理者：廃棄物の処理及び清掃に関する法律第21条に基づき、環境省令で定める資格を有する者をいう。

□公害防止管理者（国）：特定工場における公害防止組織の整備に関する法律第4条に基づき、政令で定める区分ごとに行う公害防止管理者試験に合格した者その他当該区分ごとに政令で定める資格を有する者をいう。

□公害防止管理者（都）：都民の健康と安全を確保する環境に関する条例第105条に基づき、規則で定める工場の区分に従い規則で定める試験に合格し、若しくは講習を修了した者又は知事が規則で定めるところによりこれらと同等の知識及び技能を有すると認めた者で、規則で定める事項について、知事の登録について、知事の登録を受けた者をいう。

□委託業（法第6条）：廃棄物の処理及び清掃に関する法律第6条の2第2項の規定による市町村が一般廃棄物の収集、運搬又は処分を市町村以外の者に委託する場合のことをいう。

□許可業（法第7条）：廃棄物の処理及び清掃に関する法律第7条の規定による一般廃棄物の収集、運搬又は処分を業として行おうとする者をいう。

# 第2章　施　設

■1　施設整備状況　……　20
■2　施設概要　……　21
■3　施設搬入量　……　53

## ■1　施設整備状況

| | | 焼却施設 | 粗大ごみ処理施設 | 粗大ごみ処理施設以外の資源化等を行う施設 | 最終処分場 | し尿処理施設 | コミュニティ・プラント |
|---|---|---|---|---|---|---|---|
| 1～23 | 全特別区 | | | 港区<br>品川区<br>世田谷区<br>荒川区<br>板橋区 | | | |
| 24 | 八王子市 | ○ | | ○ | ○ | ○ | |
| 25 | 立川市 | ○ | ○ | | | | |
| 26 | 武蔵野市 | ○ | ○ | | | | |
| 27 | 三鷹市 | | | | | | |
| 28 | 青梅市 | | ○ | | | ○ | |
| 29 | 府中市 | | ○ | | | | |
| 30 | 昭島市 | ○ | ○ | ○ | | ○ | |
| 31 | 調布市 | | ○ | ○ | | | |
| 32 | 町田市 | ○ | ○ | ○ | ○ | ○ | |
| 33 | 小金井市 | | ○ | | | | |
| 34 | 小平市 | | | ○ | | | |
| 35 | 日野市 | ○ | ○ | ○ | | ○ | |
| 36 | 東村山市 | ○ | | ○ | | | |
| 37 | 国分寺市 | ○ | ○ | | | | |
| 38 | 国立市 | | ○ | | | | |
| 39 | 福生市 | | ○ | | | | |
| 40 | 狛江市 | | | ○ | | | |
| 41 | 東大和市 | | | | | | |
| 42 | 清瀬市 | | | | | | |
| 43 | 東久留米市 | | | | | | |
| 44 | 武蔵村山市 | | | | | | |
| 45 | 多摩市 | | | ○ | | | |
| 46 | 稲城市 | | | | | | |
| 47 | 羽村市 | | ○ | | | | |
| 48 | あきる野市 | | | | | | |
| 49 | 西東京市 | | | | | | |
| 50 | 瑞穂町 | | ○ | | | | |
| 51 | 日の出町 | | | | | | |
| 52 | 檜原村 | | | | | | |
| 53 | 奥多摩町 | | | ○ | ○ | | |
| 54 | 大島町 | ○ | ○ | | ○ | ○ | |
| 55 | 利島村 | ○ | | | ○ | ○ | |
| 56 | 新島村 | ○ | | ○ | ○ | | |
| 57 | 神津島村 | ○ | ○ | ○ | ○ | ○ | |
| 58 | 三宅村 | ○ | ○ | | ○ | ○ | |
| 59 | 御蔵島村 | ○ | | ○ | ○ | ○ | |
| 60 | 八丈町 | ○ | | ○ | ○ | ○ | |
| 61 | 青ヶ島村 | ○ | | ○ | ○ | ○ | |
| 62 | 小笠原村 | ○ | | ○ | ○ | | ○ |
| 1 | 東京二十三区清掃一部事務組合 | ○ | ○ | ○ | | | |
| 2 | ふじみ衛生組合 | ○ | | ○ | | | |
| 3 | 柳泉園組合 | ○ | ○ | ○ | | ○ | |
| 4 | 湖南衛生組合 | | | | | ○ | |
| 5 | 西多摩衛生組合 | ○ | | | | | |
| 6 | 多摩川衛生組合 | ○ | ○ | | | ○ | |
| 7 | 小平・村山・大和衛生組合 | ○ | ○ | ○ | | | |
| 8 | 西秋川衛生組合 | ○ | | ○ | ○ | ○ | |
| 9 | 東京たま広域資源循環組合 | | | ○ | ○ | | |
| 10 | 多摩ニュータウン環境組合 | ○ | ○ | | | | |
| 11 | 東京都島嶼町村一部事務組合 | | | | ○ | | |
| 12 | 浅川清流環境組合 | ○ | | | ○ | | |

## ■2　施設概要

### (1)　焼却施設

【項目】

□施設№

□設置主体

□施設名称

□所在地

□年間運転日数

□施設概要変更有無　：　新設・能力変更・休止・廃止・移管・変更無

□処理対象廃棄物　：　可燃ごみ・不燃ごみ・粗大ごみ・資源ごみ・有害ごみ・処理残渣・その他

□処理方式　：　ストーカ式・流動床式・その他

□炉型式　：　全連続・准連続・機械化バッチ・固定バッチ・その他

□設計最高発熱量・処理能力　：kJ/kg、　t／日×炉

□前処理施設の有無　：　有(t／日・時間)・無

□設備内容(受入供給設備)　：　(計量機)有・無

□設備内容(受入供給設備)　：　(投入方法)ピットクレーン・直投・その他

□設備内容(ガス冷却方式)　：　廃熱ボイラー・水噴射・洗煙・その他

□設備内容(通風方式)　：　強制(押込、誘引、平衡)・自然

□設備内容(除塵方式)　：　バグフィルタ・電気集塵器・サイクロン・洗煙・その他

□設備内容(煙突高)　：　地上高　m

□設備内容(排水処理設備)　：　ごみピット排水・水噴射排水・洗煙排水・灰出し排水・無

□余熱利用状況　：　場内温水利用(内温)・場内蒸気利用(内蒸)・場外温水供給(外温)・場外蒸気供給(外蒸)・
発電場内利用(発電内)・発電場外供給(発電外)・その他・無

□発電　：　発電能力　kW、売電の有・無、売電先

□はいじんの処理　：　セメント固化・薬剤処理・溶融処理・エコセメント化・その他

□焼却残渣の処分　：　埋立処分・溶融固化・エコセメント化・その他

□着工年月

□竣工年月

□稼働年月

□施工者(プラント)

□敷地面積　：　$m^2$

□施設周辺状況　：　住居地区・工業地区・農村地区・山林地区・河川敷・海岸埋立地・緑地・その他

□運転管理体制　：　直営・委託・一部委託

□処理人員　：　一般職事務系・一般職技術系・技能職・その他

□建設費　：　国庫補助金・都補助金・起債・一般財源（改造に係る事業費は除く。）

□備考

## 2(1) 焼却施設(1／8)

| 施設No. | | A01 | A02 | A03 |
|---|---|---|---|---|
| 設置主体 | | 八王子市 | 八王子市 | 立川市 |
| 施設名称 | | 八王子市戸吹清掃工場 | 八王子市北野清掃工場 | 立川市清掃工場 |
| 所在地 | | 八王子市戸吹町1916 | 八王子市北野町596-3 | 立川市若葉町4-11-19 |
| 年間運転日数 | | 356日 | 310日 | 362日 |
| 施設概況変更有無 | | 変更無 | 変更無 | 変更無 |
| 処理対象廃棄物 | | 可燃ごみ・処理残渣 | 可燃ごみ | 可燃ごみ・処理残渣 |
| 処理方式 | | ストーカ式 | ストーカ式 | ストーカ式 |
| 炉型式 | | 全連続 | 全連続 | 全連続 |
| 処理能力 | | 100t/日×3炉 | 100t/日×1炉 | 90t/日×2炉・100t/日×1炉 |
| 設計最高発熱量 | | 12,552kJ/kg | 11,302kJ/kg | 11,250kJ/kg |
| 前処理施設の有無 | | 有(30t/5時間) | 無 | 有(50t/日) |
| 設備内容 | 受入供給設備 | (計量機) 有 | (計量機) 有 | (計量機) 有 |
| | | (投入方法)ピットクレーン | (投入方法)ピットクレーン | (投入方法)ピットクレーン |
| | ガス冷却方式 | 廃熱ボイラー | 水噴射 | 水噴射 |
| | 通風方式 | 強制(押込・誘引) | 強制(押込・誘引) | 強制(平衡) |
| | 除塵方式 | バグフィルタ | バグフィルタ | バグフィルタ・電気集塵器 |
| | 煙突高 | 地上高59m | 地上高59m | 地上高100m |
| | 排水処理設備 | 灰出し排水 | 無 | ごみピット排水・水噴射排水・灰出し排水 |
| 余熱利用状況 | | 内温・内蒸・外温・外蒸・発電内外 | 内温・外温 | 内温・外温 |
| 発電 | 発電能力 | 2,600kW | 無 | 無 |
| | タービン形式 | 復水 | 無 | 無 |
| | 売電 | 有 (売電先:東京電力エナジーパートナー㈱) | 無 | 無 |
| ばいじんの処理 | | 薬剤処理・エコセメント化 | 薬剤処理・エコセメント化 | 薬剤処理・エコセメント化 |
| 焼却残渣の処分 | | エコセメント化 | エコセメント化 | 埋立処分・エコセメント化 |
| 着工年月 | | 平成 6年 9月 | 平成 4年 9月 | 昭和53年 2月 |
| 竣工年月 | | 平成10年 3月 | 平成 6年 9月 | 昭和54年10月 |
| 稼働年月 | | 平成10年 4月 | 平成 6年10月 | 昭和55年 4月 |
| 施工者 | | 日本鋼管㈱ | 日立造船㈱ | 三菱重工業㈱ |
| 敷地面積 | | 21,444㎡ | 6,814㎡ | 9,554㎡ |
| 施設周辺状況 | | 山林地区 | 工業地区 | 住居地区 |
| 運転管理体制 | | 委託 | 委託 | 一部委託 |
| 処理人員 | 一般職事務系 | 8人(うち委託 4人) | 1人(うち委託 0人) | 2人(うち委託 0人) |
| | 一般職技術系 | 27人(うち委託 3人) | 8人(うち委託 3人) | 10人(うち委託 0人) |
| | 技能職 | 40人(うち委託 33人) | 22人(うち委託 18人) | 33人(うち委託 31人) |
| | その他 | 0人(うち委託 0人) | 0人(うち委託 0人) | 0人(うち委託 0人) |
| 建設費 | | 22,721,800千円 | 5,860,700千円 | 10,562,300千円 |
| 財源内訳 | 国庫補助金 | 2,642,925千円 | 848,050千円 | 2,141,351千円 |
| | 都補助金 | 1,343,882千円 | 492,387千円 | 625,215千円 |
| | 起債 | 17,152,000千円 | 4,058,800千円 | 6,088,600千円 |
| | 一般財源 | 1,582,993千円 | 461,463千円 | 1,707,134千円 |
| 備考 | | | | |

| 施設No. | | A04 | A05 | A06 |
|---|---|---|---|---|
| 設置主体 | | 武蔵野市 | 昭島市 | 町田市 |
| 施設名称 | | 武蔵野クリーンセンター | 昭島市清掃センター | 町田リサイクル文化センター |
| 所在地 | | 武蔵野市緑町3-1-5 | 昭島市田中町4-3-14 | 町田市下小山田町3160 |
| 年間運転日数 | | (1号炉)271日、(2号炉)253日 | 338日 | (2号炉169日、3号炉253日、4号炉255日)361日／年度 |
| 施設概況変更有無 | | 変更無 | 変更無 | 能力変更 |
| 処理対象廃棄物 | | 可燃ごみ | 可燃ごみ | 可燃ごみ |
| 処理方式 | | ストーカ式 | ストーカ式 | 流動床式 |
| 炉型式 | | 全連続 | 全連続 | 全連続 |
| 処理能力 | | 60t/日×2炉 | 95t/日×2炉 | 150t/日×3炉(1炉休止)・176t/日×1炉 |
| 設計最高発熱量 | | 13,500kJ/kg | 10,465kJ/kg | 21,763kJ/kg |
| 前処理施設の有無 | | 無 | 無 | 有(20t/時間) |
| 設備内容 | 受入供給設備 | (計量機) 有 | (計量機) 有 | (計量機) 有 |
| | | (投入方法)ピットクレーン | (投入方法)ピットクレーン | (投入方法)ピットクレーン |
| | ガス冷却方式 | 廃熱ボイラー | 水噴射 | 廃熱ボイラー・水噴射 |
| | 通風方式 | 強制(平衡) | 強制(平衡) | 強制(平衡) |
| | 除塵方式 | バグフィルタ | バグフィルタ | バグフィルタ |
| | 煙突高 | 地上高59m | 地上高100m | 地上高100m |
| | 排水処理設備 | 灰出し排水 | 水噴射排水 | 無 |
| 余熱利用状況 | | 内蒸・外蒸・発電内外 | 内温 | 内蒸・外蒸・発電内・発電外 |
| 発電 | 発電能力 | 2,650kW | 無 | 4,000kW |
| | タービン形式 | 蒸気タービン | 無 | 横置多段衝動復水式 |
| | 売電 | 有 | 無 | 有(売電先:日立造船株式会社) |
| ばいじんの処理 | | エコセメント化 | 薬剤処理 | セメント固化 |
| 焼却残渣の処分 | | エコセメント化 | エコセメント化 | エコセメント化 |
| 着工年月 | | 平成25年 11月 | 平成 3年12月 | 昭和54年 7月 |
| 竣工年月 | | 平成29年 3月 | 平成 7年10月 | 昭和57年 5月 |
| 稼働年月 | | 平成29年 4月 | 平成 6年 3月 | 昭和57年 5月 |
| 施工者 | | 武蔵野市 | 日立造船㈱ | 石川島播磨重工業、竹中工務店 |
| 敷地面積 | | 17,000㎡ | 11,531㎡ | 81,620㎡ |
| 施設周辺状況 | | 住居地区 | 河川敷 | 住居地区 |
| 運転管理体制 | | 委託 | 一部委託 | 一部委託 |
| 処理人員 | 一般職事務系 | 2人(うち委託 0人) | 2人(うち委託 0人) | 13人(うち委託 0人) |
| | 一般職技術系 | 47人(うち委託 44人) | 1人(うち委託 0人) | 13人(うち委託 0人) |
| | 技能職 | 0人(うち委託 0人) | 20人(うち委託 13人) | 41人(うち委託 22人) |
| | その他 | 0人(うち委託 0人) | 0人(うち委託 0人) | 人(うち委託 0人) |
| 建設費 | | 11,124,687千円 | 8,023,700千円 | 7,595,967千円 |
| 財源内訳 | 国庫補助金 | 3,512,449千円 | 1,534,249千円 | 2,842,238千円 |
| | 都補助金 | 0千円 | 590,219千円 | 288,143千円 |
| | 起債 | 1,825,200千円 | 4,945,300千円 | 3,781,400千円 |
| | 一般財源 | 5,787,038千円 | 953,932千円 | 684,186千円 |
| 備考 | | | | |

## 2(1) 焼却施設(2／8)

| 施設No. | | A07 | A08 | A09 |
|---|---|---|---|---|
| 設置主体 | | 日野市 | 東村山市 | 国分寺市 |
| 施設名称 | | 日野市クリーンセンターごみ焼却施設 | 東村山市秋水園 | 国分寺市清掃センター |
| 所在地 | | 日野市石田1-210-2 | 東村山市秋津町4-17-1 | 国分寺市西恋ヶ窪4-9-8 |
| 年間運転日数 | | (1号炉)137日・(2号炉)170日 | (1号炉)181日、(2号炉)170日 | 287日 |
| 施設概況変更有無 | | 休止 | 変更無 | 変更無 |
| 処理対象廃棄物 | | 可燃ごみ・処理残渣 | 可燃ごみ・処理残渣 | 可燃ごみ・処理残渣 |
| 処理方式 | | ストーカ式 | ストーカ式 | ストーカ式 |
| 炉型式 | | 全連続 | 全連続 | 全連続 |
| 処理能力 | | 110t/日×2炉 | 75t/日×2炉 | 70t/日×2炉 |
| 設計最高発熱量 | | 10,467kJ/kg | 9,640kJ/kg | 10,042kJ/kg |
| 前処理施設の有無 | | 有(30t/5時間) | 無 | 有(30t/5時間) |
| 設備内容 | 受入供給設備 | (計量機) 有 | (計量機) 有 | (計量機) 有 |
| | | (投入方法)ピットクレーン | (投入方法)ピットクレーン | (投入方法)ピットクレーン |
| | ガス冷却方式 | 廃熱ボイラー | 水噴射 | 廃熱ボイラー・水噴射 |
| | 通風方式 | 強制(平衡) | 強制(平衡) | 強制(平衡) |
| | 除塵方式 | バグフィルタ | バグフィルタ | バグフィルタ |
| | 煙突高 | 地上高59m | 地上高59m | 地上高59m |
| | 排水処理設備 | 灰出し排水 | ごみピット排水・水噴射排水・灰出し排水 | ごみピット排水・水噴射排水・洗煙排水・灰出し排水 |
| 余熱利用状況 | | 内温・発電内 | 内温・その他 | 内蒸・外蒸 |
| 発電 | 発電能力 | 800kW | 無 | 無 |
| | タービン形式 | 復水 | 無 | 無 |
| | 売電 | 無 | 無 | 無 |
| ばいじんの処理 | | エコセメント化・その他(中和炭酸塩化処理) | 薬剤処理 | 薬剤処理・エコセメント化 |
| 焼却残渣の処分 | | エコセメント化 | エコセメント化 | 埋立処分・エコセメント化 |
| 着工年月 | | 昭和59年 6月 | 昭和55年 2月 | 昭和58年 7月 |
| 竣工年月 | | 昭和62年 3月 | 昭和56年 9月 | 昭和60年10月 |
| 稼働年月 | | 昭和62年 4月 | 昭和56年10月 | 昭和60年11月 |
| 施工者 | | 日立造船㈱ | 日本鋼管㈱ | 川崎重工業㈱ |
| 敷地面積 | | 31,991㎡ | 22,413㎡ | 11,310㎡ |
| 施設周辺状況 | | 工業地区・河川敷 | 住居地区 | 住居地区 |
| 運転管理体制 | | 一部委託 | 一部委託 | 一部委託 |
| 処理人員 | 一般職事務系 | 1人(うち委託 0人) | 4人(うち委託 0人) | 2人(うち委託 0人) |
| | 一般職技術系 | 7人(うち委託 0人) | 2人(うち委託 2人) | 3人(うち委託 3人) |
| | 技能職 | 22人(うち委託 20人) | 20人(うち委託 20人) | 18人(うち委託 17人) |
| | その他 | 0人(うち委託 0人) | 0人(うち委託 0人) | 2人(うち委託 2人) |
| 建設費 | | 6,181,100千円 | 1,616,520千円 | 3,232,650千円 |
| 財源内訳 | 国庫補助金 | 1,992,817千円 | 783,890千円 | 1,071,000千円 |
| | 都補助金 | 380,236千円 | 80,080千円 | 168,680千円 |
| | 起債 | 3,360,300千円 | 663,000千円 | 1,772,400千円 |
| | 一般財源 | 447,747千円 | 89,550千円 | 220,570千円 |
| 備考 | | | 敷地面積は秋水園全体 | |

| 施設No. | | A10 | A11 | A12 |
|---|---|---|---|---|
| 設置主体 | | 大島町 | 利島村 | 新島村 |
| 施設名称 | | 千波環境美化センター(焼却施設) | 利島村清掃センター | 新島村清掃センター |
| 所在地 | | 大島町野増字上センバ412 | 利島村2320-1 | 新島村字檜山417 |
| 年間運転日数 | | (1号炉)273日、(2号炉)282日 | 131日 | 243日 |
| 施設概況変更有無 | | 変更無 | 変更無 | 新設 |
| 処理対象廃棄物 | | 可燃ごみ・処理残渣 | 可燃ごみ | 可燃ごみ |
| 処理方式 | | ストーカ式 | その他 | ストーカ式 |
| 炉型式 | | 機械化バッチ | 固定バッチ | 機械化バッチ |
| 処理能力 | | 7.5t/日×2炉 | 2.5t/日×1炉 | 6.0t/日×1炉 |
| 設計最高発熱量 | | 11,900kJ/kg | 15,704kJ/kg | 12,164kJ/kg |
| 前処理施設の有無 | | 有(0.75t/日) | 無 | 無 |
| 設備内容 | 受入供給設備 | (計量機) 無 | (計量機) 有 | (計量機) 有 |
| | | (投入方法)ピットクレーン | (投入方法)直投 | (投入方法)ピットクレーン |
| | ガス冷却方式 | 水噴射 | 水噴射 | 水噴射 |
| | 通風方式 | 強制(押込、誘引、平衡) | 強制(平衡) | 強制(押込、誘引) |
| | 除塵方式 | バグフィルタ | サイクロン | バグフィルタ |
| | 煙突高 | 地上高30m | 地上高13m | 地上高25m |
| | 排水処理設備 | 水噴射排水 | 水噴射排水 | ごみピット排水 |
| 余熱利用状況 | | 内温 | 無 | 内蒸 |
| 発電 | 発電能力 | 無 | 無 | 無 |
| | タービン形式 | 無 | 無 | 無 |
| | 売電 | 無 | 無 | 無 |
| ばいじんの処理 | | 薬剤処理 | その他 | 薬剤処理 |
| 焼却残渣の処分 | | 埋立処分 | 島外搬出(埋立処分) | 埋立処分 |
| 着工年月 | | 平成24年 1月 | 平成 6年 6月 | 平成28年7月 |
| 竣工年月 | | 平成26年 3月 | 平成 7年12月 | 平成31年3月 |
| 稼働年月 | | 平成26年 4月 | 平成 8年 1月 | 平成31年4月 |
| 施工者 | | SNT・アタカ・山田建設共同企業体 | 日立金属㈱ | 前抗建設・開邦工業共同企業体 |
| 敷地面積 | | 16,000㎡ | 2,456㎡ | 4,500㎡ |
| 施設周辺状況 | | 山林地区 | その他 | 山林地区 |
| 運転管理体制 | | 委託 | 委託 | 委託 |
| 処理人員 | 一般職事務系 | 1人(うち委託 1人) | 1人(うち委託 0人) | 2人(うち委託 0人) |
| | 一般職技術系 | 4人(うち委託 4人) | 0人(うち委託 0人) | 0人(うち委託 0人) |
| | 技能職 | 0人(うち委託 0人) | 3人(うち委託 3人) | 3人(うち委託 3人) |
| | その他 | 1人(うち委託 1人) | 0人(うち委託 0人) | 0人(うち委託 0人) |
| 建設費 | | 2,268,076千円 | 372,918千円 | 1,495,800千円 |
| 財源内訳 | 国庫補助金 | 495,495千円 | 0千円 | 415,775千円 |
| | 都補助金 | 145,836千円 | 166,509千円 | 42,733千円 |
| | 起債 | 1,168,284千円 | 147,000千円 | 300,000千円 |
| | 一般財源 | 458,461千円 | 59,409千円 | 737,292千円 |
| 備考 | | | | |

## 2(1)　焼却施設（3／8）

| 施設No. | | A13 | A14 | A15 |
|---|---|---|---|---|
| 設置主体 | | 新島村 | 神津島村 | 三宅村 |
| 施設名称 | | 式根島クリーンセンター | 神津島村清掃センター | 三宅村クリーンセンター |
| 所在地 | | 新島村式根島914 | 神津島村字鍛冶山1 | 三宅村伊ヶ谷103,105 |
| 年間運転日数 | | | 309日 | 258日 |
| 施設概況変更有無 | | 休止中 | 変更無 | 変更無 |
| 処理対象廃棄物 | | | 可燃ごみ | 可燃ごみ・粗大ごみ（可燃性） |
| 処理方式 | | | ストーカ式 | ストーカ式 |
| 炉型式 | | | 機械化バッチ | 機械化バッチ |
| 処理能力 | | | 13t/日×1炉 | 7t/日×1炉 |
| 設計最高発熱量 | | | 9,210kJ/kg | 10,878kJ/kg |
| 前処理施設の有無 | | | 無 | 有（1t/5時間） |
| 設備内容 | 受入供給設備 | | （計量機）　有 | （計量機）　有 |
| | | | （投入方法）ピットクレーン | （投入方法）ピットクレーン |
| | ガス冷却方式 | | 水噴射 | 水噴射 |
| | 通風方式 | | 強制（平衡） | 強制（平衡） |
| | 除塵方式 | | 電気集塵器 | バグフィルタ |
| | 煙突高 | | 地上高30m | 地上高30m |
| | 排水処理設備 | | ごみピット排水 | ごみピット排水 |
| 余熱利用状況 | | | 無 | 無 |
| 発電 | 発電能力 | | 無 | 無 |
| | タービン形式 | | 無 | 無 |
| | 売電 | | 無 | 無 |
| ばいじんの処理 | | | 薬剤処理 | 薬剤処理 |
| 焼却残渣の処分 | | | 島外搬出（埋立処分） | 島外搬出（埋立処分） |
| 着工年月 | | | 平成4年 9月 | 平成10年 7月 |
| 竣工年月 | | | 平成6年 7月 | 平成12年 3月 |
| 稼働年月 | | | 平成6年 8月 | 平成12年 4月 |
| 施工者 | | | 三和動熱工業㈱ | 日立金属㈱ |
| 敷地面積 | | | 1,626㎡ | 8,409㎡ |
| 施設周辺状況 | | | 山林地区 | 山林地区 |
| 運転管理体制 | | | 一部委託 | 委託 |
| 処理人員 | 一般職事務系 | | 1人（うち委託　0人） | 2人（うち委託　1人） |
| | 一般職技術系 | | 0人（うち委託　0人） | 0人（うち委託　0人） |
| | 技能職 | | 3人（うち委託　3人） | 7人（うち委託　7人） |
| | その他 | | 0人（うち委託　0人） | 0人（うち委託　0人） |
| 建設費 | | | 820,946千円 | 971,366千円 |
| 財源内訳 | 国庫補助金 | | 226,164千円 | 178,947千円 |
| | 都補助金 | | 73,407千円 | 55,659千円 |
| | 起債 | | 256,900千円 | 681,100千円 |
| | 一般財源 | | 264,475千円 | 55,660千円 |
| 備考 | | | | |

| 施設No. | | A16 | A17 | A18 |
|---|---|---|---|---|
| 設置主体 | | 御蔵島村 | 八丈町 | 青ヶ島村 |
| 施設名称 | | 御蔵島村じん芥処理施設 | 八丈町クリーンセンター | 青ヶ島村クリーンセンター |
| 所在地 | | 御蔵島村 | 八丈町大賀郷4341-1 | 青ヶ島村無番地 |
| 年間運転日数 | | 180日 | A系炉156日・B系炉166日/年度 | 104日 |
| 施設概況変更有無 | | 変更無 | 変更無 | 変更無 |
| 処理対象廃棄物 | | 可燃ごみ | 可燃ごみ・処理残渣・その他 | 可燃ごみ |
| 処理方式 | | ストーカ式 | ストーカ式 | その他 |
| 炉型式 | | 機械化バッチ | 機械化バッチ | 固定バッチ |
| 処理能力 | | 2t/日×1炉 | 8.5t/日×2炉 | 0.5t/日×1炉 |
| 設計最高発熱量 | | 6,694kJ/kg | 12,977kJ/kg | - |
| 前処理施設の有無 | | 無 | 有（8t/日） | 無 |
| 設備内容 | 受入供給設備 | （計量機）　無 | （計量機）　有 | （計量機）　無 |
| | | （投入方法）直投 | （投入方法）ピットクレーン | （投入方法）直投 |
| | ガス冷却方式 | 水噴射 | 水噴射 | その他 |
| | 通風方式 | 強制（平衡） | 強制（平衡） | 強制 |
| | 除塵方式 | バグフィルタ | バグフィルタ | その他 |
| | 煙突高 | 地上高13m | 地上高30m | 地上高9m |
| | 排水処理設備 | 無 | ごみピット排水 | 無 |
| 余熱利用状況 | | 無 | 無 | 無 |
| 発電 | 発電能力 | 無 | 無 | 無 |
| | タービン形式 | 無 | 無 | 無 |
| | 売電 | 無 | 無 | 無 |
| ばいじんの処理 | | 薬剤処理 | 薬剤処理 | その他 |
| 焼却残渣の処分 | | 島外搬出（埋立処分） | 埋立処分 | 島外搬出、埋立処分 |
| 着工年月 | | 平成 6年11月 | 平成 7年 6月 | 平成14年 9月 |
| 竣工年月 | | 平成 8年 3月 | 平成 9年10月 | 平成15年 3月 |
| 稼働年月 | | 平成 8年 4月 | 平成 9年11月 | 平成15年 4月 |
| 施工者 | | 大清工業㈱ | 日立金属㈱ | ㈱青ヶ島総合開発 |
| 敷地面積 | | 400㎡ | 6,500㎡ | 2,427㎡ |
| 施設周辺状況 | | 山林地区 | 山林地区 | 山林地区 |
| 運転管理体制 | | 委託 | 委託 | 直営 |
| 処理人員 | 一般職事務系 | 1人（うち委託　0人） | 1人（うち委託　1人） | 1人（うち委託　0人） |
| | 一般職技術系 | 0人（うち委託　0人） | 0人（うち委託　0人） | 0人（うち委託　0人） |
| | 技能職 | 1人（うち委託　1人） | 7人（うち委託　7人） | 2人（うち委託　2人） |
| | その他 | 0人（うち委託　0人） | 0人（うち委託　0人） | 0人（うち委託　0人） |
| 建設費 | | 177,813千円 | 1,499,246千円 | 75,600千円 |
| 財源内訳 | 国庫補助金 | 0千円 | 368,028千円 | 15,750千円 |
| | 都補助金 | 22,177千円 | 33,272千円 | 15,750千円 |
| | 起債 | 80,000千円 | 1,054,100千円 | 28,350千円 |
| | 一般財源 | 75,636千円 | 43,846千円 | 15,750千円 |
| 備考 | | | | |

## 2(1) 焼却施設(4／8)

| 施設No. | | A19 | A20 | A21 |
|---|---|---|---|---|
| 設置主体 | | 小笠原村 | ふじみ衛生組合 | 柳泉園組合 |
| 施設名称 | | 父島クリーンセンター | ふじみ衛生組合クリーンプラザふじみ | 柳泉園クリーンポート |
| 所在地 | | 小笠原村父島字洲崎 | 東京都調布市深大寺東町7-50-30 | 東久留米市下里4-3-10 |
| 年間運転日数 | | 285日 | 1号炉250日・2号炉285日/年度 | 355日 |
| 施設概況変更有無 | | 変更無 | 変更無 | 変更無 |
| 処理対象廃棄物 | | 可燃ごみ・粗大ごみ・資源ごみ・有害ごみ | 可燃ごみ・粗大ごみ・処理残渣 | 可燃ごみ |
| 処理方式 | | その他 | ストーカ式 | ストーカ式 |
| 炉型式 | | 機械化バッチ | 全連続 | 全連続 |
| 処理能力 | | 4.6t/日×1炉 | 144t/日×2炉 | 105t/日×3炉 |
| 設計最高発熱量 | | 9,200kJ/kg | 13,800kJ/kg | 11,720kJ/kg |
| 前処理施設の有無 | | 有(2.1t/日) | 有(10t/日) | 無 |
| 設備内容 | 受入供給設備 | (計量機) 有 | (計量機) 有 | (計量機) 有 |
| | | (投入方法)直投 | (投入方法)ピットクレーン | (投入方法)ピットクレーン |
| | ガス冷却方式 | 水噴射 | 廃熱ボイラー・水噴射 | 廃熱ボイラー |
| | 通風方式 | 強制(平衡) | 強制(平衡) | 強制(平衡) |
| | 除塵方式 | バグフィルタ | バグフィルタ | バグフィルタ |
| | 煙突高 | 地上高16m | 地上高100m | 地上高100m |
| | 排水処理設備 | 水噴射排水 | 灰出し排水 | ごみピット排水 |
| 余熱利用状況 | | 無 | 内温・外温・発電内外 | 内蒸・外蒸・発電内外 |
| 発電 | 発電能力 | 無 | 9,700kW | 6,000kW |
| | タービン形式 | 無 | 抽気復水 | 横型衝動復水 |
| | 売電 | 無 | 有(売電先:アーバンエナジー株式会社) | 有 (売電先:(株)エネット) |
| ばいじんの処理 | | 薬剤処理 | 薬剤処理・ｴｺｾﾒﾝﾄ化 | 薬剤処理・ｴｺｾﾒﾝﾄ化 |
| 焼却残渣の処分 | | 埋立処分 | 溶融固化・ｴｺｾﾒﾝﾄ化 | 埋立処分・ｴｺｾﾒﾝﾄ化 |
| 着工年月 | | 平成 9年 7月 | 平成22年8月 | 平成9年7月 |
| 竣工年月 | | 平成11年 2月 | 平成25年3月 | 平成13年12月 |
| 稼働年月 | | 平成11年 4月 | 平成25年4月 | 平成12年7月 |
| 施工者 | | 日立金属㈱ | JFEエンジニアリング㈱ | 住友重機械工業㈱ |
| 敷地面積 | | 6,142㎡ | 26,289㎡ | 約99,100㎡ |
| 施設周辺状況 | | その他 | 住居地区 | その他(準工業地区) |
| 運転管理体制 | | 委託 | 委託 | 一部委託 |
| 処理人員 | 一般職事務系 | 1人(うち委託 1人) | 0人(うち委託 0人) | 6人(うち委託 0人) |
| | 一般職技術系 | 8人(うち委託 8人) | 0人(うち委託 0人) | 14人(うち委託 0人) |
| | 技能職 | 0人(うち委託 0人) | 0人(うち委託 0人) | 21人(うち委託 21人) |
| | その他 | 0人(うち委託 0人) | 33人(うち委託 33人) | 6人(うち委託 6人) |
| 建設費 | | 928,200千円 | 10,164,000千円 | 14,400,183千円 |
| 財源内訳 | 国庫補助金 | 309,400千円 | 3,939,237千円 | 2,898,127千円 |
| | 都補助金 | 15,500千円 | 0千円 | 563,489千円 |
| | 起債 | 587,800千円 | 3,101,900千円 | 10,041,800千円 |
| | 一般財源 | 15,500千円 | 3,122,863千円 | 896,767千円 |
| 備考 | | | | |

| 施設No. | | A22 | A23 | A24 |
|---|---|---|---|---|
| 設置主体 | | 西多摩衛生組合 | 多摩川衛生組合 | 小平・村山・大和衛生組合 |
| 施設名称 | | 西多摩衛生組合環境センター | クリーンセンター多摩川 | 小平・村山・大和衛生組合<br>3号ごみ焼却施設 |
| 所在地 | | 羽村市羽4235 | 稲城市大丸1528 | 小平市中島町2-1 |
| 年間運転日数 | | 333日 | (1号炉)236日、(2号炉)247日、(3号炉)241日/年度(352日) | 300日 |
| 施設概況変更有無 | | 能力変更 | 休止(灰溶融施設のみ) | 変更無 |
| 処理対象廃棄物 | | 可燃ごみ | 可燃ごみ・処理残渣 | 可燃ごみ・処理残渣 |
| 処理方式 | | 流動床式 | ストーカ式 | ストーカ式 |
| 炉型式 | | 全連続 | 全連続 | 全連続 |
| 処理能力 | | 160t/日×3炉 | 150t/日×3炉 | 150t/日×1炉 |
| 設計最高発熱量 | | 11,760 kJ/kg | 9,240 kJ/kg | 10,032 kJ/kg |
| 前処理施設の有無 | | 無 | 無 | 無 |
| 設備内容 | 受入供給設備 | (計量機) 有 | (計量機) 有 | (計量機) 有 |
| | | (投入方法)ピットクレーン | (投入方法)ピットクレーン | (投入方法)ピットクレーン |
| | ガス冷却方式 | 廃熱ボイラー・水噴射 | 廃熱ボイラー | 水噴射 |
| | 通風方式 | 強制(平衡) | 強制(平衡) | 強制(平衡) |
| | 除塵方式 | バグフィルタ | バグフィルタ | バグフィルタ |
| | 煙突高 | 地上高44.5m | 地上高80m | 地上高59.5m |
| | 排水処理設備 | ごみピット排水 | 無 | ごみピット排水・灰出し排水 |
| 余熱利用状況 | | 内温・内蒸・外蒸・発電内外 | 内温・内蒸・外温・発電内外 | 内温 |
| 発電 | 発電能力 | 2,370kW | 6,000kW | 無 |
| | タービン形式 | 背圧 | 単流排気衝動復水形減速式 | 無 |
| | 売電 | 有(売電先:東京電力エナジーパートナー(株)) | 有(売電先:(株)エネット) | 無 |
| ばいじんの処理 | | 薬剤処理・ｴｺｾﾒﾝﾄ化・その他 | 薬剤処理・ｴｺｾﾒﾝﾄ化 | 薬剤処理・ｴｺｾﾒﾝﾄ化 |
| 焼却残渣の処分 | | 埋立処分・ｴｺｾﾒﾝﾄ化 | 溶融固化・ｴｺｾﾒﾝﾄ化 | ｴｺｾﾒﾝﾄ化 |
| 着工年月 | | 平成 7年 2月 | 平成 6年 7月 | 昭和48年12月 |
| 竣工年月 | | 平成10年 3月 | 平成10年 3月 | 昭和50年 3月 |
| 稼働年月 | | 平成10年 3月 | 平成10年 4月 | 昭和50年 4月 |
| 施工者 | | 石川島播磨重工業㈱ | 川崎重工業㈱ | 三機工業㈱ |
| 敷地面積 | | 37,901㎡ | 22,372㎡ | 15,700㎡ |
| 施設周辺状況 | | その他 | その他(準工業地域) | その他(準工業地域) |
| 運転管理体制 | | 一部委託 | 委託 | 委託 |
| 処理人員 | 一般職事務系 | 11人(うち委託 0人) | 12人(うち委託 0人) | 1人(うち委託 1人) |
| | 一般職技術系 | 21人(うち委託 2人) | 11人(うち委託 0人) | 4人(うち委託 4人) |
| | 技能職 | 21人(うち委託 21人) | 35人(うち委託 35人) | 15人(うち委託 15人) |
| | その他 | 0人(うち委託 0人) | 0人(うち委託 0人) | 0人(うち委託 0人) |
| 建設費 | | 29,767,000千円 | 31,702,061千円 | 819,843千円 |
| 財源内訳 | 国庫補助金 | 4,066,322千円 | 3,886,650千円 | 212,901千円 |
| | 都補助金 | 1,513,821千円 | 1,278,016千円 | 125,250千円 |
| | 起債 | 21,341,000千円 | 25,187,100千円 | 455,800千円 |
| | 一般財源 | 2,845,857千円 | 1,350,295千円 | 25,892千円 |
| 備考 | | | H28.8より灰溶融施設休止 | 敷地面積は全施設 |

## 2(1) 焼却施設(5／8)

| 施設No. | | A25 | A26 | A27 |
|---|---|---|---|---|
| 設置主体 | | 小平・村山・大和衛生組合 | 西秋川衛生組合 | 多摩ニュータウン環境組合 |
| 施設名称 | | 小平・村山・大和衛生組合<br>4･5号ごみ焼却施設 | 高尾清掃センター<br>熱回収施設 (焼却施設) | 多摩ニュータウン環境組合<br>多摩清掃工場焼却施設 |
| 所在地 | | 小平市中島町2-1 | あきる野市高尾521 | 多摩市唐木田2-1-1 |
| 年間運転日数 | | (4号炉)206日、(5号炉)215日／年度 | (1号系)226日／年度 (2号系)277日／ | 2炉合計日数 325日／年度 |
| 施設概況変更有無 | | 変更無 | 変更無 | 変更無 |
| 処理対象廃棄物 | | 可燃ごみ・処理残渣 | 可燃ごみ・処理残渣・掘り起こしごみ | 可燃ごみ・処理残渣 |
| 処理方式 | | ストーカ式 | 流動床式 | ストーカ式 |
| 炉型式 | | 全連続 | 全連続 | 全連続 |
| 処理能力 | | 105t/日×2炉 | 58.5t/日×2炉 | 200t/日×2炉 |
| 設計最高発熱量 | | 10,868 kJ/kg | 11,100kJ/kg | 11,715kJ/kg |
| 前処理施設の有無 | | 無 | 有(5.42t/h) | 有(40t/日) |
| 設備内容 | 受入供給設備 | (計量機) 有 | (計量機) 有 | (計量機) 有 |
| | | (投入方法)ピットクレーン | (投入方法)ピットクレーン | (投入方法)ピットクレーン |
| | ガス冷却方式 | 水噴射 | 水噴射 | 廃熱ボイラー |
| | 通風方式 | 強制(平衡) | 強制(平衡) | 強制(平衡) |
| | 除塵方式 | バグフィルタ | バグフィルタ | バグフィルタ |
| | 煙突高 | 地上高100m | 地上高59m | 地上高100m |
| | 排水処理設備 | ごみピット排水・灰出し排水 | ごみピット排水・水噴射排水 | 灰出し排水 |
| 余熱利用状況 | | 内温 | 内温・発電内外・空気余熱 | 内温・外温・発電内外 |
| 発電 | 発電能力 | 無 | 1,900kW | 8,000kW |
| | タービン形式 | 無 | 抽気復水タービン | 横型衝動抽気復水タービン |
| | 売電 | 無 | 有(売電先:出光グリーンパワー(株)) | 有(売電先:日立造船㈱) |
| ばいじんの処理 | | 薬剤処理・エコセメント化 | 薬剤処理 | セメント固化・薬剤処理・エコセメント化 |
| 焼却残渣の処分 | | エコセメント化 | 溶融固化 | 溶融固化・エコセメント化 |
| 着工年月 | | 昭和59年11月 | 平成23年 4月 | 平成 6年 7月12日 |
| 竣工年月 | | 昭和61年12月 | 平成26年 3月 | 平成10年 3月31日 |
| 稼働年月 | | 昭和61年12月 | 平成26年 4月 | 平成10年 4月 1日 |
| 施工者 | | 川崎重工業㈱ | ㈱神鋼環境ソリューション | 日立造船㈱ |
| 敷地面積 | | 15,700㎡ | 31,684㎡(不燃・粗大ごみ処理設備含 | 約36,000㎡ |
| 施設周辺状況 | | その他(準工業地域) | 山林地区 | その他(準工業地域) |
| 運転管理体制 | | 委託 | 委託 | 委託 |
| 処理人員 | 一般職事務系 | 14人(うち委託 0人) | 12人(うち委託 3人) | 3人(うち委託 3人) |
| | 一般職技術系 | 6人(うち委託 0人) | 0人(うち委託 0人) | 27人(うち委託 27人) |
| | 技能職 | 15人(うち委託 15人) | 23人(うち委託 23人) | 10人(うち委託 10人) |
| | その他 | 0人(うち委託 0人) | 0人(うち委託 0人) | 6人(うち委託 6人) |
| 建設費 | | 3,315,000千円 | 6,945,120千円 | 25,729,400千円 |
| 財源内訳 | 国庫補助金 | 1,606,500千円 | 2,296,542千円 | 3,472,074千円 |
| | 都補助金 | 167,950千円 | 0千円 | 1,264,939千円 |
| | 起債 | 1,370,400千円 | 2,912,700千円 | 8,904,100千円 |
| | 一般財源 | 170,150千円 | 1,735,878千円 | 12,088,287千円 |
| 備考 | | 敷地面積は全施設 | | |

| 施設No. | | A28 | A29 | A30 |
|---|---|---|---|---|
| 設置主体 | | 浅川清流環境組合 | 東京二十三区清掃一部事務組合 | 東京二十三区清掃一部事務組合 |
| 施設名称 | | 浅川清流環境組合新可燃ごみ処理施設 | 東京二十三区清掃一部事務組合<br>世田谷清掃工場 | 東京二十三区清掃一部事務組合<br>品川清掃工場 |
| 所在地 | | 東京都日野市石田1-210-2 | 世田谷区大蔵1-1-1 | 品川区八潮1-4-1 |
| 年間運転日数 | | 1号炉 63日 2号炉58日／年度 | 266日 | 300日 |
| 施設概況変更有無 | | 新設 | 変更無 | 変更無 |
| 処理対象廃棄物 | | 可燃ごみ | 可燃ごみ | 可燃ごみ |
| 処理方式 | | ストーカ式 | その他 | ストーカ式 |
| 炉型式 | | 全連続 | 全連続 | 全連続 |
| 処理能力 | | ( 114 )t／日×( 2 )炉 | 150t/日×2炉 | 300t/日×2炉 |
| 設計最高発熱量 | | 126,000kJ/kg | 12,100kJ/kg | 12,100kJ/kg |
| 前処理施設の有無 | | 無 | 横型二軸差動回転式せん断ごみ破砕機 | 無 |
| 設備内容 | 受入供給設備 | (計量機) 有 | (計量機) 有 | (計量機) 有 |
| | | (投入方法)ピットクレーン | (投入方法)ピットクレーン | (投入方法)ピットクレーン |
| | ガス冷却方式 | 廃熱ボイラー | 廃熱ボイラー | 廃熱ボイラー |
| | 通風方式 | 強制(押込、誘引、平衡) | 強制(平衡) | 強制(平衡) |
| | 除塵方式 | バグフィルタ | バグフィルタ | バグフィルタ |
| | 煙突高 | 地上高85m | 地上高100m | 地上高90m |
| | 排水処理設備 | | 洗煙排水 | 洗煙排水・灰出し排水 |
| 余熱利用状況 | | 発電(場内利用) | 内温・内蒸・外蒸・発電内 | 内温・内蒸・外高温水・発電内 |
| 発電 | 発電能力 | 5190kW | 6,750kW | 15,000kW |
| | タービン形式 | 蒸気タービン | 衝動横置抽気復水タービン | 抽気復水タービン |
| | 売電 | 東京電力 他 | 有 (売電先:東京エコサービス) | 有 (売電先:東京エコサービス) |
| ばいじんの処理 | | 薬剤処理 | 薬剤処理・溶融処理 | 薬剤処理・その他 |
| 焼却残渣の処分 | | エコセメント化 | 埋立処分 | 埋立処分・溶融固化・その他 |
| 着工年月 | | 平成29年11月 | 平成16年7月 | 平成14年9月 |
| 竣工年月 | | 令和2年3月 | 平成20年3月 | 平成18年3月 |
| 稼働年月 | | 令和2年4月 | 平成20年3月 | 平成18年3月 |
| 施工者 | | 日立造船・五洋建設特定建設工事共同 | 川崎重工業㈱ | 日立造船㈱ |
| 敷地面積 | | 約1.1ha | 約30,000㎡ | 約47,000㎡ |
| 施設周辺状況 | | 居住地区 | 住居地区・緑地 | 住居・工業地区・緑地 |
| 運転管理体制 | | 委託 | 一部委託 | 一部委託 |
| 処理人員 | 一般職事務系 | 8人(うち委託 0人) | 3人(うち委託 0人) | 3人(うち委託 0人) |
| | 一般職技術系 | 5人(うち委託 0人) | 15人(うち委託 0人) | 27人(うち委託 0人) |
| | 技能職 | 0人 (うち委託 0人) | 9人(うち委託 0人) | 25人(うち委託 0人) |
| | その他 | 0人(うち委託 0人) | 55人(うち委託 55人) | 34人(うち委託 34人) |
| 建設費 | | 16,999,200千円 | 16,684,819千円 | 27,499,500千円 |
| 財源内訳 | 国庫補助金 | 4,482,414千円 | 5,313,008千円 | 8,922,638千円 |
| | 都補助金 | | 0千円 | 0千円 |
| | 起債 | 11,441,300千円 | 9,088,000千円 | 11,608,000千円 |
| | 一般財源 | 1,075,486千円 | 2,283,811千円 | 6,968,862千円 |
| 備考 | | | | |

## 2(1) 焼却施設(6／8)

| 施設No. | | A31 | A32 | A33 |
|---|---|---|---|---|
| 設置主体 | | 東京二十三区清掃一部事務組合 | 東京二十三区清掃一部事務組合 | 東京二十三区清掃一部事務組合 |
| 施設名称 | | 東京二十三区清掃一部事務組合<br>多摩川清掃工場 | 東京二十三区清掃一部事務組合<br>板橋清掃工場 | 東京二十三区清掃一部事務組合<br>葛飾清掃工場 |
| 所在地 | | 大田区下丸子2-33-1 | 板橋区高島平9-48-1 | 葛飾区水元1-20-1 |
| 年間運転日数 | | 297日 | 267日 | 277日 |
| 施設概況変更有無 | | 変更無 | 変更無 | 変更無 |
| 処理対象廃棄物 | | 可燃ごみ | 可燃ごみ | 可燃ごみ |
| 処理方式 | | ストーカ式 | ストーカ式 | ストーカ式 |
| 炉型式 | | 全連続 | 全連続 | 全連続 |
| 処理能力 | | 150t/日×2炉 | 300t/日×2炉 | 250t/日×2炉 |
| 設計最高発熱量 | | 12,100kJ/kg | 12,100kJ/kg | 12,100kJ/kg |
| 前処理施設の有無 | | 無 | 無 | 無 |
| 設備内容 | 受入供給設備 | (計量機) 有 | (計量機) 有 | (計量機) 有 |
| | | (投入方法)ピットクレーン | (投入方法)ピットクレーン | (投入方法)ピットクレーン |
| | ガス冷却方式 | 廃熱ボイラー | 廃熱ボイラー | 廃熱ボイラー |
| | 通風方式 | 強制(平衡) | 強制(平衡) | 強制(平衡) |
| | 除塵方式 | バグフィルタ | バグフィルタ | バグフィルタ |
| | 煙突高 | 地上高100m | 地上高130m | 地上高130m |
| | 排水処理設備 | 洗煙排水・灰出し排水 | 洗煙排水・灰出し排水 | 洗煙排水・灰出し排水 |
| 余熱利用状況 | | 内温・内蒸・外高温水・発電内 | 内温・内蒸・外高温水・発電内 | 内温・内蒸・外高温水・発電内 |
| 発電 | 発電能力 | 6,400kW | 13,200kW | 13,500kW |
| | タービン形式 | 横型衝動減速式抽気復水タービン | 横型衝動2段抽気復水タービン | 衝動横置1段減速装置付抽気復水タービン |
| | 売電 | 有(売電先:東京エコサービス) | 有(売電先:東京エコサービス) | 有(売電先:東京エコサービス) |
| ばいじんの処理 | | 薬剤処理・その他 | 薬剤処理 | 薬剤処理・その他 |
| 焼却残渣の処分 | | 埋立処分・溶融固化・その他 | 埋立処分・その他 | 溶融固化 埋立処分 |
| 着工年月 | | 平成12年3月 | 平成11年12月 | 平成15年 6月 |
| 竣工年月 | | 平成15年6月 | 平成14年11月 | 平成18年12月 |
| 稼働年月 | | 平成15年7月 | 平成14年12月 | 平成18年12月 |
| 施工者 | | 石川島播磨重工業㈱ | 住友重機械工業㈱ | ㈱タクマ |
| 敷地面積 | | 約32,000㎡ | 約44,000㎡ | 約52,000㎡ |
| 施設周辺状況 | | 工業地区・緑地・河川敷 | 住居・工業地区・緑地 | 住居地区・緑地 |
| 運転管理体制 | | 一部委託 | 一部委託 | 一部委託 |
| 処理人員 | 一般職事務系 | 3人(うち委託 0人) | 4人(うち委託 0人) | 3人(うち委託 0人) |
| | 一般職技術系 | 27人(うち委託 0人) | 25人(うち委託 0人) | 28人(うち委託 0人) |
| | 技能職 | 21人(うち委託 0人) | 22人(うち委託 0人) | 23人(うち委託 0人) |
| | その他 | 45人(うち委託 45人) | 30人(うち委託 30人) | 49人(うち委託 49人) |
| 建設費 | | 15,598,800千円 | 29,828,484千円 | 15,770,890千円 |
| 財源内訳 | 国庫補助金 | 6,535,407千円 | 11,409,926千円 | 5,449,499千円 |
| | 都補助金 | 0千円 | 0千円 | 0千円 |
| | 起債 | 8,416,000千円 | 12,815,000千円 | 7,890,221千円 |
| | 一般財源 | 647,393千円 | 5,603,558千円 | 2,413,217千円 |
| 備考 | | | | |

| 施設No. | | A34 | A35 | A36 |
|---|---|---|---|---|
| 設置主体 | | 東京二十三区清掃一部事務組合 | 東京二十三区清掃一部事務組合 | 東京二十三区清掃一部事務組合 |
| 施設名称 | | 東京二十三区清掃一部事務組合<br>足立清掃工場 | 東京二十三区清掃一部事務組合<br>杉並清掃工場 | 東京二十三区清掃一部事務組合<br>練馬清掃工場 |
| 所在地 | | 足立区西保木間4-7-1 | 杉並区高井戸東3-7-6 | 練馬区谷原6-10-11 |
| 年間運転日数 | | 289日 | 295日 | 308日 |
| 施設概況変更有無 | | 変更無 | 変更無 | 変更無 |
| 処理対象廃棄物 | | 可燃ごみ | 可燃ごみ | 可燃ごみ |
| 処理方式 | | ストーカ式 | ストーカー式 | ストーカ式 |
| 炉型式 | | 全連続 | 全連続 | 全連続 |
| 処理能力 | | 350t/日×2炉 | 300t/日×2炉 | 250t/日×2炉 |
| 設計最高発熱量 | | 12,100kJ/kg | 14,300KJ/kg | 14,300KJ/kg |
| 前処理施設の有無 | | 無 | 無 | 無 |
| 設備内容 | 受入供給設備 | (計量機) 有 | (計量機) 有 | (計量機) 有 |
| | | (投入方法)ピットクレーン | (投入方法)ピットクレーン | (投入方法)ピットクレーン |
| | ガス冷却方式 | 廃熱ボイラー | 廃熱ボイラー | 廃熱ボイラー |
| | 通風方式 | 強制(平衡) | 強制(平衡) | 強制(平衡) |
| | 除塵方式 | バグフィルタ | バグフィルタ | バグフィルタ |
| | 煙突高 | 地上高130m | 地上高160m | 地上高100m |
| | 排水処理設備 | 洗煙排水・灰出し排水 | 洗煙排水・灰出し排水 | 洗煙排水・灰出し排水 |
| 余熱利用状況 | | 内温・内蒸・外高温水・発電内 | 内温・内蒸・外温・発電内 | 内温・内蒸・発電内 |
| 発電 | 発電能力 | 16,200kW | 24,200kW | 18,700kW |
| | タービン形式 | 横置多段衝動 二段抽気復水タービン | 衝動式減速装置付抽気復水タービン | 衝動式二段抽気復水タービン |
| | 売電 | 有(売電先:東京エコサービス) | 有(売電先:東京エコサービス) | 有(売電先:東京ｴｺｻｰﾋﾞｽ) |
| ばいじんの処理 | | 薬剤処理・その他 | 薬剤処理 | 薬剤処理・その他 |
| 焼却残渣の処分 | | 埋立処分・溶融固化 | 埋立処分・溶融固化・その他 | 埋立処分・溶融固化・その他 |
| 着工年月 | | 平成11年12月 | 平成24年9月 | 平成22年12月 |
| 竣工年月 | | 平成17年 3月 | 平成29年9月 | 平成27年11月 |
| 稼働年月 | | 平成17年 3月 | 平成29年10月 | 平成27年12月 |
| 施工者 | | ㈱荏原製作所 | 日立造船㈱ | JFEエンジニアリング(株) |
| 敷地面積 | | 約37,000㎡ | 約36,000㎡ | 約15,000㎡ |
| 施設周辺状況 | | 住居・工業地区・緑地 | 住居地区・緑地 | 住居地区・緑地 |
| 運転管理体制 | | 一部委託 | 直営 | 直営 |
| 処理人員 | 一般職事務系 | 4人(うち委託 0人) | 4人(うち委託 0人) | 3人(うち委託 0人) |
| | 一般職技術系 | 27人(うち委託 0人) | 24人(うち委託 0人) | 26人(うち委託 0人) |
| | 技能職 | 24人(うち委託 0人) | 30人(うち委託 0人) | 31人(うち委託 0人) |
| | その他 | 24人(うち委託 24人) | 0人(うち委託 0人) | 0人(うち委託 0人) |
| 建設費 | | 28,651,465千円 | 28,354,653千円 | 18,908,401千円 |
| 財源内訳 | 国庫補助金 | 8,658,623千円 | 7,566,560千円 | 6,821,900千円 |
| | 都補助金 | ― | 0千円 | 0千円 |
| | 起債 | 15,393,000千円 | 15,444,000千円 | 9,332,000千円 |
| | 一般財源 | 4,599,842千円 | 5,344,093千円 | 2,754,501千円 |
| 備考 | | | | |

## 2(1) 焼却施設(7／8)

| 施設№ | | A37 | A38 | A39 |
|---|---|---|---|---|
| 設置主体 | | 東京二十三区清掃一部事務組合 | 東京二十三区清掃一部事務組合 | 東京二十三区清掃一部事務組合 |
| 施設名称 | | 東京二十三区清掃一部事務組合<br>大田清掃工場 | 東京二十三区清掃一部事務組合<br>有明清掃工場 | 東京二十三区清掃一部事務組合<br>千歳清掃工場 |
| 所在地 | | 大田区京浜島3-6-1 | 江東区有明2-3-10 | 世田谷区八幡山2-7-1 |
| 年間運転日数 | | 309日 | 231日 | 283日 |
| 施設概況変更有無 | | 変更無 | 変更無 | 変更無 |
| 処理対象廃棄物 | | 可燃ごみ | 可燃ごみ | 可燃ごみ |
| 処理方式 | | ストーカ式 | ストーカ式 | ストーカ式 |
| 炉型式 | | 全連続 | 全連続 | 全連続 |
| 処理能力 | | 300t/日×2炉 | 200t/日×2炉 | 600t/日×1炉 |
| 設計最高発熱量 | | 14,800kJ/kg | 14,200kJ/kg | 12,100kJ/kg |
| 前処理施設の有無 | | 無 | 無 | 無 |
| 設備内容 | 受入供給設備 | (計量機) 有 | (計量機) 有 | (計量機) 有 |
| | | (投入方法)ピットクレーン | (投入方法)ピットクレーン | (投入方法)ピットクレーン |
| | ガス冷却方式 | 廃熱ボイラー | 廃熱ボイラー | 廃熱ボイラー |
| | 通風方式 | 強制(平衡) | 強制(平衡) | 強制(平衡) |
| | 除塵方式 | バグフィルタ | バグフィルタ | バグフィルタ |
| | 煙突高 | 地上高47m | 地上高140m | 地上高130m |
| | 排水処理設備 | 洗煙排水・灰出し排水 | 洗煙排水・灰出し排水 | 灰出し排水 |
| 余熱利用状況 | | 内温・内蒸・発電内 | 内温・内蒸・外高温水・外蒸・発電内 | 内温・内蒸・外高温水・発電内 |
| 発電 | 発電能力 | 22,800kW | 5,600kW | 10,000kW |
| | タービン形式 | 衝動式外部抽気復水タービン | 単気筒形衝動単流排気式減速形抽気背圧タービン | 単流排気減速式多段衝動復水タービン |
| | 売電 | 有 (売電先:東京エコサービス) | 有 (売電先:東京エコサービス) | 有(売電先:東京エコサービス) |
| ばいじんの処理 | | 薬剤処理・その他 | 薬剤処理 | 薬剤処理 |
| 焼却残渣の処分 | | 埋立処分・溶融固化・その他 | 埋立処分 その他 | 埋立処分 その他 |
| 着工年月 | | 平成22年 6月 | 平成 3年 4月 | 平成 3年12月 |
| 竣工年月 | | 平成26年 9月 | 平成 6年 6月 | 平成 8年 3月 |
| 稼働年月 | | 平成26年10月 | 平成 6年 7月 | 平成 8年 3月 |
| 施工者 | | ㈱タクマ | 三菱重工業㈱ | 川崎重工業㈱ |
| 敷地面積 | | 約92,000㎡ | 約24,000㎡ | 17,000㎡ |
| 施設周辺状況 | | 工業地区・緑地 | 住居・工業地区・緑地 | 住居地区・緑地 |
| 運転管理体制 | | 一部委託 | 一部委託 | 一部委託 |
| 処理人員 | 一般職事務系 | 2人(うち委託 0人) | 3人(うち委託 0人) | 3人(うち委託 0人) |
| | 一般職技術系 | 15人(うち委託 0人) | 19人(うち委託 0人) | 24人(うち委託 0人) |
| | 技能職 | 0人(うち委託 0人) | 9人(うち委託 0人) | 17人(うち委託 0人) |
| | その他 | 75人(うち委託 75人) | 40人(うち委託 40人) | 20人(うち委託 20人) |
| 建設費 | | 18,796,667千円 | 41,694,606千円 | 27,311,286千円 |
| 財源内訳 | 国庫補助金 | 5,698,854千円 | 4,259,999千円 | 4,845,000千円 |
| | 都補助金 | 0千円 | 0千円 | 0千円 |
| | 起債 | 10,138,000千円 | 0千円 | (一般財源に含む。) |
| | 一般財源 | 2,959,813千円 | 37,434,607千円 | 22,466,286千円 |
| 備考 | | | | |

| 施設№ | | A40 | A41 | A42 |
|---|---|---|---|---|
| 設置主体 | | 東京二十三区清掃一部事務組合 | 東京二十三区清掃一部事務組合 | 東京二十三区清掃一部事務組合 |
| 施設名称 | | 東京二十三区清掃一部事務組合<br>江戸川清掃工場 | 東京二十三区清掃一部事務組合<br>墨田清掃工場 | 東京二十三区清掃一部事務組合<br>北清掃工場 |
| 所在地 | | 江戸川区江戸川2-36-1 | 墨田区東墨田1-10-23 | 北区志茂1-2-36 |
| 年間運転日数 | | 283日 | 261日 | 245日 |
| 施設概況変更有無 | | 変更無 | 変更無 | 変更無 |
| 処理対象廃棄物 | | 可燃ごみ | 可燃ごみ | 可燃ごみ |
| 処理方式 | | ストーカ式 | ストーカ式 | ストーカ式 |
| 炉型式 | | 全連続 | 全連続 | 全連続 |
| 処理能力 | | 300t/日×2炉 | 600t/日×1炉 | 600t/日×1炉 |
| 設計最高発熱量 | | 12,100kJ/kg | 13,000kJ/kg | 12,100kJ/kg |
| 前処理施設の有無 | | 無 | 無 | 無 |
| 設備内容 | 受入供給設備 | (計量機) 有 | (計量機) 有 | (計量機) 有 |
| | | (投入方法)ピットクレーン | (投入方法)ピットクレーン | (投入方法)ピットクレーン |
| | ガス冷却方式 | 廃熱ボイラー | 廃熱ボイラー | 廃熱ボイラー |
| | 通風方式 | 強制(平衡) | 強制(平衡) | 強制(平衡) |
| | 除塵方式 | バグフィルタ | バグフィルタ | バグフィルタ |
| | 煙突高 | 地上高150m | 地上高150m | 地上高120m |
| | 排水処理設備 | 洗煙排水・灰出し排水 | 洗煙排水・灰出し排水 | 洗煙排水・灰出し排水 |
| 余熱利用状況 | | 内温・内蒸・外温・発電内 | 内温・内蒸・外高温水・発電内 | 内温・内蒸・外高温水・発電内 |
| 発電 | 発電能力 | 12,300kW | 13,000kW | 11,500kW |
| | タービン形式 | 復水タービン | 横型衝動復水タービン | 単気筒形衝動単流排気式減速形復水タービン |
| | 売電 | 有(売電先:東京エコサービス) | 有(売電先:東京エコサービス) | 有 (売電先:東京エコサービス) |
| ばいじんの処理 | | 薬剤処理 | 薬剤処理 | 薬剤処理 |
| 焼却残渣の処分 | | 埋立処分 | 埋立処分・溶融固化・その他 | 埋立処分・その他 |
| 着工年月 | | 平成 4年12月 | 平成 6年 7月 | 平成 5年 4月 |
| 竣工年月 | | 平成 9年 1月 | 平成10年 1月 | 平成10年 3月 |
| 稼働年月 | | 平成 9年 2月 | 平成10年 2月 | 平成10年 3月 |
| 施工者 | | 日本鋼管㈱ | 日立造船㈱ | 三菱重工業㈱ |
| 敷地面積 | | 28,000㎡ | 18,000㎡ | 約19,000㎡ |
| 施設周辺状況 | | 住居地区・緑地 | 工業地区・緑地 | 住居・工業地区・緑地 |
| 運転管理体制 | | 一部委託 | 一部委託 | 一部委託 |
| 処理人員 | 一般職事務系 | 3人(うち委託 0人) | 3人(うち委託 0人) | 3人(うち委託 0人) |
| | 一般職技術系 | 13人(うち委託 0人) | 12人(うち委託 0人) | 13人(うち委託 0人) |
| | 技能職 | 10人(うち委託 0人) | 6人(うち委託 0人) | 7人(うち委託 0人) |
| | その他 | 40人(うち委託 40人) | 39人(うち委託39人) | 40人(うち委託 40人) |
| 建設費 | | 34,215,673千円 | 33,388,048千円 | 33,564,710千円 |
| 財源内訳 | 国庫補助金 | 5,088,300千円 | 5,130,375千円 | 5,088,300千円 |
| | 都補助金 | 0千円 | 0千円 | 0千円 |
| | 起債 | 22,695,000千円 | 20,647,000千円 | 20,365,000千円 |
| | 一般財源 | 6,432,373千円 | 7,610,673千円 | 8,111,410千円 |
| 備考 | | | 7,610,673千円 | |

## 2(1) 焼却施設(8／8)

| 施設No. | | A43 | A44 | A45 |
|---|---|---|---|---|
| 設置主体 | | 東京二十三区清掃一部事務組合 | 東京二十三区清掃一部事務組合 | 東京二十三区清掃一部事務組合 |
| 施設名称 | | 東京二十三区清掃一部事務組合<br>破砕ごみ処理施設 | 東京二十三区清掃一部事務組合<br>新江東清掃工場 | 東京二十三区清掃一部事務組合<br>港清掃工場 |
| 所在地 | | 江東区青海2丁目地先 | 江東区夢の島3-1-1 | 港区港南5-7-1 |
| 年間運転日数 | | | 268日 | 249日 |
| 施設概況変更有無 | | 休止 | 変更無 | 変更無 |
| 処理対象廃棄物 | | | 可燃ごみ | 可燃ごみ |
| 処理方式 | | | ストーカ式 | ストーカ式 |
| 炉型式 | | | 全連続 | 全連続 |
| 処理能力 | | | 600t/日×3炉 | 300t/日×3炉 |
| 設計最高発熱量 | | | 13,400kJ/kg | 13,400kJ/kg |
| 前処理施設の有無 | | | 無 | 無 |
| 設備内容 | 受入供給設備 | | (計量機) 有 | (計量機) 有 |
| | | | (投入方法)ピットクレーン | (投入方法)ピットクレーン |
| | ガス冷却方式 | | 廃熱ボイラー | 廃熱ボイラー |
| | 通風方式 | | 強制(平衡) | 強制(平衡) |
| | 除塵方式 | | バグフィルタ | バグフィルタ |
| | 煙突高 | | 地上高150m | 地上高130m |
| | 排水処理設備 | | 洗煙排水・灰出し排水 | 洗煙排水・灰出し排水 |
| 余熱利用状況 | | | 内温・内蒸・外高温水・外蒸・発電内 | 内温・内蒸・発電内 |
| 発電 | 発電能力 | | 50,000kW | 22,000kW |
| | タービン形式 | | 単気筒形衝動単流排気式直結形抽気復水タービン | 単汽筒衝動式単流排気式直結形復水タービン |
| | 売電 | | 有 (売電先:東京エコサービス) | 有 (売電先:東京エコサービス) |
| ばいじんの処理 | | | 薬剤処理・その他 | 薬剤処理・その他 |
| 焼却残渣の処分 | | | 埋立処分・溶融固化・その他 | 埋立処分・溶融固化・その他 |
| 着工年月 | | | 平成 6年 7月 | 平成 7年 3月 |
| 竣工年月 | | | 平成10年 9月 | 平成11年 1月 |
| 稼働年月 | | | 平成10年10月 | 平成11年 2月 |
| 施工者 | | | ㈱タクマ | 三菱重工業㈱ |
| 敷地面積 | | | 約61,000㎡ | 約29,000㎡ |
| 施設周辺状況 | | | 工業地区・緑地 | その他(準工業地域)・緑地 |
| 運転管理体制 | | | 直営 | 一部委託 |
| 処理人員 | 一般職事務系 | | 6人(うち委託 0人) | 3人(うち委託 0人) |
| | 一般職技術系 | | 36人(うち委託 0人) | 20人(うち委託 0人) |
| | 技能職 | | 49人(うち委託 0人) | 10人(うち委託 0人) |
| | その他 | | 0人(うち委託 0人) | 50人(うち委託 50人) |
| 建設費 | | | 88,193,495千円 | 44,570,125千円 |
| 財源内訳 | 国庫補助金 | | 15,080,175千円 | 7,617,825千円 |
| | 都補助金 | | 0千円 | 0千円 |
| | 起債 | | 58,706,000千円 | 26,529,000千円 |
| | 一般財源 | | 14,407,320千円 | 10,423,300千円 |
| 備考 | | | | |

| 施設No. | | A46 | A47 | A48 |
|---|---|---|---|---|
| 設置主体 | | 東京二十三区清掃一部事務組合 | 東京二十三区清掃一部事務組合 | 東京二十三区清掃一部事務組合 |
| 施設名称 | | 東京二十三区清掃一部事務組合<br>豊島清掃工場 | 東京二十三区清掃一部事務組合<br>渋谷清掃工場 | 東京二十三区清掃一部事務組合<br>中央清掃工場 |
| 所在地 | | 豊島区上池袋2-5-1 | 渋谷区東1-35-1 | 中央区晴海5-2-1 |
| 年間運転日数 | | 297日 | 261日 | 291日 |
| 施設概況変更有無 | | 変更無 | 変更無 | 変更無 |
| 処理対象廃棄物 | | 可燃ごみ | 可燃ごみ | 可燃ごみ |
| 処理方式 | | 流動床式 | 流動床式 | ストーカ式 |
| 炉型式 | | 全連続 | 全連続 | 全連続 |
| 処理能力 | | 200t/日×2炉 | 200t/日×1炉 | 300t/日×2炉 |
| 設計最高発熱量 | | 13,400kJ/kg | 13,400kJ/kg | 13,400kJ/kg |
| 前処理施設の有無 | | 無 | 無 | 無 |
| 設備内容 | 受入供給設備 | (計量機) 有 | (計量機) 有 | (計量機) 有 |
| | | (投入方法)ピットクレーン | (投入方法)ピットクレーン | (投入方法)ピットクレーン |
| | ガス冷却方式 | 廃熱ボイラー | 廃熱ボイラー | 廃熱ボイラー |
| | 通風方式 | 強制(平衡) | 強制(平衡) | 強制(平衡) |
| | 除塵方式 | バグフィルタ | バグフィルタ | バグフィルタ |
| | 煙突高 | 地上高210m | 地上高150m | 地上高180m |
| | 排水処理設備 | 洗煙排水 | 洗煙排水 | 洗煙排水・灰出し排水 |
| 余熱利用状況 | | 内温・内蒸・外高温水・発電内 | 内温・内蒸・発電内 | 内温・内蒸・外蒸・発電内 |
| 発電 | 発電能力 | 7,800kW | 4,200kW | 15,000kW |
| | タービン形式 | 衝動装置1段減速装置付抽気復水タービン | 8段落衝動減速式抽気復水タービン | 衝動横置抽気復水タービン |
| | 売電 | 有(売電先:東京エコサービス) | 有 (売電先:東京エコサービス) | 有 (売電先:東京エコサービス) |
| ばいじんの処理 | | 薬剤処理・その他 | 薬剤処理・その他 | 薬剤処理・その他 |
| 焼却残渣の処分 | | 埋立処分・溶融固化 | 埋立処分・溶融固化 | 埋立処分・溶融固化・その他 |
| 着工年月 | | 平成 7年 9月 | 平成10年4月 | 平成10年4月 |
| 竣工年月 | | 平成11年 6月 | 平成13年7月 | 平成13年7月 |
| 稼働年月 | | 平成11年 7月 | 平成13年8月 | 平成13年8月 |
| 施工者 | | 石川島播磨重工業㈱ | ㈱荏原製作所 | 日立造船㈱ |
| 敷地面積 | | 約12,000㎡ | 約9,000㎡ | 約29,000㎡ |
| 施設周辺状況 | | 住居地区・その他(商業地域)・緑地 | 住居地区・緑地 | 住居地区・その他(商業・準工業地域)・緑地 |
| 運転管理体制 | | 一部委託 | 一部委託 | 一部委託 |
| 処理人員 | 一般職事務系 | 3人(うち委託 0人) | 3人(うち委託 0人) | 2人(うち委託 0人) |
| | 一般職技術系 | 13人(うち委託 0人) | 23人(うち委託 0人) | 26人(うち委託 0人) |
| | 技能職 | 10人(うち委託 0人) | 18人(うち委託 0人) | 24人(うち委託 0人) |
| | その他 | 52人(うち委託 52人) | 13人(うち委託 13人) | 14人(うち委託 14人) |
| 建設費 | | 16,977,149千円 | 13,314,000千円 | 29,400,000千円 |
| 財源内訳 | 国庫補助金 | 3,472,075千円 | 2,861,038千円 | 5,318,812千円 |
| | 都補助金 | 0千円 | 0千円 | 0千円 |
| | 起債 | 11,321,000千円 | 9,465,000千円 | 22,208,000千円 |
| | 一般財源 | 2,184,074千円 | 987,962千円 | 1,873,188千円 |
| 備考 | | | | |

## 2(2) 粗大ごみ処理施設

【項目】

□粗大ごみ処理施設とは、主に粗大ごみを対象に破砕、圧縮等の処理及び有価物の選別を行う施設のことをいう。

□施設№

□設置主体

□施設名称

□所在地

□年間運転日数

□施設概要変更有無 ： 新設・能力変更・休止・廃止・移管・変更無

□処理対象廃棄物 ： 可燃ごみ・不燃ごみ・粗大ごみ・資源ごみ・有害ごみ・その他

□処理方式 ： 破砕・圧縮・併用・その他

破砕とは、原則として家具等の可燃性粗大ごみを破砕することにより、焼却施設で容易に焼却し得るように処理する施設のことをいう。

圧縮とは、不燃性粗大ごみを破砕、圧縮する施設のことをいう。

併用とは、可燃性及び不燃性の粗大ごみを破砕（粉砕）する施設のことをいう。

□選別数 ： （機械選別）種類・選別内容 （手選別）種類・選別内容

□処理能力 ： t／時間×基

□着工年月

□竣工年月

□稼働年月

□施工者

□敷地面積 ： $m^2$

□施設周辺状況 ： 住居地区・工業地区・農村地区・山林地区・河川敷・海岸埋立地・緑地・その他

□運転管理体制 ： 直営・委託・一部委託

□処理人員 ： 一般職事務系・一般職技術系・技能職・その他

□建設費 ： 国庫補助金・都補助金・起債・一般財源（改造に係る事業費は除く。）

□備考

## 2(2) 粗大ごみ処理施設（1／4）

| 施設No. | | B01 | B02 | B03 |
|---|---|---|---|---|
| 設置主体 | | 立川市 | 武蔵野市 | 青梅市 |
| 施設名称 | | 立川市総合リサイクルセンター | 武蔵野クリーンセンター | 青梅市リサイクルセンター |
| 所在地 | | 立川市西砂町4-77-1 | 武蔵野市緑町3-1-5 | 青梅市新町6-9-1 |
| 年間運転日数 | | 259日 | 203日 | 258日 |
| 施設概況変更有無 | | 変更無 | 変更無 | 能力変更 |
| 処理対象廃棄物 | | 不燃ごみ・粗大ごみ・資源ごみ・有害ごみ・その他 | 不燃ごみ・粗大ごみ・有害ごみ | 不燃ごみ・粗大ごみ・資源ごみ・有害ごみ・その他 |
| 処理方式 | | 併用 | 破砕 | 併用 |
| 選別数 | | (機械選別)5種類<br>(選別内容)鉄・ｱﾙﾐ・可燃物・不燃物<br>ﾌﾟﾗｽﾁｯｸ | (機械選別)1種類<br>(選別内容)磁力選別 | (機械選別)1種類<br>(選別内容)鉄 |
| | | (手選別) 2種類<br>(選別内容)びん・有害 | (手選別) 0種類<br>(選別内容) | (手選別) 9種類<br>(選別内容)ﾍﾟｯﾄﾎﾞﾄﾙ・ｱﾙﾐ・有害・ｶﾚｯﾄ4分別・危険物・その他可燃性残渣 |
| 処理能力 | | 73t/5時間×1基 | 10t/5時間×1基 | 44.8t/5時間×1基 |
| 着工年月 | | 平成 6年10月 | 平成25年 11月 | 昭和57年12月 |
| 竣工年月 | | 平成 8年 3月 | 平成29年 3月 | 昭和59年 2月 |
| 稼働年月 | | 平成 8年 4月 | 平成29年 4月 | 昭和59年 4月 |
| 施工者 | | 三菱ﾚｲﾖﾝ・ｴﾝｼﾞﾆｱﾘﾝｸﾞ㈱ | 武蔵野市 | ㈱栗本鉄工所 |
| 敷地面積 | | 15839.46㎡ | 17,000㎡ | 14,597㎡ |
| 施設周辺状況 | | その他 | 住居地区 | 工業地区 |
| 運転管理体制 | | 一部委託 | 委託 | 一部委託 |
| 処理人員 | 一般職事務系 | 15人(うち委託 0人) | 2人(うち委託 0人) | 5人(うち委託 0人) |
| | 一般職技術系 | 3人(うち委託 0人) | 47人(うち委託 44人) | 0人(うち委託 0人) |
| | 技能職 | 46人(うち委託 43人) | 0人(うち委託 0人) | 34人(うち委託 24人) |
| | その他 | 0人(うち委託 0人) | 0人(うち委託 0人) | 0人(うち委託 0人) |
| 建設費 | | 3,755,672千円 | 11,124,687千円 | 749,900千円 |
| 財源内訳 | 国庫補助金 | 1,710,011千円 | 3,512,449千円 | 332,645千円 |
| | 都補助金 | 90,355千円 | 0千円 | 21,573千円 |
| | 起債 | 1,572,600千円 | 1,825,200千円 | 289,500千円 |
| | 一般財源 | 382,706千円 | 5,787,038千円 | 106,182千円 |
| 備考 | | | | |

| 施設No. | | B04 | B05 | B06 |
|---|---|---|---|---|
| 設置主体 | | 府中市 | 府中市 | 昭島市 |
| 施設名称 | | 府中市リサイクルプラザ（資源棟） | 府中市リサイクルプラザ（選別棟） | 昭島市清掃センター<br>粗大ごみ破砕処理施設 |
| 所在地 | | 府中市四谷6-58 | 府中市四谷6-58 | 昭島市田中町4-3-14 |
| 年間運転日数 | | 261日 | 261日 | 0日 |
| 施設概況変更有無 | | 変更無 | 変更無 | 休止 |
| 処理対象廃棄物 | | 粗大ごみ | 不燃ごみ・資源ごみ・その他 | 不燃ごみ・粗大ごみ |
| 処理方式 | | 併用 | 選別・資源化 | 併用 |
| 選別数 | | (機械選別)4種類<br>(選別内容)粗大・不燃・鉄類・びん | (機械選別)4種類<br>(選別内容)ﾌﾟﾗｽﾁｯｸ・ｱﾙﾐ・鉄類・その他 | (機械選別)1種類<br>(選別内容)鉄類 |
| | | (手選別) 0種類<br>(選別内容) | (手選別) 0種類<br>(選別内容) | (手選別) 0種類<br>(選別内容) |
| 処理能力 | | 49.5t/5時間×1基 | 60t/5時間×1基 | 50t/5時間×1基 |
| 着工年月 | | 平成16年 6月 | 平成 5年12月 | 昭和48年 9月 |
| 竣工年月 | | 平成18年 3月 | 平成 7年 3月 | 昭和49年 3月 |
| 稼働年月 | | 平成18年10月 | 平成 7年 4月 | 昭和49年 4月 |
| 施工者 | | ㈱栗本鉄工所 | 荏原商事㈱ | 川崎重工㈱ |
| 敷地面積 | | 20,543㎡ | B04粗大ごみ処理施設と同敷地内 | 384㎡ |
| 施設周辺状況 | | 工業地区 | 工業地区 | 河川敷 |
| 運転管理体制 | | 一部委託 | 一部委託 | 直営 |
| 処理人員 | 一般職事務系 | 5人(うち委託 0人) | B-04 府中市リサイクルプラザ(資源棟)に含む。 | 0人(うち委託 0人) |
| | 一般職技術系 | 0人(うち委託 0人) | | 0人(うち委託 0人) |
| | 技能職 | 57人(うち委託 55人) | | 0人(うち委託 0人) |
| | その他 | 0人(うち委託 0人) | | 0人(うち委託 0人) |
| 建設費 | | 3,021,489千円 | 2,411,024千円 | 94,000千円 |
| 財源内訳 | 国庫補助金 | 372,833千円 | 1,013,555千円 | 0千円 |
| | 都補助金 | 30,500千円 | 121,516千円 | 20,000千円 |
| | 起債 | 383,000千円 | 1,066,100千円 | 70,500千円 |
| | 一般財源 | 2,235,156千円 | 209,853千円 | 3,500千円 |
| 備考 | | | 敷地面積は資源棟と共通 | |

## 2(2) 粗大ごみ処理施設（2／4）

| 施設No. | | B07 | B08 | B09 |
|---|---|---|---|---|
| 設置主体 | | 昭島市 | 調布市 | 町田市 |
| 施設名称 | | 昭島市環境コミュニケーションセンター | 調布市クリーンセンター | 町田市町田リサイクル文化センター |
| 所在地 | | 昭島市美堀町3-8-1 | 調布市野水2-1-1 | 町田市下小山田町3160 |
| 年間運転日数 | | 248日 | 310日 | 245日 |
| 施設概況変更有無 | | 変更無 | 変更無 | 変更有 |
| 処理対象廃棄物 | | 不燃ごみ・粗大ごみ・有害ごみ | 粗大ごみ・資源ごみ | 不燃ごみ・粗大ごみ |
| 処理方式 | | 破砕 | 併用 | 破砕 |
| 選別数 | | (機械選別)4種類<br>(選別内容)不燃残さ、不燃選別可燃、破砕磁性物(鉄)、破砕(アルミ) | (機械選別)2種類<br>(選別内容)アルミ缶・スチール缶 | (機械選別)3種類<br>(選別内容)電磁吊下式×2、ロータリー型×1 |
| | | (手選別)3種類<br>(選別内容)不燃ごみ、有害、可燃ごみ<br>(投入前に選別) | (手選別) 2種類<br>(選別内容)粗大・資源(金属) | (手選別) 1種類<br>(選別内容)コンベヤ式 |
| 処理能力 | | 12.9t/5時間×1基 | 4.5t/8時間×1基 | 70t/5時間×1基 |
| 着工年月 | | 平成21年12月 | 平成29年 9月 | 昭和54年 7月 |
| 竣工年月 | | 平成23年3月 | 平成30年12月 | 昭和57年 5月 |
| 稼働年月 | | 平成23年4月 | 平成31年 1月 | 昭和57年 5月 |
| 施工者 | | 日立造船㈱ | 林・相互建設共同企業体 | 石川島播磨重工業、竹中工務店 |
| 敷地面積 | | 20,140㎡ | 5,914㎡ | 81,620㎡ |
| 施設周辺状況 | | 居住地区・緑地・その他 | 住居地区 | 住居地区 |
| 運転管理体制 | | 委託 | 委託 | 直営 |
| 処理人員 | 一般職事務系 | 6人(うち委託 6人) | 1人(うち委託 1人) | 0人(うち委託 0人) |
| | 一般職技術系 | 2人(うち委託 2人) | 0人(うち委託 0人) | 1人(うち委託 0人) |
| | 技能職 | 9人(うち委託 9人) | 0人(うち委託 0人) | 10人(うち委託 5人) |
| | その他 | 22人(うち委託 22人) | 13人(うち委託 13人) | 22人(うち委託 0人) |
| 建設費 | | 3,100,000千円 | 1,214,106千円 | 304,033千円 |
| 財源内訳 | 国庫補助金 | 980,000千円 | 238,495千円 | 152,016千円 |
| | 都補助金 | 40,000千円 | 0千円 | 15,258千円 |
| | 起債 | 0千円 | 745,000千円 | 121,500千円 |
| | 一般財源 | 2,080,000千円 | 230,611千円 | 15,259千円 |
| 備考 | | | | |

| 施設No. | | B10 | B11 | B12 |
|---|---|---|---|---|
| 設置主体 | | 小金井市 | 日野市 | 国分寺市 |
| 施設名称 | | 小金井市中間処理場 | 日野市クリーンセンター<br>粗大ごみ処理施設 | 国分寺市清掃センター |
| 所在地 | | 小金井市貫井北町1-8-25 | 日野市石田1-210-2 | 国分寺市西恋ヶ窪4-9-8 |
| 年間運転日数 | | 257日 | 192日 | 260日 |
| 施設概況変更有無 | | 変更無 | 休止 | 変更無 |
| 処理対象廃棄物 | | 不燃ごみ・粗大ごみ | 不燃ごみ・粗大ごみ | 不燃ごみ・粗大ごみ |
| 処理方式 | | 圧縮 | 圧縮 | 併用 |
| 選別数 | | (機械選別)2種類<br>(選別内容)鉄・アルミ | (機械選別)4種類<br>(選別内容)鉄・アルミ・可燃・不燃 | (機械選別)1種類<br>(選別内容)鉄 |
| | | (手選別) 3種類<br>(選別内容)破砕不適物・有害物・その他 | (手選別) 0種類<br>(選別内容) | (手選別) 2種類<br>(選別内容)アルミ・ガラス |
| 処理能力 | | 30t/5時間×1基 | 50t/5時間×1基 | 30t/5時間 |
| 着工年月 | | 昭和60年 8月 | 昭和54年 8月 | 昭和58年 7月 |
| 竣工年月 | | 昭和61年11月 | 昭和55年 3月 | 昭和60年10月 |
| 稼働年月 | | 昭和61年12月 | 昭和55年 4月 | 昭和60年11月 |
| 施工者 | | 富士総設㈱ | 川崎重工業㈱ | 川崎重工業㈱ |
| 敷地面積 | | 3,850㎡ | 31,991.92㎡ | 11,310㎡ |
| 施設周辺状況 | | 住居地区 | 工業地区・河川敷 | 住居地区 |
| 運転管理体制 | | 委託 | 直営 | 委託 |
| 処理人員 | 一般職事務系 | 2人(うち委託 0人) | 0人(うち委託 0人) | 2人(うち委託 0人) |
| | 一般職技術系 | 0人(うち委託 0人) | 1人(うち委託 0人) | 0人(うち委託 0人) |
| | 技能職 | 9人(うち委託 9人) | 7人(うち委託 0人) | 39人(うち委託 38人) |
| | その他 | 0人(うち委託 0人) | 0人(うち委託 0人) | 0人(うち委託 0人) |
| 建設費 | | 565,000千円 | 325,000千円 | 326,000千円 |
| 財源内訳 | 国庫補助金 | 282,500千円 | 162,500千円 | 163,000千円 |
| | 都補助金 | 34,409千円 | 4,100千円 | 14,300千円 |
| | 起債 | 208,200千円 | 154,300千円 | 134,400千円 |
| | 一般財源 | 39,891千円 | 4,100千円 | 14,300千円 |
| 備考 | | | | 敷地面積は焼却施設と共通 |

## 2(2)　粗大ごみ処理施設（3／4）

| 施設No. | | B13 | B14 | B15 |
|---|---|---|---|---|
| 設置主体 | | 国立市 | 福生市 | 羽村市 |
| 施設名称 | | 国立市環境センター | 福生市リサイクルセンター | 羽村市リサイクルセンター |
| 所在地 | | 国立市谷保6-26-17 | 福生市熊川1566-4 | 羽村市羽4221-1 |
| 年間運転日数 | | 258日 | 257日 | 256日 |
| 施設概況変更有無 | | 変更無 | 変更無 | 変更無 |
| 処理対象廃棄物 | | 不燃ごみ・粗大ごみ・資源ごみ・有害ごみ | 不燃ごみ・粗大ごみ・資源ごみ・有害ごみ | 不燃ごみ・粗大ごみ・資源ごみ・有害ごみ |
| 処理方式 | | 併用 | 併用 | 併用 |
| 選別数 | | (機械選別)2種類<br>(選別内容)鉄・アルミ | (機械選別)5種類<br>(選別内容)鉄・ｱﾙﾐ・ﾌﾟﾗｽﾁｯｸ・不燃・可燃 | (機械選別)4種類<br>(選別内容)鉄・ｱﾙﾐ・不燃・可燃 |
| | | (手選別)　7種類<br>(選別内容)金属、プラスチック、ガラス、陶磁器、生びん、カレット、有害物 | (手選別)　4種類<br>(選別内容)生びん・ｶﾚｯﾄ・ﾍﾟｯﾄﾎﾞﾄﾙ・発泡ｽﾁﾛｰﾙ | (手選別)　6種類<br>(選別内容)硬質プラスチック、ビン、有害ごみ、白色トレー、容器包装プラスチック、ペットボトル |
| 処理能力 | | 30t/5時間×1基 | 33t/5時間×1基 | 30t/5時間×1基 |
| 着工年月 | | 昭和62年12月 | 平成 7年 6月 | 平成6年8月 |
| 竣工年月 | | 平成元年 1月 | 平成10年 3月 | 平成8年3月 |
| 稼働年月 | | 平成元年 1月 | 平成 9年 4月 | 平成8年4月 |
| 施工者 | | 川崎重工業㈱ | 富士電機ﾃｸﾉｴﾝｼﾞﾆｱﾘﾝｸﾞ㈱ | ㈱クボタ |
| 敷地面積 | | 5,157㎡ | 9,325㎡ | 7,394㎡ |
| 施設周辺状況 | | その他(準工業地域) | その他 | その他 |
| 運転管理体制 | | 委託 | 一部委託 | 一部委託 |
| 処理人員 | 一般職事務系 | 2人(うち委託　0人) | 3人(うち委託　0人) | 2人(うち委託　0人) |
| | 一般職技術系 | 1人(うち委託　0人) | 2人(うち委託　1人) | 0人(うち委託　0人) |
| | 技能職 | 21人(うち委託　19人) | 15人(うち委託　15人) | 24人(うち委託　24人) |
| | その他 | 0人(うち委託　0人) | 1人(うち委託　0人) | 1人(うち委託　0人) |
| 建設費 | | 688,000千円 | 1,524,400千円 | 2,079,570千円 |
| 財源内訳 | 国庫補助金 | 331,242千円 | 558,775千円 | 765,398千円 |
| | 都補助金 | 34,335千円 | 24,100千円 | 62,714千円 |
| | 起債 | 264,000千円 | 915,800千円 | 759,100千円 |
| | 一般財源 | 58,423千円 | 25,725千円 | 492,358千円 |
| 備　考 | | | | |

| 施設No. | | B16 | B17 | B18 |
|---|---|---|---|---|
| 設置主体 | | 瑞穂町 | 大島町 | 神津島村 |
| 施設名称 | | みずほリサイクルプラザ | 大島町粗大ごみ処理施設 | 神津島村粗大ごみ処理場 |
| 所在地 | | 瑞穂町大字箱根ケ崎1723 | 東京都大島町野増字上センバ419 | 神津島村字鍛冶山1 |
| 年間運転日数 | | 271日 | 290日 | 230日 |
| 施設概況変更有無 | | 変更無 | 変更無 | 変更無 |
| 処理対象廃棄物 | | 可燃ごみ・不燃ごみ・粗大ごみ・資源ごみ・有害ごみ | 資源ごみ | 資源ごみ |
| 処理方式 | | 併用 | 破砕・圧縮 | 破砕・圧縮 |
| 選別数 | | (機械選別)5種類<br>(選別内容)不燃・粗大・缶・鉄・アルミ | (機械選別)2種類<br>(選別内容)ｽﾁｰﾙ缶・ｱﾙﾐ缶 | (機械選別)0種類<br>(選別内容) |
| | | (手選別)　5種類<br>(選別内容)生びん・ｶﾚｯﾄ・ﾍﾟｯﾄﾎﾞﾄﾙ・容器包装ﾌﾟﾗｽﾁｯｸ・小型家電・雑がみ | | (手選別)　2種類<br>(選別内容)缶・廃車 |
| 処理能力 | | 10.8t/5時間 | 7t/5時間×1基 | 7.5t/5時間×1基 |
| 着工年月 | | 平成13年 9月 | 平成 2年 6月 | 昭和61年11月 |
| 竣工年月 | | 平成15年 2月 | 平成 3年 7月 | 昭和62年 3月 |
| 稼働年月 | | 平成15年 4月 | 平成 3年 8月 | 昭和62年 4月 |
| 施工者 | | 極東開発工業㈱ | 浅野工事㈱ | 松江建設㈱・ユニチカ㈱ |
| 敷地面積 | | 8,527㎡ | 1,868㎡ | 3,863㎡ |
| 施設周辺状況 | | その他 | 山林地区 | 山林地区 |
| 運転管理体制 | | 委託 | 委託 | 一部委託 |
| 処理人員 | 一般職事務系 | 3人(うち委託　1人) | 1人(うち委託　1人) | 1人(うち委託　0人) |
| | 一般職技術系 | 0人(うち委託　0人) | 0人(うち委託　0人) | 1人(うち委託　1人) |
| | 技能職 | 20人(うち委託　16人) | 3人(うち委託　3人) | 0人(うち委託　0人) |
| | その他 | 0人(うち委託　0人) | 0人(うち委託　0人) | 1人(うち委託　1人) |
| 建設費 | | 1,165,500千円 | 252,350千円 | 47,730千円 |
| 財源内訳 | 国庫補助金 | 311,108千円 | 82,506千円 | 15,910千円 |
| | 都補助金 | 32,594千円 | 20,922千円 | 4,010千円 |
| | 起債 | 766,257千円 | 107,200千円 | 23,800千円 |
| | 一般財源 | 55,541千円 | 41,722千円 | 4,010千円 |
| 備　考 | | | | |

## 2(2) 粗大ごみ処理施設（4／4）

| 施設No. | | B19 | B20 | B21 |
|---|---|---|---|---|
| 設置主体 | | 三宅村 | 柳泉園組合 | 多摩川衛生組合 |
| 施設名称 | | 三宅村クリーンセンター<br>粗大ごみ処理施設 | 柳泉園組合粗大ごみ処理施設 | クリーンセンター多摩川 |
| 所在地 | | 三宅村伊ヶ谷103,105 | 東久留米市下里4-3-10 | 稲城市大丸1528 |
| 年間運転日数 | | 258日 | 246日 | 149日 |
| 施設概況変更有無 | | 変更無 | 変更無 | 変更無 |
| 処理対象廃棄物 | | 不燃ごみ、粗大ごみ、資源ごみ、有害ごみ | 不燃ごみ・粗大ごみ | 不燃ごみ・粗大ごみ |
| 処理方式 | | 破砕、圧縮 | 破砕 | 併用 |
| 選別数 | | (機械選別)2種類<br>(選別内容)スチール缶・アルミ缶 | (機械選別)3種類<br>(選別内容)鉄・可燃物・不燃物 | (機械選別)3種類<br>(選別内容)鉄・アルミ・可燃物 |
| | | (手選別) 2種類<br>(選別内容)不適物除去 | (手選別) 3種類<br>(選別内容)破砕困難物・有価物・爆発物 | (手選別) 1種類<br>(選別内容)不適物除去 |
| 処理能力 | | 1.6t/5時間×1基 | 50t/5時間×1基 | 50t/5時間×1基 |
| 着工年月 | | 平成10年 7月 | 昭和49年 4月 | 平成 6年 7月 |
| 竣工年月 | | 平成12年 3月 | 昭和50年 3月 | 平成10年 3月 |
| 稼働年月 | | 平成12年 4月 | 昭和50年 4月 | 平成10年4月 |
| 施工者 | | 日立金属㈱ | 川田工業㈱ | 川崎重工業㈱ |
| 敷地面積 | | 8,409㎡ | 99,100㎡ | 22,372㎡ |
| 施設周辺状況 | | 山林地区 | その他(準工業地域) | その他(準工業地域) |
| 運転管理体制 | | 委託 | 一部委託 | 委託 |
| 処理人員 | 一般職事務系 | 0人(うち委託 0人) | 2人（うち委託 0人） | 0人（うち委託 0人） |
| | 一般職技術系 | 0人(うち委託 0人) | 1人（うち委託 0人） | 2人（うち委託 0人） |
| | 技能職 | 2人(うち委託 2人) | 15人（うち委託 15人） | 12人（うち委託 12人） |
| | その他 | 0人(うち委託 0人) | 0人（うち委託 0人） | 0人（うち委託 0人） |
| 建設費 | | 183,634千円 | 150,000千円 | 4,039,660千円 |
| 財源内訳 | 国庫補助金 | 32,888千円 | 26,212千円 | 1,128,107千円 |
| | 都補助金 | 11,121千円 | 17,500千円 | 137,434千円 |
| | 起債 | 128,500千円 | 89,300千円 | 2,627,900千円 |
| | 一般財源 | 11,125千円 | 16,988千円 | 146,219千円 |
| 備考 | | | 敷地面積は組合全体 | |

| 施設No. | | B22 | B23 | B24 |
|---|---|---|---|---|
| 設置主体 | | 小平・村山・大和衛生組合 | 多摩ニュータウン環境組合 | 東京二十三区清掃一部事務組合 |
| 施設名称 | | 小平・村山・大和衛生組合<br>粗大ごみ処理施設 | 多摩ニュータウン環境組合多摩清掃工場<br>不燃・粗大ごみ処理施設 | 東京二十三区清掃一部事務組合<br>粗大ごみ破砕処理施設 |
| 所在地 | | 小平市中島町2-1 | 多摩市唐木田2-1-1 | 江東区海の森2-4-79 |
| 年間運転日数 | | 135日 | 208日 | 312日 |
| 施設概況変更有無 | | 変更無 | 変更無 | 変更無 |
| 処理対象廃棄物 | | 不燃ごみ・粗大ごみ | 不燃ごみ・粗大ごみ | 粗大ごみ |
| 処理方式 | | 併用 | 併用 | 破砕 |
| 選別数 | | (機械選別)4種類<br>(選別内容)可燃・不燃・鉄・アルミ | (機械選別)4種類<br>(選別内容)磁性物・可燃物・残渣 | (機械選別)1種類<br>(選別内容)鉄 |
| | | (手選別) 0種類<br>(選別内容) | (手選別) 2種類<br>(選別内容)不適物除去・資源回収 | (手選別) 0種類<br>(選別内容) |
| 処理能力 | | 75t/5時間×1基 | 不燃40t/5時間×2基、粗大5t/5時間×2基 | 32.1t/時間×2基 |
| 着工年月日 | | 昭和49年12月 | 平成11年 7月 | 昭和52年12月 |
| 竣工年月日 | | 昭和50年11月 | 平成14年 3月 | 昭和54年 6月 |
| 稼働年月日 | | 昭和50年11月 | 平成14年3月 | 昭和54年 7月 |
| 施工者 | | ㈱栗本鉄工所 | 日立造船㈱・熊谷・今治建設共同企業体 | 極東開発工業㈱ |
| 敷地面積 | | 15,700㎡ | 35,600㎡ | 約33,000㎡ |
| 施設周辺状況 | | その他(準工業地域) | その他(準工業地域) | 海岸埋立地 |
| 運転管理体制 | | 委託 | 委託 | 一部委託 |
| 処理人員 | 一般職事務系 | 0人（うち委託 0人） | 0人（うち委託 0人） | 6人（うち委託 0人） |
| | 一般職技術系 | 1人（うち委託 1人） | 1人（うち委託 1人） | 22人（うち委託 0人） |
| | 技能職 | 3人（うち委託 3人） | 19人（うち委託 19人） | 0人（うち委託 0人） |
| | その他 | 0人（うち委託 0人） | 0人（うち委託 0人） | 57人（うち委託 57人） |
| 建設費 | | 549,375千円 | 5,394,900千円 | 1,650,000千円 |
| 財源内訳 | 国庫補助金 | 30,200千円 | 1,539,609千円 | 827,914千円 |
| | 都補助金 | 22,500千円 | 240,347千円 | 0千円 |
| | 起債 | 407,000千円 | 2,495,500千円 | 0千円 |
| | 一般財源 | 89,675千円 | 1,119,444千円 | 822,086千円 |
| 備考 | | 敷地面積は全施設 | | |

## 2(3) 粗大ごみ処理施設以外の資源化等を行う施設

【項目】

□粗大ごみ処理施設以外の資源化等を行う施設とは、資源ごみの選別施設、固形燃料化施設等（焼却前処理施設を除く前処理を行うための施設や、最終処分場の敷地内に併設されている施設を含む。）で粗大ごみ処理施設以外の施設のことをいう。

□施設№

□設置主体

□施設名称

□所在地

□年間運転日数

□施設概要変更有無　：　新設・能力変更・休止・廃止・移管・変更無

□処理対象廃棄物　：　可燃ごみ・不燃ごみ・粗大ごみ・資源ごみ・有害ごみ・その他

□処理方式　：　選別・資源化・固形燃料化・その他

□選別数　：　（機械選別）種類・選別内容　（手選別）種類・選別内容

□処理能力　：　t／時間×基

□着工年月

□竣工年月

□稼働年月

□施工者

□敷地面積　：　$m^2$

□施設周辺状況　：　住居地区・工業地区・農村地区・山林地区・河川敷・海岸埋立地・緑地・その他

□運転管理体制　：　直営・委託・一部委託

□処理人員　：　一般職事務系・一般職技術系・技能職・その他

□建設費　：　国庫補助金・都補助金・起債・一般財源（改造に係る事業費は除く。）

□備考

## 2(3) 粗大ごみ処理施設以外の資源化等を行う施設（1／6）

| 施設No. | C01 | C02 | C03 |
|---|---|---|---|
| 設置主体 | 八王子市 | 八王子市 | 昭島市 |
| 施設名称 | 八王子市プラスチック資源化センター | 八王子市戸吹不燃物処理センター | 昭島市環境コミュニケーションセンター |
| 所在地 | 八王子市戸吹町1920 | 八王子市戸吹町1916 | 昭島市美堀町3-8-1 |
| 年間運転日数 | 258日 | 219日 | 249日 |
| 施設概況変更有無 | 変更無 | 変更無 | 変更無 |
| 処理対象廃棄物 | 資源ごみ | 不燃ごみ・粗大ごみ・有害ごみ | 資源ごみ |
| 処理方式 | 選別・資源化 | 選別・資源化 | 選別・資源化 |
| 選別数 | | (機械選別)3種類<br>(選別内容)可燃物・不燃物・磁選物 | |
| | (手選別) 2種類<br>(選別内容)容器包装プラスチック・ペットボトル | (手選別) 11種類<br>(選別内容)可燃・鉄類・ガラス陶磁器・小型家電・アルミ・コード・電池等 | (手選別) 2種類<br>(選別内容)容器リサイクル法適合プラ、それ以外のプラ |
| 処理能力 | プラ 40t/10時間×1基、ペット 12t/7時間×1基 | 34t/5時間×1基 | 14.7t/5時間×1基 |
| 着工年月 | 平成21年 6月 | 平成2年6月 | 平成21年12月 |
| 竣工年月 | 平成22年 9月 | 平成4年3月 | 平成23年 3月 |
| 稼働年月 | 平成22年10月 | 平成4年4月 | 平成23年 4月 |
| 施工者 | メタウォーター㈱ | ㈱栗本鉄工所 | 日立造船㈱ |
| 敷地面積 | 17,792㎡ | 21,755㎡ | B07粗大ごみ処理施設と同敷地内 |
| 施設周辺状況 | 山林地区 | 山林地区 | 住居地区・緑地・その他 |
| 運転管理体制 | 委託 | 委託 | 委託 |
| 処理人員 一般職事務系 | 0人（うち委託 0人） | 0人（うち委託 0人） | B07粗大ごみ処理施設に含む。 |
| 処理人員 一般職技術系 | 1人（うち委託 1人） | 3人（うち委託 3人） | |
| 処理人員 技能職 | 7人（うち委託 7人） | 9人（うち委託 9人） | |
| 処理人員 その他 | 39人（うち委託 39人） | 19人（うち委託 19人） | |
| 建設費 | 1,444,800千円 | 4,552,602千円 | B07粗大ごみ処理施設建設費に含む。 |
| 財源内訳 国庫補助金 | 459,963千円 | 1,055,688千円 | |
| 財源内訳 都補助金 | 86,654千円 | 349,756千円 | |
| 財源内訳 起債 | 786,600千円 | 2,762,900千円 | |
| 財源内訳 一般財源 | 111,583千円 | 384,258千円 | |
| 備考 | | 処理人員について、直営職員はA01施設に含む | |

| 施設No. | C04 | C05 | C06 |
|---|---|---|---|
| 設置主体 | 昭島市 | 調布市 | 町田市 |
| 施設名称 | 昭島市環境コミュニケーションセンター | 調布市クリーンセンター | 町田リサイクル文化センター<br>分別作業所 |
| 所在地 | 昭島市美堀町3-8-1 | 調布市野水2-1-1 | 町田市下小山田町3267 |
| 年間運転日数 | 258日 | 310日 | 310日 |
| 施設概況変更有無 | 変更無 | 変更無 | 変更無 |
| 処理対象廃棄物 | 資源ごみ | 粗大ごみ・資源ごみ | 資源ごみ |
| 処理方式 | 選別・資源化 | 選別・資源化 | 選別・資源化 |
| 選別数 | (機械選別)2種類<br>(選別内容)アルミ缶・スチール缶 | (機械選別)2種類<br>(選別内容)アルミ缶・スチール缶 | (機械選別)2種類<br>(選別内容)①磁力選別機、アルミ選別機 |
| | (手選別) 4種類<br>(選別内容)PETボトル・無色カレット・茶色カレット・その他色カレット | (手選別) 2種類<br>(選別内容)粗大・資源(金属) | (手選別) 2種類<br>(選別内容)①,②コンベヤ式 |
| 処理能力 | 8.3t/5時間×1基 | 4.5t/8時間×1基 | ①4.5t／6時間×1基、②16t／6時間×1基 |
| 着工年月 | 平成21年12月 | 平成29年 9月 | 昭和54年 7月 |
| 竣工年月 | 平成23年 3月 | 平成30年12月 | 昭和57年 5月 |
| 稼働年月 | 平成23年 4月 | 平成31年 1月 | 昭和57年 5月 |
| 施工者 | 日立造船株式会社 | 林・相互建設共同企業体 | 日本鋼管㈱、茅原ベルト㈱ |
| 敷地面積 | B07粗大ごみ処理施設と同敷地内 | 5,914㎡ | 4,158㎡ |
| 施設周辺状況 | 住居地区・緑地・その他 | 住居地区 | 住居地区 |
| 運転管理体制 | 委託 | 委託 | 委託 |
| 処理人員 一般職事務系 | B07粗大ごみ処理施設に含む。 | 1人（うち委託 1人） | 5人（うち委託 5人） |
| 処理人員 一般職技術系 | | 0人（うち委託 0人） | 0人（うち委託 0人） |
| 処理人員 技能職 | | 0人（うち委託 0人） | 22人（うち委託 22人） |
| 処理人員 その他 | | 13人（うち委託 13人） | 0人（うち委託 0人） |
| 建設費 | B07粗大ごみ処理施設建設費に含む。 | 1,214,106千円 | － |
| 財源内訳 国庫補助金 | | 238,495千円 | － |
| 財源内訳 都補助金 | | 0千円 | － |
| 財源内訳 起債 | | 745,000千円 | － |
| 財源内訳 一般財源 | | 230,611千円 | － |
| 備考 | | | |

## 2(3)　粗大ごみ処理施設以外の資源化等を行う施設（2／6）

| 施設No. | | C07 | C08 | C09 |
|---|---|---|---|---|
| 設置主体 | | 町田市 | 小平市 | 日野市 |
| 施設名称 | | 町田市剪定枝資源化センター | 小平市リサイクルセンター | 日野市クリーンセンター<br>プラスチック類再生資源化施設 |
| 所在地 | | 町田市小野路町3332 | 小平市小川東町5-19-10 | 日野市石田1-210-2 |
| 年間運転日数 | | 270日 | 259日 | 257日 |
| 施設概況変更有無 | | 変更無 | 新設 | 変更無 |
| 処理対象廃棄物 | | 資源ごみ | 資源ごみ・有害ごみ | 資源ごみ |
| 処理方式 | | その他 | 選別・資源化 | 選別・資源化 |
| 選別数 | | | (機械選別)2種類<br>(選別内容)カン・ビン | (機械選別)0種類<br>(選別内容) |
| | | | (手選別)　9種類<br>(選別内容)古布、ふとん、なべ類、電池、蛍光管、スプレー缶、ライター、紙パック、剪定枝 | (手選別)　2種類<br>(選別内容)ペットボトル・トレー |
| 処理能力 | | 10t/6時間×1基 | ビン:5.6t/5時間×1基、カン:12.6t/5時間×1基　※共通の1基を日替わりで処 | 4t/5時間×1基 |
| 着工年月 | | 平成19年 1月 | 平成29年10月 | 平成 7年11月 |
| 竣工年月 | | 平成20年 3月 | 平成31年3月 | 平成12年 9月 |
| 稼働年月 | | 平成20年 4月 | 平成31年4月 | 平成12年 9月 |
| 施工者 | | 日本工営(株)、新明和工業(株)、(株)三ノ輪建設、CHCシステム(株)、(株)玉川電気 | 大原鉄工所・山口建興・ダイエープロビス建設共同企業体 | 日野市 |
| 敷地面積 | | 6,673㎡ | 11,447.00㎡ | 2,465㎡ |
| 施設周辺状況 | | 住居地区 | その他(準工業地域) | 工業地区 |
| 運転管理体制 | | 委託 | 委託 | 委託 |
| 処理人員 | 一般職事務系 | 3人(うち委託　3人) | 0人(うち委託　0人) | 0人(うち委託　0人) |
| | 一般職技術系 | 0人(うち委託　0人) | 0人(うち委託　0人) | 0人(うち委託　0人) |
| | 技能職 | 0人(うち委託　0人) | 8人(うち委託　8人) | 7人(うち委託　7人) |
| | その他 | 4人(うち委託　4人) | 18人(うち委託　18人) | 0人(うち委託　0人) |
| 建設費 | | 995723千円 | 1,362,673千円 | 50,398千円 |
| 財源内訳 | 国庫補助金 | 0千円 | 391,500千円 | 0千円 |
| | 都補助金 | 0千円 | 5,198千円 | 10,000千円 |
| | 起債 | 0千円 | 836,700千円 | 0千円 |
| | 一般財源 | 995723千円 | 129,275千円 | 40,398千円 |
| 備　考 | | | | |

| 施設No. | | C10 | C11 | C12 |
|---|---|---|---|---|
| 設置主体 | | 日野市 | 東村山市 | 狛江市 |
| 施設名称 | | 日野市クリーンセンター<br>空き瓶リサイクル作業場 | 東村山市秋水園リサイクルセンター | 狛江市ビン・缶リサイクルセンター |
| 所在地 | | 日野市石田1-210-2 | 東村山市秋津町4-17-1 | 狛江市岩戸北1-1-11 |
| 年間運転日数 | | 257日 | 258日 | 300日 |
| 施設概況変更有無 | | 変更無 | 変更無 | 変更無 |
| 処理対象廃棄物 | | 資源ごみ | 資源ごみ・有害ごみ | 資源ごみ |
| 処理方式 | | 選別・資源化 | 選別・資源化 | 選別・資源化 |
| 選別数 | | | (機械選別)2種類<br>(選別内容)スチール缶・アルミ缶 | (機械選別)2種類<br>(選別内容)スチール缶・アルミ缶 |
| | | (手選別)　3種類<br>(選別内容)びん(無色、茶、その他) | (手選別)　3種類<br>(選別内容)びん(無色、茶、その他) | (手選別)　3種類<br>(選別内容)生びん・カレット・ペットボトル |
| 処理能力 | | | 11.4t/5時間×1基 | 4.9t/5時間×1基 |
| 着工年月 | | 平成23年12月 | 平成 24年11月 | 平成 5年 9月 |
| 竣工年月 | | 平成24年 3月 | 平成 26年 6月 | 平成 6年 9月 |
| 稼働年月 | | 平成24年 4月 | 平成 26年 7月 | 平成 6年11月 |
| 施工者 | | (株)加藤鉄建 | 株式会社　協和エクシオ | オリエンタル・五幸建設共同企業体 |
| 敷地面積 | | 182㎡ | 2,194㎡ | 2,053.75㎡ |
| 施設周辺状況 | | 工業地区・河川敷 | 住居地区 | その他 |
| 運転管理体制 | | 委託 | 委託 | 委託 |
| 処理人員 | 一般職事務系 | 0人（うち委託　0人） | 4人（うち委託　0人） | 2人（うち委託　2人） |
| | 一般職技術系 | 0人（うち委託　0人） | 0人（うち委託　0人） | 0人（うち委託　0人） |
| | 技能職 | 5人（うち委託　5人） | 17人（うち委託　17人） | 0人（うち委託　0人） |
| | その他 | 0人（うち委託　0人） | 0人（うち委託　0人） | 6人（うち委託　6人） |
| 建設費 | | 14,528千円 | 1,106,700千円 | 678,255千円 |
| 財源内訳 | 国庫補助金 | 0千円 | 329,511千円 | 110,627千円 |
| | 都補助金 | 0千円 | 0千円 | 51,551千円 |
| | 起債 | 0千円 | 749,500千円 | 59,600千円 |
| | 一般財源 | 14,528千円 | 27,689千円 | 456,477千円 |
| 備　考 | | | | |

## 2(3) 粗大ごみ処理施設以外の資源化等を行う施設（3／6）

| 施設No. | | C13 | C14 | C15 |
|---|---|---|---|---|
| 設置主体 | | 多摩市 | 奥多摩町 | 新島村 |
| 施設名称 | | 多摩市立資源化センター | 奥多摩町クリーンセンター<br>不燃物処理資源化施設 | 新島村資源ごみ中間処理施設 |
| 所在地 | | 多摩市諏訪6-3-2 | 奥多摩町海沢850-3 | 新島村字檜山417 |
| 年間運転日数 | | 256日 | 0日 | 310日 |
| 施設概況変更有無 | | 変更無 | 変更無 | 変更無 |
| 処理対象廃棄物 | | 資源ごみ・その他(剪定枝) | 資源ごみ | 資源ごみ |
| 処理方式 | | その他 | 圧縮 | その他 |
| 選別数 | | (機械選別)2種類<br>(選別内容)缶・ペットボトル | | (機械選別)2種類<br>(選別内容)ｽﾁｰﾙ缶・ｱﾙﾐ缶 |
| | | (手選別) 5種類<br>(選別内容)びん・缶・ペットボル・古紙類・プラスチック類 | (手選別) 1種類<br>(選別内容)ペットボトル | (手選別) 2種類<br>(選別内容)缶・ペットボトル |
| 処理能力 | | 61t/5時間×1基 | 0.1t/1時間×1基 | 1～2t/8時間×2基 |
| 着工年月 | | 平成10年 6月 | 平成元年 6月 | 平成11年11月 |
| 竣工年月 | | 平成11年 9月 | 平成 2年 3月 | 平成11年12月 |
| 稼働年月 | | 平成11年10月 | 平成 2年 4月 | 平成12年 1月 |
| 施工者 | | 日立・東急・大日・西川建設共同企業体・㈱栗本鐵工所 | 日本鋼管㈱ | 前抗建設(株) |
| 敷地面積 | | 13,000.0㎡ | 600㎡ | 3,978㎡ |
| 施設周辺状況 | | 住居地区 | 山林地区 | 山林地区 |
| 運転管理体制 | | 委託 | 一部委託 | 直営 |
| 処理人員 | 一般職事務系 | 0人（うち委託 0人） | 0人（うち委託 0人） | 0人（うち委託 0人） |
| | 一般職技術系 | 0人（うち委託 0人） | 1人（うち委託 0人） | 0人（うち委託 0人） |
| | 技能職 | 22人（うち委託 22人） | 0人（うち委託 0人） | 0人（うち委託 0人） |
| | その他 | 0人（うち委託 0人） | 11人（うち委託 8人） | 1人（うち委託 0人） |
| 建設費 | | 2,970,450千円 | 154,143千円 | 8,110千円 |
| 財源内訳 | 国庫補助金 | 1,399,538千円 | 35,471千円 | 0千円 |
| | 都補助金 | 33,170千円 | 13,307千円 | 0千円 |
| | 起債 | 1,305,200千円 | 78,800千円 | 0千円 |
| | 一般財源 | 232,542千円 | 26,565千円 | 8,110千円 |
| 備考 | | | | |

| 施設No. | | C16 | C17 | C18 |
|---|---|---|---|---|
| 設置主体 | | 神津島村 | 御蔵島村 | 八丈町 |
| 施設名称 | | 神津島村資源リサイクル場 | 御蔵島村廃棄物再利用施設 | 八丈町クリーンセンター |
| 所在地 | | 神津島村字大沢247 | 御蔵島村 | 八丈町大賀郷4341-1 |
| 年間運転日数 | | 260日 | 60日 | 103日 |
| 施設概況変更有無 | | 変更無 | 変更無 | 変更無 |
| 処理対象廃棄物 | | 資源ごみ | 資源ごみ | 資源ごみ |
| 処理方式 | | 選別・資源化 | 選別・資源化 | 選別・資源化 |
| 選別数 | | (機械選別)0種類<br>(選別内容) | (機械選別)<br>(選別内容) | (機械選別)3種類<br>(選別内容)びん・鉄・アルミ |
| | | (手選別)4種類<br>(選別内容)ｱﾙﾐ・ｽﾁｰﾙ・ﾍﾟｯﾄﾎﾞﾄﾙ・ﾋﾞﾝ | (手選別) 5種類<br>(選別内容)びん3種・缶2種・ﾍﾟｯﾄﾎﾞﾄﾙ | (手選別) 0種類<br>(選別内容) |
| 処理能力 | | － | 1t/2時間×1基 | 7t/5時間×1基 |
| 着工年月 | | － | 平成11年 3月 | 平成 7年 6月 |
| 竣工年月 | | － | 平成11年 3月 | 平成 9年10月 |
| 稼働年月 | | － | 平成11年 4月 | 平成 9年11月 |
| 施工者 | | － | エヌ・イー・ディー・マシナリー(株) | 日立金属㈱ |
| 敷地面積 | | 379㎡ | 223㎡ | 6,500㎡ |
| 施設周辺状況 | | 農村地区 | 山林地区 | 山林地区 |
| 運転管理体制 | | 一部委託 | 委託 | 委託 |
| 処理人員 | 一般職事務系 | 0人（うち委託 0人） | 1人（うち委託 0人） | 1人（うち委託 1人） |
| | 一般職技術系 | 0人（うち委託 0人） | 0人（うち委託 0人） | 0人（うち委託 0人） |
| | 技能職 | 0人（うち委託 0人） | 1人（うち委託 1人） | 7人（うち委託 7人） |
| | その他 | 1人（うち委託 0人） | 0人（うち委託 0人） | 0人（うち委託 0人） |
| 建設費 | | － | 51,265千円 | 焼却施設に含む |
| 財源内訳 | 国庫補助金 | － | 0千円 | － |
| | 都補助金 | － | 978千円 | － |
| | 起債 | － | 24,654千円 | － |
| | 一般財源 | － | 25,633千円 | － |
| 備考 | | | | 敷地面積・処理人員は焼却施設と共通 |

## 2(3)　粗大ごみ処理施設以外の資源化等を行う施設（4／6）

| 施設No. | | C19 | C20 | C21 |
|---|---|---|---|---|
| 設置主体 | | 青ヶ島村 | 小笠原村 | ふじみ衛生組合 |
| 施設名称 | | 青ヶ島村クリーンセンター | 父島クリーンセンター | ふじみ衛生組合リサイクルセンター |
| 所在地 | | 青ヶ島村無番地 | 小笠原村父島字洲崎 | 調布市深大寺東町7-50-30 |
| 年間運転日数 | | 60日 | 308日 | 260日 |
| 施設概況変更有無 | | 変更無 | 変更無 | 変更無 |
| 処理対象廃棄物 | | 資源ごみ・その他 | 粗大ごみ・資源ごみ・有害ごみ | 不燃ごみ・粗大ごみ・資源ごみ・有害ごみ |
| 処理方式 | | その他 | 選別・資源化 | 選別・資源化 |
| 選別数 | | (機械選別)0種類<br>(選別内容) | (機械選別)2種類<br>(選別内容)鉄・非鉄 | (機械選別)2種類<br>(選別内容)鉄・アルミ |
| | | (手選別)5種類<br>(選別内容)びん・缶・ペットボトル・紙<br>白色トレイ | (手選別)　13種類<br>(選別内容)金属類、ﾍﾟｯﾄﾎﾞﾄﾙ、びん、容ﾘﾌﾟﾗ、容ﾘ紙段ﾎﾞｰﾙ、雑紙、発泡ｽﾁﾛｰﾙ、小型家電、鉛ﾊﾞｯﾃﾘｰ、乾電池、充電池、蛍光管 | (手選別)　4種類<br>(選別内容)びん・金属類・ﾌﾟﾗｽﾁｯｸ類<br>ﾍﾟｯﾄﾎﾞﾄﾙ |
| 処理能力 | | | 2.1t/5時間×1基 | 83.9t/5時間 |
| 着工年月 | | 平成14年 9月 | 平成 9年 7月 | 平成 5年 5月 |
| 竣工年月 | | 平成15年 3月 | 平成11年 2月 | 平成 6年12月 |
| 稼働年月 | | 平成15年 4月 | 平成11年 4月 | 平成 7年 1月 |
| 施工者 | | ㈱青ヶ島総合開発 | 日立金属㈱ | ㈱タクマ |
| 敷地面積 | | 2,427㎡ | 6,142㎡ | 26,289㎡ |
| 施設周辺状況 | | 山林地区 | その他 | 住居地区 |
| 運転管理体制 | | 直営 | 委託 | 委託 |
| 処理人員 | 一般職事務系 | 1人(うち委託　0人) | 1人(うち委託　1人) | 0人(うち委託　0人) |
| | 一般職技術系 | 0人(うち委託　0人) | 8人(うち委託　8人) | 2人(うち委託　2人) |
| | 技能職 | 2人(うち委託　0人) | 0人(うち委託　0人) | 0人(うち委託　0人) |
| | その他 | 0人(うち委託　0人) | 0人(うち委託　0人) | 60人(うち委託　60人) |
| 建設費 | | 75,600千円 | 928,200千円 | 4,093,736千円 |
| 財源内訳 | 国庫補助金 | 15,750千円 | 309,400千円 | 1,811,199千円 |
| | 都補助金 | 15,750千円 | 15,500千円 | 222,218千円 |
| | 起債 | 28,350千円 | 587,800千円 | 2,051,000千円 |
| | 一般財源 | 15,750千円 | 15,500千円 | 9,319千円 |
| 備　考 | | | 建設費は焼却施設を含む | |

| 施設No. | | C22 | C23 | C24 |
|---|---|---|---|---|
| 設置主体 | | 柳泉園組合 | 小平・村山・大和衛生組合 | 西秋川衛生組合 |
| 施設名称 | | 柳泉園組合リサイクルセンター | 資源物中間処理施設 | 高尾清掃ｾﾝﾀｰ<br>(リサイクル施設) |
| 所在地 | | 東久留米市下里4-3-10 | 東大和市桜が丘2-122-2 | あきる野市高尾521 |
| 年間運転日数 | | 260日 | 259日 | 257日 |
| 施設概況変更有無 | | 変更無 | 新規 | 変更無 |
| 処理対象廃棄物 | | 資源ごみ | 資源ごみ | 資源ごみ・有害ごみ |
| 処理方式 | | 選別・資源化 | 選別・資源化 | 選別・資源化 |
| 選別数 | | (機械選別)2種類<br>(選別内容)鉄・アルミ | (機械選別)<br>(選別内容) | (機械選別)2種類<br>(選別内容)鉄・アルミ |
| | | (手選別)　2種類<br>(選別内容)びん類・夾雑物除去 | (手選別)　2種類<br>(選別内容)容器包装ﾌﾟﾗｽﾁｯｸ・ﾍﾟｯﾄﾎﾞﾄﾙ | (手選別)　6種類<br>(選別内容)ｶﾚｯﾄ(無色・茶・その他)<br>生びん・ペットボトル・白色トレイ |
| 処理能力 | | 65t/5時間×1基 | 容ﾘﾌﾟﾗ17t/5時間×1基、ﾍﾟｯﾄ6t/5時間×1基 | 11.2t/5時間×1基 |
| 着工年月 | | 平成 4年12月 | 平成30年 1月 | 平成27年 5月 |
| 竣工年月 | | 平成 5年10月 | 平成31年 4月 | 平成28年 3月 |
| 稼働年月 | | 平成 5年10月 | 令和元年 5月 | 平成28年 4月 |
| 施工者 | | ㈱クボタ | メタウォーター(株) | ㈱神鋼環境ソリューション |
| 敷地面積 | | 99,100㎡ | 4,311.64㎡ | 2,400㎡ |
| 施設周辺状況 | | その他(準工業地域) | 工業地区 | 山林地区 |
| 運転管理体制 | | 一部委託 | 委託 | 委託 |
| 処理人員 | 一般職事務系 | B19柳泉園組合粗大ごみ処理施設に含む | 1人(うち委託　1人) | 1人(うち委託　0人) |
| | 一般職技術系 | | 2人(うち委託　2人) | 0人(うち委託　0人) |
| | 技能職 | 20人(うち委託　20人) | 11人(うち委託　11人) | 14人(うち委託　14人) |
| | その他 | 0人(うち委託　0人) | 20人(うち委託　20人) | 0人(うち委託　0人) |
| 建設費 | | 1,215,091千円 | 2,543,184千円 | 焼却施設(A-26)熱回収施設建設費に含む |
| 財源内訳 | 国庫補助金 | 454,415千円 | 827,440千円 | 焼却施設(A-26)熱回収施設建設費に含む |
| | 都補助金 | 71,058千円 | 0千円 | 0千円 |
| | 起債 | 626,900千円 | 1,373,590千円 | 焼却施設(A-26)熱回収施設建設費に含む |
| | 一般財源 | 62,718千円 | 342,155千円 | 焼却施設(A-26)熱回収施設建設費に含む |
| 備　考 | | 敷地面積は組合全体 | | |

## 2(3) 粗大ごみ処理施設以外の資源化等を行う施設(5／6)

| 施設No. | | C25 | C26 | C27 |
|---|---|---|---|---|
| 設置主体 | | 東京たま広域資源循環組合 | 東京二十三区清掃一部事務組合 | 東京二十三区清掃一部事務組合 |
| 施設名称 | | 東京たまエコセメント化施設 | 東京二十三区清掃一部事務組合<br>中防不燃ごみ処理センター | 東京二十三区清掃一部事務組合<br>京浜島不燃ごみ処理センター |
| 所在地 | | 西多摩郡日の出町大久野7642 | 江東区海の森2-4-79 | 大田区京浜島3-7-1 |
| 年間運転日数 | | 314日 | 287日 | 272日 |
| 施設概況変更有無 | | 変更無 | 変更有(第1ﾌﾟﾗﾝﾄ施設廃止 平成24年3月27日) | 変更無 |
| 処理対象廃棄物 | | その他(焼却灰・飛灰) | 不燃ごみ | 不燃ごみ |
| 処理方式 | | その他(セメント化) | 選別・資源化 | 選別・資源化 |
| 選別数 | | | (機械選別)2種類<br>(選別内容)鉄・アルミ | (機械選別)2種類<br>(選別内容)鉄・アルミ |
| | | | (手選別) 0種類<br>(選別内容) | (手選別) 0種類<br>(選別内容) |
| 処理能力 | | 330t/24時間×1基 | 48t/時間×2基 | 8t/時間×4基 |
| 着工年月 | | 平成15年 7月 | 平成6年9月 | 平成 6年12月 |
| 竣工年月 | | 平成18年 6月 | 平成8年10月 | 平成 8年11月 |
| 稼働年月 | | 平成18年 7月 | 平成8年11月 | 平成 8年11月 |
| 施工者 | | 太平洋セメント・荏原建設特別企業体 | 日立造船㈱ | 極東開発工業㈱ |
| 敷地面積 | | 約46,000㎡ | 約68,000㎡ | 約46,000㎡ |
| 施設周辺状況 | | 山林地区 | 海岸埋立地 | 工業地区・緑地 |
| 運転管理体制 | | 委託 | 一部委託 | 一部委託 |
| 処理人員 | 一般職事務系 | 5人(うち委託 5人) | 粗大ごみ処理施設(B-23)粗大ごみ破砕処理施設に含む。 | 粗大ごみ処理施設(B-23)粗大ごみ破砕処理施設に含む。 |
| | 一般職技術系 | 13人(うち委託 11人) | | |
| | 技能職 | 50人(うち委託 50人) | - | - |
| | その他 | 1人(うち委託 1人) | 58人(うち委託 58人) | 47人(うち委託 47人) |
| 建設費 | | 27,184,500千円 | 12,054,069千円 | 18,700,000千円 |
| 財源内訳 | 国庫補助金 | 8,140,652千円 | 4,089,000千円 | 4,799,990千円 |
| | 都補助金 | 999,131千円 | 0千円 | 0千円 |
| | 起債 | 15,548,300千円 | 7,152,000千円 | 11,566,000千円 |
| | 一般財源 | 2,496,417千円 | 813,069千円 | 2,334,010千円 |
| 備考 | | | | |

| 施設No. | | C28 | C29 | C30 |
|---|---|---|---|---|
| 設置主体 | | 東京二十三区清掃一部事務組合 | 港区 | 品川区 |
| 施設名称 | | 東京二十三区清掃一部事務組合<br>中防灰溶融処理施設 | 港資源化センター | 品川区資源化センター |
| 所在地 | | 江東区海の森2-4-79 | 港区港南5-7-1 | 品川区八潮1-4-1 |
| 年間運転日数 | | 0日 | 310日 | 311日 |
| 施設概況変更有無 | | 変更無 | 変更無 | 変更無 |
| 処理対象廃棄物 | | その他(焼却灰・飛灰) | 資源ごみ | 資源ごみ |
| 処理方式 | | 電気加熱式ﾌﾟﾗｽﾞﾏ(黒鉛電極)溶融炉 | 選別・資源化 | その他 |
| 選別数 | | | (機械選別)4種類<br>(選別内容)びん・缶・ペットボトル・資源プラスチック | (機械選別)2種類<br>(選別内容)スチール缶・アルミ缶 |
| | | | (手選別)<br>(選別内容) | (手選別) 10種類<br>(選別内容)新聞・雑誌・段ボール・びん・ペットボトル・紙パック・シュレッダー屑・乾電池・蛍光灯・水銀製品 |
| 処理能力 | | 100t/日(24時間運転)×4基 | 40.8t/8時間 | 20t/1時間×1基 |
| 着工年月 | | 平成16年 2月 | 平成 9年11月 | 平成 4年 4月 |
| 竣工年月 | | 平成18年12月 | 平成 11年3月 | 平成 4年 9月 |
| 稼働年月 | | 平成18年12月 | 平成 11年4月 | 平成 4年10月 |
| 施工者 | | 三菱重工業㈱ | 三菱重工㈱ | - |
| 敷地面積 | | 約21,000㎡ | 2,444㎡ | 約7,209㎡ |
| 施設周辺状況 | | 海岸埋立地 | 工業地区 | 海岸埋立地 |
| 運転管理体制 | | 一部委託 | 委託 | 委託 |
| 処理人員 | 一般職事務系 | 粗大ごみ処理施設(B-23)粗大ごみ破砕処理施設に含む。 | 0人(うち委託 0人) | 0人(うち委託 0人) |
| | 一般職技術系 | | 25人(うち委託 25人) | 0人(うち委託 0人) |
| | 技能職 | - | 0人(うち委託 0人) | 0人(うち委託 0人) |
| | その他 | 27人(うち委託 27人) | 0人(うち委託 0人) | 34人(うち委託 34人) |
| 建設費 | | 18,375,000千円 | 1,970,000千円 | 40,700千円 |
| 財源内訳 | 国庫補助金 | 5,797,178千円 | - | - |
| | 都補助金 | 0千円 | - | - |
| | 起債 | 10,170,302千円 | - | - |
| | 一般財源 | 2,407,520千円 | - | - |
| 備考 | | | | 施工者、財源内訳については、都より移管のため、不明 |

## 2(3) 粗大ごみ処理施設以外の資源化等を行う施設（6／6）

| 施設No. | | C31 | C32 | C33 |
|---|---|---|---|---|
| 設置主体 | | 世田谷区 | 荒川区 | 板橋区 |
| 施設名称 | | 世田谷区資源循環センター | あらかわリサイクルセンター | 板橋区立リサイクルプラザ |
| 所在地 | | 世田谷区大蔵1－1－12 | 荒川区南千住3-28-69 | 板橋区舟渡4-16-6 |
| 年間運転日数 | | 310日 | 310日 | 310日 |
| 施設概況変更有無 | | 変更無 | 変更無 | 変更無 |
| 処理対象廃棄物 | | 資源ごみ | 資源ごみ | 資源ごみ |
| 処理方式 | | 選別・資源化 | 選別・資源化 | 選別・資源化 |
| 選別数 | | (機械選別)3種類<br>(選別内容)びん選別<br>(白・茶・その他) | (機械選別)1種類<br>(選別内容)缶の磁力選別 | (機械選別)5種類<br>(選別内容)缶(アルミ・スチール)<br>びんカレット3色 |
| | | (手選別) 1種類<br>(選別内容)ガラスびん リターナブルびん | (手選別) 3種類<br>(選別内容)びんの色選別、トレイの選別、ペットボトルの選別 | (手選別) 4種類<br>(選別内容)びん選別<br>(カレット3色・ﾘﾀｰﾅﾌﾞﾙ) |
| 処理能力 | | 36.1t/12時間×2基 | 17t/6時間×10基 | 30t/5時間×2基 |
| 着工年月 | | 平成 19年 8月 | 平成27年 7月 | 平成15年 6月 |
| 竣工年月 | | 平成 20年 3月 | 平成28年 9月 | 平成17年12月 |
| 稼働年月 | | 平成 20年 4月 | 平成28年10月 | 平成18年 1月 |
| 施工者 | | 世田谷区 | 荒川区 | 三井造船㈱ |
| 敷地面積 | | 1,181㎡ | 1,999㎡ | 6,027㎡ |
| 施設周辺状況 | | 工業地区 | 工業地区 | 工業地区 |
| 運転管理体制 | | 委託 | 委託 | 委託 |
| 処理人員 | 一般職事務系 | 0人(うち委託 0人) | 2人(うち委託 2人) | 0人(うち委託 0人) |
| | 一般職技術系 | 0人(うち委託 0人) | 1人(うち委託 1人) | 21人(うち委託 21人) |
| | 技能職 | 0人(うち委託 0人) | 15人(うち委託 15人) | 0人(うち委託 0人) |
| | その他 | 26人(うち委託 26人) | 0人(うち委託 0人) | 0人(うち委託 0人) |
| 建設費 | | 508,200千円 | 862,058千円 | 1,506,530千円 |
| 財源内訳 | 国庫補助金 | 170,950千円 | 0千円 | 657,375千円 |
| | 都補助金 | 0千円 | 0千円 | 0千円 |
| | 起債 | 0千円 | 0千円 | 624,000千円 |
| | 一般財源 | 337,250千円 | 862,508千円 | 203,097千円 |
| 備考 | | | | |

| 施設No. | | | | |
|---|---|---|---|---|
| 設置主体 | | | | |
| 施設名称 | | | | |
| 所在地 | | | | |
| 年間運転日数 | | | | |
| 施設概況変更有無 | | | | |
| 処理対象廃棄物 | | | | |
| 処理方式 | | | | |
| 選別数 | | | | |
| | | | | |
| 処理能力 | | | | |
| 着工年月 | | | | |
| 竣工年月 | | | | |
| 稼働年月 | | | | |
| 施工者 | | | | |
| 敷地面積 | | | | |
| 施設周辺状況 | | | | |
| 運転管理体制 | | | | |
| 処理人員 | 一般職事務系 | | | |
| | 一般職技術系 | | | |
| | 技能職 | | | |
| | その他 | | | |
| 建設費 | | | | |
| 財源内訳 | 国庫補助金 | | | |
| | 都補助金 | | | |
| | 起債 | | | |
| | 一般財源 | | | |
| 備考 | | | | |

## 2(4) 最終処分場

【項目】

□施設№

□設置主体

□施設名称

□所在地

□施設概要変更有無 ： 新設・能力変更・埋立完了・廃止・移管・変更無

□処理対象廃棄物 ： 可燃ごみ・不燃ごみ・粗大ごみ・資源ごみ・有害ごみ・焼却残渣・処理残渣・その他

□埋立地面積 ： $m^2$

□全体容積 ： $m^3$

□土地所有 ： 自己所有・国有地・都有地・その他

□埋立場所 ： 山間・平地・水面（海面除く）・海面

□埋立処分地施設等（浸出水処理施設） ： 有・無

□埋立処分地施設等（計量機） ： 有・無

□埋立処分地施設等（遮水工） ： 有・無

□埋立開始年月

□埋立完了年月

□運転管理体制 ： 直営・委託・一部委託

□処理人員 ： 一般職事務系・一般職技術系・技能職・その他

□建設費 ： 国庫補助金・都補助金・起債・一般財源（改造に係る事業費は除く。）

□備考

## 2(4) 最終処分場(1／4)

| 施設No. | | D01 | D02 | D03 |
|---|---|---|---|---|
| 設置主体 | | 八王子市 | 町田市 | 奥多摩町 |
| 施設名称 | | 八王子市戸吹最終処分場 | 町田リサイクル文化センター<br>最終処分場 | 奥多摩町クリーンセンター<br>一般廃棄物最終処分場 |
| 所在地 | | 八王子市戸吹町1800 | 町田市下小山田町3267 | 奥多摩町海沢850-3 |
| 施設概況変更有無 | | 変更無 | 変更有 | 変更無 |
| 処理対象廃棄物 | | 処理残渣・焼却残渣 | 不燃ごみ、処理残渣・焼却残渣 | 処理残渣・焼却残渣 |
| 埋立地面積 | | 84,000㎡ | 65,268㎡ | 1,020㎡ |
| 全体容積 | | 939,300㎥ | 638,822㎥ | 4,069㎥ |
| 土地所有 | | 自己所有・その他 | 自己所有 | 自己所有 |
| 埋立場所 | | 山間 | 山間 | 山間 |
| 埋立処分地施設等 | | (浸出水処理施設) 有 | (浸出水処理施設) 有 | (浸出水処理施設) 有 |
| | | (計量機) 無 | (計量機) 無 | (計量機) 無 |
| | | (遮水工) 有 | (遮水工) 有 | (遮水工) 無 |
| 埋立開始年月 | | 昭和57年 4月 | 昭和56年 6月 | 平成 6年 4月 |
| 埋立完了年月 | | 平成 9年 3月 | (未定) | 平成27年11月 |
| 運転管理体制 | | 直営 | 一部委託 | 直営 |
| 処理人員 | 一般職事務系 | 焼却施設(A-01)戸吹清掃工場に含む。 | 町田リサイクル文化センターに含む | 1人(うち委託 0人) |
| | 一般職技術系 | | | 3人(うち委託 0人) |
| | 技能職 | | | 0人(うち委託 0人) |
| | その他 | | | 3人(うち委託 0人) |
| 建設費 | | 1,146,500千円 | 774,060千円 | 248,230千円 |
| 財源内訳 | 国庫補助金 | 450,000千円 | 353,982千円 | 31,616千円 |
| | 都補助金 | 50,250千円 | 60,756千円 | 26,465千円 |
| | 起債 | 584,200千円 | 297,100千円 | 158,400千円 |
| | 一般財源 | 62,050千円 | 62,222千円 | 31,749千円 |
| 備考 | | | | |

| 施設No. | | D04 | D05 | D06 |
|---|---|---|---|---|
| 設置主体 | | 大島町 | 利島村 | 新島村 |
| 施設名称 | | 大島町安定型最終処分場 | 利島村焼根山安定型最終処分場 | 新島村阿土山一般廃棄物安定型処分場 |
| 所在地 | | 大島町差木地字奥山593他 | 利島村1745-1、1757-2、1746-1、1747 | 新島村字阿土山8-1 |
| 施設概況変更有無 | | 変更無 | 変更無 | 変更無 |
| 処理対象廃棄物 | | その他(安定5品目) | 不燃ごみ | 不燃ごみ |
| 埋立地面積 | | 8,720㎡ | 1,000㎡未満 | 4,180㎡ |
| 全体容積 | | 32,700㎡ | 1,200㎡ | 25,000㎡ |
| 土地所有 | | 自己所有 | 自己所有 | 自己所有 |
| 埋立場所 | | 山間 | 山間 | 山間 |
| 埋立処分地施設等 | | (浸出水処理施設) 無 | (浸出水処理施設) 無 | (浸出水処理施設) 無 |
| | | (計量機) 有 | (計量機) 無 | (計量機) 有 |
| | | - | (遮水工) 無 | - |
| 埋立開始年月 | | 平成21年4月 | 平成24年 4月 | 平成20年 4月 |
| 埋立完了年月 | | | (予定)令和19年 3月 | (予定)令和5年 3月 |
| 運転管理体制 | | 委託 | 一部委託 | 委託 |
| 処理人員 | 一般職事務系 | 1人(うち委託 1人) | 1人(うち委託 0人) | 0人(うち委託 0人) |
| | 一般職技術系 | 0人(うち委託 0人) | 0人(うち委託 0人) | 0人(うち委託 0人) |
| | 技能職 | 1人(うち委託 1人) | 0人(うち委託 0人) | 0人(うち委託 0人) |
| | その他 | 1人(うち委託 1人) | 0人(うち委託 0人) | 2人(うち委託 2人) |
| 建設費 | | 149,625千円 | 48,192千円 | 224,805千円 |
| 財源内訳 | 国庫補助金 | 0千円 | 0千円 | 0千円 |
| | 都補助金 | 16,178千円 | 0千円 | 28,102千円 |
| | 起債 | 96,900千円 | 0千円 | 186,600千円 |
| | 一般財源 | 36,547千円 | 48,192千円 | 28,103千円 |
| 備考 | | | | |

## 2(4) 最終処分場(2／4)

| 施設No. | | D07 | D08 | D09 |
|---|---|---|---|---|
| 設置主体 | | 新島村 | 神津島村 | 三宅村 |
| 施設名称 | | 新島村式根島神引安定型処分場 | 神津島村最終処分場 | 三宅村処分場 |
| 所在地 | | 新島村式根島神引 | 神津島村字穴の山1 | 三宅村伊ヶ谷160 |
| 施設概況変更有無 | | 変更無 | 変更無 | 変更無 |
| 処理対象廃棄物 | | 粗大ごみ・その他(安定5品目) | 不燃ごみ・その他(安定5品目) | その他(安定5品目) |
| 埋立地面積 | | 3,000㎡ | 6,000㎡ | 1,000㎡未満 |
| 全体容積 | | 7,710㎥ | 31,600㎥ | 336,326㎥ |
| 土地所有 | | 自己所有 | その他 | 自己所有 |
| 埋立場所 | | 山間 | 山間 | 山間 |
| 埋立処分地施設等 | | (浸出水処理施設) 無 | (浸出水処理施設) 無 | (浸出水処理施設) 無 |
| | | (計量機) 有 | (計量機) 無 | (計量機) 無 |
| | | (遮水工) 無 | (遮水工) 無 | − |
| 埋立開始年月 | | 平成 7年 4月 | 平成28年 4月 | 昭和46年 4月 |
| 埋立完了年月 | | (予定)令和22年 3月 | (予定)令和48年 3月 | (当初予定)平成29年 3月 |
| 運転管理体制 | | 委託 | 直営 | 委託 |
| 処理人員 | 一般職事務系 | 0人(うち委託 0人) | 1人(うち委託 人) | 0人(うち委託 0人) |
| | 一般職技術系 | 0人(うち委託 0人) | 0人(うち委託 人) | 0人(うち委託 0人) |
| | 技能職 | 0人(うち委託 0人) | 0人(うち委託 人) | 1人(うち委託 1人) |
| | その他 | 1人(うち委託 1人) | 0人(うち委託 人) | 0人(うち委託 0人) |
| 建設費 | | 21,525千円 | 126,509千円 | − |
| 財源内訳 | 国庫補助金 | − | 42,169千円 | − |
| | 都補助金 | 10,762千円 | 21,085千円 | − |
| | 起債 | − | 42,170千円 | − |
| | 一般財源 | 10,763千円 | 21,085千円 | − |
| 備考 | | | | |

| 施設No. | | D10 | D11 | D12 |
|---|---|---|---|---|
| 設置主体 | | 御蔵島村 | 八丈町 | 青ヶ島村 |
| 施設名称 | | 御蔵島村処分場 | 八丈町中之郷埋立処分場 | 青ヶ島村中原埋立地 |
| 所在地 | | 御蔵島村 | 八丈町中之郷647 | 青ヶ島村無番地 |
| 施設概況変更有無 | | 変更無 | 変更無 | 変更無 |
| 処理対象廃棄物 | | その他(安定5品目) | その他(安定5品目) | その他(安定5品目) |
| 埋立地面積 | | 1,400㎡ | 1,000㎡未満 | 1,000㎡未満 |
| 全体容積 | | 4,200㎡ | 88,780㎡ | 15,000㎡ |
| 土地所有 | | 自己所有 | 自己所有・その他 | 自己所有 |
| 埋立場所 | | 山間 | 山間 | 山間 |
| 埋立処分地施設等 | | (浸出水処理施設) 無 | (浸出水処理施設) 無 | (浸出水処理施設) 無 |
| | | (計量機) 無 | (計量機) 無 | (計量機) 無 |
| | | − | − | − |
| 埋立開始年月 | | 平成13年3月 | 昭和48年 5月 | 昭和50年 4月 |
| 埋立完了年月 | | (予定)令和14年3月 | (当初予定)平成25年 4月 | 平成20年 3月 |
| 運転管理体制 | | 直営 | 委託 | 直営 |
| 処理人員 | 一般職事務系 | 1人(うち委託 0人) | 0人(うち委託 0人) | 1人(うち委託 0人) |
| | 一般職技術系 | 0人(うち委託 0人) | 0人(うち委託 0人) | 0人(うち委託 0人) |
| | 技能職 | 1人(うち委託 1人) | 0人(うち委託 0人) | 0人(うち委託 0人) |
| | その他 | 0人(うち委託 0人) | 1人(うち委託 1人) | 0人(うち委託 0人) |
| 建設費 | | 13,000千円 | − | − |
| 財源内訳 | 国庫補助金 | 0千円 | − | − |
| | 都補助金 | 0千円 | − | − |
| | 起債 | 0千円 | − | − |
| | 一般財源 | 13,000千円 | − | − |
| 備考 | | | | |

## 2(4)　最終処分場（3／4）

| 施設No. | | D13 | D14 | D15 |
|---|---|---|---|---|
| 設置主体 | | 小笠原村 | 小笠原村 | 小笠原村 |
| 施設名称 | | 小笠原村振分山処分場 | 小笠原村中ノ平処分場 | 小笠原村父島埋立処分場 |
| 所在地 | | 小笠原村父島字洲崎 | 小笠原村母島字中ノ平 | 小笠原村父島字洲崎 |
| 施設概況変更有無 | | 変更無 | 変更無 | 変更無 |
| 処理対象廃棄物 | | その他（安定5品目） | その他（安定5品目） | 焼却残渣 |
| 埋立地面積 | | 1,000㎡未満 | 1,000㎡未満 | 3,600㎡ |
| 全体容積 | | 450㎡ | 100㎡ | 12,000㎡ |
| 土地所有 | | その他 | 自己所有 | 自己所有 |
| 埋立場所 | | 山間 | 山間 | 山間 |
| 埋立処分地施設等 | | （浸出水処理施設）　無 | （浸出水処理施設）　無 | （浸出水処理施設）　有 |
| | | （計量機）　有 | （計量機）　有 | （計量機）　有 |
| | | － | （遮水工）　無 | （遮水工）　有 |
| 埋立開始年月 | | 昭和46年 | 平成5年3月 | 平成13年10月 |
| 埋立完了年月 | | （予定）平成30年3月 | （予定）平成30年3月 | （予定）平成44年 3月 |
| 運転管理体制 | | 委託 | 委託 | 委託 |
| 処理人員 | 一般職事務系 | 0人（うち委託　0人） | 0人（うち委託　0人） | 0人（うち委託　0人） |
| | 一般職技術系 | 5人（うち委託　5人） | 2人（うち委託　2人） | 5人（うち委託　5人） |
| | 技能職 | 0人（うち委託　0人） | 0人（うち委託　0人） | 0人（うち委託　0人） |
| | その他 | 0人（うち委託　0人） | 0人（うち委託　0人） | 0人（うち委託　0人） |
| 建設費 | | － | － | 771,202千円 |
| 財源内訳 | 国庫補助金 | － | － | 257,067千円 |
| | 都補助金 | － | － | 12,867千円 |
| | 起債 | － | － | 488,400千円 |
| | 一般財源 | － | － | 12,868千円 |
| 備　考 | | | | |

| 施設No. | | D16 | D17 | D18 |
|---|---|---|---|---|
| 設置主体 | | 西秋川衛生組合 | 西秋川衛生組合 | 東京たま広域資源循環組合 |
| 施設名称 | | 第1御前石最終処分場 | 第2御前石最終処分場 | 日の出町谷戸沢廃棄物広域処分場 |
| 所在地 | | あきる野市網代483 | あきる野市網代483 | 西多摩郡日の出町平井3141 |
| 施設概況変更有無 | | 変更無 | 変更無 | 埋立処分終了 |
| 処理対象廃棄物 | | 処理残渣・焼却残渣 | 処理残渣・焼却残渣 | 処理残渣・焼却残渣 |
| 埋立地面積 | | 9,400㎡ | 10,100㎡ | 220,000㎡ |
| 全体容積 | | 97,000㎥ | 87,000㎥ | 3,800,000㎥ |
| 土地所有 | | 自己所有 | 自己所有 | 自己所有・都有地・国有地・その他 |
| 埋立場所 | | 山間 | 山間 | 山間 |
| 埋立処分地施設等 | | （浸出水処理施設）　有 | （浸出水処理施設）　有 | （浸出水処理施設）　有 |
| | | （計量機）　無 | （計量機）　無 | （計量機）　無 |
| | | （遮水工）　有 | （遮水工）　有 | （遮水工）　有 |
| 埋立開始年月 | | 昭和54年 4月 | 平成13年3月 | 昭和59年 4月 |
| 埋立完了年月 | | 平成13年3月 | （予定）令和26年3月 | 平成10年 4月 |
| 運転管理体制 | | 直営 | 一部委託 | 委託 |
| 処理人員 | 一般職事務系 | 2人（うち委託　0人） | 2人（うち委託　0人） | 1人（うち委託　0人） |
| | 一般職技術系 | 0人（うち委託　0人） | 0人（うち委託　0人） | 4人（うち委託　0人） |
| | 技能職 | 0人（うち委託　0人） | 3人（うち委託　3人） | 7人（うち委託　7人） |
| | その他 | 0人（うち委託　0人） | 0人（うち委託　0人） | 2人（うち委託　0人） |
| 建設費 | | 374,900千円 | 918,750千円 | 10,409,635千円 |
| 財源内訳 | 国庫補助金 | 168,126千円 | 159,506千円 | 1,285,284千円 |
| | 都補助金 | 50,236千円 | 9,445千円 | 437,574千円 |
| | 起債 | 153,000千円 | 600,400千円 | 7,135,000千円 |
| | 一般財源 | 3,538千円 | 149,399千円 | 1,551,777千円 |
| 備　考 | | 処理人員は、D17を兼ねる。 | 処理人員は、D16を兼ねる。 | ※計量機は当初有であったが、埋立終了後に無に。 |

## 2(4) 最終処分場(4／4)

| 施設No. | | D19 | D20 | D21 |
|---|---|---|---|---|
| 設置主体 | | 東京たま広域資源循環組合 | 東京都島嶼町村一部事務組合 | 東京都島嶼町村一部事務組合 |
| 施設名称 | | 日の出町二ツ塚廃棄物広域処分場 | 大島一般廃棄物管理型最終処分場 | 八丈島一般廃棄物管理型最終処分場 |
| 所在地 | | 西多摩郡日の出町大久野7642 | 大島町差木地奥山1146番地9ほか | 八丈町末吉1547番地ほか |
| 施設概況変更有無 | | 変更無 | 変更有 | 変更無 |
| 処理対象廃棄物 | | 不燃ごみ・焼却残渣 | 不燃ごみ、焼却残渣 | 不燃ごみ・焼却残渣 |
| 埋立地面積 | | 591,000㎡ | 7,000㎡ | 6,200㎡ |
| 全体容積 | | 3,700,000㎥ | 49,500㎥ | 49,500㎥ |
| 土地所有 | | 自己所有・その他 | 自己所有 | 自己所有 |
| 埋立場所 | | 山間 | 山間地 | 山間地 |
| 埋立処分地施設等 | | (浸出水処理施設) 有 | (浸出水処理施設) 有 | (浸出水処理施設) 有 |
| | | (計量機) 有 | (計量機) 有 | (計量機) 有 |
| | | (遮水工) 有 | (遮水工) 有 | (遮水工) 有 |
| 埋立開始年月 | | 平成10年 1月 | 平成18年4月 | 平成24年11月 |
| 埋立完了年月 | | (予定)令和10年3月 | (予定)令和22年3月 | (予定)令和11年10月 |
| 運転管理体制 | | 委託 | 委託 | 委託 |
| 処理人員 | 一般職事務系 | D18日の出町谷戸沢廃棄物広域処分場に含む | 0人(うち委託 0人) | 0人(うち委託 0人) |
| | 一般職技術系 | | 1人(うち委託 1人) | 1人(うち委託 1人) |
| | 技能職 | 15人(うち委託 15人) | 1人(うち委託 1人) | 1人(うち委託 1人) |
| | その他 | D18日の出町谷戸沢廃棄物広域処分場に含む | 0人(うち委託 0人) | 0人(うち委託 0人) |
| 建設費 | | 20,855,147千円 | 1,411,767千円 | 2,104,200千円 |
| 財源内訳 | 国庫補助金 | 4,652,472千円 | 382,459千円 | 556,227千円 |
| | 都補助金 | 721,474千円 | 53,612千円 | 224,848千円 |
| | 起債 | 14,351,400千円 | 914,400千円 | 1,276,100千円 |
| | 一般財源 | 1,129,801千円 | 61,296千円 | 47,025千円 |
| 備考 | | | | |

| 施設No. | | D22 | D23 | |
|---|---|---|---|---|
| 設置主体 | | 東京都 | 東京都 | |
| 施設名称 | | 東京都中央防波堤外側埋立処分場 | 東京都新海面処分場 | |
| 所在地 | | 江東区青海三丁目地先 | 江東区青海三丁目地先 | |
| 施設概況変更有無 | | 変更無 | 変更無 | |
| 処理対象廃棄物 | | 不燃ごみ・処理残渣・焼却残渣 | 処理残渣・焼却残渣 | |
| 埋立地面積 | | 1,990,000㎡ | 3,190,000㎡ | |
| 全体容積 | | 47,580,000㎥ | 45,770,000㎥ | |
| 土地所有 | | その他 | その他 | |
| 埋立場所 | | 海面 | 海面 | |
| 埋立処分地施設等 | | (浸出水処理施設) 有 | (浸出水処理施設) 有 | |
| | | (計量機) 有 | (計量機) 有 | |
| | | (遮水工) 有 | (遮水工) 有 | |
| 埋立開始年月 | | 昭和52年10月 | 平成10年12月 | |
| 埋立完了年月 | | (予定)令和2年度 | | |
| 運転管理体制 | | 委託 | 委託 | |
| 処理人員 | 一般職事務系 | 10人(うち委託 0人) | 外側埋立処分場と併せて管理 | |
| | 一般職技術系 | 29人(うち委託 0人) | 〃 | |
| | 技能職 | 36人(うち委託 12人) | 〃 | |
| | その他 | 0人(うち委託 0人) | 〃 | |
| 建設費 | | 67,120,947千円 | 39,047,890千円 | |
| 財源内訳 | 国庫補助金 | 3,773,362千円 | 3,257,884千円 | |
| | 都補助金 | 0千円 | 0千円 | |
| | 起債 | 29,265,000千円 | 31,609,000千円 | |
| | 一般財源 | 34,082,585千円 | 4,181,006千円 | |
| 備考 | | | | |

## 2(5) し尿処理施設

【項目】

□施設№

□設置主体

□施設名称

□所在地

□年間運転日数

□施設概要変更有無 ： 新設・能力変更・休止・廃止・移管・変更無

□処理対象廃棄物 ： し尿・浄化槽汚泥

□処理方式 ： 嫌気（嫌気性消化・活性汚泥処理方式）　高負荷（高負荷脱窒素処理方式）

好気（好気性消化・活性汚泥処理方式）　膜分離（膜分離処理方式）

好希釈（好気性処理のうち希釈ばっ気・活性汚泥処理方式）　焼却（焼却処理方式）

好一段（好気性処理のうち一段活性汚泥処理方式）　下水投入（下水道投入）

好二段（好気性処理のうち二段活性汚泥処理方式）　1次処理（1次処理後に下水道等に放流）

標脱（標準脱窒素処理方式） ※旧低二段　その他（上記に該当しない処理方式）

湿酸（湿式酸化・活性汚泥処理方式）

□処理能力 ： kl／日×基

□設備内容（ばっ気方式） ： 散気式・機械式

□設備内容（高度処理） ： 凝沈・ろ過・活性炭吸着・生物化学的脱窒素・ゼオライト吸着・オゾン処理・接触酸化・その他

□汚泥の処理処分（処理） ： 脱水・乾燥・その他

□汚泥の処理処分（処分） ： 埋立処分・肥料等に利用・焼却・その他

□放流先

□着工年月

□竣工年月

□稼働年月

□施工者

□敷地面積 ： $m^2$

□施設周辺状況 ： 住居地区・工業地区・農村地区・山林地区・河川敷・海岸埋立地・緑地・その他

□運転管理体制 ： 直営・委託・一部委託

□処理人員 ： 一般職事務系・一般職技術系・技能職・その他

□建設費 ： 国庫補助金・都補助金・起債・一般財源（改造に係る事業費は除く。）

□備考

## 2(5) し尿処理施設（1／3）

| 施設No. | | E01 | E02 | E03 |
|---|---|---|---|---|
| 設置主体 | | 八王子市 | 青梅市 | 昭島市 |
| 施設名称 | | 八王子市北野衛生処理センター | 青梅市し尿処理場 | 昭島市クリーンセンター |
| 所在地 | | 八王子市北野町596-3 | 青梅市黒沢1-697 | 昭島市郷地町3-3-1 |
| 年間運転日数 | | 240日 | 365日 | 239日 |
| 施設概況変更有無 | | 変更無 | 能力変更 | 変更無 |
| 処理対象廃棄物 | | し尿・浄化槽汚泥 | し尿・浄化槽汚泥 | し尿・浄化槽汚泥 |
| 処理方式 | | 下水投入・その他 | 高負荷・膜分離 | 希釈放流 |
| 処理能力 | | 45kl×1基 | 18kl×1基 | 15.1kl×1基 |
| 設備 | ばっ気方式 | 散気式 | 散気式 | 無 |
| | 高度処理 | 凝沈・ろ過・オゾン処理 | 生物化学的脱窒素 | 無 |
| 汚泥の処分方法 | | (処理) 脱水 | (処理) 脱水 | (処理) その他 |
| | | (処分)焼却・セメント原料 | (処分) その他 | (処分) その他 |
| 放流先 | | 浅川 | 下水道放流 | 公共下水道 |
| 着工年月 | | 昭和55年 7月 | 平成 7年 3月 | 昭和33年 8月 |
| 竣工年月 | | 昭和57年 8月 | 平成 8年 3月 | 昭和34年 3月 |
| 稼働年月 | | 昭和57年 9月 | 平成 8年 6月 | 昭和34年 7月 |
| 施工者 | | 久保田鉄工㈱ | ㈱新潟鉄工所 | 三機工業㈱ |
| 敷地面積 | | 21,279㎡ | 7,154㎡ | 13,971㎡ |
| 施設周辺状況 | | 工業地区 | 山林地区 | その他(準工業地域) |
| 運転管理体制 | | 直営 | 委託 | 直営 |
| 処理人員 | 一般職事務系 | 0人(うち委託 0人) | 0人(うち委託 0人) | 1人(うち委託 0人) |
| | 一般職技術系 | 8人(うち委託 0人) | 0人(うち委託 0人) | 0人(うち委託 0人) |
| | 技能職 | 1人(うち委託 0人) | 5人(うち委託 5人) | 0人(うち委託 0人) |
| | その他 | 0人(うち委託 0人) | 0人(うち委託 0人) | 2人(うち委託 0人) |
| 建設費 | | 2,510,000千円 | 921,692千円 | 93,992千円 |
| 財源内訳 | 国庫補助金 | 1,086,241千円 | 0千円 | 21,043千円 |
| | 都補助金 | 128,103千円 | 0千円 | 21,043千円 |
| | 起債 | 1,029,600千円 | 0千円 | 33,000千円 |
| | 一般財源 | 266,056千円 | 921,692千円 | 18,906千円 |
| 備考 | | | | 平成17年4月立川・昭島衛生組合より移管 |

| 施設No. | | E04 | E05 | E06 |
|---|---|---|---|---|
| 設置主体 | | 町田市 | 日野市 | 大島町 |
| 施設名称 | | 境川クリーンセンター | 日野市クリーンセンター汚泥再生施設 | 千波環境美化センター<br>(汚泥再生処理施設) |
| 所在地 | | 町田市木曽東二丁目1-1 | 日野市石田1-210-2 | 大島町野増字上センバ412 |
| 年間運転日数 | | 245日 | 242日 | 365日 |
| 施設概況変更有無 | | 新設 | 変更無 | 変更無 |
| 処理対象廃棄物 | | し尿・浄化槽汚泥 | し尿・浄化槽汚泥 | し尿・浄化槽汚泥 |
| 処理方式 | | 下水投入 | その他(固液分離・希釈放流+助燃剤化) | 高負荷・膜分離 |
| 処理能力 | | 41.5kl／日×1基 | 20kl×1基 | 36kl×1基 |
| 設備 | ばっ気方式 | | 散気式 | 機械式 |
| | 高度処理 | | 無 | 活性炭吸着・生物化学的脱窒素・凝集膜分離 |
| 汚泥の処分方法 | | (処理) 脱水 | (処理) 脱水 | (処理) 脱水 |
| | | (処分) 焼却 | (処分) 焼却(助燃剤) | (処分) 焼却 |
| 放流先 | | 公共下水道(汚水) | 公共下水道 | 海域に繋がる沢 |
| 着工年月 | | 平成29年9月 | 平成21年 4月 | 平成24年1月 |
| 竣工年月 | | 平成31年3月 | 平成22年 3月 | 平成26年3月 |
| 稼働年月 | | 平成31年3月 | 平成22年 4月 | 平成26年4月 |
| 施工者 | | 三井E＆S環境エンジニアリング株式会 | 三井環境エンジニアリング㈱ | SNT・アタカ・山田建設共同企業体 |
| 敷地面積 | | 2,834㎡ | 28,880㎡ | 16,000㎡ |
| 施設周辺状況 | | 居住地区 | 河川敷 | 山林地区 |
| 運転管理体制 | | 委託 | 直営 | 委託 |
| 処理人員 | 一般職事務系 | 町田リサイクル文化センターに含む | 0人(うち委託 0人) | 1人(うち委託 1人) |
| | 一般職技術系 | | 1人(うち委託 0人) | 2人(うち委託 2人) |
| | 技能職 | 0人(うち委託 0人) | 3人(うち委託 0人) | 0人(うち委託 0人) |
| | その他 | 4人(うち委託 4人) | 0人(うち委託 0人) | 0人(うち委託 0人) |
| 建設費 | | 845,424千円 | 402,990千円 | 1,515,711千円 |
| 財源内訳 | 国庫補助金 | 211,443千円 | 95,724千円 | 477,224千円 |
| | 都補助金 | 0千円 | 22,500千円 | 139,309千円 |
| | 起債 | 511,698千円 | 275,000千円 | 565,016千円 |
| | 一般財源 | 122,283千円 | 9,766千円 | 334,162千円 |
| 備考 | | | | |

## 2(5) し尿処理施設（2／3）

| 施設No. | | E07 | E08 | E09 |
|---|---|---|---|---|
| 設置主体 | | 利島村 | 神津島村 | 三宅村 |
| 施設名称 | | 利島村汚泥再生処理センター | 神津島村農業集落排水場 | 三宅村汚泥再生処理センター |
| 所在地 | | 東京都利島村1756番地、1757番地2、1835番地2、1838番地3 | 神津島村1779-1 | 三宅村伊ヶ谷153、154、1106-3 |
| 年間運転日数 | | 365日 | 365日 | 243日 |
| 施設概況変更有無 | | 新設 | 変更無 | 変更無 |
| 処理対象廃棄物 | | し尿・浄化槽汚泥 | し尿・浄化槽汚泥 | し尿・浄化槽汚泥 |
| 処理方式 | | 高負荷、膜分離 | 好気・膜分離 | 高負荷・膜分離 |
| 処理能力 | | 2.4kl／日×1基 | 1,774kl×4基 | 4kl×2基 |
| 設備 | ばっ気方式 | 機械式 | 散気式 | 散気式 |
| | 高度処理 | 活性炭吸着、生物化学的脱窒素 | 生物化学的脱窒素 | 凝沈・ろ過・活性炭吸着 |
| 汚泥の処分方法 | | （処理） 脱水 | （処理） 脱水 | （処理） 脱水 |
| | | （処分） 焼却 | （処分） 焼却 | （処分） 肥料等に利用 |
| 放流先 | | 海域に繋がる沢 | 海 | 海 |
| 着工年月 | | 平成29年9月 | 平成 8年 3月 | 平成21年 6月 |
| 竣工年月 | | 平成31年3月 | 平成15年 3月 | 平成23年 3月 |
| 稼働年月 | | 平成31年4月 | 平成15年 4月 | 平成23年 4月 |
| 施工者 | | クボタ環境サービス㈱ | 五洋建設㈱ | 山田工業、平善特定建設企業体 |
| 敷地面積 | | 1,200㎡ | 1,500㎡ | 約5,000㎡ |
| 施設周辺状況 | | その他 | 農村地区 | その他 |
| 運転管理体制 | | 一部委託 | 委託 | 委託 |
| 処理人員 | 一般職事務系 | 1人（うち委託 0人） | 0人（うち委託 0人） | 1人（うち委託 0人） |
| | 一般職技術系 | 0人（うち委託 0人） | 0人（うち委託 0人） | 0人（うち委託 0人） |
| | 技能職 | 2人（うち委託 2人） | 2人（うち委託 2人） | 3人（うち委託 3人） |
| | その他 | 0人（うち委託 0人） | 0人（うち委託 0人） | 0人（うち委託 0人） |
| 建設費 | | 388,811千円 | 2,922,625千円 | 1,139,250千円 |
| 財源内訳 | 国庫補助金 | 143,739千円 | 1,589,850千円 | 235,817千円 |
| | 都補助金 | 14,226千円 | 529,950千円 | 69,492千円 |
| | 起債 | 124,400千円 | 562,600千円 | 340,500千円 |
| | 一般財源 | 106,446千円 | 240,225千円 | 31,173千円 |
| 備考 | | | | |

| 施設No. | | E10 | E11 | E12 |
|---|---|---|---|---|
| 設置主体 | | 御蔵島村 | 八丈町 | 青ヶ島村 |
| 施設名称 | | 御蔵島村し尿処理施設 | 八丈町汚泥再生処理センター | 青ヶ島村汚泥処理施設 |
| 所在地 | | 御蔵島村 | 八丈町大賀郷5629番地89 | 青ヶ島村無番地 |
| 年間運転日数 | | 120日 | 365日 | 365日 |
| 施設概況変更有無 | | 変更無 | 変更無 | 変更無 |
| 処理対象廃棄物 | | し尿・浄化槽汚泥 | し尿・浄化槽汚泥 | し尿・浄化槽汚泥 |
| 処理方式 | | 膜分離 | 膜分離 | 膜分離 |
| 処理能力 | | 2.1kl×1基 | 41kl×1基 | 240kl×1基 |
| 設備 | ばっ気方式 | 機械式 | 機械式 | 散気式 |
| | 高度処理 | 生物化学的脱窒素 | 活性炭吸着 | 活性炭吸着 |
| 汚泥の処分方法 | | （処理） 乾燥 | （処理） 脱水 | （処理） 脱水 |
| | | （処分） 焼却 | （処分） 肥料等に利用 | （処分） 焼却 |
| 放流先 | | 海 | 公共水域へ放流 | 海 |
| 着工年月 | | 平成27年12月 | 平成21年 9月 | 平成16年 1月 |
| 竣工年月 | | 平成29年 3月 | 平成24年 3月 | 平成17年 6月 |
| 稼働年月 | | 平成29年 4月 | 平成24年 4月 | 平成17年 7月 |
| 施工者 | | JNC環境株式会社 | 三井E&S環境エンジニアリング株式会社 | 青ヶ島総合開発㈱ |
| 敷地面積 | | 310㎡ | 9,434㎡ | 2,339㎡ |
| 施設周辺状況 | | 山林地区 | 山林地区 | 山林地区 |
| 運転管理体制 | | 委託 | 委託 | 一部委託 |
| 処理人員 | 一般職事務系 | 1人（うち委託 0人） | 0人（うち委託 0人） | 1人（うち委託 0人） |
| | 一般職技術系 | 0人（うち委託 0人） | 0人（うち委託 0人） | 0人（うち委託 0人） |
| | 技能職 | 0人（うち委託 0人） | 5人（うち委託 5人） | 1人（うち委託 1人） |
| | その他 | 0人（うち委託 0人） | 0人（うち委託 0人） | 0人（うち委託 0人） |
| 建設費 | | 140,271千円 | 1,313,925千円 | 67,115千円 |
| 財源内訳 | 国庫補助金 | 0千円 | 399,748千円 | 0千円 |
| | 都補助金 | 100,000千円 | 105,973千円 | 0千円 |
| | 起債 | 0千円 | 663,100千円 | 0千円 |
| | 一般財源 | 40,271千円 | 145,104千円 | 67,115千円 |
| 備考 | | | | |

## 2(5) し尿処理施設（3／3）

| 施設No. | | E13 | E14 | E15 |
|---|---|---|---|---|
| 設置主体 | | 柳泉園組合 | 湖南衛生組合 | 多摩川衛生組合 |
| 施設名称 | | 柳泉園組合し尿処理施設 | 湖南衛生組合し尿処理施設 | クリーンセンター多摩川 |
| 所在地 | | 東久留米市下里4-3-10 | 武蔵村山市大南5-1 | 稲城市大丸1528 |
| 年間運転日数 | | 75日 | | 240日 |
| 施設概況変更有無 | | 変更無 | 廃止 | 変更無 |
| 処理対象廃棄物 | | し尿・浄化槽汚泥 | | し尿・浄化槽汚泥 |
| 処理方式 | | 1次処理 | | 好気・下水投入 |
| 処理能力 | | 35kl×1基 | | 23.4kl×1基 |
| 設備 | ばっ気方式 | 散気式 | | 散気式 |
| | 高度処理 | 無 | | 活性炭吸着 |
| 汚泥の処分方法 | | （処理） 脱水 | | （処理） 脱水 |
| | | （処分） 焼却 | | （処分） 焼却 |
| 放流先 | | 公共下水道 | | 公共下水道 |
| 着工年月 | | 平成 7年 6月 | | 平成13年 3月 |
| 竣工年月 | | 平成 8年 3月 | | 平成14年 3月 |
| 稼働年月 | | 平成 8年 3月 | | 平成14年 5月 |
| 施工者 | | 栗田工業㈱ | | 三辰精工㈱ |
| 敷地面積 | | 99,100㎡ | | 6,500㎡ |
| 施設周辺状況 | | その他（準工業地域） | | その他（準工業地域） |
| 運転管理体制 | | 委託 | | 委託 |
| 処理人員 | 一般職事務系 | B19柳泉園組合粗大ごみ処理施設に含む | | 1人（うち委託 0人） |
| | 一般職技術系 | 1人（うち委託 0人） | | 0人（うち委託 0人） |
| | 技能職 | 5人（うち委託 5人） | | 3人（うち委託 3人） |
| | その他 | 0人（うち委託 0人） | | 0人（うち委託 0人） |
| 建設費 | | 576,800千円 | | 315,626千円 |
| 財源内訳 | 国庫補助金 | 0千円 | | 0千円 |
| | 都補助金 | 56,728千円 | | 31,562千円 |
| | 起債 | 453,500千円 | | 252,500千円 |
| | 一般財源 | 66,572千円 | | 31,564千円 |
| 備考 | | 敷地面積は組合全体 | 希釈のみ行っている | |

| 施設No. | | E16 | | |
|---|---|---|---|---|
| 設置主体 | | 西秋川衛生組合 | | |
| 施設名称 | | 汚泥再生処理センター（玉美園） | | |
| 所在地 | | あきる野市小川東1-1-1 | | |
| 年間運転日数 | | 240日 | | |
| 施設概況変更有無 | | 変更無 | | |
| 処理対象廃棄物 | | し尿・浄化槽汚泥 | | |
| 処理方式 | | 膜分離高負荷脱窒素処理方式 | | |
| 処理能力 | | 24kl×1基 | | |
| 設備 | ばっ気方式 | 散気式 | | |
| | 高度処理 | 活性炭吸着 | | |
| 汚泥の処分方法 | | （処理） 脱水 | | |
| | | （処分） 助燃剤 | | |
| 放流先 | | 秋川 | | |
| 着工年月 | | 平成 28年 5月 | | |
| 竣工年月 | | 平成 31年 3月 | | |
| 稼働年月 | | 平成30年10月 | | |
| 施工者 | | クボタ環境サービス株式会社 | | |
| 敷地面積 | | 4,500㎡ | | |
| 施設周辺状況 | | その他（準工業地域） | | |
| 運転管理体制 | | 委託 | | |
| 処理人員 | 一般職事務系 | 1人（うち委託 0人） | | |
| | 一般職技術系 | 0人（うち委託 0人） | | |
| | 技能職 | 4人（うち委託 4人） | | |
| | その他 | 0人（うち委託 0人） | | |
| 建設費 | | 1,721,251千円 | | |
| 財源内訳 | 国庫補助金 | 334,914千円 | | |
| | 都補助金 | 0千円 | | |
| | 起債 | 1,282,700千円 | | |
| | 一般財源 | 103,637千円 | | |
| 備考 | | | | |

## 2(6) コミュニティ・プラント

【項目】

□コミュニティ・プラントとは、廃棄物の処理及び清掃に関する法律第6条第1項により定められた市町村の定める一般廃棄物処理計画に従い市町村が設置したし尿処理施設で、し尿と生活雑排水と併せ処理する施設のことをいう。

□施設№.

□設置主体

□施設名称

□所在地

□年間運転日数

□施設概要変更有無　：　新設・能力変更・休止・廃止・移管・変更無

□処理方式　：　接触ばっき（接触ばっ気処理方式）
回転板接触（回転板接触処理方式）
回分式活性汚泥（回分式活性汚泥処理方式）
長時間ばっ気（長時間ばっ気処理方式）
標準活性汚泥（標準活性汚泥処理方式）
生物学的脱窒素（生物学的脱窒素処理方式）

□処理能力　：　kl／日×基

□着工年月

□竣工年月

□稼働年月

□施工者

□敷地面積　：　$m^2$

□施設周辺状況　：　住居地区・工業地区・農村地区・山林地区・河川敷・海岸埋立地・緑地・その他

□運転管理体制　：　直営・委託・一部委託

□処理人員　：　一般職事務系・一般職技術系・技能職・その他

□建設費　：　国庫補助金・都補助金・起債・一般財源（改造に係る事業費は除く。）

□備考

## 2(6) コミュニティ・プラント（1／1）

| 施設No. | | F01 | F02 | |
|---|---|---|---|---|
| 設置主体 | | 小笠原村 | 小笠原村 | |
| 施設名称 | | 小笠原村父島地域し尿処理場 | 小笠原村母島地域し尿処理場 | |
| 所在地 | | 小笠原村父島字大根山 | 小笠原村母島字評議平 | |
| 年間運転日数 | | 365日 | 365日 | |
| 施設概況変更有無 | | 変更無 | 変更無 | |
| 処理方式 | | 標準活性汚泥 | その他（循環水路曝気方式） | |
| 処理能力 | | 700kl×2基 | 500kl×1基 | |
| 着工年月 | | 昭和45年2月（平成6年7月） | 昭和52年10月 | |
| 竣工年月 | | 昭和48年8月（平成13年3月） | 昭和55年 3月 | |
| 稼働年月 | | 昭和48年9月（平成13年4月） | 昭和55年 4月 | |
| 施工者 | | ㈱荏原製作所、杉田建設興業<br>星㈱、太平洋建設㈱ | 久保田鉄工㈱ | |
| 敷地面積 | | 1,012㎡ | 3,956㎡ | |
| 施設周辺状況 | | その他（自衛隊基地） | 緑地 | |
| 運転管理体制 | | 委託 | 委託 | |
| 処理人員 | 一般職事務系 | 0人（うち委託　0人） | 0人（うち委託　0人） | |
| | 一般職技術系 | 0人（うち委託　0人） | 0人（うち委託　0人） | |
| | 技能職 | 3人（うち委託　3人） | 1人（うち委託　1人） | |
| | その他 | 0人（うち委託　0人） | 0人（うち委託　0人） | |
| 建設費 | | 128,041千円 | 406,500千円 | |
| 財源内訳 | 国庫補助金 | 64,020千円 | 203,250千円 | |
| | 都補助金 | 2,010千円 | 5,125千円 | |
| | 起債 | 58,910千円 | 188,218千円 | |
| | 一般財源 | 3,101千円 | 9,907千円 | |
| 備　考 | | | | |

| 施設No. | | | | |
|---|---|---|---|---|
| 設置主体 | | | | |
| 施設名称 | | | | |
| 所在地 | | | | |
| 年間運転日数 | | | | |
| 施設概況変更有無 | | | | |
| 処理方式 | | | | |
| 処理能力 | | | | |
| 着工年月 | | | | |
| 竣工年月 | | | | |
| 稼働年月 | | | | |
| 施工者 | | | | |
| 敷地面積 | | | | |
| 施設周辺状況 | | | | |
| 運転管理体制 | | | | |
| 処理人員 | 一般職事務系 | | | |
| | 一般職技術系 | | | |
| | 技能職 | | | |
| | その他 | | | |
| 建設費 | | | | |
| 財源内訳 | 国庫補助金 | | | |
| | 都補助金 | | | |
| | 起債 | | | |
| | 一般財源 | | | |
| 備　考 | | | | |

## ■3　施設搬入量

### (1)　焼却施設（1／2）

□第4編ごみ量・し尿量関係資料参照

| 施設No. | 施設名称 | 市町村別搬入量内訳（単位：t） | |
|---|---|---|---|
| A01 | 八王子市戸吹清掃工場 | 八王子市 | 64,884 |
| A02 | 八王子市北野清掃工場 | 八王子市 | 24,105 |
| A03 | 立川市清掃工場 | 立川市 | 28,562 |
| A04 | 武蔵野クリーンセンター | 武蔵野市 | 29,218 |
| A05 | 昭島市清掃センター | 昭島市 | 22,927 |
| A06 | 町田リサイクル文化センター | 町田市 | 89,345 |
| A07 | 日野市クリーンセンター　ごみ焼却施設 | 日野市 | 32,706 |
| A08 | 東村山市秋水園 | 東村山市 | 24,051 |
| A09 | 国分寺市清掃センター | 国分寺市 | 15,757 |
| | | 小金井市 | 2,317 |
| | | 計 | 18,074 |
| A12 | 奥多摩町クリーンセンター　ごみ焼却処理施設 | 奥多摩町 | 0 |
| A13 | 大島町野増清掃工場 | 大島町 | 0 |
| A10 | 千波環境美化センター(焼却施設) | 大島町 | 3,549 |
| A11 | 利島村清掃センター | 利島村 | 90 |
| A12 | 新島村清掃センター | 新島村 | 1,363 |
| A13 | 式根島クリーンセンター | 新島村(式根島) | － |
| A14 | 神津島村清掃センター | 神津島村 | 1,496 |
| A15 | 三宅村クリーンセンター | 三宅村 | 1,315 |
| A16 | 御蔵島村じん芥処理施設 | 御蔵島村 | 210 |
| A17 | 八丈町クリーンセンター | 八丈町 | 2,880 |
| A18 | 青ヶ島村クリーンセンター | 青ヶ島村 | 51 |
| A19 | 父島クリーンセンター | 小笠原村 | 533 |
| A20 | ふじみ衛生組合　クリーンプラザふじみ | 三鷹市 | 32,232 |
| | | 調布市 | 39,500 |
| | | 計 | 71,732 |
| A21 | 柳泉園組合　柳泉園クリーンポート | 清瀬市 | 13,760 |
| | | 東久留米市 | 22,097 |
| | | 西東京市 | 33,288 |
| | | 計 | 69,145 |
| A22 | 西多摩衛生組合環境センター | 青梅市 | 29,150 |
| | | 福生市 | 11,770 |
| | | 羽村市 | 12,019 |
| | | 瑞穂町 | 8,744 |
| | | 計 | 61,683 |
| A23 | クリーンセンター多摩川 | 稲城市 | 17,107 |
| | | 狛江市 | 13,633 |
| | | 府中市 | 42,974 |
| | | 国立市 | 14,922 |
| | | 小金井市(受託) | 4,028 |
| | | 計 | 92,664 |
| A24・A25 | 小平・村山・大和衛生組合(3号ごみ焼却施設)・(4･5号ごみ焼却施設) | 小平市 | 33,069 |
| | | 東大和市 | 15,545 |
| | | 武蔵村山市 | 16,072 |
| | | 計 | 64,686 |
| A26 | 西秋川衛生組合　高尾清掃センター　熱回収施設　(焼却処理施設) | あきる野市 | 17,922 |
| | | 日の出町 | 4,085 |
| | | 檜原村 | 573 |
| | | 奥多摩町 | 1,321 |
| | | 計 | 23,901 |
| A27 | 多摩ニュータウン環境組合　多摩清掃工場焼却施設 | 八王子市 | 27,593 |
| | | 町田市 | 2,189 |
| | | 多摩市 | 29,413 |
| | | 計 | 59,195 |
| A28 | 浅川清流環境組合可燃ごみ処理施設 | 日野市 | 8,012 |
| | | 国分寺市 | 4,035 |
| | | 小金井市 | 3,803 |
| | | 計 | 15,850 |
| | | | |
| | | | |

□施設搬入量(3(1)～3(6))の各数値は、施設を所管する団体から提出されたものである。

## 3(1) 焼却施設（2／2）

| 施設No. | 施設名称 | 搬入量内訳（単位：t） | |
|---|---|---|---|
| A29 | 東京二十三区清掃一部事務組合 世田谷清掃工場 | 特別区 | 74,112 |
| A30 | 東京二十三区清掃一部事務組合 品川清掃工場 | 特別区 | 158,856 |
| A31 | 東京二十三区清掃一部事務組合 多摩川清掃工場 | 特別区 | 73,889 |
| A32 | 東京二十三区清掃一部事務組合 板橋清掃工場 | 特別区 | 130,419 |
| A33 | 東京二十三区清掃一部事務組合 葛飾清掃工場 | 特別区 | 124,733 |
| A34 | 東京二十三区清掃一部事務組合 足立清掃工場 | 特別区 | 173,467 |
| A35 | 東京二十三区清掃一部事務組合 杉並清掃工場 | 特別区 | 171,030 |
| A36 | 東京二十三区清掃一部事務組合 練馬清掃工場 | 特別区 | 152,653 |
| A37 | 東京二十三区清掃一部事務組合 大田清掃工場 | 特別区 | 187,180 |
| A38 | 東京二十三区清掃一部事務組合 有明清掃工場 | 特別区 | 80,675 |
| A39 | 東京二十三区清掃一部事務組合 千歳清掃工場 | 特別区 | 130,163 |
| A40 | 東京二十三区清掃一部事務組合 江戸川清掃工場 | 特別区 | 138,124 |
| A41 | 東京二十三区清掃一部事務組合 墨田清掃工場 | 特別区 | 114,996 |
| A42 | 東京二十三区清掃一部事務組合 北清掃工場 | 特別区 | 117,012 |
| A43 | 東京二十三区清掃一部事務組合 破砕ごみ処理施設 | 特別区 | － |
| A44 | 東京二十三区清掃一部事務組合 新江東清掃工場 | 特別区 | 407,127 |
| A45 | 東京二十三区清掃一部事務組合 港清掃工場 | 特別区 | 194,710 |
| A46 | 東京二十三区清掃一部事務組合 豊島清掃工場 | 特別区 | 96,988 |
| A47 | 東京二十三区清掃一部事務組合 渋谷清掃工場 | 特別区 | 45,726 |
| A48 | 東京二十三区清掃一部事務組合 中央清掃工場 | 特別区 | 155,708 |
| | | | |
| | | | |
| | | | |
| | | | |
| | | | |
| | | | |
| | | | |
| | | | |
| | | | |
| | | | |
| | | | |
| | | | |
| | | 多摩地域計 | 776,878 |
| | | | |
| | | 島嶼地域計 | 11,487 |
| | | | |
| | | 特別区計 | 2,727,568 |
| | | | |
| | | | |
| | | | |
| | | | |

## 3(2) 粗大ごみ処理施設

□第4編ごみ量・し尿量関係資料参照

| 施設No. | 施設名称 | 区市町村別搬入量内訳(単位:t) | |
|---|---|---|---|
| B01 | 立川市総合リサイクルセンター | 立川市 | 9,289 |
| B02 | 武蔵野クリーンセンター | 武蔵野市 | 2,536 |
| B03 | 青梅市リサイクルセンター | 青梅市 | 9,685 |
| B04・B05 | 府中市リサイクルプラザ(資源棟・選別棟) | 府中市 | 12,986 |
| B06 | 昭島市清掃センター　粗大ごみ破砕処理施設 | 昭島市 | - |
| B07 | 昭島市環境コミュニケーションセンター | 昭島市 | 2,560 |
| B08 | 調布市クリーンセンター | 調布市 | 441 |
| B09 | 町田市町田リサイクル文化センター | 町田市 | 10,118 |
| B10 | 小金井市中間処理場 | 小金井市 | 4,579 |
| B11 | 日野市クリーンセンター　粗大ごみ処理施設 | 日野市 | 4,776 |
| B12 | 国分寺市清掃センター | 国分寺市 | 6,579 |
| B13 | 国立市環境センター | 国立市 | 6,252 |
| B14 | 福生市リサイクルセンター | 福生市 | 2,787 |
| B15 | 羽村市リサイクルセンター | 羽村市 | 5,020 |
| B16 | みずほリサイクルプラザ | 瑞穂町 | 3,237 |
| B17 | 大島町粗大ごみ処理場 | 大島町 | 252 |
| B18 | 神津島村粗大ごみ処理場 | 神津島村 | 129 |
| B19 | 三宅村クリーンセンター粗大ごみ処理施設 | 三宅村 | 198 |
| B20 | 柳泉園組合　粗大ごみ処理施設 | 清瀬市 | 1,575 |
| | | 東久留米市 | 2,116 |
| | | 西東京市 | 3,897 |
| | | 計 | 7,588 |
| B21 | 多摩川衛生組合　クリーンセンター多摩川 | 稲城市 | 1,648 |
| | | 狛江市 | 1,287 |
| | | 計 | 2,935 |
| B22 | 小平・村山・大和衛生組合　粗大ごみ処理施設 | 小平市 | 2,666 |
| | | 東大和市 | 1,106 |
| | | 武蔵村山市 | 1,472 |
| | | 計 | 5,244 |
| B23 | 多摩ニュータウン環境組合　多摩清掃工場不燃・粗大ごみ処理施設 | 八王子市 | 1,852 |
| | | 町田市 | 299 |
| | | 多摩市 | 2,325 |
| | | 計 | 4,476 |
| B24 | 東京二十三区清掃一部事務組合　粗大ごみ破砕処理施設 | 特別区 | 91,672 |
| | | 多摩地域計 | 101,088 |
| | | 島嶼地域計 | 579 |
| | | 特別区計 | 91,672 |

## 3(3) 粗大ごみ処理施設以外の資源化等を行う施設

□第4編ごみ量・し尿量関係資料参照

| 施設No. | 施設名称 | 区市町村別搬入量内訳 | |
|---|---|---|---|
| C01 | 八王子市プラスチック資源化センター | 八王子市 | 8,181 |
| C02 | 八王子市戸吹不燃物処理センター | 八王子市 | 5,428 |
| C03・C04 | 昭島市環境コミュニケーションセンター | 昭島市 | 6,461 |
| C05 | 調布市クリーンセンター | 調布市 | 12,728 |
| C06 | 町田市町田リサイクル文化センター分別作業所 | 町田市 | 3,787 |
| C07 | 町田市剪定枝資源化センター | 町田市 | 1,567 |
| C08 | 小平市リサイクルセンター | 小平市 | 2,530 |
| C09 | 日野市クリーンセンター　プラスチック類再生資源化施設 | 日野市 | 838 |
| C10 | 日野市クリーンセンター　空き瓶リサイクル作業場 | 日野市 | 1,219 |
| C11 | 東村山市秋水園リサイクルセンター | 東村山市 | 1,382 |
| C12 | 狛江市ビン・缶リサイクルセンター | 狛江市 | 1,014 |
| C13 | 多摩市立資源化センター | 多摩市 | 6,447 |
| C14 | 奥多摩町クリーンセンター　不燃物処理資源化施設 | 奥多摩町 | 410 |
| C15 | 新島村資源ごみ中間処理施設 | 新島村 | 48 |
| C16 | 神津島村資源リサイクル場 | 神津島村 | 26 |
| C17 | 御蔵島村廃棄物再利用施設 | 御蔵島村 | 8 |
| C18 | 八丈町クリーンセンター | 八丈町 | 531 |
| C19 | 青ヶ島村クリーンセンター | 青ヶ島村 | 5 |
| C20 | 父島クリーンセンター | 小笠原村 | 539 |
| C21 | ふじみ衛生組合リサイクルセンター | 三鷹市 | 8,756 |
| | | 調布市 | 8,986 |
| | | 計 | 17,742 |
| C22 | 柳泉園組合リサイクルセンター | 清瀬市 | 1,048 |
| | | 東久留米市 | 1,218 |
| | | 西東京市 | 2,954 |
| | | 計 | 5,220 |
| C23 | 資源物中間処理施設 | 小平市 | 2,728 |
| | | 東大和市 | 1,080 |
| | | 武蔵村山市 | 1,031 |
| | | 計 | 4,839 |
| C24 | 西秋川衛生組合　高尾清掃センター（リサイクル施設） | あきる野市 | 3,938 |
| | | 日の出町 | 607 |
| | | 檜原村 | 170 |
| | | 奥多摩町 | 410 |
| | | 計 | 5,125 |
| C25 | 東京たま広域資源循環組合　東京たまエコセメント化施設 | 八王子市 | 12,841 |
| | | 立川市 | 3,452 |
| | | 武蔵野市 | 2,779 |
| | | 三鷹市 | 3,455 |
| | | 青梅市 | 2,288 |
| | | 府中市 | 4,693 |
| | | 昭島市 | 1,670 |
| | | 調布市 | 4,260 |
| | | 町田市 | 7,744 |
| | | 小金井市 | 1,160 |
| | | 小平市 | 3,927 |
| | | 日野市 | 3,468 |
| | | 東村山市 | 2,472 |
| | | 国分寺市 | 1,865 |
| | | 国立市 | 1,629 |
| | | 福生市 | 925 |
| | | 狛江市 | 1,612 |
| | | 東大和市 | 1,847 |
| | | 清瀬市 | 1,647 |
| | | 東久留米市 | 2,692 |
| | | 武蔵村山市 | 1,910 |
| | | 多摩市 | 3,296 |
| | | 稲城市 | 2,038 |
| | | 羽村市 | 944 |
| | | 西東京市 | 3,978 |
| | | 瑞穂町 | 687 |
| | | 計 | 79,279 |
| C26 | 東京二十三区清掃一部事務組合　中防不燃ごみ処理センター | 特別区 | 40,041 |
| C27 | 東京二十三区清掃一部事務組合　京浜島不燃ごみ処理センター | 特別区 | 15,522 |
| C29 | 港区港資源化センター | 港区 | 8,215 |
| C30 | 品川区資源化センター | 品川区 | 14,386 |
| C31 | 世田谷区資源循環センター | 世田谷区 | 7,850 |
| C32 | あらかわリサイクルセンター | 荒川区 | 2,710 |
| C33 | 板橋区立リサイクルプラザ | 板橋区 | 5,909 |
| | | | |
| | | | |
| | | 多摩地域計 | 164,197 |
| | | | |
| | | 島嶼地域計 | 1,157 |
| | | | |
| | | 特別区計 | 94,633 |
| | | | |

## 3(4) 最終処分場

□第4編ごみ量・し尿量関係資料参照

| 施設No. | 施設名称 | 区市町村別搬入量内訳(単位:t) | |
|---|---|---|---|
| D04 | 大島町安定型最終処分場 | 大島町 | 191 |
| D05 | 利島村焼根山安定型最終処分場 | 利島村 | 3 |
| D06 | 新島村阿土山一般廃棄物安定型処分場 | 新島村 | 284 |
| D07 | 新島村式根島神引安定型処分場 | 新島村 | 35 |
| D08 | 神津島村最終処分場 | 神津島村 | 680 |
| D09 | 三宅村処分場 | 三宅村 | 36 |
| D10 | 御蔵島村処分場 | 御蔵島村 | 0 |
| D11 | 八丈町中之郷埋立処分場 | 八丈町 | 94 |
| D12 | 青ヶ島村中原埋立地 | 青ヶ島村 | 0 |
| D13 | 小笠原村振分山処分場 | 小笠原村 | 8 |
| D14 | 小笠原村中ノ平処分場 | 小笠原村 | 5 |
| D15 | 小笠原村父島埋立処分場 | 小笠原村 | 116 |
| D17 | 西秋川衛生組合　御前石排水処理センター(第2御前石最終処分場) | あきる野市 | 1,102 |
| | | 日の出町 | 246 |
| | | 檜原村 | 37 |
| | | 奥多摩町 | 82 |
| | | 計 | 1,467 |
| D20 | 東京都島嶼町村一部事務組合　大島一般廃棄物管理型最終処分場 | 大島町 | 502 |
| | | 利島村 | 0 |
| | | 新島村 | 74 |
| | | 神津島村 | 128 |
| | | 計 | 703 |
| D21 | 東京都島嶼町村一部事務組合　八丈島一般廃棄物管理型最終処分場 | 三宅村 | 147 |
| | | 御蔵島村 | 19 |
| | | 八丈町 | 283 |
| | | 青ヶ島村 | 6 |
| | | 計 | 455 |
| D22 | 東京都中央防波堤外側埋立処分場 | 特別区 | 54,526 |
| D23 | 東京都新海面処分場 | 特別区 | 244,142 |
| | | | |
| | | | |
| | | | |
| | | | |
| | | | |
| | | | |
| | | | |
| | | | |
| | | 多摩地域計 | 1,467 |
| | | | |
| | | 島嶼地域計 | 2,610 |
| | | | |
| | | 特別区計 | 298,668 |
| | | | |
| | | | |
| | | | |

## 3(5) し尿処理施設

□第4編ごみ量・し尿量関係資料参照

| 施設No. | 施設名称 | 市町村別搬入量内訳(単位:kl) | |
|---|---|---|---|
| E01 | 八王子市北野衛生処理センター | 八王子市 | 6,796 |
| E02 | 青梅市し尿処理場 | 青梅市 | 3,629 |
| | ※　共同処理 | ※　福生市 | 108 |
| | | ※　羽村市 | 655 |
| | | ※　瑞穂町 | 1,471 |
| | | 計 | 5,863 |
| E03 | 昭島市クリーンセンター | 昭島市 | 585 |
| E04 | 境川クリーンセンター | 町田市 | 7,066 |
| E05 | 日野市クリーンセンター　汚泥再生施設 | 日野市 | 5,693 |
| E06 | 千波環境美化センター(汚泥再生処理施設) | 大島町 | 0 |
| E07 | 利島村汚泥再生処理センター | 利島村 | 448 |
| E08 | 神津島村農業集落排水処理場 | 神津島村 | 0 |
| E09 | 三宅村汚泥再生処理センター | 三宅村 | 2,226 |
| E10 | 御蔵島村し尿処理施設 | 御蔵島村 | 0 |
| E11 | 八丈町汚泥再生処理センター | 八丈町 | 10,755 |
| E12 | 青ヶ島村汚泥処理施設 | 青ヶ島村 | 245 |
| E13 | 柳泉園組合　し尿処理施設 | 清瀬市 | 201 |
| | | 東久留米市 | 210 |
| | | 西東京市 | 391 |
| | | 計 | 802 |
| E14 | 多摩川衛生組合　クリーンセンター多摩川 | 稲城市 | 1,630 |
| | | 狛江市 | 57 |
| | | 多摩市(受託) | 344 |
| | | 三鷹市(受託) | 209 |
| | | 計 | 2,240 |
| E15 | 西秋川衛生組合　玉美園(し尿処理施設) | あきる野市 | 5,504 |
| | | 日の出町 | 365 |
| | | 檜原村 | 452 |
| | | 奥多摩町 | 1,078 |
| | | 計 | 7,399 |
| | | | |
| | | | |
| | | | |
| | | | |
| | | | |
| | | | |
| | | | |
| | | | |
| | | 多摩地域計 | 36,444 |
| | | | |
| | | 島嶼地域計 | 13,674 |
| | | | |
| | | 特別区計 | 0 |
| | | | |

## 3(6) コミュニテイ・プラント

□第4編ごみ量・し尿量関係資料参照

| 施設No. | 施設名称 | 市町村別搬入量内訳(単位:kl) | |
|---|---|---|---|
| F01 | 小笠原村父島地域し尿処理場 | 小笠原村 | 212,376 |
| F02 | 小笠原村母島地域し尿処理場 | 小笠原村 | 42,482 |

# 第2編　ご　み

# 第1章　制　度

■1　分別状況 …… 62
■2　収集状況（分別収集） …… 68
■3　収集状況（資源ごみ収集・分別回収） …… 72
■4　収集状況（資源ごみ収集・拠点回収） …… 82
■5　資源物等の抜き取り（持ち去り）に関する状況…… 92
■6　ごみ処理手数料状況 …… 93
■7　助成等状況 …… 103
■8　動物死体処理状況 …… 108
■9　水銀を含むごみ・資源の収集・処分方法 調査票 109
■10　用語 …… 114

## ■1　分別状況

### (1)　分別収集（資源ごみ収集を除く。）

| No. | 区市町村名 | 可燃ごみ | 不燃ごみ | 粗大ごみ | 有害ごみ | その他 |
|---|---|---|---|---|---|---|
| 1 | 千代田区 | ○ | ○ | ○ | ○ | |
| 2 | 中央区 | ○ | ○ | ○ | | |
| 3 | 港区 | ○ | ○ | ○ | | |
| 4 | 新宿区 | ○ | ○ | ○ | | |
| 5 | 文京区 | ○ | ○ | ○ | | |
| 6 | 台東区 | ○ | ○ | ○ | | |
| 7 | 墨田区 | ○ | ○ | ○ | | |
| 8 | 江東区 | ○ | ○ | ○ | | |
| 9 | 品川区 | ○ | ○ | ○ | | |
| 10 | 目黒区 | ○ | ○ | ○ | | |
| 11 | 大田区 | ○ | ○ | ○ | | |
| 12 | 世田谷区 | ○ | ○ | ○ | | |
| 13 | 渋谷区 | ○ | ○ | ○ | | |
| 14 | 中野区 | ○ | ○ | ○ | | |
| 15 | 杉並区 | ○ | ○ | ○ | | |
| 16 | 豊島区 | ○ | ○ | ○ | ○ | |
| 17 | 北区 | ○ | ○ | ○ | | |
| 18 | 荒川区 | ○ | ○ | ○ | | |
| 19 | 板橋区 | ○ | ○ | ○ | | |
| 20 | 練馬区 | ○ | ○ | ○ | | |
| 21 | 足立区 | ○ | ○ | ○ | | |
| 22 | 葛飾区 | ○ | ○ | ○ | | |
| 23 | 江戸川区 | ○ | ○ | ○ | | |
| 区部地域　計 | | 23 | 23 | 23 | 2 | 0 |
| 24 | 八王子市 | ○ | ○ | ○ | ○ | |
| 25 | 立川市 | ○ | ○ | ○ | ○ | |
| 26 | 武蔵野市 | ○ | ○ | ○ | ○ | |
| 27 | 三鷹市 | ○ | ○ | ○ | ○ | |
| 28 | 青梅市 | ○ | ○ | ○ | ○ | |
| 29 | 府中市 | ○ | ○ | ○ | ○ | |
| 30 | 昭島市 | ○ | ○ | ○ | ○ | |
| 31 | 調布市 | ○ | ○ | ○ | ○ | |
| 32 | 町田市 | ○ | ○ | ○ | ○ | |
| 33 | 小金井市 | ○ | ○ | ○ | ○ | ○ |
| 34 | 小平市 | ○ | ○ | ○ | ○ | |
| 35 | 日野市 | ○ | ○ | ○ | ○ | |
| 36 | 東村山市 | ○ | ○ | ○ | ○ | |
| 37 | 国分寺市 | ○ | ○ | ○ | ○ | |
| 38 | 国立市 | ○ | ○ | ○ | ○ | |
| 39 | 福生市 | ○ | ○ | ○ | ○ | |
| 40 | 狛江市 | ○ | ○ | ○ | ○ | ○ |
| 41 | 東大和市 | ○ | ○ | ○ | ○ | |
| 42 | 清瀬市 | ○ | ○ | ○ | ○ | |
| 43 | 東久留米市 | ○ | ○ | ○ | ○ | |
| 44 | 武蔵村山市 | ○ | ○ | ○ | ○ | |
| 45 | 多摩市 | ○ | ○ | ○ | ○ | ○ |
| 46 | 稲城市 | ○ | ○ | ○ | ○ | |
| 47 | 羽村市 | ○ | ○ | ○ | ○ | |
| 48 | あきる野市 | ○ | ○ | ○ | ○ | |
| 49 | 西東京市 | ○ | ○ | ○ | ○ | |
| 50 | 瑞穂町 | ○ | ○ | ○ | ○ | |
| 51 | 日の出町 | ○ | ○ | ○ | ○ | |
| 52 | 檜原村 | ○ | ○ | ○ | ○ | |
| 53 | 奥多摩町 | ○ | ○ | ○ | ○ | |
| 多摩地域　計 | | 30 | 30 | 30 | 30 | 3 |
| 54 | 大島町 | ○ | ○ | | ○ | |
| 55 | 利島村 | ○ | ○ | ○ | ○ | |
| 56 | 新島村 | ○ | ○ | | | |
| 57 | 神津島村 | ○ | ○ | | | |
| 58 | 三宅村 | ○ | ○ | | ○ | |
| 59 | 御蔵島村 | ○ | ○ | ○ | | |
| 60 | 八丈町 | ○ | ○ | | ○ | |
| 61 | 青ヶ島村 | ○ | | | | |
| 62 | 小笠原村 | ○ | | ○ | ○ | |
| 島嶼地域　計 | | 9 | 7 | 3 | 5 | 0 |
| 都　合計 | | 62 | 60 | 56 | 37 | 3 |

□令和元年度末現在

## 1(2) 資源ごみ収集〔分別回収〕

| No. | 区市町村名 | 紙類 | | | | | 繊維類 | 金属類 | | | | ガラス類 | | | | | | プラスチック類 | | | その他 |
|---|---|---|---|---|---|---|---|---|---|---|---|---|---|---|---|---|---|---|---|---|---|
| | | 紙パック | 新聞紙 | 雑誌 | 段ボール | 紙類・その他 | | 缶・混合 | 缶・スチール | 缶・アルミ | 金属類・その他 | びん・混合 | びん・色別 | | びん・ワンウェイ | びん・リターナブル | ガラス類・その他 | ペットボトル | 発泡スチロールトレイ | プラスチック類・その他 | |
| 1 | 千代田区 | ○ | ○ | ○ | ○ | ○ | | ○ | | | | ○ | | | | | | ○ | | ○ | |
| 2 | 中央区 | | ○ | ○ | ○ | ○ | | ○ | | | ○ | ○ | | | | | | ○ | | ○ | |
| 3 | 港区 | ○ | ○ | | ○ | ○ | | ○ | | | | ○ | | | | | | ○ | ○ | ○ | |
| 4 | 新宿区 | ○ | ○ | ○ | ○ | ○ | | ○ | | | | ○ | | | | | | ○ | | ○ | 乾電池・スプレー缶・カセットボンベ |
| 5 | 文京区 | | ○ | ○ | ○ | ○ | | ○ | | | | ○ | | | | | | ○ | | | |
| 6 | 台東区 | ○ | ○ | ○ | ○ | ○ | | ○ | | | | ○ | | | | | | ○ | ○ | | |
| 7 | 墨田区 | ○ | ○ | ○ | ○ | ○ | | ○ | | | | ○ | | | | | | ○ | ○ | | 陶磁器 |
| 8 | 江東区 | | ○ | ○ | ○ | ○ | | ○ | | | | ○ | | | | | | ○ | ○ | ○ | 蛍光管、乾電池、水銀体温計・血圧計、スプレー缶、カセットボンベ、ライター |
| 9 | 品川区 | ○ | ○ | ○ | ○ | ○ | ○ | ○ | | | | ○ | | | | | | ○ | | ○ | 蛍光管、乾電池、水銀体温計・水銀血圧計、小型家電、廃食用油、不用園芸土 |
| 10 | 目黒区 | ○ | ○ | ○ | ○ | ○ | | ○ | | | | ○ | | | | | | ○ | ○ | ○ | |
| 11 | 大田区 | ○ | ○ | ○ | ○ | ○ | | ○ | | | | ○ | | | | | | ○ | ○ | | 発泡スチロール、スプレー缶、カセットボンベ |
| 12 | 世田谷区 | | ○ | ○ | ○ | ○ | | ○ | | | | ○ | | | | | | ○ | | | |
| 13 | 渋谷区 | | ○ | ○ | ○ | ○ | | ○ | | | | ○ | | | | | | ○ | | | スプレー缶・カセットボンベ、蛍光管類 |
| 14 | 中野区 | | | | | | | ○ | | | | ○ | | | | | | ○ | ○ | ○ | |
| 15 | 杉並区 | ○ | ○ | ○ | ○ | ○ | | ○ | | | | ○ | | | | | | ○ | | ○ | |
| 16 | 豊島区 | ○ | ○ | ○ | ○ | ○ | ○ | ○ | ○ | ○ | | ○ | | | ○ | ○ | | ○ | | ○ | |
| 17 | 北区 | | ○ | ○ | ○ | ○ | | ○ | | | | ○ | | | | | | ○ | | | |
| 18 | 荒川区 | ○ | ○ | ○ | ○ | ○ | ○ | ○ | | | | ○ | | | | | | ○ | ○ | | |
| 19 | 板橋区 | | ○ | ○ | ○ | ○ | | ○ | | | | ○ | | | | | | ○ | ○ | | ボトル容器 |
| 20 | 練馬区 | ○ | ○ | ○ | ○ | ○ | | ○ | | | | ○ | | | | | | ○ | | | |
| 21 | 足立区 | ○ | ○ | ○ | ○ | ○ | | ○ | | | | ○ | | | | | | ○ | ○ | | |
| 22 | 葛飾区 | ○ | ○ | ○ | ○ | ○ | | ○ | | | | ○ | | | | | | ○ | ○ | ○ | |
| 23 | 江戸川区 | ○ | ○ | ○ | ○ | ○ | | ○ | | | | ○ | | | | | | ○ | | ○ | |
| 区部地域 計 | | 15 | 22 | 21 | 22 | 22 | 3 | 23 | 1 | 1 | 1 | 23 | 0 | － | 1 | 1 | 0 | 23 | 11 | 12 | |
| 24 | 八王子市 | ○ | ○ | ○ | ○ | ○ | ○ | ○ | | | | ○ | | | | | | ○ | | ○ | |
| 25 | 立川市 | ○ | ○ | ○ | ○ | ○ | ○ | ○ | | | | ○ | | | | | | ○ | | ○ | せん定枝 |
| 26 | 武蔵野市 | | ○ | ○ | ○ | ○ | ○ | ○ | | | | ○ | | | | | | ○ | | ○ | 剪定枝木、草葉 |
| 27 | 三鷹市 | | ○ | ○ | ○ | ○ | ○ | | | | | | | | | | | ○ | | ○ | びん・缶一括収集 |
| 28 | 青梅市 | ○ | ○ | ○ | ○ | ○ | ○ | ○ | | | | ○ | | | | | ○ | ○ | | ○ | 陶磁器 |
| 29 | 府中市 | ○ | ○ | ○ | ○ | ○ | ○ | ○ | | | | ○ | | | | | | ○ | ○ | ○ | ライター、スプレー缶、充電式電池 |
| 30 | 昭島市 | ○ | ○ | ○ | ○ | ○ | | ○ | | | | ○ | | | | | | ○ | ○ | ○ | |
| 31 | 調布市 | ○ | ○ | ○ | ○ | ○ | ○ | ○ | ○ | ○ | | ○ | | | | | | ○ | ○ | ○ | |
| 32 | 町田市 | ○ | ○ | ○ | ○ | ○ | ○ | ○ | | | | ○ | | | | | | ○ | | ○ | 剪定枝 |
| 33 | 小金井市 | ○ | ○ | ○ | ○ | ○ | ○ | ○ | | | ○ | ○ | | | | | | ○ | | | 乾燥生ごみ、スプレー缶、剪定枝 |
| 34 | 小平市 | | ○ | ○ | ○ | ○ | ○ | ○ | | | ○ | ○ | | | | | | ○ | | ○ | |
| 35 | 日野市 | ○ | ○ | ○ | ○ | ○ | ○ | ○ | | | ○ | ○ | | | | | | ○ | | ○ | 小型家電 |
| 36 | 東村山市 | ○ | ○ | ○ | ○ | ○ | ○ | ○ | | | | ○ | | | | | | ○ | | ○ | スプレー缶、カセットボンベは使い切ったものを「かんごみ」として回収 |
| 37 | 国分寺市 | ○ | ○ | ○ | ○ | ○ | ○ | ○ | | | | ○ | | | | | | | | ○ | せん定枝 |
| 38 | 国立市 | ○ | ○ | ○ | ○ | ○ | ○ | ○ | | | | ○ | | | | | | ○ | ○ | ○ | 小型家電製品、せん定枝等 |
| 39 | 福生市 | | ○ | ○ | ○ | ○ | ○ | ○ | | | ○ | ○ | | | | | | ○ | | ○ | 小型家電 |
| 40 | 狛江市 | ○ | ○ | ○ | ○ | ○ | ○ | ○ | | | ○ | ○ | | | | | ○ | ○ | | | 陶磁器、植木剪定枝 |
| 41 | 東大和市 | | ○ | ○ | ○ | ○ | ○ | ○ | | | | ○ | | 白(透明)色・茶色・その他 | | | | ○ | | ○ | |
| 42 | 清瀬市 | | ○ | ○ | ○ | ○ | ○ | ○ | | | | ○ | | | | | | ○ | | ○ | |
| 43 | 東久留米市 | | ○ | ○ | ○ | ○ | ○ | ○ | | | | ○ | | | | | | ○ | | ○ | |
| 44 | 武蔵村山市 | ○ | ○ | ○ | ○ | ○ | ○ | ○ | | | ○ | ○ | | | | | | ○ | | ○ | スプレー缶、カセットボンベ |
| 45 | 多摩市 | | ○ | | ○ | | ○ | ○ | | | ○ | ○ | | | | | | ○ | | | 古布 |
| 46 | 稲城市 | | ○ | ○ | ○ | ○ | ○ | ○ | | | ○ | ○ | | | | | | ○ | | | |
| 47 | 羽村市 | | ○ | ○ | ○ | ○ | ○ | ○ | | | ○ | ○ | | | | | | ○ | | ○ | |
| 48 | あきる野市 | ○ | ○ | ○ | ○ | ○ | ○ | ○ | | | ○ | ○ | | | | | | ○ | ○ | | |
| 49 | 西東京市 | ○ | ○ | ○ | ○ | ○ | ○ | ○ | | | | ○ | | | | | | ○ | | ○ | 小型家電、廃食用油、剪定枝、雑品(帽子・かばん・ベルト・ぬいぐるみ・羽毛布団) |
| 50 | 瑞穂町 | ○ | ○ | ○ | ○ | ○ | ○ | ○ | | | ○ | ○ | | | | | ○ | ○ | | ○ | |
| 51 | 日の出町 | ○ | ○ | ○ | ○ | ○ | ○ | ○ | ○ | ○ | ○ | ○ | | 無色・茶色・その他の色 | | | | ○ | | | 白色トレイ・使用済小型電子機器 |
| 52 | 檜原村 | ○ | ○ | ○ | ○ | ○ | ○ | | ○ | ○ | ○ | ○ | | | ○ | ○ | ○ | ○ | | | 白色トレイ |
| 53 | 奥多摩町 | ○ | ○ | ○ | ○ | ○ | ○ | ○ | | | ○ | ○ | | | | | | ○ | | | 白色トレイ、使用済小型電気機器類 |
| 多摩地域 計 | | 20 | 30 | 29 | 30 | 29 | 29 | 28 | 3 | 3 | 14 | 29 | 0 | － | 1 | 1 | 4 | 29 | 5 | 22 | |
| 54 | 大島町 | | | | | | | ○ | | | ○ | ○ | | | | | ○ | ○ | ○ | | |
| 55 | 利島村 | | | | | | | | ○ | | | ○ | | | | | | ○ | ○ | ○ | |
| 56 | 新島村 | | | | | | | | ○ | ○ | | | | | | | | ○ | | | |
| 57 | 神津島村 | | | | | | | | ○ | ○ | | ○ | | | | | | ○ | | | |
| 58 | 三宅村 | | | | | | | ○ | | | ○ | ○ | | | | | | ○ | | | |
| 59 | 御蔵島村 | | | | | | | | ○ | ○ | | | | | | | | | | | |
| 60 | 八丈町 | | ○ | ○ | ○ | ○ | ○ | | ○ | ○ | ○ | | | | | | | ○ | ○ | | |
| 61 | 青ヶ島村 | | | | | | | | | | | | | | | | | | | | |
| 62 | 小笠原村 | | | | | | | ○ | | | ○ | | | | | | | | | | びん・ペットボトルの混合、生ごみ |
| 島嶼地域 計 | | 0 | 1 | 1 | 1 | 1 | 1 | 3 | 5 | 4 | 4 | 4 | 0 | － | 0 | 0 | 1 | 6 | 3 | 1 | |
| 都 合計 | | 35 | 53 | 51 | 53 | 52 | 33 | 54 | 9 | 8 | 19 | 56 | 0 | － | 2 | 2 | 5 | 58 | 19 | 35 | |

## 1(3) 資源ごみ収集〔拠点回収〕

| No. | 区市町村名 | 紙類 | | | | | 繊維類 | 金属類 | | | | ガラス類 | | | | | | プラスチック類 | | | その他 |
|---|---|---|---|---|---|---|---|---|---|---|---|---|---|---|---|---|---|---|---|---|---|
| | | 紙パック | 新聞紙 | 雑誌 | 段ボール | 紙類・その他 | | 缶・混合 | 缶・スチール | 缶・アルミ | 金属類・その他 | びん・混合 | びん・色別 | | びん・ワンウェイ | びん・リターナブル | ガラス類・その他 | ペットボトル | 発泡スチロールトレイ | プラスチック類・その他 | |
| 1 | 千代田区 | ○ | ○ | ○ | ○ | ○ | ○ | ○ | | | | ○ | | | | | | ○ | | | |
| 2 | 中央区 | ○ | | | | | ○ | | | | | | | | | | | | ○ | | 廃食用油、小型家電 |
| 3 | 港区 | | | | | | ○ | | | | | | | | | | | | ○ | | 使用済み小型家電製品、ペットボトルキャップ、廃食用油 |
| 4 | 新宿区 | ○ | | | | | | | | | | | | | | | | | ○ | | 乾電池・小型電子機器 |
| 5 | 文京区 | ○ | | | | | ○ | | | | | | | | | | | | ○ | ○ | 蛍光管・乾電池・水銀使用計器類・小型金属・インクカートリッジ |
| 6 | 台東区 | ○ | | | | | ○ | | | | | | | | | | | | | | 乾電池、廃食油、ビデオテープ類、蛍光管、小型家電 |
| 7 | 墨田区 | | | | | | | | | | | | | | | | | | | | 廃食油・小型家電 |
| 8 | 江東区 | | | | | | ○ | | | | | | | | | | | | | | 小型家電 |
| 9 | 品川区 | | | | | | | | | | | | | | | | | | | | 小型家電 |
| 10 | 目黒区 | ○ | | | | | | | | | | | | | | | | | | | 小型家電 |
| 11 | 大田区 | | | | | | ○ | | | | | | | | | | | | | | 廃食用油、小型家電 |
| 12 | 世田谷区 | ○ | ○ | | | | | | | | ○ | | | | | | | ○ | ○ | | 廃食用油 |
| 13 | 渋谷区 | ○ | | | | | ○ | | | | ○ | | | | | | | | ○ | | 廃食用油 |
| 14 | 中野区 | ○ | | | | | | | | | | | | | | | | ○ | | | 小型家電、廃食用油 |
| 15 | 杉並区 | | | | | | | | | | | | | | | | | | | | 小型家電15品目、廃食用油 |
| 16 | 豊島区 | | | | | | | | | | | | | | | | | | | | 小型家電 |
| 17 | 北区 | ○ | | | | | ○ | | | | | | | | | | | | ○ | | 廃食油、インクカートリッジ |
| 18 | 荒川区 | | | | | | | | | | | | | | | | | | | | 小型家電(携帯電話等9品目)、蛍光管、廃食油、水銀体温計・血圧計、インクカートリッジ、中型家電 |
| 19 | 板橋区 | ○ | | | | | ○ | | | | | | | | | | | | ○ | ○ | 小型家電 |
| 20 | 練馬区 | | | | | | ○ | | | | | | | | | | | | | | 乾電池、廃食用油、小型家電、蛍光管 |
| 21 | 足立区 | | | | | | | | | | | | | | | | | | ○ | | |
| 22 | 葛飾区 | ○ | | | | | ○ | | | | | | | | | | | ○ | ○ | | 小型家電、インクカートリッジ、蛍光管、乾電池 |
| 23 | 江戸川区 | | | | | | ○ | | | | | | | | | | | | | | |
| 区部地域　計 | | 12 | 2 | 1 | 1 | 1 | 13 | 1 | 0 | 0 | 2 | 1 | 0 | | － | 0 | 0 | 0 | 4 | 10 | 2 | |
| 24 | 八王子市 | ○ | ○ | ○ | ○ | ○ | | | | | | | | | | | | | | | |
| 25 | 立川市 | | | | | | | | | | | | | | | | | | | | 使用済小型家電 |
| 26 | 武蔵野市 | ○ | | | | | | | | | | | | | | | | | | | 廃食用油、小型家電 |
| 27 | 三鷹市 | ○ | | | | | | | | | | | | | | | | ○ | | | 使用済小型家電のボックス回収 |
| 28 | 青梅市 | | | | | | | | | | | | | | | | | | | | |
| 29 | 府中市 | | | | | ○ | | | | | | | | | | | | | | | 廃食用油 |
| 30 | 昭島市 | | | | | ○ | ○ | | | | | | | | | | | | ○ | | 使用済小型家電、インクカートリッジ |
| 31 | 調布市 | ○ | | | | | | | | | ○ | | | | | | | | | | |
| 32 | 町田市 | ○ | | | | ○ | | | | | | | | | | | | ○ | ○ | | 小型家電・携帯電話、インクカートリッジ |
| 33 | 小金井市 | ○ | | | | ○ | | ○ | | | | ○ | | | | | | ○ | ○ | | ペットボトルキャップ、くつ・かばん類 |
| 34 | 小平市 | ○ | | | | | | | | | | | | | | | | | ○ | | |
| 35 | 日野市 | | | | | | | | | | | | | | | | | | | | |
| 36 | 東村山市 | ○ | | | | | | | | | | | | | | | | | | | 使用済小型家電 |
| 37 | 国分寺市 | | | | | | | | | | ○ | | | | | | | ○ | | | 陶磁器・金物・小型家電・雑品(靴・かばん・ベルト・ぬいぐるみ)・廃食用油 |
| 38 | 国立市 | | | | | | | | | | | | | | | | | | ○ | | |
| 39 | 福生市 | | | | | | | | | | | | | | | | | | | | 小型家電 |
| 40 | 狛江市 | ○ | ○ | ○ | ○ | ○ | ○ | | | | | | | | | | | | | | 小型家電 |
| 41 | 東大和市 | ○ | | | | | | ○ | | | | | | | | | | ○ | | | |
| 42 | 清瀬市 | ○ | | | | | | | | | | | | | | | | ○ | | | |
| 43 | 東久留米市 | ○ | | | | | | | | | | | | | | | | | | | 小型廃家電類 |
| 44 | 武蔵村山市 | ○ | | | | | | | | | | | | | | | | ○ | ○ | | 小型家電、使用済みインクカートリッジ |
| 45 | 多摩市 | | | | | | | | | | | | | | | | | | | | |
| 46 | 稲城市 | ○ | | | | | | | | | | | | | | | | | ○ | | 剪定枝・家庭用インクカートリッジ・使用済小型電子機器 |
| 47 | 羽村市 | ○ | | | | | | | | | | | | | | | | ○ | ○ | | |
| 48 | あきる野市 | | | | | | | | | | | | | | | | | | | | |
| 49 | 西東京市 | | | | | | | | | | | | | | | | | | | | インクカートリッジ、缶(混合) |
| 50 | 瑞穂町 | | | | | | | | | | | | | | | | | | | | 使用済み小型家電 |
| 51 | 日の出町 | | | | | | | | | | | | | | | | | | | | |
| 52 | 檜原村 | | | | | | | | | | | | | | | | | | | | |
| 53 | 奥多摩町 | | | | | | | | | | | | | | | | | | | | |
| 多摩地域　計 | | 15 | 2 | 2 | 2 | 6 | 2 | 2 | 0 | 0 | 2 | 1 | 0 | | － | 0 | 0 | 0 | 8 | 8 | 0 | |
| 54 | 大島町 | | | | | | | | | | | | | | | | | | | | |
| 55 | 利島村 | | | | | | | | | | | | | | | | | | | | |
| 56 | 新島村 | | | | | | | | | | | | | | | | | | | | |
| 57 | 神津島村 | ○ | | | | | | | | | | | | | | | | | | | |
| 58 | 三宅村 | | | | | | | ○ | | | ○ | ○ | | | | | | ○ | | | |
| 59 | 御蔵島村 | | | | | | | | ○ | ○ | | ○ | | | | | | ○ | | | |
| 60 | 八丈町 | | | | | | | | | | | | | | | | | | | | |
| 61 | 青ヶ島村 | ○ | ○ | ○ | ○ | | | ○ | ○ | ○ | ○ | | ○ | 透明色・茶色・その他色 | | | | ○ | | | |
| 62 | 小笠原村 | ○ | | | ○ | ○ | ○ | | | | | | | | | | | | | ○ | 草木 |
| 島嶼地域　計 | | 3 | 1 | 1 | 2 | 1 | 1 | 2 | 2 | 2 | 2 | 2 | 1 | | － | 0 | 0 | 0 | 3 | 0 | 1 | |
| 都　合計 | | 30 | 5 | 4 | 5 | 8 | 16 | 5 | 2 | 2 | 6 | 4 | 1 | | － | 0 | 0 | 0 | 15 | 18 | 3 | |

## 1(4) 有害ごみ収集〔分別回収〕

| No. | 区市町村名 | 蛍光管 | 乾電池 | スプレー缶 | カセットボンベ | 水銀体温計 | ライター | その他 |
|---|---|---|---|---|---|---|---|---|
| 1 | 千代田区 | ○ | ○ | ○ | ○ | ○ | ○ | |
| 2 | 中央区 | | | | | | | |
| 3 | 港区 | | | | | ○ | | |
| 4 | 新宿区 | | | | | | | |
| 5 | 文京区 | | | | | | | |
| 6 | 台東区 | | | | | | | |
| 7 | 墨田区 | ○ | ○ | ○ | ○ | ○ | ○ | |
| 8 | 江東区 | | | | | | | |
| 9 | 品川区 | ○ | ○ | ○ | ○ | ○ | ○ | |
| 10 | 目黒区 | | | | | | | |
| 11 | 大田区 | ○ | ○ | ○ | ○ | ○ | ○ | ○ |
| 12 | 世田谷区 | | | | | | | ○ |
| 13 | 渋谷区 | ○ | | ○ | ○ | | | |
| 14 | 中野区 | | | | | | | |
| 15 | 杉並区 | ○ | | ○ | ○ | | ○ | |
| 16 | 豊島区 | ○ | ○ | ○ | ○ | ○ | ○ | |
| 17 | 北区 | | | | | | | |
| 18 | 荒川区 | | | | | | | |
| 19 | 板橋区 | | | | | | | |
| 20 | 練馬区 | | | | | | | |
| 21 | 足立区 | | | | | | | |
| 22 | 葛飾区 | | | | | | | |
| 23 | 江戸川区 | | | | | | | |
| 区部地域　計 | | 7 | 5 | 7 | 7 | 6 | 6 | 2 |
| 24 | 八王子市 | ○ | ○ | ○ | ○ | ○ | ○ | ○ |
| 25 | 立川市 | ○ | ○ | ○ | ○ | ○ | ○ | |
| 26 | 武蔵野市 | ○ | ○ | ○ | ○ | ○ | ○ | |
| 27 | 三鷹市 | ○ | ○ | ○ | ○ | ○ | ○ | |
| 28 | 青梅市 | ○ | ○ | ○ | ○ | ○ | ○ | ○ |
| 29 | 府中市 | ○ | ○ | ○ | ○ | ○ | ○ | |
| 30 | 昭島市 | ○ | ○ | ○ | ○ | ○ | ○ | |
| 31 | 調布市 | ○ | ○ | ○ | ○ | ○ | ○ | ○ |
| 32 | 町田市 | ○ | ○ | | | ○ | ○ | |
| 33 | 小金井市 | ○ | ○ | | | ○ | ○ | |
| 34 | 小平市 | ○ | ○ | ○ | ○ | ○ | ○ | |
| 35 | 日野市 | ○ | ○ | ○ | ○ | ○ | ○ | ○ |
| 36 | 東村山市 | ○ | ○ | | | ○ | ○ | |
| 37 | 国分寺市 | ○ | ○ | ○ | ○ | ○ | ○ | ○ |
| 38 | 国立市 | ○ | ○ | ○ | ○ | ○ | ○ | |
| 39 | 福生市 | ○ | ○ | ○ | ○ | ○ | ○ | |
| 40 | 狛江市 | ○ | ○ | ○ | ○ | ○ | ○ | |
| 41 | 東大和市 | ○ | ○ | ○ | ○ | ○ | ○ | |
| 42 | 清瀬市 | | | ○ | ○ | | ○ | |
| 43 | 東久留米市 | ○ | ○ | ○ | ○ | ○ | ○ | ○ |
| 44 | 武蔵村山市 | ○ | ○ | | | ○ | ○ | |
| 45 | 多摩市 | ○ | ○ | ○ | ○ | ○ | ○ | |
| 46 | 稲城市 | ○ | ○ | ○ | ○ | ○ | ○ | ○ |
| 47 | 羽村市 | ○ | ○ | ○ | ○ | ○ | ○ | |
| 48 | あきる野市 | ○ | ○ | ○ | ○ | ○ | ○ | |
| 49 | 西東京市 | ○ | ○ | | | ○ | | |
| 50 | 瑞穂町 | ○ | ○ | ○ | ○ | ○ | ○ | |
| 51 | 日の出町 | ○ | ○ | ○ | ○ | ○ | ○ | |
| 52 | 檜原村 | ○ | ○ | ○ | ○ | ○ | ○ | |
| 53 | 奥多摩町 | ○ | ○ | ○ | ○ | ○ | ○ | |
| 多摩地域　計 | | 29 | 29 | 25 | 25 | 29 | 29 | 7 |
| 54 | 大島町 | | | | | | | |
| 55 | 利島村 | ○ | ○ | | | | | |
| 56 | 新島村 | | | | | | | |
| 57 | 神津島村 | ○ | ○ | | | | | |
| 58 | 三宅村 | ○ | ○ | ○ | ○ | ○ | ○ | |
| 59 | 御蔵島村 | | | | | | | |
| 60 | 八丈町 | ○ | ○ | | | ○ | ○ | |
| 61 | 青ヶ島村 | | | | | | | |
| 62 | 小笠原村 | | | | | | | ○ |
| 島嶼地域　計 | | 4 | 4 | 1 | 1 | 2 | 2 | 1 |
| 都　合計 | | 40 | 38 | 33 | 33 | 37 | 37 | 10 |

## 1(5) 有害ごみ収集〔拠点回収〕

| No. | 区市町村名 | 蛍光管 | 乾電池 | スプレー缶 | カセットボンベ | 水銀体温計 | ライター | その他 |
|---|---|---|---|---|---|---|---|---|
| 1 | 千代田区 | ○ | ○ | | | | | |
| 2 | 中央区 | ○ | ○ | | | ○ | | ○ |
| 3 | 港区 | ○ | ○ | | | | | |
| 4 | 新宿区 | | | | | | | |
| 5 | 文京区 | | | | | | | |
| 6 | 台東区 | | | | | | | |
| 7 | 墨田区 | | ○ | | | | | |
| 8 | 江東区 | | | | | | | |
| 9 | 品川区 | | | | | | | |
| 10 | 目黒区 | | ○ | | | | | |
| 11 | 大田区 | | | | | | | |
| 12 | 世田谷区 | | | | | ○ | | ○ |
| 13 | 渋谷区 | ○ | | | | | | |
| 14 | 中野区 | ○ | ○ | | | | | |
| 15 | 杉並区 | | | | | ○ | | |
| 16 | 豊島区 | ○ | ○ | | | | | |
| 17 | 北区 | | | | | | | ○ |
| 18 | 荒川区 | ○ | | | | ○ | | ○ |
| 19 | 板橋区 | | ○ | | | | | |
| 20 | 練馬区 | | | | | | | |
| 21 | 足立区 | | | | | | | |
| 22 | 葛飾区 | ○ | ○ | | | | | |
| 23 | 江戸川区 | | | | | | | |
| 区部地域　計 | | 8 | 9 | 0 | 0 | 4 | 0 | 4 |
| 24 | 八王子市 | | | | | | | |
| 25 | 立川市 | | | | | | | |
| 26 | 武蔵野市 | | | | | | | |
| 27 | 三鷹市 | | ○ | | | | | |
| 28 | 青梅市 | | | | | | | |
| 29 | 府中市 | | | | | | | |
| 30 | 昭島市 | ○ | ○ | | | | | |
| 31 | 調布市 | | | | | | | |
| 32 | 町田市 | | | | | | | |
| 33 | 小金井市 | | | | | | | |
| 34 | 小平市 | | | | | | | |
| 35 | 日野市 | | | | | | | |
| 36 | 東村山市 | | | | | | | |
| 37 | 国分寺市 | | | | | | | |
| 38 | 国立市 | | ○ | | | | | |
| 39 | 福生市 | | | | | | | |
| 40 | 狛江市 | | | | | | | |
| 41 | 東大和市 | ○ | ○ | | | | | |
| 42 | 清瀬市 | ○ | ○ | | | | | |
| 43 | 東久留米市 | | | | | | | |
| 44 | 武蔵村山市 | | ○ | | | | | |
| 45 | 多摩市 | | | | | | | |
| 46 | 稲城市 | | ○ | | | | ○ | ○ |
| 47 | 羽村市 | | | | | | | |
| 48 | あきる野市 | | | | | | | |
| 49 | 西東京市 | | | | | | | ○ |
| 50 | 瑞穂町 | | | | | | | |
| 51 | 日の出町 | | | | | | | |
| 52 | 檜原村 | | | | | | | |
| 53 | 奥多摩町 | | | | | | | |
| 多摩地域　計 | | 3 | 7 | 0 | 0 | 0 | 1 | 2 |
| 54 | 大島町 | ○ | ○ | | | ○ | ○ | |
| 55 | 利島村 | | | | | | | |
| 56 | 新島村 | ○ | ○ | | | ○ | | |
| 57 | 神津島村 | | | | | | | |
| 58 | 三宅村 | ○ | ○ | ○ | ○ | ○ | ○ | |
| 59 | 御蔵島村 | ○ | ○ | ○ | ○ | | | |
| 60 | 八丈町 | | | | | | | |
| 61 | 青ヶ島村 | ○ | ○ | ○ | ○ | | ○ | |
| 62 | 小笠原村 | | | | | | | |
| 島嶼地域　計 | | 5 | 5 | 3 | 3 | 3 | 3 | 0 |
| 都　合計 | | 16 | 21 | 3 | 3 | 7 | 4 | 6 |

## 1(6) 集団回収

| No. | 区市町村名 | 紙類 | | | | | 繊維類 | 金属類 | | | | ガラス類 | | | | | | プラスチック類 | | | その他 |
|---|---|---|---|---|---|---|---|---|---|---|---|---|---|---|---|---|---|---|---|---|---|
| | | 紙パック | 新聞紙 | 雑誌 | 段ボール | 紙類・その他 | | 缶・混合 | 缶・スチール | 缶・アルミ | 金属類・その他 | びん・混合 | びん・色別 | | びん・ワンウェイ | びん・リターナブル | ガラス類・その他 | ペットボトル | 発泡スチロールトレイ | プラスチック類・その他 | |
| 1 | 千代田区 | ○ | ○ | ○ | ○ | ○ | ○ | ○ | | | ○ | | | | | | | | | | |
| 2 | 中央区 | ○ | ○ | ○ | ○ | ○ | ○ | ○ | ○ | ○ | ○ | ○ | | | ○ | ○ | | ○ | | | |
| 3 | 港区 | ○ | ○ | ○ | ○ | ○ | ○ | ○ | | | ○ | ○ | | | | | ○ | ○ | | | |
| 4 | 新宿区 | ○ | ○ | ○ | ○ | ○ | ○ | | ○ | ○ | ○ | | | | | ○ | | | | | |
| 5 | 文京区 | ○ | ○ | ○ | ○ | ○ | ○ | | ○ | ○ | ○ | ○ | | | ○ | ○ | | ○ | | | |
| 6 | 台東区 | ○ | ○ | ○ | ○ | ○ | ○ | | ○ | ○ | | | | | ○ | ○ | | | | | |
| 7 | 墨田区 | ○ | ○ | ○ | ○ | | ○ | | | ○ | | | | | | ○ | | | | | |
| 8 | 江東区 | ○ | ○ | ○ | ○ | ○ | ○ | | ○ | ○ | | | | | ○ | ○ | | | | | ビールケース |
| 9 | 品川区 | ○ | ○ | ○ | ○ | ○ | ○ | | ○ | ○ | | | | | ○ | ○ | | | | | |
| 10 | 目黒区 | ○ | ○ | ○ | ○ | ○ | ○ | | | | | | | | | | | | | | |
| 11 | 大田区 | ○ | ○ | ○ | ○ | ○ | ○ | | ○ | ○ | | | | | | ○ | | | | | |
| 12 | 世田谷区 | ○ | ○ | ○ | ○ | ○ | ○ | | ○ | ○ | ○ | | | | ○ | ○ | | ○ | ○ | ○ | |
| 13 | 渋谷区 | ○ | ○ | ○ | ○ | ○ | ○ | | ○ | ○ | ○ | ○ | | | | | | ○ | | | |
| 14 | 中野区 | ○ | ○ | ○ | ○ | ○ | ○ | | ○ | ○ | | | | | ○ | ○ | | | | | |
| 15 | 杉並区 | ○ | ○ | ○ | ○ | ○ | ○ | | ○ | ○ | | | | | | ○ | | | | | |
| 16 | 豊島区 | ○ | ○ | ○ | ○ | ○ | | ○ | | | | | | | | | | | | | |
| 17 | 北区 | ○ | ○ | ○ | ○ | ○ | ○ | | ○ | ○ | ○ | | | | ○ | ○ | | | | | |
| 18 | 荒川区 | ○ | ○ | ○ | ○ | ○ | ○ | ○ | | | | ○ | | | | | | ○ | ○ | | |
| 19 | 板橋区 | ○ | ○ | ○ | ○ | ○ | ○ | | ○ | ○ | | | | | ○ | ○ | | | | | |
| 20 | 練馬区 | ○ | ○ | ○ | ○ | ○ | ○ | | ○ | ○ | ○ | | | | | ○ | | | | | |
| 21 | 足立区 | ○ | ○ | ○ | ○ | | ○ | | ○ | ○ | | | | | | ○ | | | | | |
| 22 | 葛飾区 | ○ | ○ | ○ | ○ | ○ | ○ | ○ | ○ | ○ | ○ | | | | ○ | ○ | | ○ | | | ビールケース |
| 23 | 江戸川区 | ○ | ○ | ○ | ○ | ○ | ○ | | ○ | ○ | | ○ | | | ○ | ○ | | ○ | | | |
| 区部地域 計 | | 23 | 23 | 23 | 23 | 21 | 22 | 6 | 17 | 18 | 10 | 6 | 0 | − | 11 | 17 | 1 | 8 | 2 | 1 | |
| 24 | 八王子市 | ○ | ○ | ○ | ○ | | ○ | | ○ | ○ | ○ | | | | ○ | ○ | | | | | |
| 25 | 立川市 | ○ | ○ | ○ | ○ | ○ | ○ | | ○ | ○ | | | | | | ○ | | | | | |
| 26 | 武蔵野市 | ○ | ○ | ○ | ○ | ○ | ○ | | ○ | ○ | | ○ | | | | | | | | | |
| 27 | 三鷹市 | ○ | ○ | ○ | ○ | ○ | ○ | | ○ | ○ | | | ○ | 無色・茶色・緑色・その他 | | | | | | | |
| 28 | 青梅市 | ○ | ○ | ○ | ○ | ○ | ○ | | ○ | ○ | ○ | ○ | ○ | 白色・茶色・青色 | ○ | ○ | | | | | |
| 29 | 府中市 | ○ | ○ | ○ | ○ | ○ | ○ | | ○ | ○ | | ○ | | | | | | | | | |
| 30 | 昭島市 | ○ | ○ | ○ | ○ | | ○ | | | ○ | ○ | ○ | | | | | | | | | 一升瓶用プラケース、廃乾電池 |
| 31 | 調布市 | ○ | ○ | ○ | ○ | ○ | ○ | ○ | ○ | ○ | | ○ | | | ○ | ○ | | ○ | | | |
| 32 | 町田市 | ○ | ○ | ○ | ○ | ○ | ○ | | ○ | ○ | | | | | ○ | ○ | ○ | | | | |
| 33 | 小金井市 | ○ | ○ | ○ | ○ | ○ | ○ | | ○ | ○ | ○ | | | | | ○ | | | | | |
| 34 | 小平市 | ○ | ○ | ○ | ○ | ○ | ○ | | | ○ | ○ | | | | | ○ | ○ | | | | |
| 35 | 日野市 | ○ | ○ | ○ | ○ | ○ | | | ○ | ○ | | ○ | | | | | | | | | |
| 36 | 東村山市 | ○ | ○ | ○ | ○ | | ○ | | | ○ | | | | | | | | | | | |
| 37 | 国分寺市 | ○ | ○ | ○ | ○ | ○ | ○ | | ○ | ○ | | | | | ○ | ○ | | | | | |
| 38 | 国立市 | ○ | ○ | ○ | ○ | ○ | ○ | ○ | | | | ○ | | | | | | | | | |
| 39 | 福生市 | | ○ | ○ | ○ | | ○ | | ○ | ○ | | | | | | ○ | | ○ | | | |
| 40 | 狛江市 | ○ | ○ | ○ | ○ | ○ | ○ | ○ | | | | ○ | | | | | | ○ | | | |
| 41 | 東大和市 | ○ | ○ | ○ | ○ | ○ | ○ | | ○ | ○ | ○ | ○ | | | | ○ | | ○ | ○ | | |
| 42 | 清瀬市 | ○ | ○ | ○ | ○ | ○ | ○ | ○ | | | | ○ | | | | | | | | | |
| 43 | 東久留米市 | ○ | ○ | ○ | ○ | ○ | ○ | | | ○ | | | | | | | | | | | |
| 44 | 武蔵村山市 | ○ | ○ | ○ | ○ | ○ | ○ | | ○ | ○ | ○ | | | | | ○ | | ○ | | | 廃食油、雑品(くつ、かばん、ベルト、ぬいぐるみ等) |
| 45 | 多摩市 | ○ | ○ | ○ | ○ | | ○ | | ○ | ○ | | | | | | ○ | | ○ | | | |
| 46 | 稲城市 | ○ | ○ | ○ | ○ | ○ | ○ | | ○ | ○ | | ○ | | | | | | | | | 廃食油 |
| 47 | 羽村市 | ○ | ○ | ○ | ○ | ○ | ○ | | ○ | ○ | ○ | | | | | ○ | | | | | |
| 48 | あきる野市 | ○ | ○ | ○ | ○ | ○ | | | ○ | ○ | ○ | ○ | | | ○ | ○ | | | | | ビンケース |
| 49 | 西東京市 | ○ | ○ | ○ | ○ | ○ | ○ | | | | | | | | | | | | | | |
| 50 | 瑞穂町 | | ○ | ○ | ○ | | | | | ○ | | | | | | | | | | | |
| 51 | 日の出町 | ○ | ○ | ○ | ○ | | | | | ○ | ○ | | | | | ○ | | | | | ビールケース |
| 52 | 檜原村 | | ○ | ○ | ○ | | | | ○ | ○ | | | | | ○ | | | | | | |
| 53 | 奥多摩町 | | | | | | | | | | | | | | | | | | | | |
| 多摩地域 計 | | 26 | 29 | 29 | 29 | 21 | 24 | 4 | 19 | 25 | 10 | 12 | 2 | − | 7 | 15 | 2 | 6 | 1 | 0 | |
| 54 | 大島町 | | | | | | | | | | | | | | | | | | | | |
| 55 | 利島村 | | | | | | | | | | | | | | | | | | | | |
| 56 | 新島村 | | | | | | | | | | | | | | | | | | | | |
| 57 | 神津島村 | | | | | | | | | | | | | | | | | | | | |
| 58 | 三宅村 | | | | | | | | | | | | | | | | | | | | |
| 59 | 御蔵島村 | | | | | | | | | | | | | | | | | | | | |
| 60 | 八丈町 | | | | | | | | | | | | | | | | | | | | |
| 61 | 青ヶ島村 | | | | | | | | | | | | | | | | | | | | |
| 62 | 小笠原村 | | | | | | | | | | | | | | | | | | | | |
| 島嶼地域 計 | | 0 | 0 | 0 | 0 | 0 | 0 | 0 | 0 | 0 | 0 | 0 | 0 | − | 0 | 0 | 0 | 0 | 0 | 0 | |
| 都 合計 | | 49 | 52 | 52 | 52 | 42 | 46 | 10 | 36 | 43 | 20 | 18 | 2 | − | 18 | 32 | 3 | 14 | 3 | 1 | |

## ■2　収集状況(分別収集)

### (1)　可燃ごみ収集

| No. | 区市町村名 | 収集形態 | | | 平均収集回数 | 集方式 | | | | | | | | 排出形態 | | | | | | |
|---|---|---|---|---|---|---|---|---|---|---|---|---|---|---|---|---|---|---|---|---|
| | | ■直営 | ■委託 | ■その他 | | ■各戸収集方式 | ■ステーション方式 | ステーション数 | ダストボックス設置 | 回収容器設置 | 設置物なし | その他設置 | | ■袋（指定有） | ■袋（指定無） | ■容器（指定有） | ■容器（指定無） | ■指定なし | ■その他 | |
| 1 | 千代田区 | ○ | | | 週2回 | | ○ | 3,900 | | | ○ | | | | ○ | | ○ | | | 袋は透明か半透明なもの、容器はふた付のもの。 |
| 2 | 中央区 | ○ | | | 週2回 | | ○ | 5,945 | | | ○ | | | | ○ | | ○ | | | |
| 3 | 港区 | ○ | ○ | | 週2回 | | ○ | 11,963 | | | ○ | | | | ○ | | ○ | | | |
| 4 | 新宿区 | ○ | | | 週2回 | | ○ | 24,835 | | | ○ | | | | ○ | | ○ | | | |
| 5 | 文京区 | ○ | | | 週2回 | | ○ | 9,163 | | | ○ | | | ○ | | ○ | | | | |
| 6 | 台東区 | ○ | | | 週2回 | ○ | | | | | | | | ○ | | | ○ | | | |
| 7 | 墨田区 | ○ | ○ | | 週2回 | ○ | ○ | 7,800 | | | | ○ | 集積所看板 | ○ | | ○ | | | ○ | 袋は中身の見える袋 |
| 8 | 江東区 | ○ | ○ | | 週2回 | | ○ | 12,795 | | | | ○ | 看板等 | | ○ | | ○ | | | |
| 9 | 品川区 | ○ | | | 週2回 | ○ | | | | | | | | | ○ | | ○ | | | |
| 10 | 目黒区 | ○ | ○ | | 週2回 | | ○ | 20,743 | | | ○ | | | | ○ | | ○ | | | |
| 11 | 大田区 | ○ | ○ | | 週2回 | | ○ | 30,000 | | | ○ | | | | ○ | | ○ | | | |
| 12 | 世田谷区 | ○ | ○ | | 週2回 | | ○ | 80,000 | | | ○ | | | | ○ | | ○ | | | |
| 13 | 渋谷区 | ○ | ○ | | 週2回 | | ○ | 21,100 | | | ○ | | | ○ | | | ○ | | | |
| 14 | 中野区 | ○ | | | 週2回 | ○ | ○ | 18,203 | | | | | | | ○ | | ○ | | | |
| 15 | 杉並区 | ○ | | | 週2回 | | ○ | 39,888 | | | | ○ | 希望により折り畳み式防 | ○ | | | ○ | | | |
| 16 | 豊島区 | ○ | | | 週2回 | | ○ | 22,450 | | | ○ | | | | | | | ○ | | |
| 17 | 北区 | ○ | | | 週2回 | ○ | ○ | 7,249 | | | ○ | | | ○ | | ○ | | | ○ | ふた付きのごみ容器または透明、半透明の袋 |
| 18 | 荒川区 | | ○ | | 週2回 | | ○ | 7,000 | | | ○ | | | | ○ | | ○ | | | |
| 19 | 板橋区 | ○ | | | 週3回 | ○ | ○ | 23,500 | | | ○ | | | | ○ | | ○ | | | |
| 20 | 練馬区 | ○ | ○ | | 週2回 | | ○ | 36,376 | | | | ○ | | | ○ | | ○ | | | |
| 21 | 足立区 | ○ | ○ | | 週3回 | | ○ | 25,000 | | | ○ | | | ○ | | | ○ | | | 袋は中身の見える袋 |
| 22 | 葛飾区 | ○ | ○ | | 週2回 | | ○ | 26,866 | | | ○ | | | | ○ | | ○ | | ○ | 袋は透明・半透明のもの |
| 23 | 江戸川区 | ○ | ○ | | 週2回 | | ○ | 36,405 | | | ○ | | | ○ | | | ○ | | | 袋は透明・半透明のもの |
| 区部地域　計 | | 22 | 12 | 0 | － | 6 | 21 | 471,181 | 0 | 0 | 16 | 4 | － | 8 | 14 | 3 | 19 | 1 | 3 | |
| 24 | 八王子市 | | ○ | | 週2回 | ○ | | | | | | | | ○ | | | | | | |
| 25 | 立川市 | | ○ | | 週2回 | ○ | | | | | | | | ○ | | | | | | |
| 26 | 武蔵野市 | | ○ | | 週2回 | ○ | | | | | | | | ○ | | | | | | |
| 27 | 三鷹市 | | ○ | | 週2回 | ○ | | | | | | | | ○ | | | | | | |
| 28 | 青梅市 | | ○ | | 週2回 | ○ | ○ | 16 | | | ○ | | | ○ | | | | | | |
| 29 | 府中市 | | ○ | | 週2回 | ○ | | | | | | | | ○ | | | | | | |
| 30 | 昭島市 | | ○ | | 週2回 | ○ | | | | | | | | ○ | | | | | | |
| 31 | 調布市 | | ○ | | 週2回 | ○ | | | | | | | | ○ | | | | | | |
| 32 | 町田市 | | ○ | | 週2回 | ○ | ○ | 4,066 | | | ○ | | | ○ | | | | | | |
| 33 | 小金井市 | | ○ | | 週2回 | ○ | | | | | | | | ○ | | | | | | |
| 34 | 小平市 | | ○ | | 週2回 | ○ | | | | | | | | ○ | | | | | | |
| 35 | 日野市 | | ○ | | 週2回 | ○ | | | | | | | | ○ | | | | | | |
| 36 | 東村山市 | | ○ | | 週2回 | ○ | | | | | | | | ○ | | | | | | |
| 37 | 国分寺市 | | ○ | | 週2回 | ○ | | | | | | | | ○ | | | | | | |
| 38 | 国立市 | | ○ | | 週2回 | | ○ | 9,176 | | | ○ | | | ○ | | | | | | |
| 39 | 福生市 | | ○ | | 週2回 | ○ | | | | | | | | ○ | | | | | | |
| 40 | 狛江市 | | ○ | | 週2回 | ○ | | | | | | | | ○ | | | | | | |
| 41 | 東大和市 | | ○ | | 週2回 | ○ | | | | | | | | ○ | | | | | | |
| 42 | 清瀬市 | | ○ | | 週2回 | | ○ | 3,003 | ○ | | | ○ | | ○ | | | | | | |
| 43 | 東久留米市 | | ○ | | 週2回 | ○ | | | | | | | | ○ | | | | | | |
| 44 | 武蔵村山市 | | ○ | | 週2回 | | ○ | 3,678 | | | ○ | | | | ○ | | | | | |
| 45 | 多摩市 | | ○ | | 週2回 | ○ | ○ | 2,474 | | ○ | | | | ○ | | | | | | |
| 46 | 稲城市 | | ○ | | 週2回 | ○ | | | | | | | | ○ | | | | | | |
| 47 | 羽村市 | | ○ | | 週2回 | ○ | | | | | | | | ○ | | | | | | |
| 48 | あきる野市 | | ○ | | 週2回 | ○ | | | | | | | | ○ | | | | | | |
| 49 | 西東京市 | | ○ | | 週2回 | ○ | | | | | | | | ○ | | | | | | |
| 50 | 瑞穂町 | | ○ | | 週2回 | ○ | | | | | | | | ○ | | | | | | |
| 51 | 日の出町 | | ○ | | 週2回 | ○ | | | | | | | | ○ | | | | | | |
| 52 | 檜原村 | | ○ | | 週2回 | | ○ | 230 | | | ○ | | | ○ | | | | | | |
| 53 | 奥多摩町 | | ○ | | 週2回 | | ○ | 431 | | | | ○ | 収納庫 | ○ | | | | | | |
| 多摩地域　計 | | 0 | 30 | 0 | － | 25 | 8 | 23,074 | 1 | 1 | 5 | 2 | － | 29 | 1 | 0 | 0 | 0 | 0 | |
| 54 | 大島町 | | ○ | | 週2回 | | ○ | 1,400 | | | | | | ○ | | | | | | |
| 55 | 利島村 | | ○ | | 週3回 | | ○ | 33 | ○ | | | | | ○ | | | | | | |
| 56 | 新島村 | | ○ | | 週2回 | | ○ | 82 | | | | | | ○ | | | | | | |
| 57 | 神津島村 | | ○ | | 週3回 | | ○ | 16 | | | | ○ | | ○ | | | | | | |
| 58 | 三宅村 | | ○ | | 週2回 | | ○ | 166 | ○ | | | ○ | | | | | | ○ | | |
| 59 | 御蔵島村 | | ○ | | 週3回 | | ○ | 13 | | | ○ | | | | | | | ○ | | |
| 60 | 八丈町 | | ○ | | 週2回 | | ○ | 523 | | | | ○ | カラスネット | ○ | | | | | | |
| 61 | 青ヶ島村 | | ○ | | 週3回 | | ○ | 11 | ○ | | | | | | ○ | | | | | |
| 62 | 小笠原村 | | ○ | | 週3回 | | ○ | 142 | | | ○ | | | ○ | | | | | | |
| 島嶼地域　計 | | 0 | 9 | 0 | － | 0 | 9 | 2,386 | 3 | 0 | 2 | 3 | － | 6 | 1 | 0 | 0 | 2 | 0 | |
| 都　合計 | | 22 | 51 | 0 | － | 31 | 38 | 496,641 | 4 | 1 | 23 | 9 | － | 43 | 16 | 3 | 19 | 3 | 3 | |

□令和元年度末現在
□平均収集回数は、地区により収集回数が異なる場合にはその平均とする。
□袋（指定）とは、性状（半透明等）、有料化に伴う指定袋等、市町村が指定した袋をいう。
□容器（指定）とは、容積、目盛のついたもの等、市町村が指定した容器をいう。なお、この排出形態における容器とは、
排出者（家庭、事業者 等）が排出時に用いる容器（ポリ容器等）のことをいい、市町村がステーション等に設置する回収容器のことではない。

## 2(2) 不燃ごみ収集

| No. | 区市町村名 | 収集形態 | | | 平均収集回数 | 収集方式 | | | | | | | | 排出形態 | | | | | | |
|---|---|---|---|---|---|---|---|---|---|---|---|---|---|---|---|---|---|---|---|---|
| | | ■直営 | ■委託 | ■その他 | | ■各戸収集方式 | ■ステーション方式 | ステーション数 | ダストボックス設置 | 回収容器設置 | 設置物なし | その他設置 | | ■袋（指定有） | ■袋（指定無） | ■容器（指定有） | ■容器（指定無） | ■指定なし | ■その他 | |
| 1 | 千代田区 | ○ | | | 月2回 | | ○ | 3,900 | | | ○ | | | | ○ | | ○ | | | 袋は透明か半透明なもの、容器はふた付のもの。 |
| 2 | 中央区 | | ○ | | 週1回 | | ○ | 5,945 | | | ○ | | | | ○ | | ○ | | | |
| 3 | 港区 | | ○ | | 月2回 | | ○ | 11,963 | | | ○ | | | | ○ | | ○ | | | |
| 4 | 新宿区 | ○ | | | 月2回 | | ○ | 24,835 | | | ○ | | | | ○ | | ○ | | | |
| 5 | 文京区 | ○ | | | 月2回 | | ○ | 9,163 | | | ○ | | | ○ | | ○ | | | | |
| 6 | 台東区 | ○ | | | 月2回 | ○ | | | | | | | | ○ | | | ○ | | | |
| 7 | 墨田区 | ○ | | | 月2回 | ○ | ○ | 7,800 | | | | ○ | 集積所看板 | ○ | | ○ | | | ○ | 袋は中身の見える袋<br>容器はふた付のもの<br>スプレー缶、カセットボンベ、ライター、蛍光灯、陶磁器、水銀含有物は、それぞれに分けて排出 |
| 8 | 江東区 | ○ | ○ | | 月2～3回 | | ○ | 12,795 | | | | ○ | 看板等 | | ○ | | ○ | | | |
| 9 | 品川区 | ○ | | | 月2回 | ○ | | | | | | | | | ○ | | ○ | | | |
| 10 | 目黒区 | ○ | ○ | | 月2回 | | ○ | 20,743 | | | ○ | | | | ○ | | ○ | | | 蛍光管・乾電池・スプレー缶・カセットボンベ・水銀体温計・ライターは不燃ごみとして収集 |
| 11 | 大田区 | ○ | | | 月2回 | | ○ | 30,000 | | | ○ | | | | ○ | | ○ | | | 蛍光灯・乾電池・水銀体温計血圧計・ライターを不燃ごみとして収集 |
| 12 | 世田谷区 | ○ | | | 月2回 | | ○ | 80,000 | | | ○ | | | | ○ | | ○ | | | |
| 13 | 渋谷区 | ○ | ○ | | 月1回 | | ○ | 21,100 | | | ○ | | | ○ | | | ○ | | | |
| 14 | 中野区 | ○ | | | 月2回 | ○ | ○ | 18,203 | | | | | | | ○ | | ○ | | | |
| 15 | 杉並区 | ○ | | | 月2回 | | ○ | 39,888 | | | ○ | | | ○ | | | ○ | | | |
| 16 | 豊島区 | | ○ | | 月2回 | | ○ | 22,450 | | | ○ | | | | | | | ○ | | |
| 17 | 北区 | ○ | | | 月2回 | ○ | ○ | 7,249 | | | ○ | | | ○ | | ○ | | | ○ | ふた付きのごみ容器または透明、半透明の袋 |
| 18 | 荒川区 | ○ | | | 月2回 | | ○ | 7,000 | | | ○ | | | | ○ | | ○ | | | |
| 19 | 板橋区 | ○ | | | 月2回 | ○ | ○ | 23,500 | | | ○ | | | | ○ | | ○ | | | |
| 20 | 練馬区 | ○ | ○ | | 月2回 | | ○ | 36,376 | | | | | | | ○ | | ○ | | | |
| 21 | 足立区 | ○ | | | 月2回 | | ○ | 25,000 | | | ○ | | | ○ | | | ○ | | | 袋は中身の見える袋 |
| 22 | 葛飾区 | | ○ | | 月2回 | | ○ | 26,866 | | | ○ | | | | ○ | | ○ | | ○ | 袋は透明・半透明のもの |
| 23 | 江戸川区 | ○ | ○ | | 月2回 | | ○ | 36,405 | | | ○ | | | ○ | | | ○ | | | 袋は透明・半透明のもの |
| 区部地域 計 | | 19 | 9 | 0 | － | 6 | 21 | 471,181 | 0 | 0 | 17 | 2 | － | 8 | 14 | 3 | 19 | 1 | 3 | |
| 24 | 八王子市 | | ○ | | 月2回 | ○ | | | | | | | | ○ | | | | | | |
| 25 | 立川市 | | ○ | | 月隔週回 | ○ | | | | | | | | ○ | | | | | | |
| 26 | 武蔵野市 | | ○ | | 月2回 | ○ | | | | | | | | ○ | | | | | | |
| 27 | 三鷹市 | | ○ | | 月2回 | ○ | | | | | | | | ○ | | | | | | |
| 28 | 青梅市 | | ○ | | 月1回 | ○ | ○ | 16 | | | ○ | | | ○ | | | | | | |
| 29 | 府中市 | | ○ | | 月2回 | ○ | | | | | | | | ○ | | | | | | |
| 30 | 昭島市 | | ○ | | 3週間に1回 | ○ | | | | | | | | ○ | | | | | | |
| 31 | 調布市 | | ○ | | 月隔週1回 | ○ | | | | | | | | ○ | | | | | | |
| 32 | 町田市 | | ○ | | 月2回 | ○ | ○ | 4,066 | | | ○ | | | ○ | | | | | | |
| 33 | 小金井市 | | ○ | | 週1回 月2回 | ○ | | | | | | | | ○ | | | | | | |
| 34 | 小平市 | | ○ | | 月1回 | ○ | | | | | | | | ○ | | | | | | |
| 35 | 日野市 | | ○ | | 週4週に1回 | ○ | | | | | | | | ○ | | | | | | |
| 36 | 東村山市 | | ○ | | 月1回 | ○ | | | | | | | | ○ | | | | | | |
| 37 | 国分寺市 | | ○ | | 月2回 | ○ | | | | | | | | ○ | | | | | | |
| 38 | 国立市 | | ○ | | 月2回 | | ○ | 9,176 | | | ○ | | | ○ | | | | | | |
| 39 | 福生市 | | ○ | | 4週に1回 | ○ | | | | | | | | ○ | | | | | | |
| 40 | 狛江市 | | ○ | | 月2回 | ○ | | | | | | | | ○ | | | | | | |
| 41 | 東大和市 | | ○ | | 月1回 | ○ | | | | | | | | ○ | | | | | | |
| 42 | 清瀬市 | | ○ | | 月2回 | | | 3,003 | ○ | | | ○ | | ○ | | | | | | |
| 43 | 東久留米市 | | ○ | | 週1回 | ○ | | | | | | | | ○ | | | | | | |
| 44 | 武蔵村山市 | | ○ | | 月1回 | | ○ | 3,678 | | | ○ | | | | ○ | | | | | |
| 45 | 多摩市 | | ○ | | 月2回 | ○ | ○ | 2,474 | | ○ | | | | ○ | | | | | | |
| 46 | 稲城市 | | ○ | | 月2回 | ○ | | | | | | | | ○ | | | | | | |
| 47 | 羽村市 | | ○ | | 月1回 | ○ | | | | | | | | ○ | | | | | | |
| 48 | あきる野市 | ○ | | | 月2回 | ○ | | | | | | | | ○ | | | | | | |
| 49 | 西東京市 | | ○ | | 月2回 | ○ | | | | | | | | ○ | | | | | | |
| 50 | 瑞穂町 | | ○ | | 月2～3回 | ○ | | | | | | | | ○ | | | | | | |
| 51 | 日の出町 | | ○ | | 月1回 | ○ | | | | | | | | ○ | | | | | | |
| 52 | 檜原村 | | ○ | | 月2回 | | ○ | 114 | | | ○ | | | ○ | | | | | | |
| 53 | 奥多摩町 | | ○ | | 月1回 | | ○ | 431 | | | | | 収納庫 | ○ | | | | | | |
| 多摩地域 計 | | 1 | 29 | 0 | － | 26 | 8 | 22,958 | 1 | 1 | 5 | 1 | － | 29 | 1 | 0 | 0 | 0 | 0 | |
| 54 | 大島町 | | ○ | | 月2回 | | ○ | 1,400 | | | | | | ○ | | | | | | |
| 55 | 利島村 | | ○ | | 週1回 | | ○ | 33 | ○ | | | | | ○ | | | | | | |
| 56 | 新島村 | | ○ | | | | ○ | 82 | | | | | | ○ | | | | | | |
| 57 | 神津島村 | | ○ | | 週1回 | | ○ | 16 | | | | ○ | | ○ | | | | | | |
| 58 | 三宅村 | | ○ | | 週1回 | | ○ | 166 | ○ | | | ○ | | | | | | ○ | | |
| 59 | 御蔵島村 | | ○ | | 月2回 | | ○ | 13 | | | ○ | | | | | | | ○ | | |
| 60 | 八丈町 | | ○ | | 週1回 月1回 | | ○ | 523 | | | | ○ | カラスネット | ○ | | | | | | 金属週1回<br>ガラス類月1回 |
| 61 | 青ヶ島村 | | | | | | | | | | | | | | | | | | | |
| 62 | 小笠原村 | | | | | | | | | | | | | | | | | | | |
| 島嶼地域 計 | | 1 | 8 | 1 | － | 0 | 7 | 2,233 | 2 | 0 | 1 | 3 | － | 5 | 0 | 0 | 0 | 2 | 0 | |
| 都 合計 | | 21 | 46 | 1 | － | 32 | 36 | 496,372 | 3 | 1 | 23 | 6 | － | 42 | 15 | 3 | 19 | 3 | 3 | |

## 2(3) 粗大ごみ収集

| No. | 区市町村名 | 収集形態 | | | 平均収集回数 | 収集方式 | | | 申込 | | 排出形態 | | | | | | |
|---|---|---|---|---|---|---|---|---|---|---|---|---|---|---|---|---|---|
| | | ■直営 | ■委託 | ■その他 | | ■各戸収集方式 | ■ステーション方式 | ステーション数 | ■申込必要 | ■申込不要 | ■袋（指定有） | ■袋（指定無） | ■容器（指定有） | ■容器（指定無） | ■指定なし | ■その他 | |
| 1 | 千代田区 | ○ | | | 随時 | ○ | | | ○ | | | | | | | ○ | 有料粗大ごみ処理券を貼付 |
| 2 | 中央区 | | ○ | | 週1回 | ○ | | | ○ | | | | | | ○ | | |
| 3 | 港区 | | ○ | | 随時 | ○ | | | ○ | | | | | | ○ | | |
| 4 | 新宿区 | | ○ | | 随時 | ○ | | | ○ | | | | | | ○ | | |
| 5 | 文京区 | | ○ | | 随時 | ○ | | | ○ | | | | | | | ○ | 有料粗大ごみ処理券貼付 |
| 6 | 台東区 | | ○ | | 随時 | ○ | | | ○ | | | | | | | ○ | 家の前・集合住宅の指定場所へ排出、有料粗大ごみ処理券貼付 |
| 7 | 墨田区 | | ○ | | 随時 | | | | ○ | | | | | | | ○ | 有料粗大ごみ処理券貼付 |
| 8 | 江東区 | | ○ | | 週2回 | ○ | | | ○ | | | | | | ○ | ○ | 有料粗大ごみ処理券貼付 |
| 9 | 品川区 | | ○ | | 随時 | ○ | | | ○ | | | | | | ○ | | 有料粗大ごみ処理券貼付 |
| 10 | 目黒区 | | ○ | | 随時 | ○ | | | ○ | | | | | | ○ | | |
| 11 | 大田区 | | ○ | | 随時 | ○ | | | ○ | | | | | | | ○ | そのままの状態で |
| 12 | 世田谷区 | | ○ | | 随時 | ○ | | | ○ | | | | | | ○ | | |
| 13 | 渋谷区 | | ○ | | 週1回 | ○ | | | ○ | | | | | | ○ | ○ | 有料粗大ごみ処理券貼付 |
| 14 | 中野区 | | ○ | | 週1回 | ○ | | | ○ | | | | | | ○ | | |
| 15 | 杉並区 | | ○ | | 随時 | ○ | | | ○ | | | | | | ○ | | |
| 16 | 豊島区 | ○ | ○ | | 随時 | ○ | | | ○ | | | | | | ○ | | |
| 17 | 北区 | | ○ | | 随時 | ○ | | | ○ | | | | | | | ○ | 粗大有料ごみ処理券貼付 |
| 18 | 荒川区 | | ○ | | 随時 | ○ | | | ○ | | | | | | ○ | | |
| 19 | 板橋区 | | ○ | | 随時 | ○ | | | ○ | | | | | | | ○ | 有料粗大ごみ処理券 |
| 20 | 練馬区 | | ○ | | 随時 | ○ | | | ○ | | | | | | | ○ | 袋・容器は使用不可 |
| 21 | 足立区 | | ○ | | 随時 | ○ | | | ○ | | | | | | ○ | | |
| 22 | 葛飾区 | | ○ | | 随時 | ○ | | | ○ | | | | | | | ○ | 有料粗大ごみ処理券の貼付 |
| 23 | 江戸川区 | | ○ | | 随時 | ○ | | | ○ | | | | | | ○ | ○ | ごみ処理券貼付 |
| 区部地域　計 | | 2 | 22 | 0 | － | 22 | 0 | 0 | 23 | 0 | 0 | 0 | 0 | 0 | 14 | 12 | |
| 24 | 八王子市 | ○ | ○ | | 随時 | ○ | | | ○ | | | | | | | ○ | 粗大ごみ処理券貼付 |
| 25 | 立川市 | | ○ | | 随時 | ○ | | | ○ | | | | | | | ○ | 有料処理券（シール貼付） |
| 26 | 武蔵野市 | | ○ | | 随時 | ○ | | | ○ | | | | | | | ○ | シール添付 |
| 27 | 三鷹市 | | ○ | | 随時 | ○ | | | ○ | | | | | | | ○ | 粗大ごみ処理券貼付 |
| 28 | 青梅市 | | ○ | | 随時 | ○ | | | ○ | | | | | | ○ | | |
| 29 | 府中市 | | ○ | | 随時 | ○ | | | ○ | | | | | | | ○ | 指定シール貼付 |
| 30 | 昭島市 | ○ | | | 随時 | ○ | | | ○ | | | | | | | ○ | シール |
| 31 | 調布市 | | ○ | | 随時 | ○ | | | ○ | | | | | | | ○ | 処理券(シール)貼付 |
| 32 | 町田市 | | ○ | | 随時 | ○ | | | ○ | | | | | | ○ | | |
| 33 | 小金井市 | | ○ | | 随時 | ○ | | | ○ | | | | | | | ○ | シール（処理券）貼付 |
| 34 | 小平市 | | ○ | | 随時 | ○ | | | ○ | | | | | | ○ | | |
| 35 | 日野市 | | ○ | | 随時 | ○ | | | ○ | | | | | | | ○ | 粗大ごみ等シール添付 |
| 36 | 東村山市 | | ○ | | 随時 | ○ | | | ○ | | | | | | | ○ | 指定収集シール |
| 37 | 国分寺市 | | ○ | | 随時 | ○ | | | ○ | | | | | | | ○ | シール(処理券)貼付 |
| 38 | 国立市 | | ○ | | 週1回 | ○ | | | ○ | | | | | | | ○ | シール |
| 39 | 福生市 | | ○ | | 随時 | ○ | | | ○ | | | | | | | ○ | シール |
| 40 | 狛江市 | | ○ | | 随時 | ○ | | | | | | | | | | ○ | 粗大ごみシール |
| 41 | 東大和市 | | ○ | | 随時 | ○ | | | ○ | | | | | | | ○ | 廃棄物手数料に応じた、廃棄物処理シールを貼付する。 |
| 42 | 清瀬市 | | ○ | | 随時 | ○ | | | ○ | | | | | | | ○ | 粗大ごみシール |
| 43 | 東久留米市 | ○ | | | 随時 | ○ | | | ○ | | | | | | | ○ | 処理券貼付け |
| 44 | 武蔵村山市 | | ○ | | 随時 | ○ | | | ○ | | | | | | | ○ | 廃棄物処理券の貼付 |
| 45 | 多摩市 | | ○ | | 週1回 | ○ | ○ | 2,474 | ○ | | | | | | | ○ | 粗大ごみ処理シール |
| 46 | 稲城市 | | ○ | | 週1回 | ○ | | | ○ | | | | | | | ○ | 処理券貼付 |
| 47 | 羽村市 | | ○ | | 随時 | ○ | | | | | | | | | | ○ | シール |
| 48 | あきる野市 | | ○ | | 随時 | ○ | | | ○ | | | | | | | ○ | シール |
| 49 | 西東京市 | | ○ | | 随時 | ○ | | | ○ | | | | | | | ○ | 粗大ごみ処理シール券貼付 |
| 50 | 瑞穂町 | ○ | | | 随時 | ○ | | | ○ | | | | | | ○ | | |
| 51 | 日の出町 | | ○ | | 随時 | ○ | | | ○ | | | | | | | ○ | 粗大ごみシール |
| 52 | 檜原村 | | ○ | | 月2回 | ○ | | | ○ | | | | | | ○ | | |
| 53 | 奥多摩町 | | ○ | | 随時 | ○ | | | ○ | | | | | | | ○ | 規定寸法・重量制限有 |
| 多摩地域　計 | | 4 | 27 | 0 | － | 30 | 1 | 2,474 | 28 | 0 | 0 | 0 | 0 | 0 | 5 | 25 | |
| 54 | 大島町 | | | ○ | | | | | | | | | | | | | |
| 55 | 利島村 | | ○ | | | ○ | | | | | | | | | ○ | | |
| 56 | 新島村 | | | | | | | | | | | | | | | | |
| 57 | 神津島村 | | | ○ | | | | | | ○ | | | | | ○ | | |
| 58 | 三宅村 | | | | | | | | | | | | | | | | |
| 59 | 御蔵島村 | ○ | | | 随時 | | ○ | | ○ | | | | | | ○ | | |
| 60 | 八丈町 | | ○ | | 随時 | ○ | | | ○ | | | | | | ○ | | |
| 61 | 青ヶ島村 | | | | | | | | | | | | | | | | |
| 62 | 小笠原村 | | ○ | | 月1回 | | ○ | 139 | | ○ | | | | | ○ | | |
| 島嶼地域　計 | | 1 | 3 | 2 | － | 2 | 2 | 139 | 2 | 2 | 0 | 0 | 0 | 0 | 5 | 0 | |
| 都　合計 | | 7 | 52 | 2 | － | 54 | 3 | 2,613 | 53 | 2 | 0 | 0 | 0 | 0 | 24 | 37 | |

## 2(4) 有害ごみ収集

| No. | 区市町村名 | 収集形態 | | | 平均収集回数 | 収集方式 | | | | | | | | 排出形態 | | | | | | |
|---|---|---|---|---|---|---|---|---|---|---|---|---|---|---|---|---|---|---|---|---|
| | | ■直営 | ■委託 | ■その他 | | ■各戸収集方式 | ■ステーション方式 | ステーション数 | ダストボックス設置 | 回収容器設置 | 設置物なし | その他設置 | | ■袋（指定有） | ■袋（指定無） | ■容器（指定有） | ■容器（指定無） | ■指定なし | ■その他 | |
| 1 | 千代田区 | ○ | | | 月2回 | | ○ | 3,900 | | | ○ | | | | ○ | | ○ | | | 袋は透明か半透明なもの、容器はふた付のもの。 |
| 2 | 中央区 | | | | | | | | | | | | | | | | | | | |
| 3 | 港区 | | | | | | | | | | | | | | | | | | | |
| 4 | 新宿区 | | | | | | | | | | | | | | | | | | | |
| 5 | 文京区 | | | | | | | | | | | | | | | | | | | |
| 6 | 台東区 | | | | | | | | | | | | | | | | | | | |
| 7 | 墨田区 | | | | | | | | | | | | | | | | | | | |
| 8 | 江東区 | | | | | | | | | | | | | | | | | | | |
| 9 | 品川区 | | | | | | | | | | | | | | | | | | | |
| 10 | 目黒区 | | | | | | | | | | | | | | | | | | | |
| 11 | 大田区 | | | ○ | | | | | | | | | | | | | | | ○ | 蛍光灯・乾電池・水銀体温計血圧計・ライターを不燃ごみとして収集 |
| 12 | 世田谷区 | ○ | | | 月1回 | | ○ | 11 | | ○ | | | | | | | | ○ | | |
| 13 | 渋谷区 | | ○ | | 週1回 | | ○ | 21,100 | | | ○ | | | ○ | | | ○ | | | |
| 14 | 中野区 | | | | | | | | | | | | | | | | | | | |
| 15 | 杉並区 | | | | | | | | | | | | | | | | | | | |
| 16 | 豊島区 | | ○ | | 月2回 | | ○ | 22,450 | | | ○ | | | | | | | ○ | | |
| 17 | 北区 | | | | | | | | | | | | | | | | | | | |
| 18 | 荒川区 | | | ○ | | | | | | | | | | | | | | | | |
| 19 | 板橋区 | | | | | | | | | | | | | | | | | | | |
| 20 | 練馬区 | | | | | | | | | | | | | | | | | | | |
| 21 | 足立区 | | | | | | | | | | | | | | | | | | | |
| 22 | 葛飾区 | | | | | | | | | | | | | | | | | | | |
| 23 | 江戸川区 | | | | | | | | | | | | | | | | | | | |
| 区部地域 計 | | 2 | 2 | 2 | － | 0 | 4 | 43,561 | 0 | 1 | 3 | 0 | － | 1 | 1 | 0 | 2 | 2 | 1 | |
| 24 | 八王子市 | | ○ | | 月2回 | ○ | | | | | | | | ○ | | | | | ○ | 透明又は半透明のポリ袋に入れる |
| 25 | 立川市 | | ○ | | 週1回 | ○ | | | | | | | | | ○ | | | | | 透明または半透明 |
| 26 | 武蔵野市 | | ○ | | 月2回 | ○ | | | | | | | | | ○ | | | | | |
| 27 | 三鷹市 | | ○ | | 週1回 | ○ | | | | | | | | | ○ | | ○ | | | |
| 28 | 青梅市 | | ○ | | 週1回 | ○ | ○ | 16 | | | ○ | | | ○ | | | | | | |
| 29 | 府中市 | | ○ | | 月2回 | ○ | | | | | | | | | | | | ○ | | |
| 30 | 昭島市 | | ○ | | 週1回 | ○ | | | | | | | | | | | | | ○ | 透明または半透明の袋に入れるか、袋に「有害ごみ」と明記する |
| 31 | 調布市 | | ○ | | 月隔週1回 | ○ | | | | | | | | | | | ○ | | | |
| 32 | 町田市 | | ○ | | 月2回 | | ○ | 9,702 | | ○ | | | | | | | | | ○ | 回収用かごに出す |
| 33 | 小金井市 | | ○ | | 月2回 | ○ | | | | | | | | | ○ | | | | | 透明又は半透明の袋 |
| 34 | 小平市 | | ○ | | 月2回 | ○ | | | | | | | | | ○ | | | | | |
| 35 | 日野市 | | ○ | | 週1回 | ○ | | | | | | | | | ○ | | | | | |
| 36 | 東村山市 | | ○ | | 週1回 | ○ | | | | | | | | ○ | | | | | | |
| 37 | 国分寺市 | | ○ | | 月1回 | ○ | | | | | | | | ○ | | | | | | |
| 38 | 国立市 | | ○ | | 月2回 | | ○ | 9,176 | | | ○ | | | ○ | | | | | | |
| 39 | 福生市 | | ○ | | 月1回 | ○ | | | | | | | | | ○ | | ○ | | | 袋は透明又は半透明 |
| 40 | 狛江市 | | ○ | | 月2回 | ○ | | | | | | | | | | | | | ○ | 中身の見える袋に入れて品名を表示してだす。 |
| 41 | 東大和市 | | ○ | | 月1回 | | ○ | 2,002 | | | ○ | | | | ○ | | | | | |
| 42 | 清瀬市 | ○ | | | 週1回 | | ○ | 68 | | ○ | | | | | | | | ○ | | |
| 43 | 東久留米市 | | ○ | | 週1回 | ○ | | | | | | | | | ○ | | | | | |
| 44 | 武蔵村山市 | | ○ | | 月2回 | | ○ | 3,678 | | | ○ | | | | ○ | | | | | |
| 45 | 多摩市 | | ○ | | 月2回 | ○ | ○ | 2,474 | | ○ | | | | | | | | | | |
| 46 | 稲城市 | | ○ | | 月1回 随時 | ○ | ○ | 9 | | ○ | | | | | ○ | | | | | |
| 47 | 羽村市 | | ○ | | 月1回 | ○ | | | | | | | | | ○ | | ○ | | | |
| 48 | あきる野市 | | ○ | | 月2回 | ○ | | | | | | | | | ○ | | | | ○ | 蛍光管は、購入時の箱又は新聞紙にくるんで排出することも可能 |
| 49 | 西東京市 | | ○ | | 月2回 | ○ | | | | | | | | | | | | ○ | | |
| 50 | 瑞穂町 | | ○ | | 月2～3回 | ○ | | | | | | | | | ○ | | | | | |
| 51 | 日の出町 | | ○ | | 月1回 | ○ | | | | | | | | | | | ○ | | | |
| 52 | 檜原村 | | ○ | | 月2回 | | ○ | 114 | | ○ | | | | ○ | | | | | | |
| 53 | 奥多摩町 | | ○ | | 月1回 | | ○ | 431 | | | | ○ | 収納庫 | | ○ | | | | | |
| 多摩地域 計 | | 1 | 29 | 0 | － | 23 | 10 | 27,670 | 0 | 5 | 4 | 1 | － | 6 | 15 | 0 | 5 | 3 | 5 | |
| 54 | 大島町 | | ○ | | | | ○ | 7 | | ○ | | | | ○ | | | | | | |
| 55 | 利島村 | | ○ | | | | ○ | 33 | | | | | | ○ | | | | | | |
| 56 | 新島村 | | | | | | | | | | | | | | | | | | | |
| 57 | 神津島村 | | ○ | | 週1回 | | ○ | | | ○ | | | | | | | | ○ | | |
| 58 | 三宅村 | | ○ | | 週1回 | | ○ | 166 | ○ | | | ○ | | | | | | ○ | | |
| 59 | 御蔵島村 | ○ | | | 随時 | | ○ | | | ○ | | | | | | | | ○ | | |
| 60 | 八丈町 | | ○ | | 週2回 | | ○ | 523 | | | | ○ | カラスネット | ○ | | | | | | |
| 61 | 青ヶ島村 | | | | | | | | | | | | | | | | | | | |
| 62 | 小笠原村 | | ○ | | 月1回 | | ○ | 135 | | ○ | | | | | | | | ○ | | |
| 島嶼地域 計 | | 1 | 6 | 0 | － | 0 | 7 | 864 | 1 | 4 | 0 | 2 | － | 3 | 0 | 0 | 0 | 4 | 0 | |
| 都 合計 | | 4 | 37 | 2 | － | 23 | 21 | 72,095 | 1 | 10 | 7 | 3 | － | 10 | 16 | 0 | 7 | 9 | 6 | |

## ■3　収集状況(資源ごみ収集・分別回収)

### (1)〔分別回収〕紙類(紙パック)

| No. | 区市町村名 | 収集形態 | | | 平均収集回数 | 収集方式 | | | | | | | | 排出形態 | | | | | | | | |
|---|---|---|---|---|---|---|---|---|---|---|---|---|---|---|---|---|---|---|---|---|---|---|
| | | ■直営 | ■委託 | ■その他 | | ■各戸収集方式 | ■ステーション方式 | ステーション数 | ダストボックス設置 | 回収容器設置 | 設置物なし | その他設置 | | ■袋(指定有) | ■袋(指定無) | ■容器(指定有) | ■容器(指定無) | ■洗浄して排出 | ■圧縮して排出 | ■指定なし | ■その他 | |
| 1 | 千代田区 | | ○ | | 週1回 | | ○ | 3,900 | | | ○ | | | | | | | | | | ○ | 切り開いて、紐で縛る |
| 2 | 中央区 | | | | | | | | | | | | | | | | | | | | | |
| 3 | 港区 | | ○ | | 週1回 | | ○ | 11,963 | | | ○ | | | | | | | ○ | | | | 切り開いてひもで縛って排出 |
| 4 | 新宿区 | | ○ | | 週1回 | | ○ | 24,835 | | | ○ | | | | | | | | | | ○ | 洗浄後、開いて乾かし結束して排出 |
| 5 | 文京区 | | | | | | | | | | | | | | | | | | | | | |
| 6 | 台東区 | | ○ | | 週1回 | ○ | ○ | 6,547 | | | ○ | | | | | | | ○ | | | | 切り開いて乾かした後、紐で束ねる |
| 7 | 墨田区 | | ○ | | 週1回 | ○ | ○ | 7,800 | | | | ○ | 集積所看板 | | | | | | | | ○ | 切り開いて紐で縛る |
| 8 | 江東区 | | | | | | | | | | | | | | | | | | | | | |
| 9 | 品川区 | | ○ | | 週1回 | | ○ | 約10,000 | | | | | | | | | | | | | ○ | 洗浄、乾燥して開き、結束して排出 |
| 10 | 目黒区 | | ○ | | 週1回 | ○ | | | | | ○ | | | | | | | | | | ○ | 高齢者等のふれあい収集及び登録事業者のみ収集種類ごとに束ねる |
| 11 | 大田区 | | ○ | | 週1回 | | ○ | 約30,000 | | | ○ | | | | | | | ○ | | | ○ | 切り開いて、ひもで束ねる |
| 12 | 世田谷区 | | | | | | | | | | | | | | | | | | | | | |
| 13 | 渋谷区 | | | | | | | | | | | | | | | | | | | | | |
| 14 | 中野区 | | | | | | | | | | | | | | | | | | | | | |
| 15 | 杉並区 | | ○ | | 週1回 | | ○ | 39,888 | | | ○ | | | | | | | ○ | | | ○ | ひもで縛る |
| 16 | 豊島区 | | ○ | | 週1回 | | ○ | 22,036 | | | ○ | | | | | | | ○ | | | | |
| 17 | 北区 | | | | | | | | | | | | | | | | | | | | | |
| 18 | 荒川区 | | ○ | | 週1回 | | ○ | 2,241 | | | | | | | | | | ○ | | | | 開封、乾燥、ひもで縛る |
| 19 | 板橋区 | | | | | | | | | | | | | | | | | | | | | |
| 20 | 練馬区 | | ○ | | 週1回 | | ○ | 36,376 | | | | ○ | 集積所看板 | | | | | | | | ○ | すすいで乾かし、切り開く |
| 21 | 足立区 | | ○ | | 週1回 | | ○ | 約25,000 | | | ○ | | | | | | | ○ | | | ○ | 切り開いて紐で縛る |
| 22 | 葛飾区 | | ○ | | 週1回 | | ○ | 26,866 | | | ○ | | | | | | | ○ | | | ○ | 束ねて排出 |
| 23 | 江戸川区 | | ○ | | 週1回 | | ○ | 36,405 | | | ○ | | | | | | | ○ | | | ○ | 切り開いて紐で縛る |
| 区部地域　計 | | 0 | 15 | 0 | － | 3 | 14 | 218,857 | 0 | 0 | 11 | 2 | － | 0 | 0 | 0 | 0 | 9 | 0 | 0 | 11 | |
| 24 | 八王子市 | | ○ | | 月2回 | ○ | | | | | | | | | | | | ○ | | | ○ | 切り開き、洗浄し乾燥させ、ひもで縛る |
| 25 | 立川市 | | ○ | | 月隔週回 | ○ | | | | | | | | | | | | ○ | | | ○ | ひもで束ねる |
| 26 | 武蔵野市 | | | | | | | | | | | | | | | | | | | | | |
| 27 | 三鷹市 | | ○ | | 週1回 | ○ | | | | | | | | | | | | ○ | | | ○ | ひもで十字に束ねる。紙袋に入れて排出する。 |
| 28 | 青梅市 | | ○ | | 月1回 | ○ | ○ | 16 | | | ○ | | | | | | | ○ | | | ○ | 切り開いてから、ひもで束ねる |
| 29 | 府中市 | | ○ | | 週1回 | ○ | | | | | | | | | | | | ○ | | | ○ | 切り開いた後、束ねて十字に縛る |
| 30 | 昭島市 | ○ | ○ | | 週1回 | ○ | | | | | | | | | | | | ○ | | | ○ | ひもで束ねる |
| 31 | 調布市 | | | | | | | | | | | | | | | | | | | | | |
| 32 | 町田市 | | ○ | | 週1回 | | ○ | 9,702 | | | ○ | | | | | | | ○ | | | ○ | 開いて紐で束ねる |
| 33 | 小金井市 | | ○ | | 週1回 | ○ | | | | | | | | | | | | ○ | | | ○ | 切り開いて紐で縛る |
| 34 | 小平市 | | | | | | | | | | | | | | | | | | | | | |
| 35 | 日野市 | | ○ | | 週2週に1回 | ○ | | | | | | | | | | | | | | | ○ | 洗って乾かし、開いた状態で縛って排出。 |
| 36 | 東村山市 | | ○ | | 月2回 | ○ | | | | | | | | | | | | ○ | | | ○ | ひもで縛る |
| 37 | 国分寺市 | | ○ | | 月2回 | ○ | | | | | | | | | | | | ○ | | | ○ | 切り開いて紐で縛る。 |
| 38 | 国立市 | | ○ | | 月1回 | | ○ | 9,176 | | | ○ | | | | | | | | | | ○ | ひもで縛って排出 |
| 39 | 福生市 | | | | | | | | | | | | | | | | | | | | | |
| 40 | 狛江市 | | ○ | | 週1回 | ○ | | | | | | | | | | | | ○ | | | ○ | 洗浄してひもで縛る |
| 41 | 東大和市 | | | | | | | | | | | | | | | | | | | | | |
| 42 | 清瀬市 | | | | | | | | | | | | | | | | | | | | | |
| 43 | 東久留米市 | | | | | | | | | | | | | | | | | | | | | |
| 44 | 武蔵村山市 | | ○ | | 週1回 | | ○ | 3,678 | | | ○ | | | | ○ | | | ○ | | | | 紙製の紐で縛って出す |
| 45 | 多摩市 | | | | | | | | | | | | | | | | | | | | | |
| 46 | 稲城市 | | | | | | | | | | | | | | | | | | | | | |
| 47 | 羽村市 | | | | | | | | | | | | | | | | | | | | | |
| 48 | あきる野市 | | ○ | | 月2回 | ○ | | | | | | | | | | | | ○ | | | ○ | ひもで十字にしばって排出 |
| 49 | 西東京市 | | ○ | | 月2回 | ○ | | | | | | | | | | | | ○ | | | ○ | 切り開いて5枚くらいに束ねて出す。 |
| 50 | 瑞穂町 | | ○ | | 月～3回 | ○ | | | | | | | | | | | | ○ | | | ○ | ひもで縛って排出 |
| 51 | 日の出町 | | ○ | | 月2回 | ○ | | | | | | | | | | | | ○ | | | ○ | ひもで十字に束ねる |
| 52 | 檜原村 | | ○ | | 月2回 | | ○ | 114 | | | ○ | | | | | | | ○ | | | ○ | 洗浄後は乾かして開いて紐で縛ってもらう |
| 53 | 奥多摩町 | | ○ | | 月2回 | | ○ | 431 | | | | ○ | 収納庫 | | | | | ○ | | | ○ | 十文字に縛って排出 |
| 多摩地域　計 | | 1 | 20 | 0 | － | 0 | 0 | 23,117 | 0 | 0 | 5 | 1 | － | 0 | 1 | 0 | 0 | 18 | 0 | 0 | 19 | |
| 54 | 大島町 | | | | | | | | | | | | | | | | | | | | | |
| 55 | 利島村 | | | | | | | | | | | | | | | | | | | | | |
| 56 | 新島村 | | | | | | | | | | | | | | | | | | | | | |
| 57 | 神津島村 | | | | | | | | | | | | | | | | | | | | | |
| 58 | 三宅村 | | | | | | | | | | | | | | | | | | | | | |
| 59 | 御蔵島村 | | | | | | | | | | | | | | | | | | | | | 可燃ごみとして回収 |
| 60 | 八丈町 | | | | | | | | | | | | | | | | | | | | | |
| 61 | 青ヶ島村 | | | | | | | | | | | | | | | | | | | | | |
| 62 | 小笠原村 | | | | | | | | | | | | | | | | | | | | | |
| 島嶼地域　計 | | 0 | 0 | 0 | － | 0 | 0 | 0 | 0 | 0 | 0 | 0 | － | 0 | 0 | 0 | 0 | 0 | 0 | 0 | 0 | |
| 都　合計 | | 1 | 35 | 0 | － | 3 | 14 | 241,974 | 0 | 0 | 16 | 3 | － | 0 | 1 | 0 | 0 | 27 | 0 | 0 | 30 | |

## 3(2)〔分別回収〕紙類(その他)

| No. | 区市町村名 | 収集形態 | | | 平均収集回数 | 収集方式 | | | | | | | | 排出形態 | | | | | | | | |
|---|---|---|---|---|---|---|---|---|---|---|---|---|---|---|---|---|---|---|---|---|---|---|
| | | ■直営 | ■委託 | ■その他 | | ■各戸収集方式 | ■ステーション方式 | ステーション数 | ダストボックス設置 | 回収容器設置 | 設置物なし | その他設置 | | ■袋(指定有) | ■袋(指定無) | ■容器(指定有) | ■容器(指定無) | ■洗浄して排出 | ■圧縮して排出 | ■指定なし | ■その他 | |
| 1 | 千代田区 | | ○ | | 週1回 | | ○ | 3,900 | | | ○ | | | | | | | | | | ○ | 品目毎に紐で縛る |
| 2 | 中央区 | | ○ | | 週1回 | | ○ | 5,945 | | | ○ | | | | | | | | | | ○ | 品目ごとに紐でしばる |
| 3 | 港区 | | ○ | | 週1回 | | ○ | 11,963 | | | ○ | | | | | | | | | | | 切り開いてひもで縛って排出、その他再生可能紙(雑紙)は紙袋に入れて排出 |
| 4 | 新宿区 | | ○ | | 週1回 | | ○ | 24,835 | | | | | | | | | | | | | ○ | 種類ごとに紐で縛る |
| 5 | 文京区 | | ○ | | 週1回 | | ○ | 9,163 | | | ○ | | | | | | | | | | ○ | 品目(新聞、雑誌・雑がみ、段ボール)ごとに分けて束ねる |
| 6 | 台東区 | | ○ | | 週1回 | ○ | ○ | 6,547 | | | ○ | | | | | | | | | | | 品目ごとに紐で束ねる |
| 7 | 墨田区 | | ○ | | 週1回 | ○ | ○ | 7,800 | | | | ○ | 集積所看板 | | | | | | | | ○ | 品目ごとに紐で縛る |
| 8 | 江東区 | | ○ | | 週1回 | | ○ | 12,795 | | | | ○ | 看板 | | | | | | | | ○ | ひもで雑誌と共に縛るか、紙袋に入れる |
| 9 | 品川区 | | ○ | | 週1回 | | ○ | 10,000 | | | | | | | | | | | | | ○ | 品目ごとに分けて結束、または紙袋に入れて排出 |
| 10 | 目黒区 | | ○ | | 週1回 | ○ | | | | | ○ | | | | | | | | | | ○ | 高齢者等のふれあい収集及び登録事業者のみ収集<br>種類ごとに束ねる |
| 11 | 大田区 | | ○ | | 週1回 | | ○ | 30,000 | | | ○ | | | | | | | | | | ○ | 新聞とチラシ、雑誌と雑紙、段ボールについて、ひもで束ねる |
| 12 | 世田谷区 | | ○ | | 週1回 | | ○ | 80,000 | | | | | | | ○ | | | | | | ○ | 新聞、雑誌類、段ボールの品目別にひもでしばる。<br>雑誌類の雑誌以外のその他の紙は紙袋に入れて排出も可。 |
| 13 | 渋谷区 | | ○ | | 週1回 | | ○ | 21,100 | | | ○ | | | | | | | | | | ○ | 品目ごとに縛る |
| 14 | 中野区 | | | | | | | | | | | | | | | | | | | | | |
| 15 | 杉並区 | | ○ | | 週1回 | | ○ | 39,888 | | | ○ | | | | | | | | | | ○ | 品目別にひもで縛るか、紙袋に入れる |
| 16 | 豊島区 | | ○ | | 週1回 | | ○ | 22,036 | | | ○ | | | | | | | | | ○ | | |
| 17 | 北区 | | ○ | | 週1回 | ○ | ○ | 7,249 | | | ○ | | | | | | | | | | ○ | 種類ごとに束ね、ひもで縛る。<br>雑がみは紙袋に入れるか雑誌に挟んでひもで縛る。 |
| 18 | 荒川区 | | ○ | | 週1回 | | ○ | 2,241 | | | | | | | | | | | | | ○ | ひもで縛る |
| 19 | 板橋区 | | ○ | | 週1回 | ○ | ○ | 23,500 | | | ○ | | | | | | | | | | ○ | 種類ごとにひもでしばって出す |
| 20 | 練馬区 | | ○ | | 週1回 | | ○ | 36,376 | | | | | | | | | | | | | ○ | 品目ごとに束ねる |
| 21 | 足立区 | | ○ | | 週1回 | | ○ | 25,000 | | | ○ | | | | | | | | | ○ | ○ | 品目ごとに紐で縛る |
| 22 | 葛飾区 | | ○ | | 週1回 | | ○ | 26,866 | | | ○ | | | | | | | | | | ○ | 種類ごとに束ねて排出 |
| 23 | 江戸川区 | | ○ | | 週1回 | | ○ | 36,405 | | | ○ | | | | | | | | | | ○ | 品目ごとに紐で縛る。雑紙は雑誌に挟み、紐で縛る。でも可 |
| 区部地域 計 | | 0 | 22 | 0 | − | 5 | 21 | 443,609 | 0 | 0 | 15 | 2 | − | 0 | 1 | 0 | 0 | 0 | 0 | 2 | 19 | |
| 24 | 八王子市 | | ○ | | 月2回 | ○ | | | | | | | | | | | | | | | ○ | ひもで縛る(シュレッダー紙は紙袋・封筒に入れる) |
| 25 | 立川市 | | ○ | | 月隔週回 | ○ | | | | | | | | | | | | | | | ○ | ひもで束ねる。雑がみは紙袋に入れる。 |
| 26 | 武蔵野市 | | ○ | | 週1回 | ○ | | | | | | | | | ○ | | | | | | ○ | ひもで束ねるか、袋(指定袋ではない)に入れる。 |
| 27 | 三鷹市 | | ○ | | 週1回 | ○ | | | | | | | | | | | | | | | ○ | ひもで十字に束ねる。<br>紙袋に入れて排出する。 |
| 28 | 青梅市 | | ○ | | 月1回 | ○ | ○ | 16 | | | ○ | | | | | | | | | | ○ | ひもで束ねるか、紙袋に入れる |
| 29 | 府中市 | | ○ | | 月2回 | ○ | | | | | | | | | | | | | | | | 束ねて十字に縛る |
| 30 | 昭島市 | ○ | ○ | | 週1回 | ○ | | | | | | | | | | | | | | | ○ | ひもで束ねる、または、紙袋 |
| 31 | 調布市 | | ○ | | 週1回 | ○ | | | | | | | | | | | | | | | ○ | ひもで縛るか紙袋に入れる |
| 32 | 町田市 | | ○ | | 週1回 | | ○ | 9,702 | | | ○ | | | | ○ | | | | | | ○ | 紐で束ねる、又は紙袋に入れて排出する |
| 33 | 小金井市 | | ○ | | 週1回 | ○ | | | | | | | | | | | | | | | ○ | 紐で縛る |
| 34 | 小平市 | | ○ | | 月2回 | ○ | | | | | | | | | | | | | | | ○ | ひもでしばるか紙袋に入れる |
| 35 | 日野市 | | ○ | | 週2週に1回 | ○ | | | | | | | | | | | | | | | ○ | 紐で縛って排出。 |
| 36 | 東村山市 | | ○ | | 月2回 | ○ | | | | | | | | | | | | | | | ○ | ひもで縛る |
| 37 | 国分寺市 | | ○ | | 月2回 | ○ | | | | | | | | ○ | | | | | | | ○ | 紐で縛るか紙袋に入れる。 |
| 38 | 国立市 | | ○ | | 月2回 | | ○ | 9,176 | | | ○ | | | | | | | | | | ○ | 新聞紙、本・雑誌、段ボールはひもで縛って排出、雑がみは紙袋に入れて排出 |
| 39 | 福生市 | | ○ | | 2週に1回 | ○ | | | | | | | | | | | | | | | ○ | ・ひもで十字に縛るか紙袋に入れて排出<br>・シュレッダー屑は袋に入れて排出<br>・紙パックを含む |
| 40 | 狛江市 | | ○ | | 週1回 | ○ | | | | | | | | | | | | | | | ○ | ひもで縛るか紙袋に入れる |
| 41 | 東大和市 | | ○ | | 週1回 | | ○ | 2,002 | | | ○ | | | | | | | | | | ○ | 品目ごとにひもで束ねて排出する。束ねられない雑紙については紙袋に入れる。シュレッダー紙については透明または半透明の袋に入れて排出する。 |
| 42 | 清瀬市 | | ○ | | 週1回 | | ○ | 997 | | | ○ | | | | | | | | | | ○ | 新聞・雑誌・ダンボール・雑紙に分け、それぞれ十字にひもをかける等束ねて排出 |
| 43 | 東久留米市 | | ○ | | 週1回 | ○ | | | | | | | | | | | | | | | ○ | 紐で縛るか、紙袋に入れる |
| 44 | 武蔵村山市 | | ○ | | 週1回 | | ○ | 3,678 | | | ○ | | | | ○ | | | | | | | 紙製の紐で縛って出す |
| 45 | 多摩市 | | ○ | | 週1回 | ○ | ○ | 2,541 | | | ○ | | | | | | | | | | ○ | 紙の袋等に入れて |
| 46 | 稲城市 | | ○ | | 月2回 | ○ | | | | | | | | | | | | | | | ○ | 種類毎にひもで十字に縛るか、紙袋に入れて排出 |
| 47 | 羽村市 | | ○ | | 週1回 | ○ | | | | | | | | | | | | | | | ○ | 紐で束ねるか紙袋に入れる |
| 48 | あきる野市 | | ○ | | 月2回 | ○ | | | | | | | | | | | | | | | ○ | ひもで十字にしばって排出 |
| 49 | 西東京市 | | ○ | | 月2回 | ○ | | | | | | | | | | | | | | | ○ | 新聞・雑誌・ダンボール等は紐で縛って出す。<br>雑紙類は紙袋に入れて出す。 |
| 50 | 瑞穂町 | | ○ | | 月～3回 | ○ | | | | | | | | | | | | | | | ○ | ひもで縛るか、紙袋か紙箱に入れて排出。シュレッダーごみは透明のビニール袋に入れて排出 |
| 51 | 日の出町 | | ○ | | 月2回 | ○ | | | | | | | | | | | | | | | ○ | ひもで十字に束ねる |
| 52 | 檜原村 | | ○ | | 月2回 | | ○ | 114 | | | ○ | | | | | | | | | | ○ | 紐で縛ってから出してもらう。 |
| 53 | 奥多摩町 | | ○ | | 月2回 | | ○ | 431 | | | | ○ | 収納庫 | | | | | | | | ○ | 十文字に縛って排出 |
| 多摩地域 計 | | 1 | 30 | 0 | − | 23 | 9 | 28,657 | 0 | 0 | 8 | 1 | − | 1 | 3 | 0 | 0 | 0 | 0 | 0 | 28 | |
| 54 | 大島町 | | | | | | | | | | | | | | | | | | | | | |
| 55 | 利島村 | | | | | | | | | | | | | | | | | | | | | |
| 56 | 新島村 | | | | | | | | | | | | | | | | | | | | | |
| 57 | 神津島村 | | | | | | | | | | | | | | | | | | | | | |
| 58 | 三宅村 | | | | | | | | | | | | | | | | | | | | | |
| 59 | 御蔵島村 | | | | | | | | | | | | | | | | | | | | | 可燃ごみとして回収 |
| 60 | 八丈町 | | ○ | | 週1回 | | ○ | 523 | | | | ○ | カラスネット | | | | | | | | ○ | 紐で十字に縛る |
| 61 | 青ヶ島村 | | | | | | | | | | | | | | | | | | | | | |
| 62 | 小笠原村 | | | | | | | | | | | | | | | | | | | | | |
| 島嶼地域 計 | | 1 | 2 | 1 | − | 0 | 1 | 523 | 0 | 0 | 0 | 1 | − | 0 | 0 | 0 | 0 | 0 | 0 | 0 | 1 | |
| 都 合計 | | 2 | 54 | 1 | − | 28 | 31 | 472,789 | 0 | 0 | 23 | 4 | − | 1 | 4 | 0 | 0 | 0 | 0 | 2 | 48 | |

## 3(3)〔分別回収〕繊維類

| No. | 区市町村名 | 収集形態 | | | 平均収集回数 | 収集方式 | | | | | | | | 排出形態 | | | | | | | | |
|---|---|---|---|---|---|---|---|---|---|---|---|---|---|---|---|---|---|---|---|---|---|---|
| | | ■直営 | ■委託 | ■その他 | | ■各戸収集方式 | ■ステーション方式 | ステーション数 | ダストボックス設置 | 回収容器設置 | 設置物なし | その他設置 | | ■袋（指定有） | ■袋（指定無） | ■容器（指定有） | ■容器（指定無） | ■洗浄して排出 | ■圧縮して排出 | ■指定なし | ■その他 | |
| 1 | 千代田区 | | | | | | | | | | | | | | | | | | | | | |
| 2 | 中央区 | | | | | | | | | | | | | | | | | | | | | |
| 3 | 港区 | | | | | | | | | | | | | | | | | | | | | |
| 4 | 新宿区 | | | | | | | | | | | | | | | | | | | | | |
| 5 | 文京区 | | | | | | | | | | | | | | | | | | | | | |
| 6 | 台東区 | | | | | | | | | | | | | | | | | | | | | |
| 7 | 墨田区 | | | | | | | | | | | | | | | | | | | | | |
| 8 | 江東区 | | | | | | | | | | | | | | | | | | | | | |
| 9 | 品川区 | | ○ | | 月2回 | | ○ | 31 | | | | | | | ○ | | | ○ | | | | |
| 10 | 目黒区 | | | | | | | | | | | | | | | | | | | | | |
| 11 | 大田区 | | | | | | | | | | | | | | | | | | | | | |
| 12 | 世田谷区 | | | | | | | | | | | | | | | | | | | | | |
| 13 | 渋谷区 | | | | | | | | | | | | | | | | | | | | | |
| 14 | 中野区 | | | | | | | | | | | | | | | | | | | | | |
| 15 | 杉並区 | | | | | | | | | | | | | | | | | | | | | |
| 16 | 豊島区 | | ○ | | 週1回 | | ○ | 22,036 | | | ○ | | | | | | | | | ○ | | |
| 17 | 北区 | | | | | | | | | | | | | | | | | | | | | |
| 18 | 荒川区 | | ○ | | 週1回 | | ○ | 2,241 | | | | | | | ○ | | | | | | | 「古布」と表示する |
| 19 | 板橋区 | | | | | | | | | | | | | | | | | | | | | |
| 20 | 練馬区 | | | | | | | | | | | | | | | | | | | | | |
| 21 | 足立区 | | | | | | | | | | | | | | | | | | | | | |
| 22 | 葛飾区 | | | | | | | | | | | | | | | | | | | | | |
| 23 | 江戸川区 | | | | | | | | | | | | | | | | | | | | | |
| 区部地域　計 | | 0 | 3 | 0 | － | 0 | 3 | 24,308 | 0 | 0 | 1 | 0 | － | 0 | 2 | 0 | 0 | 1 | 0 | 1 | 0 | |
| 24 | 八王子市 | | ○ | | 月2回 | ○ | | | | | | | | ○ | | | | | | | ○ | 透明又は半透明のポリ袋に入れる |
| 25 | 立川市 | | ○ | | 月隔週回 | ○ | | | | | | | | | ○ | | | ○ | | | | 透明又は半透明 |
| 26 | 武蔵野市 | | ○ | | 週1回 | ○ | | | | | | | | | ○ | | | | | | | |
| 27 | 三鷹市 | | ○ | | 週1回 | ○ | | | | | | | | | ○ | | | | | | | |
| 28 | 青梅市 | | ○ | | 月1回 | ○ | ○ | 16 | | | ○ | | | ○ | | | | | | | ○ | 種類ごとに袋を分ける |
| 29 | 府中市 | | ○ | | 週1回 | ○ | | | | | | | | | ○ | | | | | | ○ | 透明または半透明の袋に入れ、十字に縛る |
| 30 | 昭島市 | | | | | | | | | | | | | | | | | | | | | |
| 31 | 調布市 | | ○ | | 週1回 | ○ | | | | | | | | | ○ | | | | | | | |
| 32 | 町田市 | | ○ | | 週1回 | | ○ | 9,702 | | | ○ | | | | ○ | | | | | | | |
| 33 | 小金井市 | | ○ | | 週1回 | ○ | | | | | | | | | ○ | | | | | | | 透明又は半透明の袋 |
| 34 | 小平市 | | ○ | | 月2回 | ○ | | | | | | | | | ○ | | | | | | | |
| 35 | 日野市 | | ○ | | 週2週に1回 | ○ | | | | | | | | | ○ | | | | | | | |
| 36 | 東村山市 | | ○ | | 月2回 | ○ | | | | | | | | ○ | | | | | | | ○ | ひもで縛るか、透明・半透明の袋に入れて出す汚れたり破れているものは燃やせるごみとして出す |
| 37 | 国分寺市 | | ○ | | 月2回 | ○ | | | | | | | | ○ | | | | | | | | |
| 38 | 国立市 | | ○ | | 月2回 | | ○ | 9,176 | | | ○ | | | | | | | | | | ○ | ひもで縛って排出 |
| 39 | 福生市 | | ○ | | 4週に1回 | ○ | | | | | | | | | | | | | | | ○ | ひもで十字に縛る |
| 40 | 狛江市 | | ○ | | 週1回 | ○ | | | | | | | | | | | | | | | ○ | ひもで縛るか透明な袋に入れる。 |
| 41 | 東大和市 | | ○ | | 週1回 | | ○ | 2,002 | | | ○ | | | | ○ | | | | | | | |
| 42 | 清瀬市 | | ○ | | 週1回 | | ○ | 997 | | | ○ | | | | ○ | | | | | | | |
| 43 | 東久留米市 | | ○ | | 週1回 | ○ | | | | | | | | | | | | | | | ○ | 紐で縛るか、紙袋に入れる |
| 44 | 武蔵村山市 | | ○ | | 週1回 | | ○ | 3,678 | | | ○ | | | | ○ | | | | | | | |
| 45 | 多摩市 | | ○ | | 月2回 | ○ | ○ | 2,541 | | | ○ | | | | ○ | | | | | | | |
| 46 | 稲城市 | | ○ | | 月2回 | ○ | | | | | | | | | ○ | | | | | | | |
| 47 | 羽村市 | | ○ | | 週1回 | ○ | | | | | | | | | | | | ○ | | | ○ | 紐で束ねて出す |
| 48 | あきる野市 | | ○ | | 月2回 | ○ | | | | | | | | | | | | | | | ○ | ひもで十字にしばって排出 |
| 49 | 西東京市 | | ○ | | 月2回 | ○ | | | | | | | | | ○ | | | | | | ○ | 紐で縛るか、透明・半透明の袋に入れて出す。 |
| 50 | 瑞穂町 | | ○ | | 月～3回 | ○ | | | | | | | | | ○ | | | | | | | |
| 51 | 日の出町 | | ○ | | 月2回 | ○ | | | | | | | | | | | | ○ | | | | ひもで十字に束ねる |
| 52 | 檜原村 | | ○ | | 月2回 | | ○ | 114 | | | ○ | | | | | | | | | | ○ | 紐で縛ってから出してもらう。 |
| 53 | 奥多摩町 | | ○ | | 月2回 | | ○ | 431 | | | | ○ | 収納庫 | | ○ | | | | | | | |
| 多摩地域　計 | | 0 | 29 | 0 | － | 22 | 9 | 28,657 | 0 | 0 | 8 | 1 | － | 4 | 17 | 0 | 0 | 3 | 0 | 0 | 12 | |
| 54 | 大島町 | | | | | | | | | | | | | | | | | | | | | |
| 55 | 利島村 | | | | | | | | | | | | | | | | | | | | | |
| 56 | 新島村 | | | | | | | | | | | | | | | | | | | | | |
| 57 | 神津島村 | | | | | | | | | | | | | | | | | | | | | |
| 58 | 三宅村 | | | | | | | | | | | | | | | | | | | | | |
| 59 | 御蔵島村 | | | | | | | | | | | | | | | | | | | | | 可燃ごみとして回収 |
| 60 | 八丈町 | | ○ | | 月1回 | | ○ | 523 | | | | ○ | カラスネット | ○ | | | | | | | | |
| 61 | 青ヶ島村 | | | | | | | | | | | | | | | | | | | | | |
| 62 | 小笠原村 | | | | | | | | | | | | | | | | | | | | | |
| 島嶼地域　計 | | 0 | 1 | 0 | － | 0 | 1 | 523 | 0 | 0 | 0 | 1 | － | 1 | 0 | 0 | 0 | 0 | 0 | 0 | 0 | |
| 都　合計 | | 0 | 33 | 0 | － | 22 | 13 | 53,488 | 0 | 0 | 9 | 2 | － | 5 | 19 | 0 | 0 | 4 | 0 | 1 | 12 | |

## 3(4) 〔分別回収〕金属類（鉄・スチール缶）

| No. | 区市町村名 | 収集形態 | | | 平均収集回数 | 収集方式 | | | | | | | | 排出形態 | | | | | | | | |
|---|---|---|---|---|---|---|---|---|---|---|---|---|---|---|---|---|---|---|---|---|---|---|
| | | ■直営 | ■委託 | ■その他 | | ■各戸収集方式 | ■ステーション方式 | ステーション数 | ダストボックス設置 | 回収容器設置 | 設置物なし | その他設置 | | ■袋（指定有） | ■袋（指定無） | ■容器（指定有） | ■容器（指定無） | ■洗浄して排出 | ■圧縮して排出 | ■指定なし | ■その他 | |
| 1 | 千代田区 | | ○ | | 週1回 | | ○ | 3,900 | | ○ | | | | | | | | ○ | | | ○ | 事業者は袋に入れて出す |
| 2 | 中央区 | | ○ | | 週1回 | | ○ | 5,945 | | ○ | | | | | | | | | | | ○ | 事業者は袋に入れて排出する |
| 3 | 港区 | | ○ | | 週1回 | | ○ | 11,963 | | ○ | | | | | ○ | ○ | | ○ | | | | |
| 4 | 新宿区 | | ○ | | 週1回 | | ○ | 24,835 | | ○ | ○ | | | | | | | ○ | | | | 中身の見える袋または専用コンテナ |
| 5 | 文京区 | | ○ | | 週1回 | | ○ | 9,163 | | ○ | | | | | | | | ○ | | | | |
| 6 | 台東区 | | ○ | | 週1回 | ○ | ○ | 6,547 | | ○ | | | | | | | | ○ | | | | 各戸収集及び事業者は透明または半透明の袋で排出する。 |
| 7 | 墨田区 | | ○ | | 週1回 | ○ | ○ | 7,800 | | ○ | | ○ | 集積所看板 | | | | | ○ | | | | |
| 8 | 江東区 | | ○ | | 週1回 | | ○ | 12,795 | | ○ | | ○ | 看板 | | | | | ○ | | | | |
| 9 | 品川区 | | ○ | | 週1回 | | ○ | 10,000 | | | | | | | ○ | | | ○ | | | ○ | 回収コンテナに入れて排出 |
| 10 | 目黒区 | | ○ | | 週1回 | | ○ | 20,743 | | ○ | | | | | ○ | ○ | | ○ | | | ○ | 中身の見える袋または専用コンテナ |
| 11 | 大田区 | | ○ | | 週1回 | | ○ | 30,000 | | | | ○ | 集合住宅にコンテナ貸し出し | | ○ | | ○ | ○ | | | ○ | 中身の見える袋□ |
| 12 | 世田谷区 | | ○ | | 週1回 | | ○ | 80,000 | | | | | | | ○ | ○ | | ○ | | | ○ | 区が設置するコンテナへ排出。戸別収集箇所については、中身の見える袋に入れて排出。 |
| 13 | 渋谷区 | | ○ | | 週1回 | | ○ | 21,100 | | | ○ | | | ○ | | | | ○ | | | | |
| 14 | 中野区 | | ○ | | 週1回 | | ○ | 8,312 | | ○ | | | | | | | | ○ | | | | |
| 15 | 杉並区 | | ○ | | 週1回 | | ○ | 39,888 | | | | ○ | 希望によりコンテナ設置 | ○ | | | | ○ | | | ○ | コンテナ排出も可 |
| 16 | 豊島区 | | ○ | | 週1回 | | ○ | 22,036 | | ○ | | | | | | | | ○ | | | | |
| 17 | 北区 | | ○ | | 週1回 | | ○ | 5,535 | | ○ | | | | | | | | ○ | | | ○ | 飲食料用の缶が対象<br>回収コンテナに直接排出 |
| 18 | 荒川区 | | ○ | | 週1回 | | ○ | 2,241 | | | | | | | | | | ○ | | | | |
| 19 | 板橋区 | | ○ | | 週1回 | ○ | ○ | 23,500 | | ○ | | | | | | | | ○ | | | | |
| 20 | 練馬区 | | ○ | | 週1回 | | ○ | 15,618 | | | | | | | | | | ○ | | | | |
| 21 | 足立区 | | ○ | | 週1回 | | ○ | 25,000 | | ○ | | | | ○ | | ○ | | ○ | | | ○ | コンテナ・中身の見える袋 |
| 22 | 葛飾区 | | ○ | | 週1回 | | ○ | 26,866 | | ○ | ○ | | | | ○ | | ○ | ○ | | | ○ | コンテナまたは中身の見える袋 |
| 23 | 江戸川区 | | ○ | | 週1回 | | ○ | 36,405 | | ○ | | | | | | | | ○ | | | | 飲料用・食料用に限る。 |
| 区部地域 計 | | 0 | 23 | 0 | － | 3 | 0 | 450,192 | 0 | 16 | 3 | 4 | － | 3 | 6 | 4 | 2 | 0 | 0 | 0 | 10 | |
| 24 | 八王子市 | | ○ | | 月2回 | ○ | | | | | | | | | | | ○ | ○ | | | ○ | 洗浄後、容器に入れる |
| 25 | 立川市 | | ○ | | 月隔週回 | ○ | | | | | | | | | | | ○ | ○ | | | | |
| 26 | 武蔵野市 | | ○ | | 月2回 | ○ | | | | | | | | | ○ | | | ○ | | | | |
| 27 | 三鷹市 | | ○ | | 月2回 | ○ | | | | | | | | | ○ | | ○ | ○ | ○ | | | |
| 28 | 青梅市 | | ○ | | 月2回 | ○ | ○ | 16 | | | ○ | | | | | | ○ | ○ | | | | |
| 29 | 府中市 | | ○ | | 月2回 | ○ | | | | | | | | | | | ○ | ○ | | | ○ | 潰さずに排出 |
| 30 | 昭島市 | ○ | ○ | | 週1回 | ○ | | | | | | | | | | | | ○ | | | ○ | 透明または半透明の袋 |
| 31 | 調布市 | | ○ | | 週1回 | ○ | | | | | | | | | | | ○ | ○ | | | | |
| 32 | 町田市 | | ○ | | 週1回 | | ○ | 9,702 | | ○ | | | | | | | | ○ | | | ○ | スプレー缶やカセットボンベについては、中身を使い切り、穴を開けずに排出する |
| 33 | 小金井市 | | ○ | | 月2回 | ○ | | | | | | | | | ○ | | ○ | ○ | | | ○ | 透明又は半透明の袋 |
| 34 | 小平市 | | ○ | | 月2回 | ○ | | | | | | | | | ○ | | | | | | | |
| 35 | 日野市 | | ○ | | 週2週に1回 | ○ | | | | | | | | | | | | ○ | | | | |
| 36 | 東村山市 | | ○ | | 週1回 | ○ | | | | | | | | ○ | | | | ○ | | | | |
| 37 | 国分寺市 | | ○ | | 月2回 | ○ | | | | | | | | | | | ○ | ○ | | | | |
| 38 | 国立市 | | ○ | | 月2回 | | ○ | 9,176 | | | ○ | | | | ○ | | | | | | | |
| 39 | 福生市 | | ○ | | 2週に1回 | ○ | | | | | | | | | | | ○ | ○ | | | | |
| 40 | 狛江市 | | ○ | | 月2回 | ○ | | | | | | | | | | | ○ | ○ | | | ○ | 指定はないが容器は配布 |
| 41 | 東大和市 | | ○ | | 月2回 | | ○ | 2,002 | | ○ | | | | | | | | ○ | | | | |
| 42 | 清瀬市 | ○ | | | 週1回 | | ○ | 997 | | | | ○ | かご | | | | | ○ | | | | |
| 43 | 東久留米市 | | ○ | | 週1回 | ○ | | | | | | | | | ○ | | | | | | | |
| 44 | 武蔵村山市 | | ○ | | 月2回 | | ○ | 3,678 | | | ○ | | | | ○ | | | ○ | | | | |
| 45 | 多摩市 | | ○ | | 週1回 | ○ | ○ | 2,541 | | ○ | | | | | | | | ○ | | | | |
| 46 | 稲城市 | | ○ | | 週1回 | | ○ | 1,400 | | ○ | | | | | | | | ○ | | | | |
| 47 | 羽村市 | | ○ | | 週1回 | ○ | | | | | | | | | ○ | | ○ | ○ | | | | |
| 48 | あきる野市 | | ○ | | 月2回 | ○ | | | | | | | | | ○ | | ○ | ○ | | | | |
| 49 | 西東京市 | | ○ | | 月2回 | ○ | ○ | 10 | | | | | | | | | | ○ | | | ○ | かご等に直接入れて出す。 |
| 50 | 瑞穂町 | | ○ | | 月～3回 | ○ | | | | | | | | | | | ○ | ○ | | | | |
| 51 | 日の出町 | | ○ | | 月2回 | ○ | | | | | | | | | | | ○ | ○ | | | | |
| 52 | 檜原村 | | ○ | | 月2回 | | ○ | 114 | | | ○ | | | | | | | ○ | | | | |
| 53 | 奥多摩町 | | ○ | | 月2回 | | ○ | 431 | | | | ○ | 収納庫 | | ○ | | | | | | | |
| 多摩地域 計 | | 2 | 29 | 0 | － | 22 | 11 | 30,067 | 0 | 4 | 4 | 2 | － | 1 | 10 | 0 | 14 | 26 | 1 | 0 | 7 | |
| 54 | 大島町 | | ○ | | 月2回 | | ○ | 1,400 | | | | | | ○ | | | | | | | | |
| 55 | 利島村 | | ○ | | 週1回 | | ○ | 33 | ○ | | | | | ○ | | | | ○ | | | | |
| 56 | 新島村 | | ○ | | 月2回 | | ○ | 82 | | | | | | ○ | | | | ○ | | | | |
| 57 | 神津島村 | | ○ | | 週1回 | | ○ | 16 | | | | ○ | | ○ | | | | | | | | |
| 58 | 三宅村 | | ○ | | 週1回 | | ○ | 166 | ○ | | | ○ | | | ○ | | | ○ | | | | |
| 59 | 御蔵島村 | | ○ | | 月2回 | | ○ | | | | | | | | | | | ○ | | | | |
| 60 | 八丈町 | | ○ | | 週1回 | | ○ | 523 | | | | ○ | カラスネット | ○ | | | | ○ | | | | |
| 61 | 青ヶ島村 | | | | | | | | | | | | | | | | | | | | | |
| 62 | 小笠原村 | | ○ | | 週1回 | | ○ | 138 | | ○ | | | | | | | | ○ | | | | 飲料缶のみ |
| 島嶼地域 計 | | 0 | 8 | 0 | － | 0 | 8 | 2,358 | 2 | 1 | 0 | 3 | － | 5 | 1 | 0 | 0 | 6 | 0 | 0 | 0 | |
| 都 合計 | | 2 | 60 | 0 | － | 25 | 19 | 482,617 | 2 | 21 | 7 | 9 | － | 9 | 17 | 4 | 16 | 32 | 1 | 0 | 17 | |

## 3(5) 〔分別回収〕金属類（非鉄金属・アルミ缶）

| No. | 区市町村名 | 収集形態 | | | 平均収集回数 | 収集方式 | | | | | | | | 排出形態 | | | | | | | | |
|---|---|---|---|---|---|---|---|---|---|---|---|---|---|---|---|---|---|---|---|---|---|---|
| | | ■直営 | ■委託 | ■その他 | | ■各戸収集方式 | ■ステーション方式 | ステーション数 | ダストボックス設置 | 回収容器設置 | 設置物なし | その他設置 | | ■袋（指定有） | ■袋（指定無） | ■容器（指定有） | ■容器（指定無） | ■洗浄して排出 | ■圧縮して排出 | ■指定なし | ■その他 | |
| 1 | 千代田区 | | ○ | | 週1回 | | ○ | 3,900 | | ○ | | | | | | | | ○ | | | ○ | 事業者は袋に入れて出す |
| 2 | 中央区 | | ○ | | 週1回 | | ○ | 5,945 | | ○ | | | | | | | | | | | ○ | 事業者は袋に入れて排出する |
| 3 | 港区 | | ○ | | 週1回 | | ○ | 11,963 | | ○ | | | | | ○ | ○ | | ○ | | | | |
| 4 | 新宿区 | | ○ | | 週1回 | | ○ | 24,835 | | ○ | ○ | | | | | | | ○ | | | | 中身の見える袋または専用コンテナ |
| 5 | 文京区 | | ○ | | 週1回 | | ○ | 9,163 | | ○ | | | | | | | | ○ | | | | |
| 6 | 台東区 | | ○ | | 週1回 | ○ | ○ | 6,547 | | ○ | | | | | | | | ○ | | | | 各戸収集及び事業者は透明または半透明の袋で排出する。 |
| 7 | 墨田区 | | ○ | | 週1回 | ○ | ○ | 7,800 | | ○ | | ○ | 集積所看板 | | | | | ○ | | | | |
| 8 | 江東区 | | ○ | | 週1回 | | ○ | 12,795 | | ○ | | ○ | 看板 | | | | | ○ | | | | |
| 9 | 品川区 | | ○ | | 週1回 | | ○ | 10,000 | | | | | | | ○ | | | ○ | | | ○ | 回収コンテナに入れて排出 |
| 10 | 目黒区 | | ○ | | 週1回 | | ○ | 20,743 | | ○ | | | | | ○ | ○ | | ○ | | | ○ | 中身の見える袋または専用コンテナ |
| 11 | 大田区 | | ○ | | 週1回 | | ○ | 30,000 | | | | ○ | 集合住宅にコンテナ貸し出し | | ○ | | ○ | ○ | | | ○ | 中身の見える袋 |
| 12 | 世田谷区 | | ○ | | 週1回 | | ○ | 80,000 | | | | | | | ○ | ○ | | ○ | | | ○ | 区が設置するコンテナへ排出。戸別収集箇所については、中身の見える袋に入れて排出。 |
| 13 | 渋谷区 | | ○ | | 週1回 | | ○ | 21,100 | | | ○ | | | ○ | | | | ○ | | | | |
| 14 | 中野区 | | ○ | | 週1回 | | ○ | 8,312 | | ○ | | | | | | | | ○ | | | | |
| 15 | 杉並区 | | ○ | | 週1回 | | ○ | 39,888 | | | | ○ | 希望によりコンテナ設置 | ○ | | | | ○ | | | ○ | コンテナ排出も可 |
| 16 | 豊島区 | | ○ | | 週1回 | | ○ | 22,036 | | ○ | | | | | | | | ○ | | | | |
| 17 | 北区 | | ○ | | 週1回 | | ○ | 5,535 | | ○ | | | | | | | | ○ | | | ○ | 飲食料用の缶が対象<br>回収コンテナに直接排出 |
| 18 | 荒川区 | | ○ | | 週1回 | | ○ | 2,241 | | | | | | | | | | ○ | | | | |
| 19 | 板橋区 | | ○ | | 週1回 | ○ | ○ | 23,500 | | ○ | | | | | | | | ○ | | | | |
| 20 | 練馬区 | | ○ | | 週1回 | | ○ | 15,618 | | | | | | | | | | ○ | | | | |
| 21 | 足立区 | | ○ | | 週1回 | | ○ | 25,000 | | ○ | | | | ○ | | ○ | | ○ | | | ○ | コンテナ・中身の見える袋 |
| 22 | 葛飾区 | | ○ | | 週1回 | | ○ | 26,866 | | ○ | ○ | | | | ○ | | ○ | ○ | | | ○ | コンテナまたは中身の見える袋 |
| 23 | 江戸川区 | | ○ | | 週1回 | | ○ | 36,405 | | ○ | | | | | | | | ○ | | | | 飲料用・食料用に限る。 |
| 区部地域 計 | | 0 | 23 | 0 | － | 3 | 23 | 450,192 | 0 | 16 | 3 | 4 | － | 3 | 6 | 4 | 2 | 22 | 0 | 0 | 10 | |
| 24 | 八王子市 | | ○ | | 月2回 | ○ | | | | | | | | | | | ○ | ○ | | | ○ | 洗浄後、容器に入れる |
| 25 | 立川市 | | ○ | | 月隔週回 | ○ | | | | | | | | | | | ○ | ○ | | | | |
| 26 | 武蔵野市 | | ○ | | 月2回 | ○ | | | | | | | | | ○ | | | ○ | | | | |
| 27 | 三鷹市 | | ○ | | 月2回 | ○ | | | | | | | | | ○ | | ○ | ○ | ○ | | | |
| 28 | 青梅市 | | ○ | | 月2回 | ○ | ○ | 16 | | | ○ | | | | | | ○ | ○ | | | | |
| 29 | 府中市 | | ○ | | 月2回 | ○ | | | | | | | | | | | ○ | ○ | | | ○ | 潰さずに排出 |
| 30 | 昭島市 | ○ | ○ | | 週1回 | ○ | | | | | | | | | | | | ○ | | | ○ | 透明または半透明の袋 |
| 31 | 調布市 | | ○ | | 週1回 | ○ | | | | | | | | | | | ○ | ○ | | | | |
| 32 | 町田市 | | ○ | | 週1回 | | ○ | 9,702 | | ○ | | | | | | | | ○ | | | | |
| 33 | 小金井市 | | ○ | | 月2回 | ○ | | | | | | | | | ○ | | ○ | ○ | | | ○ | 透明又は半透明の袋 |
| 34 | 小平市 | | ○ | | 月2回 | ○ | | | | | | | | | ○ | | | | | | | |
| 35 | 日野市 | | ○ | | 週2週に1回 | ○ | | | | | | | | | | | | ○ | | | | |
| 36 | 東村山市 | | ○ | | 週1回 | ○ | | | | | | | | ○ | | | | ○ | | | | |
| 37 | 国分寺市 | | ○ | | 月2回 | ○ | | | | | | | | | | | ○ | ○ | | | | |
| 38 | 国立市 | | ○ | | 月2回 | | ○ | 9,176 | | | ○ | | | | ○ | | | | | | | |
| 39 | 福生市 | | ○ | | 2週に1回 | ○ | | | | | | | | | | | ○ | ○ | | | | |
| 40 | 狛江市 | | ○ | | 月2回 | ○ | | | | | | | | | | | ○ | ○ | | | | 指定はないが容器は配布 |
| 41 | 東大和市 | | ○ | | 月2回 | | ○ | 2,002 | | ○ | | | | | | | | ○ | | | | |
| 42 | 清瀬市 | ○ | | | 週1回 | | ○ | 997 | | | | ○ | かご | | | | | ○ | | | | |
| 43 | 東久留米市 | | ○ | | 週1回 | ○ | | | | | | | | | ○ | | | | | | | |
| 44 | 武蔵村山市 | | ○ | | 月2回 | | ○ | 3,678 | | | ○ | | | | ○ | | | ○ | | | | |
| 45 | 多摩市 | | ○ | | 週1回 | ○ | ○ | 2,541 | | ○ | | | | | | | | ○ | | | | |
| 46 | 稲城市 | | ○ | | 週1回 | | ○ | 1,400 | | ○ | | | | | | | | ○ | | | | |
| 47 | 羽村市 | | ○ | | 週1回 | ○ | | | | | | | | | ○ | | ○ | ○ | | | | |
| 48 | あきる野市 | | ○ | | 月2回 | ○ | | | | | | | | | ○ | | ○ | ○ | | | | |
| 49 | 西東京市 | | ○ | | 月2回 | ○ | ○ | 10 | | | | | | | | | | ○ | | | ○ | かご等に直接入れて出す。 |
| 50 | 瑞穂町 | | ○ | | 月～3回 | ○ | | | | | | | | | | | ○ | ○ | | | | |
| 51 | 日の出町 | | ○ | | 月2回 | ○ | | | | | | | | | | | ○ | ○ | | | | |
| 52 | 檜原村 | | ○ | | 月2回 | | ○ | 114 | | | | | | | | ○ | | ○ | | | | |
| 53 | 奥多摩町 | | ○ | | 月2回 | | ○ | 431 | | | | ○ | 収納庫 | | ○ | | | | | | | |
| 多摩地域 計 | | 2 | 29 | 0 | － | 22 | 11 | 30,067 | 0 | 4 | 3 | 2 | － | 1 | 10 | 1 | 14 | 26 | 1 | 0 | 5 | |
| 54 | 大島町 | | ○ | | 月2回 | | ○ | 1,400 | | | | | | ○ | | | | | | | | |
| 55 | 利島村 | | ○ | | 週1回 | | ○ | 33 | ○ | | | | | ○ | | | | ○ | | | | |
| 56 | 新島村 | | ○ | | 月2回 | | ○ | 82 | | | | | | ○ | | | | ○ | | | | |
| 57 | 神津島村 | | ○ | | 週1回 | | ○ | 16 | | | | ○ | | ○ | | | | | | | | |
| 58 | 三宅村 | | ○ | | 週1回 | | ○ | 166 | ○ | | | ○ | | | ○ | | | ○ | | | | |
| 59 | 御蔵島村 | | ○ | | 月2回 | | ○ | | | | | | | | | | | ○ | | | | |
| 60 | 八丈町 | | ○ | | 週1回 | | ○ | | | | | ○ | カラスネット | ○ | | | | ○ | | | | |
| 61 | 青ヶ島村 | | | | | | | | | | | | | | | | | | | | | |
| 62 | 小笠原村 | | ○ | | 週1回 | | ○ | 138 | | ○ | | | | | | | | ○ | | | | 飲料缶のみ |
| 島嶼地域 計 | | 0 | 8 | 0 | － | 0 | 8 | 1,835 | 2 | 1 | 0 | 3 | － | 5 | 1 | 0 | 0 | 6 | 0 | 0 | 0 | |
| 都 合計 | | 2 | 60 | 0 | － | 25 | 42 | 482,094 | 2 | 21 | 6 | 9 | － | 9 | 17 | 5 | 16 | 54 | 1 | 0 | 15 | |

## 3(6)〔分別回収〕ガラス類

| No. | 区市町村名 | 収集形態 | | | 平均収集回数 | 収集方式 | | | | | | | | 排出形態 | | | | | | | | |
|---|---|---|---|---|---|---|---|---|---|---|---|---|---|---|---|---|---|---|---|---|---|---|
| | | ■直営 | ■委託 | ■その他 | | ■各戸収集方式 | ■ステーション方式 | ステーション数 | ダストボックス設置 | 回収容器設置 | 設置物なし | その他設置 | | ■袋（指定有） | ■袋（指定無） | ■容器（指定有） | ■容器（指定無） | ■洗浄して排出 | ■圧縮して排出 | ■指定なし | ■その他 | |
| 1 | 千代田区 | | ○ | | 週1回 | | ○ | 3,900 | | ○ | | | | | | | | ○ | | | ○ | 事業者は袋に入れて出す |
| 2 | 中央区 | | ○ | | 週1回 | | ○ | 5,945 | | ○ | | | | | | | | | | | ○ | 事業者は袋に入れて排出する |
| 3 | 港区 | | ○ | | 週1回 | | ○ | 11,963 | | ○ | | | | | ○ | ○ | | ○ | | | | |
| 4 | 新宿区 | | ○ | | 週1回 | | ○ | 24,835 | | ○ | ○ | | | | | | | ○ | | | | 中身の見える袋または専用コンテナ |
| 5 | 文京区 | | ○ | | 週1回 | | ○ | 9,163 | | ○ | | | | | | | | ○ | | | | |
| 6 | 台東区 | | ○ | | 週1回 | ○ | ○ | 6,547 | | ○ | | | | | | | | ○ | | | | 各戸収集及び事業者は透明または半透明の袋で排出する。<br>キャップを取る。 |
| 7 | 墨田区 | | ○ | | 週1回 | ○ | ○ | 7,800 | | ○ | | ○ | 集積所看板 | | | | | ○ | | | | |
| 8 | 江東区 | | ○ | | 週1回 | | ○ | 12,795 | | ○ | | ○ | 看板 | | | | | ○ | | | | |
| 9 | 品川区 | | ○ | | 週1回 | | ○ | 10,000 | | | | | | | ○ | | | ○ | | | ○ | 回収コンテナに入れて排出 |
| 10 | 目黒区 | | ○ | | 週1回 | | ○ | 20,743 | | ○ | | | | | ○ | ○ | | ○ | | | ○ | びんのふたははずす<br>中身の見える袋または専用コンテナ |
| 11 | 大田区 | | ○ | | 週1回 | | ○ | 30,000 | | | | ○ | 集合住宅にコンテナ貸し出し | | ○ | | ○ | ○ | | | ○ | 中身の見える袋 |
| 12 | 世田谷区 | | ○ | | 週1回 | | ○ | 80,000 | | | | | | | ○ | ○ | | ○ | | | ○ | 区が設置するコンテナへ排出。戸別収集箇所については、中身の見える袋に入れて排出。 |
| 13 | 渋谷区 | | ○ | | 週1回 | | ○ | 21,100 | | | ○ | | | ○ | | | | ○ | | | ○ | キャップをはずす |
| 14 | 中野区 | | ○ | | 週1回 | | ○ | 8,312 | | ○ | | | | | | | | ○ | | | | |
| 15 | 杉並区 | | ○ | | 週1回 | | ○ | 39,888 | | | | ○ | 希望によりコンテナ設置 | ○ | | | | ○ | | | ○ | コンテナ排出も可 |
| 16 | 豊島区 | | ○ | | 週1回 | | ○ | 22,036 | | ○ | | | | | | | | ○ | | | | |
| 17 | 北区 | | ○ | | 週1回 | | ○ | 5,535 | | ○ | | | | | | | | ○ | | | ○ | 飲食料用のびんが対象<br>ふたをはずす |
| 18 | 荒川区 | | ○ | | 週1回 | | ○ | 2,241 | | | | | | | | | | ○ | | | | |
| 19 | 板橋区 | | ○ | | 週1回 | ○ | ○ | 23,500 | | ○ | | | | | | | | ○ | | | | |
| 20 | 練馬区 | | ○ | | 週1回 | | ○ | 15,618 | | | | | | | | | | ○ | | | | ふたを外す |
| 21 | 足立区 | | ○ | | 週1回 | | ○ | 25,000 | | ○ | | | | ○ | | ○ | | ○ | | | ○ | コンテナ・中身の見える |
| 22 | 葛飾区 | | ○ | | 週1回 | | ○ | 26,866 | | ○ | ○ | | | | ○ | | ○ | ○ | | | ○ | コンテナまたは中身の見える袋 |
| 23 | 江戸川区 | | ○ | | 週1回 | | ○ | 36,405 | | ○ | | | | | | | | ○ | | | | 飲料・食料用、びんに限る。 |
| 区部地域 計 | | 0 | 23 | 0 | － | 3 | 0 | 450,192 | 0 | 0 | 3 | 4 | － | 3 | 6 | 4 | 2 | 22 | 0 | 0 | 11 | |
| 24 | 八王子市 | | ○ | | 月2回 | ○ | | | | | | | | | | | ○ | ○ | | | ○ | 洗浄後、容器に入れる |
| 25 | 立川市 | | ○ | | 週1回 | ○ | | | | | | | | | | | ○ | ○ | | | | |
| 26 | 武蔵野市 | | ○ | | 月2回 | ○ | | | | | | | | | ○ | | | ○ | | | | |
| 26 | 三鷹市 | | ○ | | 月2回 | ○ | | | | | | | | | ○ | | ○ | ○ | | | | |
| 28 | 青梅市 | | ○ | | 月2回 | ○ | ○ | 16 | | | ○ | | | | | | ○ | ○ | | | | |
| 29 | 府中市 | | ○ | | 月2回 | ○ | | | | | | | | | | ○ | ○ | ○ | | | ○ | ふたをはずして。集合住宅は指定容器あり |
| 30 | 昭島市 | ○ | ○ | | 週1回 | ○ | | | | | | | | | | | | ○ | | | ○ | キャップを取り、透明または半透明の袋 |
| 31 | 調布市 | | ○ | | 週1回 | ○ | | | | | | | | | | | ○ | ○ | | | | |
| 32 | 町田市 | | ○ | | 週1回 | | ○ | 9,702 | | ○ | | | | | | | | ○ | | | ○ | キャップを外す |
| 33 | 小金井市 | | ○ | | 月2回 | ○ | | | | | | | | | ○ | | ○ | ○ | | | ○ | 透明又は半透明の袋 |
| 34 | 小平市 | | ○ | | 月2回 | ○ | | | | | | | | | ○ | | | | | | | |
| 35 | 日野市 | | ○ | | 2週に1回 | ○ | | | | | | | | | | | | ○ | | | | |
| 36 | 東村山市 | | ○ | | 週1回 | ○ | | | | | | | | ○ | | | | ○ | | | | |
| 37 | 国分寺市 | | ○ | | 月2回 | ○ | | | | | | | | | | | ○ | ○ | | | | |
| 38 | 国立市 | | ○ | | 月2回 | | ○ | 9,176 | | | ○ | | | | ○ | | | | | | | |
| 39 | 福生市 | | ○ | | 2週に1回 | ○ | | | | | | | | | | | ○ | ○ | | | | |
| 40 | 狛江市 | | ○ | | 月2回 | ○ | | | | | | | | | | | ○ | ○ | | | ○ | 指定はないが容器は配布 |
| 41 | 東大和市 | | ○ | | 月2回 | | ○ | 2,002 | | ○ | | | | | | | | ○ | | | | |
| 42 | 清瀬市 | | ○ | | 週1回 | | ○ | 997 | | | | ○ | かご | | | | | ○ | | | | |
| 43 | 東久留米市 | | ○ | | 週2回 | ○ | | | | | | | | | | | ○ | | | | | |
| 44 | 武蔵村山市 | | ○ | | 月2回 | | ○ | 3,678 | | | ○ | | | | ○ | | | ○ | | | | |
| 45 | 多摩市 | | ○ | | 週1回 | ○ | ○ | 2,541 | | ○ | | | | | | | | ○ | | | | |
| 46 | 稲城市 | | ○ | | 週1回 | | ○ | | | ○ | | | | | | | | ○ | | | | |
| 47 | 羽村市 | | ○ | | 週1回 | ○ | | | | | | | | | ○ | | ○ | ○ | | | | |
| 48 | あきる野市 | | ○ | | 月2回 | ○ | | | | | | | | | ○ | | ○ | ○ | | | | |
| 49 | 西東京市 | | ○ | | 月2回 | ○ | | | | | | | | | | | | ○ | | | ○ | かご等に直接入れて出す。 |
| 50 | 瑞穂町 | | ○ | | 月～3回 | ○ | | | | | | | | | | | ○ | ○ | | | ○ | 割れたものはビニール袋に入れて排出 |
| 51 | 日の出町 | | ○ | | 月2回 | ○ | | | | | | | | | | | ○ | ○ | | | | |
| 52 | 檜原村 | | ○ | | 月2回 | | ○ | 114 | | ○ | | | | | | | | ○ | | | | |
| 53 | 奥多摩町 | | ○ | | 月2回 | | ○ | 431 | | | | ○ | 収納庫 | | ○ | | | | | | | |
| 多摩地域 計 | | 1 | 30 | 0 | － | 22 | 10 | 28,657 | 0 | 5 | 3 | 2 | － | 1 | 9 | 1 | 15 | 26 | 0 | 0 | 8 | |
| 54 | 大島町 | | ○ | | 月2回 | | ○ | 1,400 | | | | | | ○ | | | | | | | | |
| 55 | 利島村 | | ○ | | 週1回 | | ○ | 33 | ○ | | | | | ○ | | | | ○ | | | | |
| 56 | 新島村 | | | | | | | | | | | | | | | | | | | | | |
| 57 | 神津島村 | | ○ | | 週1回 | | ○ | 16 | | | | ○ | | ○ | | | | | | | | |
| 58 | 三宅村 | | ○ | | 週1回 | | ○ | 166 | ○ | | | ○ | | | ○ | | | ○ | | | | |
| 59 | 御蔵島村 | | | | | | | | | ○ | | | | | | | | | | | | |
| 60 | 八丈町 | | | | | | | | | | | | | | | | | | | | | |
| 61 | 青ヶ島村 | | | | | | | | | | | | | | | | | | | | | |
| 62 | 小笠原村 | | ○ | | 週2回 | | ○ | 138 | | ○ | | | | | | | | ○ | | | | |
| 島嶼地域 計 | | 0 | 5 | 0 | － | 0 | 5 | 1,753 | 2 | 2 | 0 | 2 | － | 3 | 1 | 0 | 0 | 3 | 0 | 0 | 0 | |
| 都 合計 | | 1 | 58 | 0 | － | 25 | 15 | 480,602 | 2 | 7 | 6 | 8 | － | 7 | 16 | 5 | 17 | 51 | 0 | 0 | 19 | |

## 3(7) 〔分別回収〕プラスチック類（PETボトル）

| No. | 区市町村名 | 収集形態 | | | 平均収集回数 | 収集方式 | | | | | | | | 排出形態 | | | | | | | | |
|---|---|---|---|---|---|---|---|---|---|---|---|---|---|---|---|---|---|---|---|---|---|---|
| | | ■直営 | ■委託 | ■その他 | | ■各戸収集方式 | ■ステーション方式 | ステーション数 | ダストボックス設置 | 回収容器設置 | 設置物なし | その他設置 | | ■袋（指定有） | ■袋（指定無） | ■容器（指定有） | ■容器（指定無） | ■洗浄して排出 | ■圧縮して排出 | ■指定なし | ■その他 | |
| 1 | 千代田区 | | ○ | | 週1回 | | ○ | 3,900 | | | | ○ | ネット袋 | | | | | ○ | ○ | | ○ | キャップとラベルを外して出す。事業者は袋に入れて出す。 |
| 2 | 中央区 | | ○ | | 週1回 | | ○ | 5,945 | | | ○ | | | | | | | | | | ○ | キャップ・ラベルを外す<br>集合住宅は専用ネット(区貸出)による排出も可 |
| 3 | 港区 | | ○ | | 週1回 | | ○ | 11,963 | | ○ | | | | | ○ | ○ | | ○ | ○ | | | キャップ、ラベルを外して排出 |
| 4 | 新宿区 | | ○ | | 週1回 | | ○ | 24,835 | | ○ | ○ | | | | | | | ○ | ○ | | ○ | 中身の見える袋または専用ネット<br>キャップとラベルをとる |
| 5 | 文京区 | | ○ | | 週1回 | | ○ | 9,163 | | ○ | | | | | | | | ○ | ○ | | ○ | キャップ、ラベルを外して排出 |
| 6 | 台東区 | | ○ | | 週1回 | ○ | ○ | 6,547 | | ○ | | | | | | | | ○ | | | | 各戸収集及び事業者は透明または半透明の袋で排出する。<br>キャップとラベルを取る。 |
| 7 | 墨田区 | | ○ | | 週1回 | ○ | ○ | 7,800 | | ○ | | ○ | 集積所看板 | | | | | ○ | | | ○ | キャップとラベルを取る |
| 8 | 江東区 | | ○ | | 週1回 | | ○ | 12,795 | | ○ | | ○ | 看板 | | | | | ○ | ○ | | | キャップとラベルを取る |
| 9 | 品川区 | | ○ | | 週1回 | | ○ | 10,000 | | | | | | | ○ | | | ○ | | | ○ | 回収コンテナに入れて排出 |
| 10 | 目黒区 | | ○ | | 週1回 | | ○ | 20,743 | | ○ | | | | | ○ | | | ○ | ○ | | ○ | 専用ネットか中身の見える袋<br>キャップとラベルを外す |
| 11 | 大田区 | | ○ | | 週1回 | | ○ | 30,000 | | | | ○ | 集合住宅に回収袋貸し出し | | ○ | | ○ | ○ | ○ | | ○ | 中身の見える袋 |
| 12 | 世田谷区 | | ○ | | 月2回 | | ○ | 80,000 | | | | | | | ○ | | ○ | ○ | ○ | | ○ | キャップとラベルを取る。<br>かるくつぶして中身の見える袋に入れて排出。 |
| 13 | 渋谷区 | | ○ | | 週1回 | | ○ | 21,100 | | | ○ | | | ○ | | | | ○ | ○ | | ○ | キャップ・外装ラベルをはずす |
| 14 | 中野区 | | ○ | | 週1回 | | ○ | 8,312 | | ○ | | | | | | | | ○ | | | ○ | キャップとラベルを取る |
| 15 | 杉並区 | | ○ | | 週1回 | | ○ | 39,888 | | | | | 希望によりコンテナ設置 | ○ | | | | ○ | ○ | | ○ | 回収ネット排出も可<br>キャップとラベルをはずす |
| 16 | 豊島区 | | ○ | | 週1回 | | ○ | 22,036 | | ○ | | | | | | | | ○ | | | | |
| 17 | 北区 | | ○ | | 週1回 | | ○ | 5,535 | | ○ | | | | | | | | ○ | ○ | | ○ | キャップとラベルをはがす |
| 18 | 荒川区 | | ○ | | 週1回 | | ○ | 2,241 | | | | | | | | | | ○ | | | | |
| 19 | 板橋区 | | ○ | | 週1回 | ○ | ○ | 23,500 | | ○ | | | | | | | | ○ | | | ○ | キャップとラベルを外す |
| 20 | 練馬区 | | ○ | | 週1回 | | ○ | 15,618 | | | | | | | | | | ○ | ○ | | | ふたを外し、ラベルをはがす |
| 21 | 足立区 | | ○ | | 週1回 | | ○ | 25,000 | | ○ | | | | ○ | | ○ | | ○ | ○ | | ○ | 専用ネットか中身の見える袋<br>キャップとラベルを取る |
| 22 | 葛飾区 | | ○ | | 週1回 | | ○ | 26,866 | | ○ | ○ | | | | ○ | | ○ | ○ | ○ | | ○ | キャップとラベルを外す |
| 23 | 江戸川区 | | ○ | | 週1回 | | ○ | 36,405 | | | | ○ | 専用ネット袋 | | | | | ○ | ○ | | ○ | キャップとラベルを取り除く |
| 区部地域 計 | | 0 | 23 | 0 | － | 3 | 23 | 450,192 | 0 | 13 | 4 | 5 | － | 3 | 6 | 2 | 3 | 22 | 15 | 0 | 17 | |
| 24 | 八王子市 | | ○ | | 月2回 | ○ | | | | | | | | ○ | | | ○ | ○ | | | ○ | キャップとラベルを取り外し、洗浄後、容器又は透明若しくは半透明のポリ袋に入れる |
| 25 | 立川市 | | ○ | | 週1回 | ○ | | | | | | | | | ○ | | | ○ | | | | 透明又は半透明 |
| 26 | 武蔵野市 | | ○ | | 月2回 | ○ | | | | | | | | | ○ | | | ○ | | | | |
| 27 | 三鷹市 | | ○ | | 月2回 | ○ | | | | | | | | | ○ | | ○ | ○ | ○ | | ○ | キャップ・ラベルは外し、プラスチック類へ。 |
| 28 | 青梅市 | | ○ | | 週1回 | ○ | ○ | 16 | | | ○ | | | | | | ○ | ○ | | | ○ | ラベルとキャップを外す |
| 29 | 府中市 | | ○ | | 月2回 | ○ | | | | | | | | | | | ○ | ○ | ○ | | ○ | キャップとラベルをはずす |
| 30 | 昭島市 | ○ | ○ | | 週1回 | ○ | | | | | | | | | | | | ○ | | | ○ | キャップとラベルを取り、透明または半透明の袋 |
| 31 | 調布市 | | ○ | | 週1回 | ○ | | | | | | | | | | | ○ | ○ | ○ | | | |
| 32 | 町田市 | | ○ | | 月2回 | | ○ | 9,702 | | ○ | | | | | | | | ○ | ○ | | ○ | キャップ・ラベルを外す |
| 33 | 小金井市 | | ○ | | 月2回 | ○ | | | | | | | | | ○ | | ○ | ○ | | | | 透明又は半透明の袋 |
| 34 | 小平市 | | ○ | | 月2回 | ○ | | | | | | | | | ○ | | | | | | | |
| 35 | 日野市 | | ○ | | 週4週に1回 | ○ | | | | | | | | | | | | | | | ○ | ラベルを剥がし、キャップを取り、洗浄して排出。 |
| 36 | 東村山市 | | ○ | | 週1回 | ○ | | | | | | | | ○ | | | | ○ | ○ | | | |
| 37 | 国分寺市 | | | | | | | | | | | | | | | | | | | | | |
| 38 | 国立市 | | ○ | | 月2回 | | ○ | 9,176 | | | ○ | | | | ○ | | | | | | | |
| 39 | 福生市 | | ○ | | 2週に1回 | ○ | | | | | | | | | | | ○ | ○ | ○ | | ○ | キャップ・ラベルは容器包装プラスチックとして排出 |
| 40 | 狛江市 | | ○ | | 月2回 | ○ | | | | | | | | | | | ○ | | | | ○ | 指定はないが容器は配布 |
| 41 | 東大和市 | | ○ | | 月2回 | | ○ | 2,002 | | | ○ | | | | ○ | | | ○ | | | | |
| 42 | 清瀬市 | | ○ | | 週1回 | | ○ | 475 | | ○ | | | | | | | | ○ | | | | キャップ・ラベルは容器包装プラスチックとして排出 |
| 43 | 東久留米市 | | ○ | | 週1回 | ○ | | | | | | | | | ○ | | | | | | | |
| 44 | 武蔵村山市 | | ○ | | 月3回 | | ○ | 3,678 | | | ○ | | | | ○ | | | ○ | | | | |
| 45 | 多摩市 | | ○ | | 週1回 | ○ | ○ | 2,541 | | ○ | | | | | | | | ○ | | | | |
| 46 | 稲城市 | | ○ | | 週1回 | | ○ | | | ○ | | | | | | | | ○ | ○ | | | |
| 47 | 羽村市 | | ○ | | 月2回 | ○ | | | | | | | | | ○ | | ○ | ○ | ○ | | ○ | キャップとレベルを剥がす |
| 48 | あきる野市 | | ○ | | 月2回 | ○ | | | | | | | | | ○ | | ○ | ○ | | | | |
| 49 | 西東京市 | | ○ | | 週1回 | ○ | | | | | | | | | | | | ○ | | | ○ | かご等に直接入れて出す。 |
| 50 | 瑞穂町 | | ○ | | 月～3回 | ○ | | | | | | | | | ○ | | | ○ | | | | |
| 51 | 日の出町 | | ○ | | 月2回 | ○ | | | | | | | | | | | ○ | ○ | ○ | | ○ | キャップ・ラベルはとる |
| 52 | 檜原村 | | ○ | | 月2回 | | ○ | 114 | | ○ | | | | | | | | ○ | ○ | | | |
| 53 | 奥多摩町 | | ○ | | 月2回 | | ○ | 431 | | | | ○ | 収納庫 | | | | | | | | | |
| 多摩地域 計 | | 1 | 29 | 0 | － | 21 | 10 | 28,135 | 0 | 5 | 4 | 1 | － | 2 | 12 | 0 | 11 | 23 | 10 | 0 | 12 | |
| 54 | 大島町 | | ○ | | 月2回 | | ○ | 1,400 | | | | | | ○ | | | | | | | | |
| 55 | 利島村 | | ○ | | 週1回 | | ○ | 33 | ○ | | | | | ○ | | | | ○ | ○ | | | |
| 56 | 新島村 | | ○ | | 月2回 | | ○ | | | | | | | ○ | | | | ○ | | | | |
| 57 | 神津島村 | | ○ | | 週1回 | | ○ | 16 | | | | ○ | | ○ | | | | | | | | |
| 58 | 三宅村 | | ○ | | 週1回 | | ○ | 166 | ○ | | | ○ | | | ○ | | | ○ | | | | |
| 59 | 御蔵島村 | | | | | | | | | ○ | | | | | | | | | | | | |
| 60 | 八丈町 | | ○ | | 週1回 | | ○ | | | | | ○ | カラスネット | ○ | | | | ○ | | | ○ | キャップとラベルは取り外す |
| 61 | 青ヶ島村 | | | | | | | | | | | | | | | | | | | | | |
| 62 | 小笠原村 | | ○ | | 週2回 | | ○ | 138 | | ○ | | | | | | | | ○ | ○ | | ○ | |
| 島嶼地域 計 | | 0 | 7 | 0 | － | 0 | 7 | 1,753 | 2 | 2 | 0 | 3 | － | 5 | 1 | 0 | 0 | 5 | 2 | 0 | 2 | |
| 都 合計 | | 1 | 59 | 0 | － | 24 | 40 | 480,080 | 2 | 20 | 8 | 9 | － | 10 | 19 | 2 | 14 | 50 | 27 | 0 | 31 | |

## 3(8)〔分別回収〕プラスチック類（発泡スチロールトレイ）

| No. | 区市町村名 | 収集形態 | | | 平均収集回数 | 収集方式 | | | | | | | | 排出形態 | | | | | | | | |
|---|---|---|---|---|---|---|---|---|---|---|---|---|---|---|---|---|---|---|---|---|---|---|
| | | ■直営 | ■委託 | ■その他 | | ■各戸収集方式 | ■ステーション方式 | ステーション数 | ダストボックス設置 | 回収容器設置 | 設置物なし | その他設置 | | ■袋（指定有） | ■袋（指定無） | ■容器（指定有） | ■容器（指定無） | ■洗浄して排出 | ■圧縮して排出 | ■指定なし | ■その他 | |
| 1 | 千代田区 | | | | | | | | | | | | | ○ | | | | | | | | |
| 2 | 中央区 | | | | | | | | | | | | | | | | | | | | | |
| 3 | 港区 | | | | | | | | | | | | | | | | | | | | | |
| 4 | 新宿区 | | | | | | | | | | | | | | | | | | | | | 容器包装プラとして回収 |
| 5 | 文京区 | | | | | | | | | | | | | | | | | | | | | |
| 6 | 台東区 | | ○ | | 週1回 | ○ | ○ | 6,547 | | ○ | | | | | | | | ○ | | | | 各戸収集及び事業者は透明または半透明の袋で排出する。ラップとシールを取り乾かす。 |
| 7 | 墨田区 | | ○ | | 週1回 | ○ | ○ | 7,800 | | ○ | | ○ | 集積所看板 | | | | | ○ | | | | シールやラベルを取る |
| 8 | 江東区 | | ○ | | 週1回 | | ○ | 12,795 | | ○ | | ○ | 看板 | | | | | ○ | | | | |
| 9 | 品川区 | | | | | | | | | | | | | | | | | | | | | |
| 10 | 目黒区 | | ○ | | 週1回 | | ○ | 20,743 | | | ○ | | | | ○ | | | ○ | | | ○ | 容器包装プラ<br>中身の見える袋 |
| 11 | 大田区 | | ○ | | 週1回 | | ○ | 30,000 | | | | ○ | 集合住宅に回収袋貸し出し | | ○ | | ○ | ○ | | | ○ | 中身の見える袋 |
| 12 | 世田谷区 | | | | | | | | | | | | | | | | | | | | | |
| 13 | 渋谷区 | | | | | | | | | | | | | | | | | | | | | |
| 14 | 中野区 | | ○ | | 週1回 | ○ | ○ | 18,203 | | | | | | | ○ | | ○ | ○ | | | | |
| 15 | 杉並区 | | | | | | | | | | | | | | | | | | | | | |
| 16 | 豊島区 | ○ | | | 週2回 | | ○ | 22,450 | | | ○ | | | | | | | | | ○ | | |
| 17 | 北区 | | | | | | | | | | | | | | | | | | | | | |
| 18 | 荒川区 | | ○ | | 週1回 | | ○ | 2,241 | | | | | | | | | | ○ | | | | |
| 19 | 板橋区 | | ○ | | 週1回 | ○ | ○ | 220 | | ○ | | | | | | | | ○ | | | ○ | モデル事業として一部地域で回収 |
| 20 | 練馬区 | | | | | | | | | | | | | | | | | | | | | |
| 21 | 足立区 | | ○ | | 週1回 | | ○ | 800 | | ○ | | | | ○ | | ○ | | ○ | | | ○ | 専用ネットか中身の見える袋 |
| 22 | 葛飾区 | | ○ | | 週1回 | | ○ | 26,866 | | ○ | ○ | | | | ○ | | ○ | ○ | | | ○ | コンテナまたは中身の見える袋 |
| 23 | 江戸川区 | | | | | | | | | | | | | | | | | | | | | |
| 区部地域　計 | | 1 | 10 | 0 | － | 4 | 11 | 148,665 | 0 | 6 | 3 | 3 | － | 2 | 4 | 1 | 3 | 10 | 0 | 1 | 5 | |
| 24 | 八王子市 | | | | | | | | | | | | | | | | | | | | | |
| 25 | 立川市 | | | | | | | | | | | | | | | | | | | | | |
| 26 | 武蔵野市 | | | | | | | | | | | | | | | | | | | | | |
| 27 | 三鷹市 | | | | | | | | | | | | | | | | | | | | | |
| 28 | 青梅市 | | | | | | | | | | | | | | | | | | | | | |
| 29 | 府中市 | | | | | | | | | | | | | | | | | | | | | |
| 30 | 昭島市 | | ○ | | 3週間に2回 | ○ | | | | | | | | ○ | | | | ○ | | | | |
| 31 | 調布市 | | | | | | | | | | | | | | | | | | | | | |
| 32 | 町田市 | | ○ | | 週1回 | ○ | ○ | 586 | | | ○ | | | ○ | | | | ○ | | | | 容器包装プラスチックとして排出する<br>※市内一部地域のみ |
| 33 | 小金井市 | | | | | | | | | | | | | | | | | | | | | 該当無し |
| 34 | 小平市 | | | | | | | | | | | | | | | | | | | | | |
| 35 | 日野市 | | ○ | | 週1回 | | | | | | | | | ○ | | | | | | | | プラスチック類ごみとして収集。 |
| 36 | 東村山市 | | ○ | | 週1回 | ○ | | | | | | | | ○ | | | | ○ | | | ○ | 容器包装プラスチックとして収集 |
| 37 | 国分寺市 | | | | | | | | | | | | | | | | | | | | | |
| 38 | 国立市 | | ○ | | 週1回 | | ○ | 9,176 | | | ○ | | | ○ | | | | | | | | |
| 39 | 福生市 | | | | | | | | | | | | | | | | | | | | | |
| 40 | 狛江市 | | | | | | | | | | | | | | | | | | | | | |
| 41 | 東大和市 | | | | | | | | | | | | | | | | | | | | | |
| 42 | 清瀬市 | | ○ | | 週1回 | | ○ | 3,003 | | | | | | ○ | | | | | | | | 容器包装プラスチックとして収集 |
| 43 | 東久留米市 | | ○ | | 週1回 | ○ | | | | | | | | ○ | | | | | | | | |
| 44 | 武蔵村山市 | | ○ | | 月3回 | | ○ | 3,678 | | | ○ | | | | ○ | | | ○ | | | | |
| 45 | 多摩市 | | | | | | | 2,541 | | | | | | | | | | | | | | |
| 46 | 稲城市 | | | | | | | | | | | | | | | | | | | | | |
| 47 | 羽村市 | | | | | | | | | | | | | | | | | | | | | |
| 48 | あきる野市 | | ○ | | 月2回 | ○ | | | | | | | | | ○ | | ○ | ○ | | | | |
| 49 | 西東京市 | | ○ | | 週1回 | ○ | | | | | | | | ○ | | | | ○ | | | ○ | 容器包装プラスチックとして回収。 |
| 50 | 瑞穂町 | | | | | | | | | | | | | | | | | | | | | |
| 51 | 日の出町 | | ○ | | 月2回 | ○ | | | | | | | | | | | | ○ | | | ○ | ひもで束ねる |
| 52 | 檜原村 | | ○ | | 月2回 | | ○ | 114 | | | ○ | | | | | | | ○ | | | ○ | 洗浄後は乾かしてから出してもらう。※白色トレイのみ |
| 53 | 奥多摩町 | | ○ | | 月2回 | | ○ | 431 | | | | ○ | 収納庫 | | ○ | | | ○ | | | ○ | 白色トレイのみ |
| 多摩地域　計 | | 0 | 13 | 0 | － | 7 | 6 | 19,529 | 0 | 0 | 4 | 1 | － | 8 | 3 | 0 | 1 | 9 | 0 | 0 | 5 | |
| 54 | 大島町 | | ○ | | 月2回 | | ○ | | | | | | | ○ | | | | | | | | |
| 55 | 利島村 | | ○ | | 週1回 | | ○ | 33 | ○ | | | | | ○ | | | | ○ | ○ | | | |
| 56 | 新島村 | | | | | | | | | | | | | | | | | | | | | |
| 57 | 神津島村 | | | | | | | | | | | | | | | | | | | | | |
| 58 | 三宅村 | | | | | | | | | | | | | | | | | | | | | |
| 59 | 御蔵島村 | | | | | | | | | | | | | | | | | | | | | |
| 60 | 八丈町 | | ○ | | 週1回 | | ○ | 523 | | | | ○ | カラスネット | ○ | | | | ○ | | | ○ | 白色のみ。シール・ビニールなどは取り外す。袋もしくは紐でまとめる。 |
| 61 | 青ヶ島村 | | | | | | | | | | | | | | | | | | | | | |
| 62 | 小笠原村 | | | | | | | | | | | | | | | | | | | | | |
| 島嶼地域　計 | | 0 | 3 | 0 | － | 0 | 3 | 556 | 1 | 0 | 0 | 1 | － | 3 | 0 | 0 | 0 | 2 | 1 | 0 | 1 | |
| 都　合計 | | 1 | 26 | 0 | － | 11 | 20 | 168,750 | 1 | 6 | 7 | 5 | － | 13 | 7 | 1 | 4 | 21 | 1 | 1 | 11 | |

## 3(9) 〔分別回収〕プラスチック類（その他）

| No. | 区市町村名 | 収集形態 | | | 平均収集回数 | 収集方式 | | | | | | | | 排出形態 | | | | | | | | |
|---|---|---|---|---|---|---|---|---|---|---|---|---|---|---|---|---|---|---|---|---|---|---|
| | | ■直営 | ■委託 | ■その他 | | ■各戸収集方式 | ■ステーション方式 | ステーション数 | ダストボックス設置 | 回収容器設置 | 設置物なし | その他設置 | | ■袋（指定有） | ■袋（指定無） | ■容器（指定有） | ■容器（指定無） | ■洗浄して排出 | ■圧縮して排出 | ■指定なし | ■その他 | |
| 1 | 千代田区 | | ○ | | 週1回 | | ○ | | | | ○ | | | | ○ | | | | | | | 袋は透明か半透明なもの |
| 2 | 中央区 | | ○ | | 週1回 | | ○ | 5,945 | | | ○ | | | | | | | | | | ○ | 集合住宅は専用ネット(区貸出)による排出も可 |
| 3 | 港区 | | ○ | | 週1回 | | ○ | 11,963 | | | ○ | | | | ○ | | ○ | ○ | | | | |
| 4 | 新宿区 | | ○ | | 週1回 | | ○ | 24,835 | | | ○ | | | | | | | ○ | | | ○ | 容器包装プラスチック(発泡スチロールトレーを含む) |
| 5 | 文京区 | | | | | | | | | | | | | | | | | | | | | |
| 6 | 台東区 | | | | | | | | | | | | | | | | | | | | | |
| 7 | 墨田区 | | | | | | | | | | | | | | | | | | | | | |
| 8 | 江東区 | | ○ | | 週1回 | | ○ | 12,795 | | ○ | | ○ | 看板 | | ○ | | | ○ | | | | |
| 9 | 品川区 | | ○ | | 週1回 | | ○ | 10,000 | | | | | | | ○ | | | ○ | | | | プラスチック製容器包装のみ |
| 10 | 目黒区 | | ○ | | 週1回 | | ○ | 20,743 | | | ○ | | | | ○ | | | ○ | | | ○ | 容器包装プラ<br>中身の見える袋 |
| 11 | 大田区 | | ○ | | 週1回 | | ○ | 30,000 | | | ○ | | | | ○ | | ○ | | | | ○ | 発泡スチロールについては、中身の見える袋 |
| 12 | 世田谷区 | | | | | | | | | | | | | | | | | | | | | |
| 13 | 渋谷区 | | | | | | | | | | | | | | | | | | | | | |
| 14 | 中野区 | | ○ | | 週1回 | ○ | ○ | 18,203 | | | | | | | ○ | | ○ | ○ | | | ○ | 容器包装のみ |
| 15 | 杉並区 | | ○ | | 週1回 | | ○ | 39,888 | | | ○ | | | ○ | | | | ○ | | | | プラスチック製容器包装のみ |
| 16 | 豊島区 | | ○ | | 週1回 | | ○ | 22,036 | | ○ | | | | | | | | ○ | | | | |
| 17 | 北区 | | | | | | | | | | | | | | | | | | | | | |
| 18 | 荒川区 | | | | | | | | | | | | | | | | | | | | | |
| 19 | 板橋区 | | ○ | | 週1回 | ○ | ○ | 220 | | ○ | | | | | | | | ○ | | | ○ | モデル事業として一部地域で回収。<br>キャップとラベルを外す |
| 20 | 練馬区 | | ○ | | 週1回 | | ○ | 36,376 | | | | ○ | 集積所看板 | | ○ | | ○ | | | | | |
| 21 | 足立区 | | | | | | | | | | | | | | | | | | | | | |
| 22 | 葛飾区 | ○ | ○ | | 週1回 | | ○ | 26,866 | | | | | | | ○ | | ○ | ○ | | | ○ | 透明・半透明の袋を使用して排出 |
| 23 | 江戸川区 | | ○ | | 週1回 | | ○ | 36,405 | | | ○ | | | ○ | | | ○ | ○ | | | | 袋は透明又は半透明。容器包装プラスチックのみ。 |
| 区部地域 計 | | 1 | 15 | 0 | － | 2 | 15 | 296,275 | 0 | 3 | 8 | 2 | － | 2 | 9 | 0 | 6 | 11 | 0 | 0 | 7 | |
| 24 | 八王子市 | ○ | | | 週1回 | ○ | | | | | | | | ○ | | | ○ | ○ | | | ○ | 洗浄後、容器又は透明若しくは半透明のポリ袋に入れる |
| 25 | 立川市 | | ○ | | 週1回 | ○ | | | | | | | | | ○ | | | ○ | | | | 容器包装プラスチック。<br>製品プラスチックは隔週で収集、収集方法は同じ。 |
| 26 | 武蔵野市 | | ○ | | 週1回 | ○ | | | | | | | | | ○ | | | ○ | | | | |
| 27 | 三鷹市 | | ○ | | 週1回 | ○ | | | | | | | | | ○ | | | ○ | | | | |
| 28 | 青梅市 | | ○ | | 月3回 | ○ | ○ | 16 | | | ○ | | | ○ | | | | ○ | | | ○ | 容器包装プラスチックのみ |
| 29 | 府中市 | | ○ | | 週1回 | ○ | | | | | | | | ○ | | | | ○ | | | ○ | 容器包装プラスチックのみ |
| 30 | 昭島市 | | ○ | | 3週間に2回 | ○ | | | | | | | | ○ | | | | | | | | |
| 31 | 調布市 | | ○ | | 週1回 | ○ | | | | | | | | | ○ | | | | | | | |
| 32 | 町田市 | | ○ | | 週1回 | ○ | ○ | 586 | | | ○ | | | ○ | | | | ○ | | | | 容器包装プラスチックとして排出する<br>※市内一部地域のみ |
| 33 | 小金井市 | | | | | | | | | | | | | | | | | | | | | 該当無し |
| 34 | 小平市 | | ○ | | 週1回 | ○ | | | | | | | | ○ | | | | | | | | |
| 35 | 日野市 | | ○ | | 週1回 | ○ | | | | | | | | ○ | | | | | | | | プラスチック類ごみとして収集。 |
| 36 | 東村山市 | | ○ | | 週1回 | ○ | | | | | | | | ○ | | | | ○ | | | | |
| 37 | 国分寺市 | | ○ | | 週1回 | ○ | | | | | | | | ○ | | | | ○ | | | | |
| 38 | 国立市 | | ○ | | 週1回 | | ○ | 9,176 | | | ○ | | | ○ | | | | | | | | |
| 39 | 福生市 | | ○ | | 週1回 | ○ | | | | | | | | | ○ | | | ○ | | | ○ | 容器包装プラスチック<br>(発泡スチロールトレーを含む) |
| 40 | 狛江市 | | | | | | | | | | | | | | | | | | | | | |
| 41 | 東大和市 | | ○ | | 週1回 | ○ | | | | | | | | ○ | | | | ○ | | | | |
| 42 | 清瀬市 | | ○ | | 週1回 | | ○ | 3,003 | ○ | | ○ | | | ○ | | | | ○ | | | | 容器包装プラスチックのみ |
| 43 | 東久留米市 | | ○ | | 週1回 | ○ | | | | | | | | ○ | | | | | | | | |
| 44 | 武蔵村山市 | | ○ | | 月3回 | | ○ | 3,678 | | | ○ | | | | ○ | | | ○ | | | | |
| 45 | 多摩市 | | ○ | | 週1回 | ○ | ○ | 2,541 | | | | | | ○ | | | | | | | | |
| 46 | 稲城市 | | | | | | | | | | | | | | | | | | | | | |
| 47 | 羽村市 | | ○ | | 週1回 | ○ | | | | | | | | | ○ | | | ○ | | | | 容器包装プラスチック |
| 48 | あきる野市 | | | | | | | | | | | | | | | | | | | | | |
| 49 | 西東京市 | | ○ | | 週1回 | ○ | | | | | | | | ○ | | | | ○ | | | ○ | 容器包装プラスチックとして回収。 |
| 50 | 瑞穂町 | | ○ | | 週1回 | ○ | | | | | | | | | ○ | | | ○ | | | ○ | 発泡スチロールトレイを含む |
| 51 | 日の出町 | | | | | | | | | | | | | | | | | | | | | |
| 52 | 檜原村 | | | | | | | | | | | | | | | | | | | | | |
| 53 | 奥多摩町 | | | | | | | | | | | | | | | | | | | | | |
| 多摩地域 計 | | 1 | 22 | 0 | － | 20 | 6 | 19,000 | 1 | 0 | 5 | 0 | － | 15 | 8 | 0 | 1 | 16 | 0 | 0 | 6 | |
| 54 | 大島町 | | | | | | | | | | | | | | | | | | | | | |
| 55 | 利島村 | | ○ | | 週1回 | | ○ | 33 | ○ | | | | | ○ | | | | ○ | ○ | | | |
| 56 | 新島村 | | | | | | | | | | | | | | | | | | | | | |
| 57 | 神津島村 | | | | | | | | | | | | | | | | | | | | | |
| 58 | 三宅村 | | | | | | | | | | | | | | | | | | | | | |
| 59 | 御蔵島村 | | | | | | | | | | | | | | | | | | | | | |
| 60 | 八丈町 | | | | | | | | | | | | | | | | | | | | | |
| 61 | 青ヶ島村 | | | | | | | | | | | | | | | | | | | | | |
| 62 | 小笠原村 | | | | | | | | | | | | | | | | | | | | | |
| 島嶼地域 計 | | 0 | 1 | 0 | － | 0 | 1 | 33 | 1 | 0 | 0 | 0 | － | 1 | 0 | 0 | 0 | 1 | 1 | 0 | 0 | |
| 都 合計 | | 2 | 38 | 0 | － | 22 | 22 | 315,308 | 2 | 3 | 13 | 2 | － | 18 | 17 | 0 | 7 | 28 | 1 | 0 | 13 | |

## 3(10) 〔分別回収〕その他

| No. | 区市町村名 | 収集形態 | | | 平均収集回数 | 収集方式 | | | | | | | | 排出形態 | | | | | | | | |
|---|---|---|---|---|---|---|---|---|---|---|---|---|---|---|---|---|---|---|---|---|---|---|
| | | ■直営 | ■委託 | ■その他 | | ■各戸収集方式 | ■ステーション方式 | ステーション数 | ダストボックス設置 | 回収容器設置 | 設置物なし | その他設置 | | ■袋（指定有） | ■袋（指定無） | ■容器（指定有） | ■容器（指定無） | ■洗浄して排出 | ■圧縮して排出 | ■指定なし | ■その他 | |
| 1 | 千代田区 | | | | | | | | | | | | | | | | | | | | | |
| 2 | 中央区 | | | | | | | | | | | | | | | | | | | | | |
| 3 | 港区 | | | | | | | | | | | | | | | | | | | | | |
| 4 | 新宿区 | | ○ | | 週1回 | | ○ | 24,835 | | ○ | ○ | | | | | | | | | | ○ | 中身の見える袋または専用コンテナにて排出。乾電池・カセットボンベ・スプレー缶 |
| 5 | 文京区 | | | | | | | | | | | | | | | | | | | | | |
| 6 | 台東区 | | | | | | | | | | | | | | | | | | | | | |
| 7 | 墨田区 | | | | | | | | | | | | | | | | | | | | | |
| 8 | 江東区 | | ○ | | 月2～3回 | | ○ | 12,795 | | | | ○ | 看板 | | | | | | | | | 購入時の箱に入れるか厚手の紙に包んで出す。最後まで使い切る。穴あけ不要 |
| 9 | 品川区 | | ○ | | 週1回 月2回 | | ○ | 10,031 | | | | | | | ○ | | ○ | | | | ○ | 蛍光管と水銀体温計等は購入時のケースに入れるか新聞紙で包んで排出。小型家電は専用回収箱に投入。 |
| 10 | 目黒区 | | | | | | | | | | | | | | | | | | | | | |
| 11 | 大田区 | | | | | | | | | | | | | | | | | | | | | |
| 12 | 世田谷区 | | | | | | | | | | | | | | | | | | | | | |
| 13 | 渋谷区 | | ○ | | 週1回 | | ○ | 21,100 | | | ○ | | | ○ | | | | | | | ○ | スプレー缶・カセットボンベは中身を使い切る<br>蛍光管類は購入時の箱(ケース)に入れるか紙などに包んで割れないようにする |
| 14 | 中野区 | | | | | | | | | | | | | | | | | | | | | |
| 15 | 杉並区 | | | | | | | | | | | | | | | | | | | | | |
| 16 | 豊島区 | | | | | | | | | | | | | | | | | | | | | |
| 17 | 北区 | | | | | | | | | | | | | | | | | | | | | |
| 18 | 荒川区 | | | | | | | | | | | | | | | | | | | | | |
| 19 | 板橋区 | | | | | | | | | | | | | | | | | | | | | |
| 20 | 練馬区 | | | | | | | | | | | | | | | | | | | | | |
| 21 | 足立区 | | | | | | | | | | | | | | | | | | | | | |
| 22 | 葛飾区 | | | | | | | | | | | | | | | | | | | | | |
| 23 | 江戸川区 | | | | | | | | | | | | | | | | | | | | | |
| 区部地域 計 | | 0 | 4 | 0 | － | 0 | 4 | 68,761 | 0 | 1 | 2 | 1 | － | 1 | 1 | 0 | 1 | 0 | 0 | 0 | 3 | |
| 24 | 八王子市 | | | | | | | | | | | | | | | | | | | | | |
| 25 | 立川市 | | ○ | | 週1回 | ○ | | | | | | | | | | | | | | | ○ | せん定枝。ひもで束ねる。 |
| 26 | 武蔵野市 | | ○ | | 随時 | ○ | | | | | | | | | ○ | | | | | | ○ | 草葉は袋、枝木は束ねる |
| 27 | 三鷹市 | | | | | | | | | | | | | | | | | | | | | |
| 28 | 青梅市 | | ○ | | 月2回 | ○ | ○ | 16 | | | ○ | | | | | | ○ | | | | ○ | 陶磁器 |
| 29 | 府中市 | | ○ | | 月1回 | ○ | | | | | | | | | ○ | | ○ | | | | ○ | ライター、スプレー缶、充電式電池を危険ごみとして収集 |
| 30 | 昭島市 | | | | | | | | | | | | | | | | | | | | | |
| 31 | 調布市 | | ○ | | 週1回 | ○ | | | | | | | | | ○ | | | | | | | |
| 32 | 町田市 | ○ | | | 月2回 | | ○ | 9,702 | | | ○ | | | | | | | | | | ○ | 枝の長さは60cm以内で、直径30cm以内に紐で束ねる |
| 33 | 小金井市 | ○ | ○ | | 週1回 月2回 | ○ | | | | | | | | | ○ | ○ | ○ | | | | ○ | スプレー缶、乾燥生ごみ、剪定枝 |
| 34 | 小平市 | | | | | | | | | | | | | | | | | | | | | |
| 35 | 日野市 | | ○ | | 週4週に1回 | ○ | | | | | | | | | ○ | | | | | | | 45ℓ袋に入るもの。入らないものは粗大ごみ。 |
| 36 | 東村山市 | | | | | | | | | | | | | | | | | | | | | |
| 37 | 国分寺市 | | ○ | | 随時 | ○ | | | | | | | | | ○ | | | | | | ○ | せん定枝→紐で縛るか袋に入れる。 |
| 38 | 国立市 | | ○ | | 週1回 月2回 | ○ | ○ | 9,176 | | | ○ | | | | ○ | | | | | | ○ | 枝はひもで縛って排出、葉・草は袋に入れて排出 |
| 39 | 福生市 | | ○ | | 4週に1回 | ○ | | | | | | | | | ○ | | | | | | | 小型家電 |
| 40 | 狛江市 | | ○ | | 週2回 | ○ | | | | | | | | | ○ | | | | | | ○ | 剪定枝：電話予約制、透明な袋又はひもで縛る |
| 41 | 東大和市 | | | | | | | | | | | | | | | | | | | | | |
| 42 | 清瀬市 | ○ | | | 週1回 | | ○ | | | | | ○ | | | | | | | | | | 剪定枝（束ねる）排出場所はペットボトル収集容器の横 |
| 43 | 東久留米市 | ○ | | | 週2回 | ○ | | | | | | | | | | | | | | | ○ | 剪定枝（袋に入れるか束ねる） |
| 44 | 武蔵村山市 | | ○ | | 週1回 | | ○ | 3,678 | | | ○ | | | | ○ | | | | | | | |
| 45 | 多摩市 | | ○ | | 月2回 | ○ | ○ | 2,541 | | ○ | | | | | | | | | | | ○ | ダンボール。紐で結んで排出。 |
| 46 | 稲城市 | | ○ | | 月1回 | ○ | | | | | | | | | ○ | | | | | | | |
| 47 | 羽村市 | | ○ | | 月1回 | ○ | | | | | | | | | ○ | | ○ | | | | | 硬質プラスチック |
| 48 | あきる野市 | | | | | | | | | | | | | | | | | | | | | |
| 49 | 西東京市 | ○ | ○ | | 週2回 月1回 | ○ | | | | | | | | | ○ | | ○ | ○ | | | ○ | 小型家電、金属類、廃食用油、剪定枝 |
| 50 | 瑞穂町 | | | | | | | | | | | | | | | | | | | | | |
| 51 | 日の出町 | | ○ | | 月1回 | | | | | | | | | | | | ○ | | | | | |
| 52 | 檜原村 | | | | | | | | | | | | | | | | | | | | | |
| 53 | 奥多摩町 | | | | | | | | | | | | | | | | | | | | | |
| 多摩地域 計 | | 5 | 17 | 0 | － | 16 | 6 | 25,113 | 0 | 1 | 4 | 1 | － | 0 | 13 | 1 | 6 | 1 | 0 | 0 | 12 | |
| 54 | 大島町 | | | | | | | | | | | | | | | | | | | | | |
| 55 | 利島村 | | | | | | | | | | | | | | | | | | | | | |
| 56 | 新島村 | | | | | | | | | | | | | | | | | | | | | |
| 57 | 神津島村 | | | | | | | | | | | | | | | | | | | | | |
| 58 | 三宅村 | | | | | | | | | | | | | | | | | | | | | |
| 59 | 御蔵島村 | | | | | | | | | | | | | | | | | | | | | |
| 60 | 八丈町 | | | | | | | | | | | | | | | | | | | | | |
| 61 | 青ヶ島村 | | | | | | | | | | | | | | | | | | | | | |
| 62 | 小笠原村 | | ○ | | 週1回 | | ○ | 138 | | | | | | | | | | | | | | |
| 島嶼地域 計 | | 0 | 1 | 0 | － | 0 | 1 | 159 | 0 | 0 | 0 | 0 | － | 0 | 0 | 0 | 0 | 0 | 0 | 0 | 0 | |
| 都 合計 | | 5 | 22 | 0 | － | 16 | 11 | 94,033 | 0 | 2 | 6 | 2 | － | 1 | 14 | 1 | 7 | 1 | 0 | 0 | 15 | |

## ■4　収集状況(資源ごみ収集・拠点回収)

### (1)〔拠点回収〕紙類(紙パック)

| No. | 区市町村名 | 収集形態 | | | 平均収集回数 | 拠点箇所 | | 排出形態 | | | | | | | | |
|---|---|---|---|---|---|---|---|---|---|---|---|---|---|---|---|---|
| | | ■直営 | ■委託 | ■その他 | | ■公共施設 | ■民間施設 | ■袋(指定有) | ■袋(指定無) | ■容器(指定有) | ■容器(指定無) | ■洗浄して排出 | ■圧縮して排出 | ■指定なし | ■その他 | |
| 1 | 千代田区 | | ○ | | 週1回 | 8 | | | | | | ○ | | | | 切り開いて、紐で縛る |
| 2 | 中央区 | | ○ | | 週1回 随時 | 18,36 | | | | | | ○ | | | ○ | 切り開いて乾かす |
| 3 | 港区 | | ○ | | 週1回 | | | | | | | ○ | | | | 切り開いてひもで縛って排出 |
| 4 | 新宿区 | | ○ | | 週1回 | 26 | | | | | | ○ | | | | 切り開いて乾かす |
| 5 | 文京区 | | ○ | | 随時 | 32 | 1 | | | | | ○ | | | ○ | 中をすすぎ、切り開いて、乾かす |
| 6 | 台東区 | | ○ | | 月2回 | 26 | | | | | | ○ | | | | 切り開いて乾かす。 |
| 7 | 墨田区 | | | | | | | | | | | | | | | |
| 8 | 江東区 | | | | | | | | | | | | | | | |
| 9 | 品川区 | | | | | | | | | | | | | | | |
| 10 | 目黒区 | | ○ | | 月1回 | 33 | 7 | | | | | ○ | | | | |
| 11 | 大田区 | | | | | | | | | | | | | | | |
| 12 | 世田谷区 | | ○ | | 週1回 | 45 | | | | | | ○ | | | | 切って開いて乾かして排出 |
| 13 | 渋谷区 | | ○ | | 月2回 | 39 | | | | | | ○ | | | ○ | 切り開いて乾かす |
| 14 | 中野区 | | ○ | | 随時 | 1 | | | | | | ○ | | | | |
| 15 | 杉並区 | | | | | | | | | | | | | | | |
| 16 | 豊島区 | | | | | | | | | | | | | | | |
| 17 | 北区 | | ○ | | 週1回 | 36 | 12 | | | | | ○ | | | ○ | 切り開いて乾かす<br>区の用意した容器に排出 |
| 18 | 荒川区 | | | | | | | | | | | | | | | |
| 19 | 板橋区 | | ○ | | 週1回 | 187 | 53 | | | | | ○ | | | | |
| 20 | 練馬区 | | | | | | | | | | | | | | | |
| 21 | 足立区 | | | | | | | | | | | | | | | |
| 22 | 葛飾区 | | ○ | | 週1回 | 18 | 12 | | ○ | | ○ | ○ | | | ○ | 切り開いて乾かし、区の用意したリサイクルボックスに排出 |
| 23 | 江戸川区 | | | | | | | | | | | | | | | |
| 区部地域　計 | | 0 | 13 | 0 | － | 505 | 85 | 0 | 1 | 0 | 1 | 13 | 0 | 0 | 5 | |
| 24 | 八王子市 | ○ | ○ | | 週1回 | 10 | | | | | | ○ | | | ○ | ひもで縛る |
| 25 | 立川市 | | | | | | | | | | | | | | | |
| 26 | 武蔵野市 | | ○ | | 週2回 | 21 | | | | | | ○ | | | | |
| 27 | 三鷹市 | | | ○ | 随時 | 14 | | | | | | ○ | | | ○ | 切って開いて排出する。 |
| 28 | 青梅市 | | | | | | | | | | | | | | | |
| 29 | 府中市 | | | | | | | | | | | | | | | |
| 30 | 昭島市 | | | | | | | | | | | | | | | |
| 31 | 調布市 | | ○ | | 随時 | 23 | 12 | | | | | ○ | | | | |
| 32 | 町田市 | | ○ | | 週2回 | 14 | 44 | | | | | ○ | | | ○ | 切り開く |
| 33 | 小金井市 | | ○ | | 週1回 | 10 | | | | | | ○ | | | | 切り開いて排出 |
| 34 | 小平市 | | ○ | | 週1～3回 | 39 | 13 | | | | | | | | | |
| 35 | 日野市 | | | | | | | | | | | | | | | |
| 36 | 東村山市 | | ○ | | 月2回 | 11 | | | | | | ○ | | | | |
| 37 | 国分寺市 | | | | | | | | | | | | | | | |
| 38 | 国立市 | | | | | | | | | | | | | | | |
| 39 | 福生市 | | | | | | | | | | | | | | | |
| 40 | 狛江市 | | | ○ | 週2回 | 18 | | | | | | ○ | | | ○ | 洗浄して切り開いてひもで縛る |
| 41 | 東大和市 | | ○ | | 週1～3回 | 23 | | | | | | ○ | | | | |
| 42 | 清瀬市 | ○ | | | 週1回 | 20 | 2 | | | | | ○ | | | | |
| 43 | 東久留米市 | | | ○ | 随時 | 10 | 6 | | | | | ○ | | | ○ | 洗浄し、切り開いて、乾かして出す |
| 44 | 武蔵村山市 | | ○ | | 月2回 | 3 | 6 | | | | | ○ | | | | |
| 45 | 多摩市 | | | | | | | | | | | | | | | |
| 46 | 稲城市 | ○ | | | 随時 | 7 | | | | | | ○ | | | ○ | 内側に銀紙がついているものは可燃ごみで排出 |
| 47 | 羽村市 | | ○ | | 週3回 | 12 | 37 | | | | | ○ | | | | 洗って、切り開いて、拠点回収ボックスへ入れる |
| 48 | あきる野市 | | | | | | | | | | | | | | | |
| 49 | 西東京市 | | | | | | | | | | | | | | | |
| 50 | 瑞穂町 | | | | | | | | | | | | | | | |
| 51 | 日の出町 | | | | | | | | | | | | | | | |
| 52 | 檜原村 | | | | | | | | | | | | | | | |
| 53 | 奥多摩町 | | | | | | | | | | | | | | | |
| 多摩地域　計 | | 3 | 10 | 3 | － | 235 | 120 | 0 | 0 | 0 | 0 | 14 | 0 | 0 | 6 | |
| 54 | 大島町 | | | | | | | | | | | | | | | |
| 55 | 利島村 | | | | | | | | | | | | | | | |
| 56 | 新島村 | | | | | | | | | | | | | | | |
| 57 | 神津島村 | | | ○ | 随時 | 1 | | | | | | ○ | | | | |
| 58 | 三宅村 | | | | | | | | | | | | | | | |
| 59 | 御蔵島村 | | | | | | | | | | | | | | | |
| 60 | 八丈町 | | | | | | | | | | | | | | | |
| 61 | 青ヶ島村 | | ○ | | 随時 | 1 | | | | | | ○ | | | | |
| 62 | 小笠原村 | | | | | | | | | | | | | | | |
| 島嶼地域　計 | | 0 | 1 | 1 | － | 2 | 0 | 0 | 0 | 0 | 0 | 2 | 0 | 0 | 0 | |
| 都　合計 | | 3 | 24 | 4 | － | 742 | 205 | 0 | 1 | 0 | 1 | 29 | 0 | 0 | 11 | |

## 4(2)〔拠点回収〕紙類（その他）

| No. | 区市町村名 | 収集形態 | | | 平均収集回数 | 拠点箇所 | | 排出形態 | | | | | | | | |
|---|---|---|---|---|---|---|---|---|---|---|---|---|---|---|---|---|
| | | ■直営 | ■委託 | ■その他 | | ■公共施設 | ■民間施設 | ■袋（指定有） | ■袋（指定無） | ■容器（指定有） | ■容器（指定無） | ■洗浄して排出 | ■圧縮して排出 | ■指定なし | ■その他 | |
| 1 | 千代田区 | | ○ | | 週1回 | 5 | | | | | | | | | ○ | 品目毎に紐で縛る |
| 2 | 中央区 | | | | | | | | | | | | | | | |
| 3 | 港区 | | | | | | | | | | | | | | | |
| 4 | 新宿区 | | | | | | | | | | | | | | | |
| 5 | 文京区 | | | | | | | | | | | | | | | |
| 6 | 台東区 | | | | | | | | | | | | | | | |
| 7 | 墨田区 | | | | | | | | | | | | | | | |
| 8 | 江東区 | | | | | | | | | | | | | | | |
| 9 | 品川区 | | | | | | | | | | | | | | | |
| 10 | 目黒区 | | | | | | | | | | | | | | | |
| 11 | 大田区 | | | | | | | | | | | | | | | |
| 12 | 世田谷区 | | ○ | | 月2回 | 27 | | | | | | | | | | 新聞ひもで十字にしばる。 |
| 13 | 渋谷区 | | | | | | | | | | | | | | | |
| 14 | 中野区 | | | | | | | | | | | | | | | |
| 15 | 杉並区 | | | | | | | | | | | | | | | |
| 16 | 豊島区 | | | | | | | | | | | | | | | |
| 17 | 北区 | | | | | | | | | | | | | | | |
| 18 | 荒川区 | | | | | | | | | | | | | | | |
| 19 | 板橋区 | | | | | | | | | | | | | | | |
| 20 | 練馬区 | | | | | | | | | | | | | | | |
| 21 | 足立区 | | | | | | | | | | | | | | | |
| 22 | 葛飾区 | | | | | | | | ○ | | ○ | | | | | |
| 23 | 江戸川区 | | | | | | | | | | | | | | | |
| 区部地域　計 | | 0 | 2 | 0 | － | 32 | 0 | 0 | 1 | 0 | 1 | 0 | 0 | 0 | 1 | |
| 24 | 八王子市 | ○ | ○ | | 週1回 | 10 | | | | | | | | | ○ | ひもで縛る。はがき類については、1月から2月までの一か月間専用の回収ボックスを市内郵便局及び市役所本庁に設置して回収 |
| 25 | 立川市 | | | | | | | | | | | | | | | |
| 26 | 武蔵野市 | | | | | | | | | | | | | | | |
| 27 | 三鷹市 | | | | | | | | | | | | | | | |
| 28 | 青梅市 | | | | | | | | | | | | | | | |
| 29 | 府中市 | ○ | | | 随時 | 13 | | | | | | | | | ○ | はがきを専用の回収ボックスへ投入 |
| 30 | 昭島市 | ○ | | | 随時 | 7 | | | | | | | | | ○ | 使用済はがき等回収ボックス2cm×15cmに入るもの |
| 31 | 調布市 | | | | | | | | | | | | | | | |
| 32 | 町田市 | | | | | | | | | | | | | | | |
| 33 | 小金井市 | | ○ | | 週1回 | 12 | | | | | | | | ○ | ○ | 難再生古紙 |
| 34 | 小平市 | | | | | | | | | | | | | | | |
| 35 | 日野市 | | | | | | | | | | | | | | | |
| 36 | 東村山市 | | | | | | | | | | | | | | | |
| 37 | 国分寺市 | | | | | | | | | | | | | | | |
| 38 | 国立市 | | | | | | | | | | | | | | | |
| 39 | 福生市 | | | | | | | | | | | | | | | |
| 40 | 狛江市 | | | ○ | 週2回 | 26 | 2 | | | | | | | | ○ | ひもで縛る又は紙袋にいれる |
| 41 | 東大和市 | | | | | | | | | | | | | | | |
| 42 | 清瀬市 | | | | | | | | | | | | | | | |
| 43 | 東久留米市 | | | | | | | | | | | | | | | |
| 44 | 武蔵村山市 | | | | | | | | | | | | | | | |
| 45 | 多摩市 | | | | | | | | | | | | | | | |
| 46 | 稲城市 | | | | | | | | | | | | | | | |
| 47 | 羽村市 | | | | | | | | | | | | | | | |
| 48 | あきる野市 | | | | | | | | | | | | | | | |
| 49 | 西東京市 | | | | | | | | | | | | | | | |
| 50 | 瑞穂町 | | | | | | | | | | | | | | | |
| 51 | 日の出町 | | | | | | | | | | | | | | | |
| 52 | 檜原村 | | | | | | | | | | | | | | | |
| 53 | 奥多摩町 | | | | | | | | | | | | | | | |
| 多摩地域　計 | | 3 | 2 | 1 | － | 68 | 2 | 0 | 0 | 0 | 0 | 0 | 0 | 1 | 5 | |
| 54 | 大島町 | | | | | | | | | | | | | | | |
| 55 | 利島村 | | | | | | | | | | | | | | | |
| 56 | 新島村 | | | | | | | | | | | | | | | |
| 57 | 神津島村 | | | | | | | | | | | | | | | |
| 58 | 三宅村 | | | | | | | | | | | | | | | |
| 59 | 御蔵島村 | | | | | | | | | | | | | | | |
| 60 | 八丈町 | | | | | | | | | | | | | | | |
| 61 | 青ヶ島村 | | ○ | | 随時 | 1 | | | | | | | | | ○ | 紐でまとめて排出 |
| 62 | 小笠原村 | | | ○ | | 3 | | | | | | | ○ | | ○ | フレコンバッグに詰め込み作業をする |
| 島嶼地域　計 | | 0 | 1 | 1 | － | 4 | 0 | 0 | 0 | 0 | 0 | 0 | 1 | 0 | 2 | |
| 都　合計 | | 3 | 5 | 2 | － | 104 | 2 | 0 | 1 | 0 | 1 | 0 | 1 | 1 | 8 | |

## 4(3)〔拠点回収〕繊維類

| No. | 区市町村名 | 収集形態 | | | 平均収集回数 | 拠点箇所 | | 排出形態 | | | | | | | | |
|---|---|---|---|---|---|---|---|---|---|---|---|---|---|---|---|---|
| | | ■直営 | ■委託 | ■その他 | | ■公共施設 | ■民間施設 | ■袋（指定有） | ■袋（指定無） | ■容器（指定有） | ■容器（指定無） | ■洗浄して排出 | ■圧縮して排出 | ■指定なし | ■その他 | |
| 1 | 千代田区 | | ○ | | 月1回 | 9 | | | | | | ○ | | | | |
| 2 | 中央区 | | ○ | | 週1回 随時 | 19,2 | | | | | | | | | ○ | 洗ってボタンはつけたまま |
| 3 | 港区 | ○ | ○ | | 随時 | 9 | | | | | | ○ | | | | 再利用可能なもの |
| 4 | 新宿区 | | | | | | | | | | | | | | | |
| 5 | 文京区 | | ○ | | 随時 | 14 | | | ○ | | | ○ | | | ○ | ビニール袋に入れて排出 |
| 6 | 台東区 | | ○ | | 月2回 | 15 | | | | | | | | ○ | | 乾いているものに限る。 |
| 7 | 墨田区 | | | | | | | | | | | | | | | |
| 8 | 江東区 | | ○ | | 月1回 随時 | 20,1 | | | ○ | | | ○ | | | | |
| 9 | 品川区 | | | | | | | | | | | | | | | |
| 10 | 目黒区 | | | | | | | | | | | | | | | |
| 11 | 大田区 | | ○ | | 月1回 | 4 | | | ○ | | | | | | | |
| 12 | 世田谷区 | | | | | | | | | | | | | | | |
| 13 | 渋谷区 | | ○ | | 随時 | 11 | | | ○ | | | ○ | | | | |
| 14 | 中野区 | | ○ | | 随時 | 1 | | | | | | ○ | | | | |
| 15 | 杉並区 | | | | | | | | | | | | | | | |
| 16 | 豊島区 | | | | | | | | | | | | | | | |
| 17 | 北区 | | ○ | | 週2回 | 9 | | | ○ | | | | | | ○ | 洗濯後、ポリ袋に入れて排出<br>指定管理者が回収 |
| 18 | 荒川区 | | | | | | | | | | | | | | | |
| 19 | 板橋区 | ○ | | | 週2回 | 11 | | | ○ | | | | | | | |
| 20 | 練馬区 | | ○ | | 週1回 | 28 | | | ○ | | | | | | | |
| 21 | 足立区 | | | | | | | | | | | | | | | |
| 22 | 葛飾区 | | ○ | | 週1～2回 | 16 | 4 | | ○ | | ○ | ○ | | | | |
| 23 | 江戸川区 | | ○ | | 月6回 随時 | 22 | | ○ | | | | ○ | | | ○ | 袋は透明又は半透明 |
| 区部地域　計 | | 2 | 13 | 0 | － | 170 | 4 | 1 | 8 | 0 | 1 | 8 | 0 | 1 | 4 | |
| 24 | 八王子市 | | | | | | | | | | | | | | | |
| 25 | 立川市 | | | | | | | | | | | | | | | |
| 26 | 武蔵野市 | | | | | | | | | | | | | | | |
| 27 | 三鷹市 | | | | | | | | | | | | | | | |
| 28 | 青梅市 | | | | | | | | | | | | | | | |
| 29 | 府中市 | | | | | | | | | | | | | | | |
| 30 | 昭島市 | ○ | | | 週3回 | 7 | | | | | | | | | ○ | 洗濯済の衣類・毛布・タオルなどを透明または半透明の袋 |
| 31 | 調布市 | | | | | | | | | | | | | | | |
| 32 | 町田市 | | | | | | | | | | | | | | | |
| 33 | 小金井市 | | | | | | | | | | | | | | | 該当無し |
| 34 | 小平市 | | | | | | | | | | | | | | | |
| 35 | 日野市 | | | | | | | | | | | | | | | |
| 36 | 東村山市 | | | | | | | | | | | | | | | |
| 37 | 国分寺市 | | | | | | | | | | | | | | | |
| 38 | 国立市 | | | | | | | | | | | | | | | |
| 39 | 福生市 | | | | | | | | | | | | | | | |
| 40 | 狛江市 | | | ○ | 週2回 | 12 | | | | | | | | | ○ | ひもで縛る又は透明なポリ袋にいれる |
| 41 | 東大和市 | | | | | | | | | | | | | | | |
| 42 | 清瀬市 | | | | | | | | | | | | | | | |
| 43 | 東久留米市 | | | | | | | | | | | | | | | |
| 44 | 武蔵村山市 | | | | | | | | | | | | | | | |
| 45 | 多摩市 | | | | | | | | | | | | | | | |
| 46 | 稲城市 | | | | | | | | | | | | | | | |
| 47 | 羽村市 | | | | | | | | | | | | | | | |
| 48 | あきる野市 | | | | | | | | | | | | | | | |
| 49 | 西東京市 | | | | | | | | | | | | | | | |
| 50 | 瑞穂町 | | | | | | | | | | | | | | | |
| 51 | 日の出町 | | | | | | | | | | | | | | | |
| 52 | 檜原村 | | | | | | | | | | | | | | | |
| 53 | 奥多摩町 | | | | | | | | | | | | | | | |
| 多摩地域　計 | | 1 | 0 | 1 | － | 19 | 0 | 0 | 0 | 0 | 0 | 0 | 0 | 0 | 2 | |
| 54 | 大島町 | | | | | | | | | | | | | | | |
| 55 | 利島村 | | | | | | | | | | | | | | | |
| 56 | 新島村 | | | | | | | | | | | | | | | |
| 57 | 神津島村 | | | | | | | | | | | | | | | |
| 58 | 三宅村 | | | | | | | | | | | | | | | |
| 59 | 御蔵島村 | | | | | | | | | | | | | | | |
| 60 | 八丈町 | | | | | | | | | | | | | | | |
| 61 | 青ヶ島村 | | | | | | | | | | | | | | | |
| 62 | 小笠原村 | | | | | | | | | | | | | | | |
| 島嶼地域　計 | | 0 | 0 | 0 | － | 0 | 0 | 0 | 0 | 0 | 0 | 0 | 0 | 0 | 0 | |
| 都　合計 | | 3 | 13 | 1 | － | 189 | 4 | 1 | 8 | 0 | 1 | 8 | 0 | 1 | 6 | |

## 4(4)〔拠点回収〕金属類（鉄・スチール缶）

| No. | 区市町村名 | 収集形態 | | | 平均収集回数 | 拠点箇所 | | 排出形態 | | | | | | | | |
|---|---|---|---|---|---|---|---|---|---|---|---|---|---|---|---|---|
| | | ■直営 | ■委託 | ■その他 | | ■公共施設 | ■民間施設 | ■袋（指定有） | ■袋（指定無） | ■容器（指定有） | ■容器（指定無） | ■洗浄して排出 | ■圧縮して排出 | ■指定なし | ■その他 | |
| 1 | 千代田区 | | ○ | | 週1回 | 5 | | | | | | ○ | | | | |
| 2 | 中央区 | | | | | | | | | | | | | | | |
| 3 | 港区 | | | | | | | | | | | | | | | |
| 4 | 新宿区 | | | | | | | | | | | | | | | |
| 5 | 文京区 | | | | | | | | | | | | | | | |
| 6 | 台東区 | | | | | | | | | | | | | | | |
| 7 | 墨田区 | | | | | | | | | | | | | | | |
| 8 | 江東区 | | | | | | | | | | | | | | | |
| 9 | 品川区 | | | | | | | | | | | | | | | |
| 10 | 目黒区 | | | | | | | | | | | | | | | |
| 11 | 大田区 | | | | | | | | | | | | | | | |
| 12 | 世田谷区 | | | | | | | | | | | | | | | |
| 13 | 渋谷区 | | | | | | | | | | | | | | | |
| 14 | 中野区 | | | | | | | | | | | | | | | |
| 15 | 杉並区 | | | | | | | | | | | | | | | |
| 16 | 豊島区 | | | | | | | | | | | | | | | |
| 17 | 北区 | | | | | | | | | | | | | | | |
| 18 | 荒川区 | | | | | | | | | | | | | | | |
| 19 | 板橋区 | | | | | | | | | | | | | | | |
| 20 | 練馬区 | | | | | | | | | | | | | | | |
| 21 | 足立区 | | | | | | | | | | | | | | | |
| 22 | 葛飾区 | | | | | | | | | | | | | | | |
| 23 | 江戸川区 | | | | | | | | | | | | | | | |
| 区部地域　計 | | 0 | 1 | 0 | － | 5 | 0 | 0 | 0 | 0 | 0 | 1 | 0 | 0 | 0 | |
| 24 | 八王子市 | | | | | | | | | | | | | | | |
| 25 | 立川市 | | | | | | | | | | | | | | | |
| 26 | 武蔵野市 | | | | | | | | | | | | | | | |
| 27 | 三鷹市 | | | | | | | | | | | | | | | |
| 28 | 青梅市 | | | | | | | | | | | | | | | |
| 29 | 府中市 | | | | | | | | | | | | | | | |
| 30 | 昭島市 | | | | | | | | | | | | | | | |
| 31 | 調布市 | | | | | | | | | | | | | | | |
| 32 | 町田市 | | | | | | | | | | | | | | | |
| 33 | 小金井市 | | | | | | | | | | | | | | | 該当無し |
| 34 | 小平市 | | | | | | | | | | | | | | | |
| 35 | 日野市 | | | | | | | | | | | | | | | |
| 36 | 東村山市 | | | | | | | | | | | | | | | |
| 37 | 国分寺市 | | | | | | | | | | | | | | | |
| 38 | 国立市 | | | | | | | | | | | | | | | |
| 39 | 福生市 | | | | | | | | | | | | | | | |
| 40 | 狛江市 | | | | | | | | | | | | | | | |
| 41 | 東大和市 | | ○ | | 週1～3回 | 16 | | | | | | ○ | | | | |
| 42 | 清瀬市 | | | | | | | | | | | | | | | |
| 43 | 東久留米市 | | | | | | | | | | | | | | | |
| 44 | 武蔵村山市 | | | | | | | | | | | | | | | |
| 45 | 多摩市 | | | | | | | | | | | | | | | |
| 46 | 稲城市 | | | | | | | | | | | | | | | |
| 47 | 羽村市 | | | | | | | | | | | | | | | |
| 48 | あきる野市 | | | | | | | | | | | | | | | |
| 49 | 西東京市 | ○ | | | 随時 | 10 | | | | | | ○ | | | ○ | 缶専用BOXを設置 |
| 50 | 瑞穂町 | | | | | | | | | | | | | | | |
| 51 | 日の出町 | | | | | | | | | | | | | | | |
| 52 | 檜原村 | | | | | | | | | | | | | | | |
| 53 | 奥多摩町 | | | | | | | | | | | | | | | |
| 多摩地域　計 | | 1 | 1 | 0 | － | 26 | 0 | 0 | 0 | 0 | 0 | 2 | 0 | 0 | 1 | |
| 54 | 大島町 | | | | | | | | | | | | | | | |
| 55 | 利島村 | | | | | | | | | | | | | | | |
| 56 | 新島村 | | | | | | | | | | | | | | | |
| 57 | 神津島村 | | | | | | | | | | | | | | | |
| 58 | 三宅村 | | ○ | | 週1回 | 19 | | | | | | ○ | | | | |
| 59 | 御蔵島村 | ○ | | | 随時 | 2 | | | | | | ○ | | | | |
| 60 | 八丈町 | | | | | | | | | | | | | | | |
| 61 | 青ヶ島村 | | ○ | | 随時 | 1 | | | | | | ○ | | | | |
| 62 | 小笠原村 | | | | | | | | | | | | | | | |
| 島嶼地域　計 | | 1 | 2 | 0 | － | 22 | 0 | 0 | 0 | 0 | 0 | 3 | 0 | 0 | 0 | |
| 都　合計 | | 2 | 4 | 0 | － | 53 | 0 | 0 | 0 | 0 | 0 | 6 | 0 | 0 | 1 | |

## 4(5)〔拠点回収〕金属類（非鉄金属・アルミ缶）

| No. | 区市町村名 | 収集形態 | | | 平均収集回数 | 拠点箇所 | | 排出形態 | | | | | | | | |
|---|---|---|---|---|---|---|---|---|---|---|---|---|---|---|---|---|
| | | ■直営 | ■委託 | ■その他 | | ■公共施設 | ■民間施設 | ■袋（指定有） | ■袋（指定無） | ■容器（指定有） | ■容器（指定無） | ■洗浄して排出 | ■圧縮して排出 | ■指定なし | ■その他 | |
| 1 | 千代田区 | | ○ | | 週1回 | 5 | | | | | | ○ | | | | |
| 2 | 中央区 | | | | | | | | | | | | | | | |
| 3 | 港区 | | | | | | | | | | | | | | | |
| 4 | 新宿区 | | | | | | | | | | | | | | | |
| 5 | 文京区 | | | | | | | | | | | | | | | |
| 6 | 台東区 | | | | | | | | | | | | | | | |
| 7 | 墨田区 | | | | | | | | | | | | | | | |
| 8 | 江東区 | | | | | | | | | | | | | | | |
| 9 | 品川区 | | | | | | | | | | | | | | | |
| 10 | 目黒区 | | | | | | | | | | | | | | | |
| 11 | 大田区 | | | | | | | | | | | | | | | |
| 12 | 世田谷区 | | | | | | | | | | | | | | | |
| 13 | 渋谷区 | | | | | | | | | | | | | | | |
| 14 | 中野区 | | | | | | | | | | | | | | | |
| 15 | 杉並区 | | | | | | | | | | | | | | | |
| 16 | 豊島区 | | | | | | | | | | | | | | | |
| 17 | 北区 | | | | | | | | | | | | | | | |
| 18 | 荒川区 | | | | | | | | | | | | | | | |
| 19 | 板橋区 | | | | | | | | | | | | | | | |
| 20 | 練馬区 | | | | | | | | | | | | | | | |
| 21 | 足立区 | | | | | | | | | | | | | | | |
| 22 | 葛飾区 | | | | | | | | | | | | | | | |
| 23 | 江戸川区 | | | | | | | | | | | | | | | |
| 区部地域　計 | | 0 | 1 | 0 | － | 5 | 0 | 0 | 0 | 0 | 0 | 1 | 0 | 0 | 0 | |
| 24 | 八王子市 | | | | | | | | | | | | | | | |
| 25 | 立川市 | | | | | | | | | | | | | | | |
| 26 | 武蔵野市 | | | | | | | | | | | | | | | |
| 27 | 三鷹市 | | | | | | | | | | | | | | | |
| 28 | 青梅市 | | | | | | | | | | | | | | | |
| 29 | 府中市 | | | | | | | | | | | | | | | |
| 30 | 昭島市 | | | | | | | | | | | | | | | |
| 31 | 調布市 | | | | | | | | | | | | | | | |
| 32 | 町田市 | | | | | | | | | | | | | | | |
| 33 | 小金井市 | | | | | | | | | | | | | | | 該当無し |
| 34 | 小平市 | | | | | | | | | | | | | | | |
| 35 | 日野市 | | | | | | | | | | | | | | | |
| 36 | 東村山市 | | | | | | | | | | | | | | | |
| 37 | 国分寺市 | | | | | | | | | | | | | | | |
| 38 | 国立市 | | | | | | | | | | | | | | | |
| 39 | 福生市 | | | | | | | | | | | | | | | |
| 40 | 狛江市 | | | | | | | | | | | | | | | |
| 41 | 東大和市 | | ○ | | 週1～3回 | 16 | | | | | | ○ | | | | |
| 42 | 清瀬市 | | | | | | | | | | | | | | | |
| 43 | 東久留米市 | | | | | | | | | | | | | | | |
| 44 | 武蔵村山市 | | | | | | | | | | | | | | | |
| 45 | 多摩市 | | | | | | | | | | | | | | | |
| 46 | 稲城市 | | | | | | | | | | | | | | | |
| 47 | 羽村市 | | | | | | | | | | | | | | | |
| 48 | あきる野市 | | | | | | | | | | | | | | | |
| 49 | 西東京市 | ○ | | | 随時 | 10 | | | | | | ○ | | | ○ | 缶専用BOXを設置 |
| 50 | 瑞穂町 | | | | | | | | | | | | | | | |
| 51 | 日の出町 | | | | | | | | | | | | | | | |
| 52 | 檜原村 | | | | | | | | | | | | | | | |
| 53 | 奥多摩町 | | | | | | | | | | | | | | | |
| 多摩地域　計 | | 1 | 1 | 0 | － | 26 | 0 | 0 | 0 | 0 | 0 | 2 | 0 | 0 | 1 | |
| 54 | 大島町 | | | | | | | | | | | | | | | |
| 55 | 利島村 | | | | | | | | | | | | | | | |
| 56 | 新島村 | | | | | | | | | | | | | | | |
| 57 | 神津島村 | | | | | | | | | | | | | | | |
| 58 | 三宅村 | | ○ | | 週1回 | 19 | | | | | | ○ | | | | |
| 59 | 御蔵島村 | ○ | | | 随時 | 2 | | | | | | ○ | | | | |
| 60 | 八丈町 | | | | | | | | | | | | | | | |
| 61 | 青ヶ島村 | | ○ | | 随時 | 1 | | | | | | ○ | | | | |
| 62 | 小笠原村 | | | | | | | | | | | | | | | |
| 島嶼地域　計 | | 1 | 2 | 0 | － | 22 | 0 | 0 | 0 | 0 | 0 | 3 | 0 | 0 | 0 | |
| 都　合計 | | 2 | 4 | 0 | － | 53 | 0 | 0 | 0 | 0 | 0 | 6 | 0 | 0 | 1 | |

## 4(6)〔拠点回収〕ガラス類

| No. | 区市町村名 | 収集形態 | | | 平均収集回数 | 拠点箇所 | | 排出形態 | | | | | | | | |
|---|---|---|---|---|---|---|---|---|---|---|---|---|---|---|---|---|
| | | ■直営 | ■委託 | ■その他 | | ■公共施設 | ■民間施設 | ■袋（指定有） | ■袋（指定無） | ■容器（指定有） | ■容器（指定無） | ■洗浄して排出 | ■圧縮して排出 | ■指定なし | ■その他 | |
| 1 | 千代田区 | | ○ | | 週1回 | 5 | | | | | | ○ | | | | |
| 2 | 中央区 | | | | | | | | | | | | | | | |
| 3 | 港区 | | | | | | | | | | | | | | | |
| 4 | 新宿区 | | | | | | | | | | | | | | | |
| 5 | 文京区 | | | | | | | | | | | | | | | |
| 6 | 台東区 | | | | | | | | | | | | | | | |
| 7 | 墨田区 | | | | | | | | | | | | | | | |
| 8 | 江東区 | | | | | | | | | | | | | | | |
| 9 | 品川区 | | | | | | | | | | | | | | | |
| 10 | 目黒区 | | | | | | | | | | | | | | | |
| 11 | 大田区 | | | | | | | | | | | | | | | |
| 12 | 世田谷区 | | | | | | | | | | | | | | | |
| 13 | 渋谷区 | | | | | | | | | | | | | | | |
| 14 | 中野区 | | | | | | | | | | | | | | | |
| 15 | 杉並区 | | | | | | | | | | | | | | | |
| 16 | 豊島区 | | | | | | | | | | | | | | | |
| 17 | 北区 | | | | | | | | | | | | | | | |
| 18 | 荒川区 | | | | | | | | | | | | | | | |
| 19 | 板橋区 | | | | | | | | | | | | | | | |
| 20 | 練馬区 | | | | | | | | | | | | | | | |
| 21 | 足立区 | | | | | | | | | | | | | | | |
| 22 | 葛飾区 | | | | | | | | | | | | | | | |
| 23 | 江戸川区 | | | | | | | | | | | | | | | |
| 区部地域 計 | | 0 | 1 | 0 | － | 5 | 0 | 0 | 0 | 0 | 0 | 1 | 0 | 0 | 0 | |
| 24 | 八王子市 | | | | | | | | | | | | | | | |
| 25 | 立川市 | | | | | | | | | | | | | | | |
| 26 | 武蔵野市 | | | | | | | | | | | | | | | |
| 27 | 三鷹市 | | | | | | | | | | | | | | | |
| 28 | 青梅市 | | | | | | | | | | | | | | | |
| 29 | 府中市 | | | | | | | | | | | | | | | |
| 30 | 昭島市 | | | | | | | | | | | | | | | |
| 31 | 調布市 | | | | | | | | | | | | | | | |
| 32 | 町田市 | | | | | | | | | | | | | | | |
| 33 | 小金井市 | | ○ | | 月3回 | | 12 | | | | | ○ | | | | |
| 34 | 小平市 | | | | | | | | | | | | | | | |
| 35 | 日野市 | | | | | | | | | | | | | | | |
| 36 | 東村山市 | | | | | | | | | | | | | | | |
| 37 | 国分寺市 | | | | | | | | | | | | | | | |
| 38 | 国立市 | | | | | | | | | | | | | | | |
| 39 | 福生市 | | | | | | | | | | | | | | | |
| 40 | 狛江市 | | | | | | | | | | | | | | | |
| 41 | 東大和市 | | | | | | | | | | | | | | | |
| 42 | 清瀬市 | | | | | | | | | | | | | | | |
| 43 | 東久留米市 | | | | | | | | | | | | | | | |
| 44 | 武蔵村山市 | | | | | | | | | | | | | | | |
| 45 | 多摩市 | | | | | | | | | | | | | | | |
| 46 | 稲城市 | | | | | | | | | | | | | | | |
| 47 | 羽村市 | | | | | | | | | | | | | | | |
| 48 | あきる野市 | | | | | | | | | | | | | | | |
| 49 | 西東京市 | | | | | | | | | | | | | | | |
| 50 | 瑞穂町 | | | | | | | | | | | | | | | |
| 51 | 日の出町 | | | | | | | | | | | | | | | |
| 52 | 檜原村 | | | | | | | | | | | | | | | |
| 53 | 奥多摩町 | | | | | | | | | | | | | | | |
| 多摩地域 計 | | 0 | 1 | 0 | － | 0 | 12 | 0 | 0 | 0 | 0 | 1 | 0 | 0 | 0 | |
| 54 | 大島町 | | | | | | | | | | | | | | | |
| 55 | 利島村 | | | | | | | | | | | | | | | |
| 56 | 新島村 | | | | | | | | | | | | | | | |
| 57 | 神津島村 | | | | | | | | | | | | | | | |
| 58 | 三宅村 | | ○ | | 週1回 | 19 | | | | | | ○ | | | | |
| 59 | 御蔵島村 | ○ | | | 随時 | 2 | | | | | | ○ | | | | |
| 60 | 八丈町 | | | | | | | | | | | | | | | |
| 61 | 青ヶ島村 | | ○ | | 随時 | 1 | | | | | | ○ | | | | |
| 62 | 小笠原村 | | | | | | | | | | | | | | | |
| 島嶼地域 計 | | 1 | 2 | 0 | － | 22 | 0 | 0 | 0 | 0 | 0 | 3 | 0 | 0 | 0 | |
| 都 合計 | | 1 | 4 | 0 | － | 27 | 12 | 0 | 0 | 0 | 0 | 5 | 0 | 0 | 0 | |

## 4(7)〔拠点回収〕プラスチック類（PETボトル）

| No. | 区市町村名 | 収集形態 | | | 平均収集回数 | 拠点箇所 | | 排出形態 | | | | | | | | |
|---|---|---|---|---|---|---|---|---|---|---|---|---|---|---|---|---|
| | | ■直営 | ■委託 | ■その他 | | ■公共施設 | ■民間施設 | ■袋（指定有） | ■袋（指定無） | ■容器（指定有） | ■容器（指定無） | ■洗浄して排出 | ■圧縮して排出 | ■指定なし | ■その他 | |
| 1 | 千代田区 | | ○ | | 週1回 | 8 | | | | | | ○ | ○ | | | キャップとラベルを外して出す |
| 2 | 中央区 | | | | | | | | | | | | | | | |
| 3 | 港区 | | | | | | | | | | | | | | | |
| 4 | 新宿区 | | | | | | | | | | | | | | | |
| 5 | 文京区 | | | | | | | | | | | | | | | |
| 6 | 台東区 | | | | | | | | | | | | | | | |
| 7 | 墨田区 | | | | | | | | | | | | | | | |
| 8 | 江東区 | | | | | | | | | | | | | | | |
| 9 | 品川区 | | | | | | | | | | | | | | | |
| 10 | 目黒区 | | | | | | | | | | | | | | | |
| 11 | 大田区 | | | | | | | | | | | | | | | |
| 12 | 世田谷区 | | ○ | | 週2回 | 31 | | | | | | ○ | ○ | | | |
| 13 | 渋谷区 | | | | | | | | | | | | | | | |
| 14 | 中野区 | | ○ | | 週3回 | | 16 | | | | | ○ | | | ○ | キャップとラベルを取って、自動回収機に入れる。 |
| 15 | 杉並区 | | | | | | | | | | | | | | | |
| 16 | 豊島区 | | | | | | | | | | | | | | | |
| 17 | 北区 | | | | | | | | | | | | | | | |
| 18 | 荒川区 | | | | | | | | | | | | | | | |
| 19 | 板橋区 | | | | | | | | | | | | | | | |
| 20 | 練馬区 | | | | | | | | | | | | | | | |
| 21 | 足立区 | | | | | | | | | | | | | | | |
| 22 | 葛飾区 | | ○ | | 週1～3回 | 67 | | | | | | ○ | | | ○ | キャップとラベルを取り、区の用意したリサイクルボックスに排出 |
| 23 | 江戸川区 | | | | | | | | | | | | | | | |
| 区部地域　計 | | 0 | 4 | 0 | － | 106 | 16 | 0 | 0 | 0 | 0 | 4 | 2 | 0 | 2 | |
| 24 | 八王子市 | | | | | | | | | | | | | | | |
| 25 | 立川市 | | | | | | | | | | | | | | | |
| 26 | 武蔵野市 | | | | | | | | | | | | | | | |
| 27 | 三鷹市 | | | ○ | 随時 | 10 | | | | | | ○ | ○ | | | |
| 28 | 青梅市 | | | | | | | | | | | | | | | |
| 29 | 府中市 | | | | | | | | | | | | | | | |
| 30 | 昭島市 | | | | | | | | | | | | | | | |
| 31 | 調布市 | | | | | | | | | | | | | | | |
| 32 | 町田市 | | ○ | | 週2回 | 18 | 46 | | | | | ○ | ○ | | ○ | ラベル、キャップを取る |
| 33 | 小金井市 | | ○ | | 週3回 | 7 | 3 | | | | | ○ | | | | |
| 34 | 小平市 | | | | | | | | | | | | | | | |
| 35 | 日野市 | | | | | | | | | | | | | | | |
| 36 | 東村山市 | | | | | | | | | | | | | | | |
| 37 | 国分寺市 | ○ | | | 週1回 | 41 | | | | | | ○ | | | ○ | キャップとラベルを取る。 |
| 38 | 国立市 | | | | | | | | | | | | | | | |
| 39 | 福生市 | | | | | | | | | | | | | | | |
| 40 | 狛江市 | | | | | | | | | | | | | | | |
| 41 | 東大和市 | | ○ | | 週1～3回 | 7 | | | | | | ○ | | | | |
| 42 | 清瀬市 | | | | | | | | | | | | | | | |
| 43 | 東久留米市 | | | | | | | | | | | | | | | |
| 44 | 武蔵村山市 | | ○ | | 週3回 | 6 | 51 | | | | | ○ | | | | |
| 45 | 多摩市 | | | | | | | | | | | | | | | |
| 46 | 稲城市 | | | | | | | | | | | | | | | |
| 47 | 羽村市 | | ○ | | 週3回 | 25 | 59 | | | | | ○ | ○ | | ○ | キャップとレベルを剥がす |
| 48 | あきる野市 | | | | | | | | | | | | | | | |
| 49 | 西東京市 | | | | | | | | | | | | | | | |
| 50 | 瑞穂町 | | | | | | | | | | | | | | | |
| 51 | 日の出町 | | | | | | | | | | | | | | | |
| 52 | 檜原村 | | | | | | | | | | | | | | | |
| 53 | 奥多摩町 | | | | | | | | | | | | | | | |
| 多摩地域　計 | | 1 | 5 | 1 | － | 114 | 159 | 0 | 0 | 0 | 0 | 7 | 3 | 0 | 3 | |
| 54 | 大島町 | | | | | | | | | | | | | | | |
| 55 | 利島村 | | | | | | | | | | | | | | | |
| 56 | 新島村 | | | | | | | | | | | | | | | |
| 57 | 神津島村 | | | | | | | | | | | | | | | |
| 58 | 三宅村 | | ○ | | 週1回 | 19 | | | | | | ○ | | | | |
| 59 | 御蔵島村 | ○ | | | 随時 | 2 | | | | | | ○ | | | | |
| 60 | 八丈町 | | | | | | | | | | | | | | | |
| 61 | 青ヶ島村 | | ○ | | 随時 | 1 | | | | | | ○ | | | | キャップとラベルは外す |
| 62 | 小笠原村 | | | | | | | | | | | | | | | |
| 島嶼地域　計 | | 1 | 2 | 0 | － | 22 | 0 | 0 | 0 | 0 | 0 | 3 | 0 | 0 | 0 | |
| 都　合計 | | 2 | 11 | 1 | － | 242 | 175 | 0 | 0 | 0 | 0 | 14 | 5 | 0 | 5 | |

## 4(8) 〔拠点回収〕プラスチック類（発泡スチロールトレイ）

| No. | 区市町村名 | 収集形態 | | | 平均収集回数 | 拠点箇所 | | 排出形態 | | | | | | | | |
|---|---|---|---|---|---|---|---|---|---|---|---|---|---|---|---|---|
| | | ■直営 | ■委託 | ■その他 | | ■公共施設 | ■民間施設 | ■袋（指定有） | ■袋（指定無） | ■容器（指定有） | ■容器（指定無） | ■洗浄して排出 | ■圧縮して排出 | ■指定なし | ■その他 | |
| 1 | 千代田区 | | | | | | | | | | | | | | | |
| 2 | 中央区 | | ○ | | 週1回 随時 | 18,36 | | | | | | ○ | | | | |
| 3 | 港区 | | ○ | | 週1回 | 9 | | | | | | ○ | | | | |
| 4 | 新宿区 | | ○ | | 週1回 | 25 | | | | | | ○ | | | | |
| 5 | 文京区 | | ○ | | 随時 | 12 | | | | | | ○ | | | ○ | 乾かす |
| 6 | 台東区 | | | | | | | | | | | | | | | |
| 7 | 墨田区 | | | | | | | | | | | | | | | |
| 8 | 江東区 | | | | | | | | | | | | | | | |
| 9 | 品川区 | | | | | | | | | | | | | | | |
| 10 | 目黒区 | | | | | | | | | | | | | | | |
| 11 | 大田区 | | | | | | | | | | | | | | | |
| 12 | 世田谷区 | | ○ | | 週1回 | 47 | | | | | | ○ | | | | |
| 13 | 渋谷区 | | ○ | | 月2回 | 39 | | | | | | ○ | | | | |
| 14 | 中野区 | | | | | | | | | | | | | | | |
| 15 | 杉並区 | | | | | | | | | | | | | | | |
| 16 | 豊島区 | | | | | | | | | | | | | | | |
| 17 | 北区 | | ○ | | 週1回 | 30 | 1 | | | | | ○ | | | ○ | 区の用意した容器に排出 |
| 18 | 荒川区 | | | | | | | | | | | | | | | |
| 19 | 板橋区 | | ○ | | 週3回 | 82 | 4 | | | | | ○ | | | | |
| 20 | 練馬区 | | | | | | | | | | | | | | | |
| 21 | 足立区 | ○ | | | 週1回 | 2 | | | | | | ○ | | | | |
| 22 | 葛飾区 | | ○ | | 週1回 | 22 | | | | | | ○ | | | ○ | 区の用意したリサイクルボックスに排出 |
| 23 | 江戸川区 | | | | | | | | | | | | | | | |
| 区部地域 計 | | 1 | 9 | 0 | － | 322 | 5 | 0 | 0 | 0 | 0 | 10 | 0 | 0 | 3 | |
| 24 | 八王子市 | | | | | | | | | | | | | | | |
| 25 | 立川市 | | | | | | | | | | | | | | | |
| 26 | 武蔵野市 | | | | | | | | | | | | | | | |
| 27 | 三鷹市 | | | | | | | | | | | | | | | |
| 28 | 青梅市 | | | | | | | | | | | | | | | |
| 29 | 府中市 | | | | | | | | | | | | | | | |
| 30 | 昭島市 | ○ | | | 週1回 | 17 | | | | | | ○ | | | | |
| 31 | 調布市 | | | | | | | | | | | | | | | |
| 32 | 町田市 | | ○ | | 週2回 | 17 | 44 | | | | | ○ | | | ○ | 白色のみ |
| 33 | 小金井市 | | ○ | | 週3回 | 10 | 5 | | | | | ○ | | | | |
| 34 | 小平市 | | ○ | | 週1～3回 | 33 | 8 | | | | | ○ | | | | |
| 35 | 日野市 | | | | | | | | | | | | | | | |
| 36 | 東村山市 | | | | | | | | | | | | | | | |
| 37 | 国分寺市 | | | | | | | | | | | | | | | |
| 38 | 国立市 | | ○ | | 週1回 | 15 | 26 | | | | | ○ | | | | |
| 39 | 福生市 | | | | | | | | | | | | | | | |
| 40 | 狛江市 | | | | | | | | | | | | | | | |
| 41 | 東大和市 | | | | | | | | | | | | | | | |
| 42 | 清瀬市 | | | | | | | | | | | | | | | |
| 43 | 東久留米市 | | | | | | | | | | | | | | | |
| 44 | 武蔵村山市 | | ○ | | 週3回 | 8 | 44 | | | | | ○ | | | | |
| 45 | 多摩市 | | | | | | | | | | | | | | | |
| 46 | 稲城市 | ○ | | | 週3回 | 9 | 7 | | ○ | | | ○ | | | ○ | ・細かく砕いて袋に入れて排出 |
| 47 | 羽村市 | | ○ | | 週3回 | 25 | 52 | | | | | ○ | | | | |
| 48 | あきる野市 | | | | | | | | | | | | | | | |
| 49 | 西東京市 | | | | | | | | | | | | | | | |
| 50 | 瑞穂町 | | | | | | | | | | | | | | | |
| 51 | 日の出町 | | | | | | | | | | | | | | | |
| 52 | 檜原村 | | | | | | | | | | | | | | | |
| 53 | 奥多摩町 | | | | | | | | | | | | | | | |
| 多摩地域 計 | | 2 | 6 | 0 | － | 134 | 186 | 0 | 1 | 0 | 0 | 8 | 0 | 0 | 2 | |
| 54 | 大島町 | | | | | | | | | | | | | | | |
| 55 | 利島村 | | | | | | | | | | | | | | | |
| 56 | 新島村 | | | | | | | | | | | | | | | |
| 57 | 神津島村 | | | | | | | | | | | | | | | |
| 58 | 三宅村 | | | | | | | | | | | | | | | |
| 59 | 御蔵島村 | | | | | | | | | | | | | | | |
| 60 | 八丈町 | | | | | | | | | | | | | | | |
| 61 | 青ヶ島村 | | | | | | | | | | | | | | | |
| 62 | 小笠原村 | | | | | | | | | | | | | | | |
| 島嶼地域 計 | | 0 | 0 | 0 | － | 0 | 0 | 0 | 0 | 0 | 0 | 0 | 0 | 0 | 0 | |
| 都 合計 | | 3 | 15 | 0 | － | 456 | 191 | 0 | 1 | 0 | 0 | 18 | 0 | 0 | 5 | |

## 4(9)〔拠点回収〕プラスチック類（その他）

| No. | 区市町村名 | 収集形態 | | | 平均収集回数 | 拠点箇所 | | 排出形態 | | | | | | | | |
|---|---|---|---|---|---|---|---|---|---|---|---|---|---|---|---|---|
| | | ■直営 | ■委託 | ■その他 | | ■公共施設 | ■民間施設 | ■袋（指定有） | ■袋（指定無） | ■容器（指定有） | ■容器（指定無） | ■洗浄して排出 | ■圧縮して排出 | ■指定なし | ■その他 | |
| 1 | 千代田区 | | | | | | | | | | | | | | | |
| 2 | 中央区 | | | | | | | | | | | | | | | |
| 3 | 港区 | | ○ | | 随時 | 10 | | | | | | ○ | | | | |
| 4 | 新宿区 | | | | | | | | | | | | | | | |
| 5 | 文京区 | | ○ | | 随時 | 12 | 12 | | | | | ○ | | | ○ | プラスチック製ボトル容器、ペットボトルキャップ |
| 6 | 台東区 | | | | | | | | | | | | | | | |
| 7 | 墨田区 | | | | | | | | | | | | | | | |
| 8 | 江東区 | | | | | | | | | | | | | | | |
| 9 | 品川区 | | | | | | | | | | | | | | | |
| 10 | 目黒区 | | | | | | | | | | | | | | | |
| 11 | 大田区 | | | | | | | | | | | | | | | |
| 12 | 世田谷区 | | ○ | | 月2回 | 27 | | | | | | ○ | | | | 食品用透明プラスチック<br>ペットボトルのキャップ（2箇所・週1回回収） |
| 13 | 渋谷区 | | | | | | | | | | | | | | | |
| 14 | 中野区 | | | | | | | | | | | | | | | |
| 15 | 杉並区 | | | | | | | | | | | | | | | |
| 16 | 豊島区 | | | | | | | | | | | | | | | |
| 17 | 北区 | | | | | | | | | | | | | | | |
| 18 | 荒川区 | | | | | | | | | | | | | | | |
| 19 | 板橋区 | | ○ | | 週3回 | 82 | 4 | | | | | ○ | | | | ボトル容器　キャップを取り除くこと |
| 20 | 練馬区 | | | | | | | | | | | | | | | |
| 21 | 足立区 | | | | | | | | | | | | | | | |
| 22 | 葛飾区 | | | | | | | | | | | | | | | |
| 23 | 江戸川区 | | | | | | | | | | | | | | | |
| 区部地域　計 | | 0 | 4 | 0 | － | 131 | 16 | 0 | 0 | 0 | 0 | 4 | 0 | 0 | 1 | |
| 24 | 八王子市 | | | | | | | | | | | | | | | |
| 25 | 立川市 | | | | | | | | | | | | | | | |
| 26 | 武蔵野市 | | | | | | | | | | | | | | | |
| 27 | 三鷹市 | | | | | | | | | | | | | | | |
| 28 | 青梅市 | | | | | | | | | | | | | | | |
| 29 | 府中市 | | | | | | | | | | | | | | | |
| 30 | 昭島市 | | | | | | | | | | | | | | | |
| 31 | 調布市 | | | | | | | | | | | | | | | |
| 32 | 町田市 | | | | | | | | | | | | | | | |
| 33 | 小金井市 | ○ | | | 週2回 | 13 | | | | | | ○ | | | | |
| 34 | 小平市 | | | | | | | | | | | | | | | |
| 35 | 日野市 | | | | | | | | | | | | | | | |
| 36 | 東村山市 | | | | | | | | | | | | | | | |
| 37 | 国分寺市 | | | | | | | | | | | | | | | |
| 38 | 国立市 | | | | | | | | | | | | | | | |
| 39 | 福生市 | | | | | | | | | | | | | | | |
| 40 | 狛江市 | | | | | | | | | | | | | | | |
| 41 | 東大和市 | | | | | | | | | | | | | | | |
| 42 | 清瀬市 | | | | | | | | | | | | | | | |
| 43 | 東久留米市 | | | | | | | | | | | | | | | |
| 44 | 武蔵村山市 | | | | | | | | | | | | | | | |
| 45 | 多摩市 | | | | | | | | | | | | | | | |
| 46 | 稲城市 | | | | | | | | | | | | | | | |
| 47 | 羽村市 | | | | | | | | | | | | | | | |
| 48 | あきる野市 | | | | | | | | | | | | | | | |
| 49 | 西東京市 | | | | | | | | | | | | | | | |
| 50 | 瑞穂町 | | | | | | | | | | | | | | | |
| 51 | 日の出町 | | | | | | | | | | | | | | | |
| 52 | 檜原村 | | | | | | | | | | | | | | | |
| 53 | 奥多摩町 | | | | | | | | | | | | | | | |
| 多摩地域　計 | | 1 | 0 | 0 | － | 13 | 0 | 0 | 0 | 0 | 0 | 1 | 0 | 0 | 0 | |
| 54 | 大島町 | | | | | | | | | | | | | | | |
| 55 | 利島村 | | | | | | | | | | | | | | | |
| 56 | 新島村 | | | | | | | | | | | | | | | |
| 57 | 神津島村 | | | | | | | | | | | | | | | |
| 58 | 三宅村 | | | | | | | | | | | | | | | |
| 59 | 御蔵島村 | | | | | | | | | | | | | | | |
| 60 | 八丈町 | | | | | | | | | | | | | | | |
| 61 | 青ヶ島村 | | | | | | | | | | | | | | | |
| 62 | 小笠原村 | ○ | | ○ | | 3 | | | | | | ○ | | | | |
| 島嶼地域　計 | | 1 | 0 | 1 | － | 3 | 0 | 0 | 0 | 0 | 0 | 1 | 0 | 0 | 0 | |
| 都　合計 | | 2 | 4 | 1 | － | 147 | 16 | 0 | 0 | 0 | 0 | 6 | 0 | 0 | 1 | |

## 4(10) 〔拠点回収〕その他

| No. | 区市町村名 | 収集形態 | | | 平均収集回数 | 拠点箇所 | | 排出形態 | | | | | | | | |
|---|---|---|---|---|---|---|---|---|---|---|---|---|---|---|---|---|
| | | ■直営 | ■委託 | ■その他 | | ■公共施設 | ■民間施設 | ■袋（指定有） | ■袋（指定無） | ■容器（指定有） | ■容器（指定無） | ■洗浄して排出 | ■圧縮して排出 | ■指定なし | ■その他 | |
| 1 | 千代田区 | | ○ | | 月1回 | 18 | | | | | | | | | | |
| 2 | 中央区 | | ○ | ○ | 週1回 随時 | 18,25,26 | | | | | | | | | ○ | 廃食用油は専用回収箱に集める。<br>小型家電は鍵付の回収箱に投入する。 |
| 3 | 港区 | | ○ | | 週1回 | 電池49、家電13 | | | | | | | | ○ | | |
| 4 | 新宿区 | ○ | | | 随時 | 乾39 小電19 | 乾16 | | | | | | | | | 乾電池回収（直営）、小電回収（委託） |
| 5 | 文京区 | | ○ | | 随時 | 13 | 3 | | | | | | | ○ | ○ | 乾電池（筒形の一次電池、コイン型リチウム電池）、蛍光管 |
| 6 | 台東区 | | ○ | | 月1・2回 | 電池39,油22,<br>ビデオテープ類20,<br>蛍光灯2,小型家電6 | 蛍光灯20 | | | | | | | ○ | | 電池：一次電池に限る　油：蓋の閉まる容器に入れて排出<br>ビデオテープ類：回収ボックスにて回収　蛍光灯：割れていないものに限る<br>小型家電：指定9品目に限る |
| 7 | 墨田区 | | ○ | | 随時 | 油31、小電15 | 電池137、油29 | | | ○ | | | | | | |
| 8 | 江東区 | | ○ | | 随時 | 21 | | | | | | | | | ○ | 専用回収ボックスに投入 |
| 9 | 品川区 | | ○ | | 月3回 | 6 | | | | | | | | | ○ | 施設開館時間内に設置している回収箱に投入 |
| 10 | 目黒区 | | ○ | | 月2回 | 乾43、電10 | | | | | | | | | | 乾電池、小型家電 |
| 11 | 大田区 | | ○ | | 週1回 随時 | 59 | | | | | ○ | | | | ○ | ①小型家電（回収ボックス設置）随時　42か所<br>②廃食用油　週1回　17か所　容器（指定無） |
| 12 | 世田谷区 | | ○ | | 月2回 | 27 | | | | | ○ | | | | | 廃食用油 |
| 13 | 渋谷区 | | ○ | | 月1回 | 17 | | | | ○ | | | | | | ペットボトル等、蓋をして横にしてこぼれない容器に入れる |
| 14 | 中野区 | | ○ | | 月1回 | 117 | | | | ○ | | | | | ○ | 一次電池及び小型家電は回収箱に投入。廃食用油は拠点持込み。 |
| 15 | 杉並区 | | ○ | | 随時 | 5～6 | | | | | | | | | ○ | 廃食用油はポリ容器またはペットボトルなどに入れる |
| 16 | 豊島区 | | | | | | | | | | | | | | | |
| 17 | 北区 | | ○ | | 月1回 随時 | 油：7<br>イ：8 | | | | | | | | | ○ | 油：ペットボトルなどの蓋付きの容器で施設に持ち込む<br>イ：専用回収箱に直接排出 |
| 18 | 荒川区 | ○ | | | 随時 | 小型家電18箇所、蛍光管11箇所、廃食油7箇所、水銀体温計・血圧計10箇所、インクカートリッジ23箇所、中型家電2箇所 | | | | | | | | | | |
| 19 | 板橋区 | ○ | | | 週2回 | 13 | 1 | | | | | | | ○ | | 小型家電 |
| 20 | 練馬区 | | ○ | | 乾電池月4回<br>廃油 月1回<br>小型家電 月1回<br>蛍光管 なし | 乾電池 103<br>廃油 44<br>小型家電 16<br>蛍光管 44 | 乾電池 50 | | | | | | | | ○ | 乾電池：テープ等で絶縁して排出<br>廃油：密閉容器に入れて排出<br>小型家電：指定された9品目を排出<br>蛍光管：購入時の箱や新聞紙等で包み、他の不燃ごみとは別の袋で排出 |
| 21 | 足立区 | | | | | | | | | | | | | | | |
| 22 | 葛飾区 | | ○ | | 月蛍・乾1回 随時 | 21 | 4 | | | | | | | ○ | ○ | 蛍光管・乾電池・小型家電 |
| 23 | 江戸川区 | | | | | | | | | | | | | | | |
| 区部地域 計 | | 3 | 17 | 1 | － | 0 | 303 | 0 | 0 | 3 | 2 | 0 | 0 | 5 | 10 | |
| 24 | 八王子市 | | | | | | | | | | | | | | | |
| 25 | 立川市 | ○ | | | 随時 | 3 | | | | | | | | | ○ | 小型家電・回収ボックス30×15cmに入るもの |
| 26 | 武蔵野市 | | ○ | | 月2カ月に1回 随時 | 廃食用油5、小型家電16 | | | | | | | | ○ | ○ | 廃食用油、小型家電 |
| 27 | 三鷹市 | ○ | | | 随時 | 10 | | | | | | | | ○ | | 30cm×15cm未満の使用済小型家電 |
| 28 | 青梅市 | ○ | | | 月1回 | 14 | | | | | | | | | ○ | 小型家電回収ボックス30cm×15cmに入るもの |
| 29 | 府中市 | | ○ | | 月1回 | 11 | | | | | | | | | ○ | 廃食用油の回収 |
| 30 | 昭島市 | ○ | | | 週1回 | 18 | | | | | | | | | ○ | 小型家電回収ボックス15cm×30cmに入るもの |
| 31 | 調布市 | | ○ | | 随時 | 5 | | | | | | | | | ○ | 15センチ×30センチの投入口に入るものに限る |
| 32 | 町田市 | | ○ | | 随時 | 家電・携帯23、インク10 | | | | | | | | ○ | | |
| 33 | 小金井市 | ○ | | | 週2回 月1回 | 12 | | | ○ | | | | | ○ | | 乾燥生ごみ（11箇所）、くつ・かばん類（1箇所） |
| 34 | 小平市 | | | | | | | | | | | | | | | |
| 35 | 日野市 | | | | | | | | | | | | | | | |
| 36 | 東村山市 | ○ | | | 週1回 | 9 | | | | | | | | ○ | | 使用済小型家電 |
| 37 | 国分寺市 | ○ | | | 週1回 | 16 | | | | | | | | ○ | ○ | 陶磁器・金物・小型家電(16箇所)・靴かばん・ベルト・ぬいぐるみ(1箇所) |
| 38 | 国立市 | | | | | | | | | | | | | | | |
| 39 | 福生市 | ○ | | | 随時 | 2 | | | | | | | | | ○ | 小型家電回収ボックス30cm×15cmに入るもの |
| 40 | 狛江市 | | | | 随時 | 12 | 11 | | | | | | | | ○ | 小型家電回収ボックス　15cm×30cmの投入口に入るもの |
| 41 | 東大和市 | | ○ | | 月0.5～1回 | 小型家電9<br>有害ごみ10 | 有害ごみ4 | | | | | | | | ○ | 小型家電：電池を取り除く<br>有害ごみ：蛍光管と電池のみ |
| 42 | 清瀬市 | ○ | | | 週1回 | 15 | | | | | | | | ○ | | 使用済み小型家電 |
| 43 | 東久留米市 | ○ | | | 随時 | 16 | | | | | | | | ○ | ○ | 小型家電 |
| 44 | 武蔵村山市 | ○ | | | 月1回 | 8 | | | | | | | | | ○ | 25cm×15cmの大きさに入るもの |
| 45 | 多摩市 | | | | | | | | | | | | | | | |
| 46 | 稲城市 | ○ | | | 月2回 随時 | | | | | ○ | | | | | ○ | 剪定枝持込対象品目：葉を取り除いたもの/太さ直径8cm未満/長さ2m以内 |
| 47 | 羽村市 | | | | | | | | | | | | | | | |
| 48 | あきる野市 | | | | | | | | | | | | | | | |
| 49 | 西東京市 | ○ | | | 随時 | 11 | | | | | | | | ○ | ○ | インクカートリッジ回収BOX 9箇所<br>小型充電式電池回収BOX 2箇所 |
| 50 | 瑞穂町 | ○ | | | 月1回 | 6 | 2 | | | | | | | | ○ | 使用済み小型家電ボックスに投入 |
| 51 | 日の出町 | | | | | | | | | | | | | | | |
| 52 | 檜原村 | | | | | | | | | | | | | | | |
| 53 | 奥多摩町 | | | | | | | | | | | | | | | |
| 多摩地域 | | 14 | 5 | 0 | － | 0 | 74 | 0 | 0 | 1 | 0 | 0 | 0 | 9 | 15 | |
| 54 | 大島町 | | | | | | | | | | | | | | | |
| 55 | 利島村 | | | | | | | | | | | | | | | |
| 56 | 新島村 | | | | | | | | | | | | | | | |
| 57 | 神津島村 | | | | | | | | | | | | | | | |
| 58 | 三宅村 | | | | | | | | | | | | | | | |
| 59 | 御蔵島村 | | | | | | | | | | | | | | | |
| 60 | 八丈町 | | | | | | | | | | | | | | | |
| 61 | 青ヶ島村 | | | | | | | | | | | | | | | |
| 62 | 小笠原村 | ○ | | ○ | | 3 | | | | | | | | | | 指定サイズ以下に切断、分別 |
| 島嶼地域 計 | | 1 | 0 | 1 | － | 3 | 0 | 0 | 0 | 0 | 0 | 0 | 0 | 0 | 0 | |
| 都 合計 | | 18 | 22 | 2 | － | 3 | 377 | 0 | 0 | 4 | 2 | 0 | 0 | 14 | 25 | |

□ 欄中の略字は次のとおり（乾：乾電池、油：廃食用油、電：小型家電、蛍：蛍光管、イ：インクカートリッジ、体：水銀体温計、充：充電池）
□ 拠点箇所数については、重複している拠点がある。

## ■5　資源物等の抜き取り（持ち去り）に関する状況

### 資源物の持ち去り行為を制限する条例・要綱等の制定状況

| No. | 区市町村名 | 条例・要綱 | 対象 | 罰則 | 施行年月日 |
|---|---|---|---|---|---|
| 1 | 千代田区 | | | | |
| 2 | 中央区 | 中央区廃棄物の処理及び再利用に関する条例 | 行政回収 | 有 | 平成21年4月1日 |
| 3 | 港区 | 港区廃棄物の処理及び再利用に関する条例 | 行政回収 | 有 | 平成21年9月1日 |
| 4 | 新宿区 | | | | |
| 5 | 文京区 | 文京区廃棄物の処理及び再利用に関する条例 | 行政回収 | 有 | 平成21年4月1日 |
| 6 | 台東区 | | | | |
| 7 | 墨田区 | 墨田区廃棄物の減量及び処理に関する条例 | 行政回収 | 有 | 平成22年10月1日 |
| 8 | 江東区 | 江東区清掃リサイクル条例 | 行政回収 | 有 | 平成21年10月1日 |
| 9 | 品川区 | 品川区廃棄物の処理および再利用に関する条例 | 行政回収・集団回収 | 有 | 平成12年4月1日 |
| 10 | 目黒区 | 目黒区廃棄物の発生抑制、再利用の促進及び適正処理に関する条例<br>目黒区廃棄物の発生抑制、再利用の促進及び適正処理に関する規則 | 行政回収・集団回収 | 無 | 平成12年4月1日<br>平成12年4月1日 |
| 11 | 大田区 | 大田区廃棄物の減量及び適正処理に関する条例 | 行政回収 | 有 | 平成15年7月1日 |
| 12 | 世田谷区 | 世田谷区清掃・リサイクル条例 | 行政回収 | 有 | 平成16年3月10日 |
| 13 | 渋谷区 | 渋谷区清掃及びリサイクルに関する条例 | 行政回収 | 有 | 平成28年4月1日 |
| 14 | 中野区 | 中野区廃棄物の処理及び再利用に関する条例 | 行政回収・集団回収 | 有 | 平成30年1月1日 |
| 15 | 杉並区 | 杉並区廃棄物の処理及び再利用に関する条例<br>運搬禁止命令違反者に対する氏名等の公表または罰金を科す改正条例施行 | 行政回収 | 有 | 平成21年5月1日 |
| 16 | 豊島区 | 豊島区廃棄物の発生抑制、再利用による減量及び適正処理に関する条例 | 行政回収・集団回収 | 有 | 平成21年10月1日 |
| 17 | 北区 | 東京都北区廃棄物の処理及び再利用に関する条例 | 行政回収 | 有 | 平成21年1月1日 |
| 18 | 荒川区 | 荒川区廃棄物の処理及び再利用に関する条例<br>荒川区廃棄物の処理及び再利用に関する規則 | 行政回収・集団回収 | 有 | 平成30年10月1日 |
| 19 | 板橋区 | 東京都板橋区廃棄物の発生抑制、再利用の促進及び適正な処理に関する条例 | 行政回収 | 有 | 平成27年4月1日 |
| 20 | 練馬区 | 練馬区廃棄物の処理および清掃に関する条例 | 行政回収 | 有 | 平成17年10月24日 |
| 21 | 足立区 | 足立区廃棄物の処理及び再利用に関する条例<br>足立区廃棄物の処理及び再利用に関する条例施行規則 | 行政回収・集団回収 | 有 | 平成27年1月1日 |
| 22 | 葛飾区 | 葛飾区廃棄物の処理及びリサイクルに関する条例<br>葛飾区廃棄物の処理及びリサイクルに関する規則 | 行政回収 | 有 | 平成20年12月15日 |
| 23 | 江戸川区 | | | | |
| 24 | 八王子市 | 八王子市廃棄物の処理及び再利用の促進に関する条例 | 行政回収 | 有 | 平成22年10月1日 |
| 25 | 立川市 | 立川市廃棄物処理及び再利用促進条例 | 行政回収 | 有 | 平成23年7月1日 |
| 26 | 武蔵野市 | 武蔵野市廃棄物の抑制・再利用と適正処理及びまちの美化に関する条例 | 行政回収 | 無 | 平成23年4月1日 |
| 27 | 三鷹市 | 三鷹市廃棄物の処理及び再利用の促進に関する条例 | 行政回収 | 有 | 平成24年10月1日 |
| 28 | 青梅市 | 青梅市廃棄物の処理および再利用の促進に関する条例 | 行政回収 | 有 | 平成21年7月1日 |
| 29 | 府中市 | 府中市廃棄物の処理及び再生利用に関する条例 | 行政回収 | 有 | 平成27年4月1日 |
| 30 | 昭島市 | | | | |
| 31 | 調布市 | 調布市廃棄物の処理及び再利用の促進に関する条例 | 行政回収 | 有 | 平成27年4月1日 |
| 32 | 町田市 | 町田市廃棄物の処理及び再利用の促進に関する条例<br>町田市廃棄物の処理及び再利用の促進に関する条例施行規 | 行政回収 | 有 | 平成23年4月1日 |
| 33 | 小金井市 | 小金井市廃棄物の処理及び再利用の促進に関する条例<br>小金井市廃棄物の処理及び再利用の促進に関する条例施行規則 | 行政回収 | 有 | 平成28年4月1日 |
| 34 | 小平市 | 小平市廃棄物の減量及び処理に関する条例<br>小平市廃棄物の減量及び処理に関する条例施行規則 | 行政回収 | 有 | 平成25年4月1日 |
| 35 | 日野市 | 日野市廃棄物の処理及び再利用の促進に関する条例 | 行政回収 | 有 | 平成22年8月1日 |
| 36 | 東村山市 | 東村山市廃棄物の処理及び再利用の促進に関する条例 | 行政回収 | 無 | 平成18年7月1日 |
| 37 | 国分寺市 | 国分寺市廃棄物の処理及び減量並びに再利用に関する条例 | 行政回収・集団回収 | 有 | 平成27年4月1日 |
| 38 | 国立市 | 国立市における廃棄物等の発生の抑制、循環的な利用の促進及び適正な処分の確保に関する条例 | 行政回収 | 有 | 平成29年1月1日 |
| 39 | 福生市 | 福生市廃棄物の処理及び再利用の促進に関する条例<br>福生市廃棄物の処理及び再利用の促進に関する条例施行規 | 行政回収・集団回収 | 有 | 平成26年7月1日 |
| 40 | 狛江市 | 狛江市廃棄物の再利用の促進及び処理に関する条例 | 行政回収 | 有 | 平成28年4月1日 |
| 41 | 東大和市 | 東大和市廃棄物の処理及び再利用の促進に関する | 行政回収 | 有 | 平成25年4月1日 |
| 42 | 清瀬市 | 清瀬市廃棄物の処理及び再利用の促進に関する条例 | 行政回収 | 有 | 平成24年4月1日 |
| 43 | 東久留米市 | 東久留米市廃棄物の処理及び再利用に関する条例 | 行政回収 | 有 | 平成29年3月31日 |
| 44 | 武蔵村山市 | 武蔵村山市廃棄物の処理及び再利用の促進に関する条例<br>武蔵村山市廃棄物の処理及び再利用の促進に関する条例施行規則 | 行政回収 | 有<br>無 | 平成24年4月1日 |
| 45 | 多摩市 | 多摩市廃棄物の処理及び再利用に関する条例<br>多摩市廃棄物の処理及び再利用に関する条例 | 行政回収<br>集団回収 | 有<br>無 | 平成25年4月1日 |
| 46 | 稲城市 | | | | |
| 47 | 羽村市 | | | | |
| 48 | あきる野市 | | | | |
| 49 | 西東京市 | 西東京市廃棄物の処理及び再利用に関する条例 | 行政回収 | 無 | 平成13年1月21日 |
| 50 | 瑞穂町 | | | | |
| 51 | 日の出町 | 日の出町廃棄物の処理及び再利用の促進に関する条例 | 行政回収 | 有 | 平成26年4月1日 |
| 52 | 檜原村 | | | | |
| 53 | 奥多摩町 | | | | |
| 54 | 大島町 | | | | |
| 55 | 利島村 | | | | |
| 56 | 新島村 | | | | |
| 57 | 神津島村 | | | | |
| 58 | 三宅村 | | | | |
| 59 | 御蔵島村 | | | | |
| 60 | 八丈町 | | | | |
| 61 | 青ヶ島村 | | | | |
| 62 | 小笠原村 | | | | |

□令和2年1月1日現在
□施行年月日は、持ち去り行為の禁止が施行された日を指す。

## ■6　ごみ処理手数料状況

### (1)　条例

| No. | 区市町村名 | 条例 | 手数料改定年月日 |
|---|---|---|---|
| 1 | 千代田区 | 千代田区一般廃棄物の処理及び再利用に関する条例 | 平成29年10月1日 |
| 2 | 中央区 | 中央区廃棄物の処理及び再利用に関する条例 | 平成29年10月1日 |
| 3 | 港区 | 港区廃棄物の処理及び再利用に関する条例 | 平成29年10月1日 |
| 4 | 新宿区 | 新宿区リサイクル及び一般廃棄物の処理に関する条例 | 平成29年10月1日 |
| 5 | 文京区 | 文京区廃棄物の処理及び再利用に関する条例 | 平成29年10月1日 |
| 6 | 台東区 | 東京都台東区廃棄物の処理及び再利用に関する条例 | 平成29年10月1日 |
| 7 | 墨田区 | 墨田区廃棄物の減量及び処理に関する条例 | 平成29年10月1日 |
| 8 | 江東区 | 江東区清掃リサイクル条例 | 平成29年10月1日 |
| 9 | 品川区 | 品川区廃棄物の処理および再利用に関する条例 | 平成29年10月1日 |
| 10 | 目黒区 | 目黒区廃棄物の発生抑制、再利用の促進及び適正処理に関する条例 | 平成29年10月1日 |
| 11 | 大田区 | 大田区廃棄物の減量及び適正処理に関する条例 | 平成29年10月1日 |
| 12 | 世田谷区 | 世田谷区清掃・リサイクル条例 | 平成29年10月1日 |
| 13 | 渋谷区 | 渋谷区清掃及びリサイクルに関する条例 | 平成29年10月1日 |
| 14 | 中野区 | 中野区廃棄物の処理及び再利用に関する条例 | 平成29年10月1日 |
| 15 | 杉並区 | 杉並区廃棄物の処理及び再利用に関する条例 | 平成29年10月1日 |
| 16 | 豊島区 | 豊島区廃棄物の発生抑制、再利用による減量及び適正処理に関する条例 | 平成29年10月1日 |
| 17 | 北区 | 東京都北区廃棄物の処理及び再利用に関する条例 | 平成29年10月1日 |
| 18 | 荒川区 | 荒川区廃棄物の処理及び再利用に関する条例 | 平成29年10月1日 |
| 19 | 板橋区 | 東京都板橋区廃棄物の発生抑制、再利用の促進及び適正な処理に関する条例 | 平成29年10月1日 |
| 20 | 練馬区 | 練馬区廃棄物の処理および清掃に関する条例 | 平成29年10月1日 |
| 21 | 足立区 | 足立区廃棄物の処理及び再利用に関する条例 | 平成29年10月1日 |
| 22 | 葛飾区 | 葛飾区廃棄物の処理及びリサイクルに関する条例 | 平成29年10月1日 |
| 23 | 江戸川区 | 江戸川区廃棄物の処理及び再利用に関する条例 | 平成29年10月1日 |
| 24 | 八王子市 | 八王子市廃棄物の処理及び再利用の促進に関する条例 | 平成27年4月1日 |
| 25 | 立川市 | 立川市廃棄物処理及び再利用促進条例 | 平成26年11月1日 |
| 26 | 武蔵野市 | 武蔵野市廃棄物の抑制・再利用と適正処理及びまちの美化に関する条例 | 平成16年10月 1日 |
| 27 | 三鷹市 | 三鷹市廃棄物の処理及び再利用の促進に関する条例 | 平成25年4月1日 |
| 28 | 青梅市 | 青梅市廃棄物の処理および再利用の促進に関する条例 | 平成22年10月1日 |
| 29 | 府中市 | 府中市廃棄物の処理及び再生利用に関する条例 | 平成21年 7月 1日 |
| 30 | 昭島市 | 昭島市廃棄物の処理及び再利用の促進に関する条例 | 平成16年 4月 1日 |
| 31 | 調布市 | 調布市廃棄物の処理及び再利用の促進に関する条例 | 平成25年4月1日 |
| 32 | 町田市 | 町田市廃棄物の処理及び再利用の促進に関する条例 | 平成22年 4月 1日 |
| 33 | 小金井市 | 小金井市廃棄物の処理及び再利用の促進に関する条例 | 平成20年12月 1日 |
| 34 | 小平市 | 小平市廃棄物の減量及び処理に関する条例 | 平成30年6月29日 |
| 35 | 日野市 | 日野市廃棄物の処理及び再利用の促進に関する条例 | 令和元年1月1日 |
| 36 | 東村山市 | 東村山市廃棄物の処理及び再利用の促進に関する条例 | 平成29年4月1日 |
| 37 | 国分寺市 | 国分寺市廃棄物の処理及び減量並びに再利用に関する条例 | 平成25年6月 1日 |
| 38 | 国立市 | 国立市における廃棄物の発生抑制、循環的な利用の促進及び適正な処分の確保に関する条例 | 平成29年9月1日 |
| 39 | 福生市 | 福生市廃棄物の処理及び再利用の促進に関する条例 | 平成17年 7月 1日 |
| 40 | 狛江市 | 狛江市廃棄物の再利用の促進及び処理に関する条例 | 平成17年10月 1日 |
| 41 | 東大和市 | 東大和市廃棄物の処理及び再利用の促進に関する条例 | 平成26年 6月 1日 |
| 42 | 清瀬市 | 清瀬市廃棄物の処理及び再利用の促進に関する条例 | 平成12年12月26日 |
| 43 | 東久留米市 | 東久留米市廃棄物の処理及び再利用に関する条例 | 平成29年10月 1日 |
| 44 | 武蔵村山市 | 武蔵村山市廃棄物の処理及び再利用の促進に関する条例 | 平成17年 4月 1日 |
| 45 | 多摩市 | 多摩市廃棄物の処理及び再利用に関する条例 | 平成28年10月1日 |
| 46 | 稲城市 | 稲城市廃棄物の処理及び再利用の促進に関する条例 | 平成16年10月 1日 |
| 47 | 羽村市 | 羽村市廃棄物の処理及び再利用の促進に関する条例 | 平成21年 4月 1日 |
| 48 | あきる野市 | あきる野市廃棄物の処理及び再利用の促進に関する条例 | 平成16年 4月 1日 |
| 49 | 西東京市 | 西東京市廃棄物の処理及び再利用に関する条例 | 平成20年1月1日 |
| 50 | 瑞穂町 | 瑞穂町廃棄物の処理及び再利用の促進に関する条例 | 平成16年10月 1日 |
| 51 | 日の出町 | 日の出町廃棄物の処理及び再利用の促進に関する条例 | 平成26年4月1日 |
| 52 | 檜原村 | 檜原村廃棄物の処理及び再利用の促進に関する条例 | 平成21年 7月 1日 |
| 53 | 奥多摩町 | 奥多摩町廃棄物の処理及び再利用の促進に関する条例 | 平成26年1月 1日 |
| 54 | 大島町 | 大島町廃棄物の処理及び清掃に関する条例 | 平成17年 4月 1日 |
| 55 | 利島村 | 利島村廃棄物の処理及び清掃に関する条例 | 平成 8年10月15日 |
| | | 自動車及び建設機械等の投棄を規制する条例 | 平成6年　4月 1日 |
| 56 | 新島村 | 新島村廃棄物の処理及び清掃に関する条例 | 平成 9年 3月19日 |
| | | 新島村における自動車の投棄を規制する条例 | 平成16年12月16日 |
| 57 | 神津島村 | 神津島村廃棄物の処理及び清掃に関する条例 | 平成19年 4月 1日 |
| 58 | 三宅村 | 三宅村廃棄物の処理及び清掃に関する条例 | 平成 9年　4月 1日 |
| 59 | 御蔵島村 | 御蔵島村廃棄物の処理及び清掃に関する条例 | 平成14年3月19日 |
| | | 御蔵島村自動車の投棄を規制する条例 | 平成19年3月13日 |
| 60 | 八丈町 | 八丈町廃棄物の処理及び清掃に関する条例 | 令和元年 10月1日 |
| | | 自動車の投棄を規制する条例 | 令和元年 10月1日 |
| 61 | 青ヶ島村 | 青ヶ島村廃棄物の処理及び清掃に関する条例 | 平成17年10月 1日 |
| | | 自動車の投棄を規制する条例 | 平成17年10月 1日 |
| 62 | 小笠原村 | 小笠原村廃棄物の処理及び清掃に関する条例 | 平成12年 4月 1日 |
| | | 自動車等の投棄を規制する条例　（ただし、条例で手数料は定めず、処理義務のみ規定） | 昭和48年12月21日 |

□令和元年度末現在

## 6(2)　家庭系ごみ・一般（収集手数料）

| No. | 区市町村名 | 区分 | | | | | 手数料内容 | 控除内容（一部有料の場合） | 徴収方法 | | | | |
|---|---|---|---|---|---|---|---|---|---|---|---|---|---|
| | | 収集なし | 無料 | 有料 | 一部有料 | | | | 納入通知書 | シール | 袋 | 現金 | その他 |
| 1 | 千代田区 | | | | ○ | 日平均10kg超の場合徴収 | 40円/kg | 10Kgまで控除 | | ○ | | | |
| 2 | 中央区 | | | | ○ | 日平均10kg(以上・超)の場合徴収 | | 10Kgまで控除 | ○ | | | | |
| 3 | 港区 | | | | ○ | 日平均10kg(以上・超)の場合徴収 | | 10Kgまで控除 | ○ | ○ | | | |
| 4 | 新宿区 | | | | ○ | 日平均10kg超の場合徴収 | | 10Kgまで控除 | | ○ | | | |
| 5 | 文京区 | | | | ○ | 日平均10kg(以上・超)の場合徴収 | | 10Kgまで控除 | ○ | ○ | | ○ | |
| 6 | 台東区 | | | | ○ | 収集日以外の臨時排出は全量有料 | | | | ○ | | | |
| 7 | 墨田区 | | | | ○ | 臨時の場合徴収 | | 控除なし | | ○ | | | |
| 8 | 江東区 | | | | ○ | 日平均10kg超の場合徴収 | | 臨時の場合は控除なし | ○ | ○ | | | |
| 9 | 品川区 | | | | ○ | 日平均40kg(以上・超)の場合徴収 | | 控除なし | | | | ○ | |
| 10 | 目黒区 | | | | ○ | 日平均10kg(以上・超)の場合徴収 | | 10Kgまで控除 | ○ | | | ○ | |
| 11 | 大田区 | | | | ○ | 日平均10kg(以上・超)の場合徴収 | | 控除なし | ○ | | | | |
| 12 | 世田谷区 | | | | ○ | 日平均10kg超の場合徴収・臨時の場合徴収 | | 収集日に日平均10kgを超えて排出する場合は日平均10kgまでは控除。臨時の場合は控除無し。 | ○ | | | ○ | |
| 13 | 渋谷区 | | | | ○ | 日平均10kg(以上・超)の場合徴収 | | 10Kgまで控除 | ○ | ○ | | | |
| 14 | 中野区 | | | | ○ | 臨時の場合徴収 | 45ℓ1袋当たり300円 | 控除なし | | ○ | | ○ | |
| 15 | 杉並区 | | | | ○ | 日平均10kg超の場合徴収 | 40円/kg | 10Kgまで控除 | ○ | | | | |
| 16 | 豊島区 | | | | ○ | 臨時に10kg(以上・超)の場合徴収 | | 10Kgまで控除 | | ○ | | | |
| 17 | 北区 | | | | ○ | 日平均10kg(以上・超)の場合徴収 | | 集積所等に指定された日に10kgを超えて排出する場合は10kgまで控除。臨時の場合は控除なし。 | ○ | ○ | | | |
| 18 | 荒川区 | | | | ○ | 日平均10kg超の場合徴収 | | 控除なし | | ○ | | | |
| 19 | 板橋区 | | | | ○ | 日平均10kg(以上・超)の場合徴収 | | 1日平均10kg以下のものについては、集積所に出してもらうことで無料扱い | | ○ | | | |
| 20 | 練馬区 | | | | ○ | 日平均10kg(以上・超)の場合徴収 | | 10Kgまで控除 | ○ | ○ | | | |
| 21 | 足立区 | | | | ○ | 日平均10kg(以上・超)の場合徴収 | | 10Kgまで控除 | ○ | ○ | | | |
| 22 | 葛飾区 | | | | ○ | 日平均10kg(以上・超)の場合徴収 | | 控除なし | | ○ | | | |
| 23 | 江戸川区 | | | | ○ | 日平均10kg超の場合徴収 | | 10Kgまで控除 | ○ | | | ○ | |
| 区部地域　計 | | 0 | 0 | 0 | 23 | | | | 13 | 16 | 0 | 6 | 0 |
| 24 | 八王子市 | | | ○ | | 可燃・不燃のみ | 9円/5㌔、18円/10㌔、37円/20㌔、75円/40㌔ | | | | ○ | | |
| 25 | 立川市 | | | | ○ | 燃やせるごみ・燃やせないごみ | 10円/5L、20円/10L、40円/20L、80円/40L | 控除なし | | | ○ | | |
| 26 | 武蔵野市 | | | ○ | | | 可燃・不燃:10円/5㌔,20円/10㌔,40円/20㌔,80円/40㌔ | | | | ○ | | |
| 27 | 三鷹市 | | | ○ | | | 9円/5ℓ、18円/10ℓ、36円/20ℓ、75円/40ℓ | 控除なし | | | ○ | | |
| 28 | 青梅市 | | | ○ | | | 可燃:60円/40L、30円/20L、15円/10L、7円/5L<br>不燃:48円/40L、24円/20L、12円/10L、6円/5L<br>容プラ:30円/40L、15円/20L、7円/10L | 控除なし | | | ○ | | |
| 29 | 府中市 | | | ○ | | | 可燃・不燃<br>10円/5㌔・20円/10㌔<br>40円/20㌔・80円/40㌔<br>容器包装プラスチック:<br>5円/5㌔・10円/10㌔<br>20円/20㌔・40円/40㌔ | | | | ○ | | |
| 30 | 昭島市 | | | ○ | | | 可燃ごみ、不燃ごみ、プラスチックの各種類に大、中、小、ミニ袋の4種類があり、(大袋1枚60円、中袋1枚30円、小袋1枚15円、ミニ袋1枚7円)各種類1組10枚入り。 | 減免対象者には、一定基準量の有料袋が支給される。 | | | ○ | | |
| 31 | 調布市 | | | | ○ | 可燃・不燃のみ | 8.4円/5リットル，27.3円/15リットル，55.6円/30リットル，84円/45リットル | 控除なし | | | ○ | | |
| 32 | 町田市 | | | ○ | | | ①可燃・不燃専用袋1枚あたり<br>5ℓ8円、10ℓ16円、20ℓ32円、40ℓ64円<br>②容器包装プラスチック専用袋<br>1枚あたり20ℓ16円、40ℓ32円<br>③資源ごみは無料 | | | | ○ | | |
| 33 | 小金井市 | | | ○ | | | 10円／5ℓ、20円／10ℓ、40円／20ℓ、80円／40ℓ | | | | ○ | | |
| 34 | 小平市 | | | ○ | | | 燃やすごみ・燃やさないごみ　　:1リットルあたり2円<br>プラスチック製容器包装　　:1リットルあたり1円 | 控除なし | | | ○ | | |
| 35 | 日野市 | | | ○ | | | 指定収集袋(可燃、不燃、プラスチック類)<br>5リットル:10円<br>10リットル:20円<br>20リットル:40円<br>40リットル:80円 | | | | ○ | | |
| 36 | 東村山市 | | | ○ | | | 可燃・不燃 90円/5ℓ、180円/10ℓ、360円/20ℓ、720円/40ℓ(各10枚1組)<br>容プラ 38円/5ℓ、75円/10ℓ、150円/20ℓ、300円/40ℓ(各10枚1組) | 控除なし | | | ○ | | |
| 37 | 国分寺市 | | | ○ | | | 可燃5円/3リットル、可燃・不燃10円/5リットル、20円/10リットル、40円/20リットル、80円/40リットル | | | | ○ | | |
| 38 | 国立市 | | | ○ | | | 可燃ごみ:2円/ℓ、不燃ごみ:2円/ℓ、容器包装プラスチック:1円/ℓ | 控除なし | | | ○ | | |
| 39 | 福生市 | | | ○ | | | 7円/枚(5リットル袋)、15円/枚(10リットル袋)<br>30円/枚(20リットル袋)、60円/枚(40リットル袋) | | | | ○ | | |
| 40 | 狛江市 | | | ○ | | | 5ℓ袋10円/枚、10ℓ袋20円/枚、20ℓ袋40円/枚、40ℓ袋80円/枚、ただし、販売は10枚単位 | | | | ○ | | |
| 41 | 東大和市 | | | | ○ | 可燃ごみ、不燃ごみ、容器包装プラスチック | 指定収集袋の大きさにより、1ℓあたり2円としている。5ℓ:10円/枚、10ℓ:20円/枚<br>20ℓ:40円/枚、40ℓ:80円/枚 | 控除なし | | | ○ | | |
| 42 | 清瀬市 | | | ○ | | | 5L　7円/枚、10L 10円/枚、20L 20円/枚、40L 40円/枚 | | | | ○ | | |
| 43 | 東久留米市 | | | ○ | | | 可燃・不燃各1リットルあたり2円<br>容器包装プラスチック1リットルあたり1円 | | | | ○ | | |
| 44 | 武蔵村山市 | | ○ | | | | | | | | | | |
| 45 | 多摩市 | | | ○ | | | ＜指定袋制(種別ごと)＞①可燃・不燃(5ℓ)7円/枚、②可燃・不燃(10ℓ)15円/枚、③可燃・不燃(20ℓ)30円/枚、④可燃・不燃(40ℓ)60円/枚、⑤ﾌﾟﾗｽﾁｯｸ(20ℓ)10円/枚 | | | | ○ | | |
| 46 | 稲城市 | | | ○ | | | | | | | ○ | | |
| 47 | 羽村市 | | | ○ | | 資源ごみを除く | 7円／5㌔，15円／10㌔，30円／20㌔，60円／40㌔ | | | | ○ | | |
| 48 | あきる野市 | | | ○ | | | 10枚1組、70円/5ℓ、150円/10ℓ、300円/20ℓ、　　450円/30ℓ、600円/40ℓ | | | | ○ | | |
| 49 | 西東京市 | | | ○ | | | プラスチック製容器包装類　0.5円/L、可燃ごみ・不燃ごみ　1.5円/L | | | | ○ | | |
| 50 | 瑞穂町 | | | | ○ | 可燃ごみ、不燃ごみの有料 | 7円/5ℓ、15円/10ℓ、30円/20ℓ、60円/40ℓ | 控除なし | | | ○ | | |
| 51 | 日の出町 | | | ○ | | | 15円/10リットル、45円/30リットル、67円/45リットル(可燃ごみのみ) | 控除なし | | | ○ | | |
| 52 | 檜原村 | | ○ | | | | | | | | | | |
| 53 | 奥多摩町 | | | ○ | | | 10リットル15円／1枚、20リットル30円／1枚、30リットル45円／1枚、45リットル67円／1枚 | 控除なし | | | ○ | | |
| 多摩地域　計 | | 0 | 2 | 24 | 4 | | | | 0 | 0 | 28 | 0 | 0 |
| 54 | 大島町 | | | ○ | | | 0.1円/kg | 控除なし | | ○ | ○ | | |
| 55 | 利島村 | | ○ | | | | | | | | | | |
| 56 | 新島村 | | ○ | | | | | | | | | | |
| 57 | 神津島村 | | | | | | | | | | | | |
| 58 | 三宅村 | | ○ | | | | | | | | | | |
| 59 | 御蔵島村 | | ○ | | | | | | | | | | |
| 60 | 八丈町 | | ○ | | | | | | | | | | |
| 61 | 青ヶ島村 | | ○ | | | | | | | | | | |
| 62 | 小笠原村 | | ○ | | | | | | | | | | |
| 島嶼地域　計 | | 0 | 7 | 1 | 0 | | | | 0 | 1 | 1 | 0 | 0 |
| 都　合計 | | 0 | 9 | 25 | 27 | | | | 13 | 17 | 29 | 6 | 0 |

□令和元年度末現在
□一般とは、粗大ごみ、動物死体以外の一般廃棄物のことをいう。
□控除内容とは、一部有料の場合において、排出量から一定量を控除して手数料を算定する場合のことをいう。

## 6(3) 家庭系ごみ・一般（持込手数料）

| No. | 区市町村名 | 区分 | | | | | 手数料内容 | 控除内容（一部有料の場合） | 徴収方法 | | | | |
|---|---|---|---|---|---|---|---|---|---|---|---|---|---|
| | | 持込不可 | 無料 | 有料 | 一部有料 | | | | 納入通知書 | シール | 袋 | 現金 | その他 |
| 1 | 千代田区 | ○ | | | | | ・中間処理15.5円/kg （東京二十三区清掃一部事務組合の規定による。）<br>・最終処分9.5円/kg | | | | | | |
| 2 | 中央区 | ○ | | | | | | | | | | | |
| 3 | 港区 | ○ | | | | | | | | | | | |
| 4 | 新宿区 | ○ | | | | | | | | | | | |
| 5 | 文京区 | ○ | | | | | | | | | | | |
| 6 | 台東区 | ○ | | | | | | | | | | | |
| 7 | 墨田区 | ○ | | | | | | | | | | | |
| 8 | 江東区 | ○ | | | | | | | | | | | |
| 9 | 品川区 | ○ | | | | | | | | | | | |
| 10 | 目黒区 | ○ | | | | | | | | | | | |
| 11 | 大田区 | ○ | | | | | | | | | | | |
| 12 | 世田谷区 | ○ | | | | | | | | | | | |
| 13 | 渋谷区 | ○ | | | | | | | | | | | |
| 14 | 中野区 | ○ | | | | | | | | | | | |
| 15 | 杉並区 | ○ | | | | | | | | | | | |
| 16 | 豊島区 | ○ | | | | | | | | | | | |
| 17 | 北区 | ○ | | | | | | | | | | | |
| 18 | 荒川区 | ○ | | | | | | | | | | | |
| 19 | 板橋区 | ○ | | | | | | | | | | | |
| 20 | 練馬区 | ○ | | | | | | | | | | | |
| 21 | 足立区 | ○ | | | | | | | | | | | |
| 22 | 葛飾区 | ○ | | | | | | | | | | | |
| 23 | 江戸川区 | ○ | | | | | | | | | | | |
| 区部地域　計 | | 23 | 0 | 0 | 0 | | | | 0 | 0 | 0 | 0 | 0 |
| 24 | 八王子市 | | | ○ | | | 350円/10kg | | | | | ○ | |
| 25 | 立川市 | | | | ○ | 燃やせるごみ・燃やせないごみ | 30円/kg | 控除なし | | | | ○ | |
| 26 | 武蔵野市 | ○ | | | | | | | | | | | |
| 27 | 三鷹市 | | | ○ | | | 可燃ごみのみ350円/10kg | 控除なし | ○ | | | ○ | |
| 28 | 青梅市 | ○ | | | | | | | | | | | |
| 29 | 府中市 | ○ | | | | | | | | | | | |
| 30 | 昭島市 | | | ○ | | | 20円/kg | 規則で定められた減免対象者は、持込みした廃棄物処理手数料を免除される。 | | | | ○ | |
| 31 | 調布市 | | | | ○ | 可燃ごみのみ | 350円/10kg | 控除なし | ○ | | | ○ | |
| 32 | 町田市 | | | ○ | | | 25円/kg | | | | | ○ | |
| 33 | 小金井市 | | | ○ | | | 可燃55円／kg<br>不燃36円／kg | | ○ | | | | |
| 34 | 小平市 | ○ | | | | | | | | | | | |
| 35 | 日野市 | | | ○ | | | 42円/kg | | | ○ | | | |
| 36 | 東村山市 | | | ○ | | | 350円/10kg（10kgを単位としている） | 控除なし | | | | ○ | |
| 37 | 国分寺市 | | | ○ | | 可燃・不燃のみ | 20円/kgまたは有料袋 | | | | ○ | ○ | |
| 38 | 国立市 | | | ○ | | | 30円/kg | 控除なし | | | | ○ | |
| 39 | 福生市 | | | ○ | | | 30円/kg | | | | | ○ | |
| 40 | 狛江市 | ○ | | | | | | | | | | | |
| 41 | 東大和市 | | | ○ | | | 可燃ごみ、不燃ごみのみ。持ち込み時に指定収集袋に入れることを手数料としている。 | 控除なし | | | ○ | | |
| 42 | 清瀬市 | | | ○ | | | 38円/kg 中間処理施設への持ち込みの場合の金額 | | | | | ○ | |
| 43 | 東久留米市 | | | ○ | | | 38円/kg | 控除なし | | | | ○ | |
| 44 | 武蔵村山市 | | | | ○ | | 25円/kg | 200Kgまで控除 | ○ | | | | |
| 45 | 多摩市 | | | ○ | | | 25円/kg | | | | | ○ | |
| 46 | 稲城市 | | | ○ | | | 420円/10kg | | ○ | | | | |
| 47 | 羽村市 | | | ○ | | | 20円/kg | | | | | ○ | |
| 48 | あきる野市 | | | ○ | | | 30円/kg | | | | | ○ | |
| 49 | 西東京市 | | | ○ | | | 38円/kg | | | | | ○ | |
| 50 | 瑞穂町 | ○ | | | | | | | | | | | |
| 51 | 日の出町 | | | ○ | | | 30円/kg | 控除なし | | | | ○ | |
| 52 | 檜原村 | | | ○ | | | 可燃、不燃、粗大ごみのみ受入れ可能。300円/10kg　計量は10kg単位で行い、10kg以上は5kg単位で四捨五入する。10kg未満は10kgとする。 | | | | | | |
| 53 | 奥多摩町 | | | ○ | | | 10リットル15円／1枚<br>20リットル30円／1枚<br>30リットル45円／1枚<br>45リットル67円／1枚 | 控除なし | | | ○ | | |
| 多摩地域　計 | | 6 | 0 | 21 | 3 | | | | 5 | 1 | 3 | 17 | 0 |
| 54 | 大島町 | | | ○ | | | 10円/kg | 控除なし | | | | ○ | |
| 55 | 利島村 | ○ | | | | | | | | | | | |
| 56 | 新島村 | | | | ○ | 300kg以上/1回 | 3円/kg | 控除なし | ○ | | | | |
| 57 | 神津島村 | | | | | | | | | | | | |
| 58 | 三宅村 | | ○ | | | | | | | | | | |
| 59 | 御蔵島村 | | ○ | | | | | | | | | | |
| 60 | 八丈町 | | ○ | | | | | | | | | | |
| 61 | 青ヶ島村 | | ○ | | | | | | | | | | |
| 62 | 小笠原村 | | | | ○ | 主に建廃系 | 30～50円/kg | 材質・排出形態による | ○ | | | | |
| 島嶼地域　計 | | 1 | 4 | 1 | 2 | | | | 2 | 0 | 0 | 1 | 0 |
| 都　合計 | | 30 | 4 | 22 | 5 | | | | 7 | 1 | 3 | 18 | 0 |

## 6(4)　家庭系ごみ・粗大ごみ（収集手数料）

| No. | 区市町村名 | 区分 | | | | 手数料内容 | 徴収方法 | | | | |
|---|---|---|---|---|---|---|---|---|---|---|---|
| | | 収集なし | 無料 | 有料 | 一部有料 | | 納入通知書 | シール | 袋 | 現金 | その他 |
| 1 | 千代田区 | | | ○ | | 品目別 | | ○ | | | |
| 2 | 中央区 | | | ○ | | 品目別 | | ○ | | | |
| 3 | 港区 | | | ○ | | 品目別 | ○ | ○ | | | |
| 4 | 新宿区 | | | ○ | | 品目別 | | ○ | | | |
| 5 | 文京区 | | | ○ | | 品目別 | | ○ | | | |
| 6 | 台東区 | | | ○ | | 品目別 | | ○ | | | |
| 7 | 墨田区 | | | ○ | | 品目別 | | ○ | | | |
| 8 | 江東区 | | | ○ | | 品目別 | | ○ | | | |
| 9 | 品川区 | | | ○ | | 品目別 | | ○ | | | |
| 10 | 目黒区 | | | ○ | | 品目別 | | ○ | | | |
| 11 | 大田区 | | | ○ | | 品目別 | | ○ | | | |
| 12 | 世田谷区 | | | ○ | | 品目別 | | ○ | | | |
| 13 | 渋谷区 | | | ○ | | 品目別 | | ○ | | | |
| 14 | 中野区 | | | ○ | | 品目別 | | ○ | | ○ | |
| 15 | 杉並区 | | | ○ | | 品目別 | | ○ | | | |
| 16 | 豊島区 | | | ○ | | 品目別 | | ○ | | | |
| 17 | 北区 | | | ○ | | 品目別 | | ○ | | | |
| 18 | 荒川区 | | | ○ | | 品目別 | | ○ | | | |
| 19 | 板橋区 | | | ○ | | 品目別 | | ○ | | | |
| 20 | 練馬区 | | | ○ | | 品目別 | | ○ | | | |
| 21 | 足立区 | | | ○ | | 品目別 | | ○ | | | |
| 22 | 葛飾区 | | | ○ | | 品目別 | | ○ | | | |
| 23 | 江戸川区 | | | ○ | | 品目別 | | ○ | | | |
| 区部地域　計 | | 0 | 0 | 23 | 0 | | 1 | 23 | 0 | 1 | 0 |
| 24 | 八王子市 | | | ○ | | 品目別ポイント合算制　1ポイント:100円，5ポイント:500円（シール）これにより点数化し難い場合は500円/10kg（納入通知書・現金） | ○ | ○ | | ○ | |
| 25 | 立川市 | | | ○ | | 品目別・ポイント制（10ポイント1,000円から20ポイント2,000円まで） | | ○ | | | |
| 26 | 武蔵野市 | | | ○ | | 品目別 | | ○ | | | |
| 27 | 三鷹市 | | | ○ | | 品目別 | | ○ | | | |
| 28 | 青梅市 | | | ○ | | 品目別 | ○ | | | | |
| 29 | 府中市 | | | ○ | | 品目別 | | ○ | | | |
| 30 | 昭島市 | | | ○ | | 品目別、品目で指定のない品物の収集手数料は40円/kg。徴収方法は納入通知書である。 | ○ | ○ | | | |
| 31 | 調布市 | | | ○ | | 品目別 | | ○ | | | |
| 32 | 町田市 | | | ○ | | 品目別 | | ○ | | | |
| 33 | 小金井市 | | | ○ | | 品目別 | | ○ | | | |
| 34 | 小平市 | | | ○ | | 品目別 | | ○ | | | |
| 35 | 日野市 | | | ○ | | 品目別 | | ○ | | | |
| 36 | 東村山市 | | | ○ | | 品目別 | | ○ | | | |
| 37 | 国分寺市 | | | ○ | | 品目別 | | ○ | | | |
| 38 | 国立市 | | | ○ | | 品目別 | | ○ | | | |
| 39 | 福生市 | | | ○ | | 品目別 | | ○ | | | |
| 40 | 狛江市 | | | ○ | | 品目別 | | ○ | | | |
| 41 | 東大和市 | | | ○ | | 品目別 | | ○ | | | |
| 42 | 清瀬市 | | | ○ | | 品目別 | | ○ | | | |
| 43 | 東久留米市 | | | ○ | | 品目別 | | ○ | | | |
| 44 | 武蔵村山市 | | | ○ | | 品目別 | | ○ | | | |
| 45 | 多摩市 | | | ○ | | 品目別 | | ○ | | | |
| 46 | 稲城市 | | | ○ | | 品目別 | | ○ | | | |
| 47 | 羽村市 | | | ○ | | 品目別 | | ○ | | | |
| 48 | あきる野市 | | | ○ | | 品目別 | | ○ | | | |
| 49 | 西東京市 | | | ○ | | 品目別 | | ○ | | | |
| 50 | 瑞穂町 | | | ○ | | 30円/kg | | | | ○ | |
| 51 | 日の出町 | | | ○ | | 30円/kg,品目別 | | ○ | | | |
| 52 | 檜原村 | | | ○ | | 20円/kg,品目別,トラック（2t）:1台収集12,000円、半台収集6,000円 | ○ | | | | |
| 53 | 奥多摩町 | | | ○ | | 品目別 | | ○ | | | |
| 多摩地域　計 | | 0 | 0 | 30 | 0 | | 4 | 27 | 0 | 2 | 0 |
| 54 | 大島町 | ○ | | | | | | | | | |
| 55 | 利島村 | | ○ | | | | | | | | |
| 56 | 新島村 | ○ | | | | | | | | | |
| 57 | 神津島村 | ○ | | | | | | | | | |
| 58 | 三宅村 | ○ | | | | | | | | | |
| 59 | 御蔵島村 | | ○ | | | | | | | | |
| 60 | 八丈町 | | | ○ | | 戸別収集の場合、1回1個1,000円。1個追加ごとに500円。また1回につき100kg超の場合、10kgにつき66円 | ○ | | | ○ | |
| 61 | 青ヶ島村 | ○ | | | | | | | | | |
| 62 | 小笠原村 | | ○ | | | | | | | | |
| 島嶼地域　計 | | 5 | 3 | 1 | 0 | | 1 | 0 | 0 | 1 | 0 |
| 都　合計 | | 5 | 3 | 54 | 0 | | 6 | 50 | 0 | 4 | 0 |

□「家庭系ごみ・一般に準ずる。」とは、条例上、粗大ごみについて別段の定めがない場合で、家庭系ごみ・一般の収集手数料内容によって手数料を算定する場合のことをいう。

## 6(5) 家庭系ごみ・粗大ごみ（持込手数料）

| No. | 区市町村名 | 区分 | | | | 手数料内容 | 徴収方法 | | | | |
|---|---|---|---|---|---|---|---|---|---|---|---|
| | | 持込不可 | 無料 | 有料 | 一部有料 | | 納入通知書 | シール | 袋 | 現金 | その他 |
| 1 | 千代田区 | ○ | | | | | | | | | |
| 2 | 中央区 | ○ | | | | | | | | | |
| 3 | 港区 | | | | ○ | 品目別 | ○ | ○ | | | |
| 4 | 新宿区 | ○ | | | | | | | | | |
| 5 | 文京区 | ○ | | | | | | | | | |
| 6 | 台東区 | ○ | | | | | | | | | |
| 7 | 墨田区 | | | ○ | | | | | | | |
| 8 | 江東区 | ○ | | | | | | | | | |
| 9 | 品川区 | | | ○ | | 品目別 | | ○ | | | |
| 10 | 目黒区 | ○ | | | | | | | | | |
| 11 | 大田区 | | | | ○ | 品目別 | | ○ | | | |
| 12 | 世田谷区 | | | ○ | | 品目別 | | ○ | | | |
| 13 | 渋谷区 | ○ | | | | | | | | | |
| 14 | 中野区 | ○ | | | | | | | | | |
| 15 | 杉並区 | | | ○ | | 一律400円（1回5品まで））日曜日のみ | | ○ | | | |
| 16 | 豊島区 | ○ | | | | | | | | | |
| 17 | 北区 | ○ | | | | | | | | | |
| 18 | 荒川区 | ○ | | | | | | | | | |
| 19 | 板橋区 | | | ○ | | 品目別 | | ○ | | | |
| 20 | 練馬区 | | | ○ | | 品目別 | | ○ | | | |
| 21 | 足立区 | | ○ | | | | | | | | |
| 22 | 葛飾区 | | | | ○ | 品目別 | | ○ | | | |
| 23 | 江戸川区 | | | | ○ | 品目別 | | ○ | | | |
| 区部地域 計 | | 12 | 1 | 6 | 4 | | 1 | 9 | 0 | 0 | 0 |
| 24 | 八王子市 | | | ○ | | 350円/10kg | | | | ○ | |
| 25 | 立川市 | | | ○ | | 30円/kg | | | | ○ | |
| 26 | 武蔵野市 | | | ○ | | 20円/kg | | | | ○ | |
| 27 | 三鷹市 | ○ | | | | | | | | | |
| 28 | 青梅市 | | | ○ | | 品目別 | | | | ○ | |
| 29 | 府中市 | | | ○ | | 品目別 | | ○ | | | |
| 30 | 昭島市 | | | ○ | | 20円/kg 発砲スチロールのみ、1㎥で250kg分とする。 | | | | ○ | |
| 31 | 調布市 | | | ○ | | 品目別 | | ○ | | | |
| 32 | 町田市 | | | ○ | | 25円/kg | | | | ○ | |
| 33 | 小金井市 | ○ | | | | | | | | | |
| 34 | 小平市 | | | ○ | | 品目別 | | | | ○ | |
| 35 | 日野市 | | | ○ | | 42円/kg | | | | ○ | |
| 36 | 東村山市 | | | ○ | | 350円/10kg（10kgを単位としている） | | | | ○ | |
| 37 | 国分寺市 | | | ○ | | 品目別 | | ○ | | | |
| 38 | 国立市 | | | ○ | | 品目別 | | | | ○ | |
| 39 | 福生市 | | | ○ | | 30円/kg | | | | ○ | |
| 40 | 狛江市 | ○ | | | | | | | | | |
| 41 | 東大和市 | | | ○ | | 品目別 | | ○ | | | |
| 42 | 清瀬市 | | | ○ | | 38円/kg<br>品目別 中間処理施設へ持込の場合は38円/kgでの現金支払い。市へ直接持込の場合は品目別に定められた料金。 | | ○ | | ○ | |
| 43 | 東久留米市 | | | ○ | | 38円/kg | | | | ○ | |
| 44 | 武蔵村山市 | | | ○ | | 品目別 | | ○ | | | |
| 45 | 多摩市 | | | ○ | | 25円/kg | | | | ○ | |
| 46 | 稲城市 | | | ○ | | 420円/10kg | ○ | | | | |
| 47 | 羽村市 | | | ○ | | 20円/kg | | | | ○ | |
| 48 | あきる野市 | | | ○ | | 30円/kg | | | | ○ | |
| 49 | 西東京市 | | | ○ | | 38円/kg | | | | ○ | |
| 50 | 瑞穂町 | | | ○ | | 20円/kg | | | | ○ | |
| 51 | 日の出町 | | | ○ | | 30円/kg | | | | ○ | |
| 52 | 檜原村 | | | ○ | | 可燃、不燃、粗大ごみのみ受入れ可能。300円/10kg<br>計量は10kg単位で行い、10kg以上は5kg単位で四捨五入する。10kg未満は10kgとする。 | | | | ○ | |
| 53 | 奥多摩町 | | | ○ | | 品目別 | | ○ | | | |
| 多摩地域 計 | | 3 | 0 | 27 | 0 | | 1 | 7 | 0 | 20 | 0 |
| 54 | 大島町 | | | ○ | | 10円/kg | | | | ○ | |
| 55 | 利島村 | ○ | | | | | | | | | |
| 56 | 新島村 | | | ○ | | 品目別 | | | | ○ | |
| 57 | 神津島村 | | | | | | | | | | |
| 58 | 三宅村 | | ○ | | | | | | | | |
| 59 | 御蔵島村 | | ○ | | | | | | | | |
| 60 | 八丈町 | | | | ○ | 1回につき100kg超の場合、10kgにつき66円 | ○ | | | ○ | |
| 61 | 青ヶ島村 | | ○ | | | | | | | | |
| 62 | 小笠原村 | | ○ | | | | | | | | |
| 島嶼地域 計 | | 1 | 4 | 2 | 1 | | 1 | 0 | 0 | 3 | 0 |
| 都 合計 | | 16 | 5 | 35 | 5 | | 3 | 16 | 0 | 23 | 0 |

□「家庭系ごみ・一般に準ずる。」とは、条例上、粗大ごみについて別段の定めがない場合で、家庭系ごみ・一般の持込手数料内容によって手数料を算定する場合のことをいう。
□原則として粗大ごみの手数料を家庭系ごみ・一般に準じた内容で算定する場合であっても、品目別に手数料の定めがあるときは「品目別」としている。

## 6(6) 事業系ごみ・一般（収集手数料）

| No. | 区市町村名 | 区分 | | | | | 手数料内容 | 控除内容（一部有料の場合） | 徴収方法 | | | | |
|---|---|---|---|---|---|---|---|---|---|---|---|---|---|
| | | 収集なし | 無料 | 有料 | 一部有料 | | | | 納入通知書 | シール | 袋 | 現金 | その他 |
| 1 | 千代田区 | | | ○ | | | 有料ごみ処理券貼付の場合、 76円/10L券、152円/20L券, 342円/45L券、532円/70L券（各1枚単価） | | | ○ | | | |
| 2 | 中央区 | | | ○ | | | | | | ○ | | | |
| 3 | 港区 | | | ○ | | | | | ○ | ○ | | | |
| 4 | 新宿区 | | | ○ | | | | | | ○ | | | |
| 5 | 文京区 | | | ○ | | | | | | ○ | | | |
| 6 | 台東区 | | | ○ | | | | | | ○ | | | |
| 7 | 墨田区 | | | ○ | | | | | | ○ | | | |
| 8 | 江東区 | | | ○ | | | | | | ○ | | | |
| 9 | 品川区 | | | ○ | | | | | | ○ | | | |
| 10 | 目黒区 | | | ○ | | | | | | ○ | | | |
| 11 | 大田区 | | | ○ | | | | | | ○ | | | |
| 12 | 世田谷区 | | | ○ | | | | | | ○ | | | |
| 13 | 渋谷区 | | | ○ | | | | | | ○ | | | |
| 14 | 中野区 | | | ○ | | | | | | ○ | | | |
| 15 | 杉並区 | | | ○ | | | | | | ○ | | | |
| 16 | 豊島区 | | | ○ | | | | | | ○ | | | |
| 17 | 北区 | | | ○ | | | | | | ○ | | | |
| 18 | 荒川区 | | | ○ | | | | | | ○ | | | |
| 19 | 板橋区 | | | ○ | | | | | | ○ | | | |
| 20 | 練馬区 | | | ○ | | | | | | ○ | | | |
| 21 | 足立区 | | | ○ | | | | | | ○ | | | |
| 22 | 葛飾区 | | | ○ | | | | | | ○ | | | |
| 23 | 江戸川区 | | | ○ | | | | | | ○ | | | |
| 区部地域 計 | | 0 | 0 | 23 | 0 | | | | 1 | 23 | 0 | 0 | 0 |
| 24 | 八王子市 | | | ○ | | | 65円/10㍑（可燃のみ）、130円/20㍑（可燃・不燃用）（1回の排出が可燃40㍑、不燃80㍑以下の事業所に限る。） | | | | ○ | | |
| 25 | 立川市 | ○ | | | | | | | | | | | |
| 26 | 武蔵野市 | | | ○ | | | ・可・不燃用： 250円/45㍑、110円/20㍑<br>・資源物用： 30円/30㍑ | 控除なし | | | ○ | | |
| 27 | 三鷹市 | | | ○ | | | 可燃・不燃130円/22.5ℓ、260円/45ℓ、不燃系資源物50円/22.5ℓ、100円/45ℓ、可燃系資源物50円/紙袋 | 控除なし | | | ○ | | |
| 28 | 青梅市 | | | ○ | | | 可燃、不燃、容プラ 161円/45L、80.5円/22.5L | 控除なし | | | ○ | | |
| 29 | 府中市 | | | ○ | | | 250円/45㍑、120円/23㍑<br>（1日当たり平均10キログラム未満の事業所に限り、あらかじめ登録が必要） | | | | ○ | | |
| 30 | 昭島市 | | | ○ | | | 店舗併用住宅などで、1回の排出量が指定収集袋（大袋・40ℓ相当）2袋以下、かつ月あたり200kg未満の場合のみ家庭系一般廃棄物と一緒に出すことができる。 | 控除なし | | | ○ | | |
| 31 | 調布市 | | | ○ | | | 50円/10リットル，125円/25リットル，285円/45リットル | 控除なし | | | ○ | | |
| 32 | 町田市 | | | ○ | | | 30ℓ180円/枚<br>2回/週 事業所用指定収集袋で1回2袋以内 | | | | ○ | | |
| 33 | 小金井市 | | | ○ | | | 可燃:88円／12.5ℓ、176円／25ℓ、352円／50ℓ<br>不燃:86円／12.5ℓ、172円／25ℓ、344円／50ℓ | | | | ○ | | |
| 34 | 小平市 | | | ○ | | | 燃やすごみ・燃やさないごみ:1リットルあたり6.5円(袋のサイズにより異なる)<br>プラスチック製容器包装:1リットルあたり2.5円(袋のサイズにより異なる) | | | | ○ | | |
| 35 | 日野市 | | | ○ | | | 少量排出事業所のみ（登録制）<br>指定収集袋（可燃、不燃、プラスチック類）<br>15リットル:100円<br>45リットル:300円<br>※1回の排出量90リットルまで。 | | | | ○ | | |
| 36 | 東村山市 | | | ○ | | | 可燃・不燃 2,100円/22.5ℓ、4,200円/45ℓ（各10枚1組）<br>容プラ 880円/22.5ℓ、1,750円/45ℓ（各10枚1組） | 控除なし | | | ○ | | |
| 37 | 国分寺市 | | | ○ | | | 150円/20リットル、300円/40リットル | | | | ○ | | |
| 38 | 国立市 | | | ○ | | | 可燃・不燃ごみ:280円/45ℓ,140円/22.5ℓ<br>不燃系資源物:90円/45ℓ,45円/22.5ℓ<br>可燃系資源物:45円/枚 | 控除なし | | | ○ | | |
| 39 | 福生市 | | | ○ | | | 7円/枚（5リットル袋）、15円/枚（10リットル袋）<br>30円/枚（20リットル袋）、60円/枚（40リットル袋） | | | | ○ | | |
| 40 | 狛江市 | | | ○ | | | 30ℓ袋166円/枚、45ℓ袋250円/枚<br>ただし、販売は10枚単位1回に出す袋数が3袋いないに限る | | | | ○ | | |
| 41 | 東大和市 | | | ○ | | | 事業系一般廃棄物指定収集袋<br>22.5ℓ:120円/枚、45ℓ:250円/枚<br>資源物用ひも（50m）:2,500円 | 控除なし | | | ○ | | |
| 42 | 清瀬市 | | | ○ | | | 300円/40L | | | | ○ | | |
| 43 | 東久留米市 | ○ | | | | | | | | | | | |
| 44 | 武蔵村山市 | | | ○ | | | 事業系一般廃棄物指定収集袋を販売している<br>（1kgあたり40円が標準額） | 控除なし | | | ○ | | |
| 45 | 多摩市 | | | ○ | | | 〈指定袋制（種別ごと）〉<br>小規模事業所（1日平均排出量10kg未満）のみ<br>①可燃・不燃（20ℓ）2800円20/枚<br>②可燃・不燃（40ℓ）2800円/10枚<br>③プラスチック（20ℓ）10円/1枚 | | | | ○ | | |
| 46 | 稲城市 | | | ○ | | | 280円/45L | | | | ○ | | |
| 47 | 羽村市 | ○ | | | | | | | | | | | |
| 48 | あきる野市 | | | ○ | | | 10枚1組、600円/15ℓ、1,200円/30ℓ、1,800円/45ℓ、<br>2,800円/70ℓ | | | | ○ | | |
| 49 | 西東京市 | ○ | | | | | | | | | | | |
| 50 | 瑞穂町 | | | | ○ | 可燃ごみ、不燃ごみの有料 | 7円/5ℓ、15円/10ℓ、30円/20ℓ、60円/40ℓ<br>※1回の排出量は80ℓ以下かつ12kg以下に限る | 控除なし | | | ○ | | |
| 51 | 日の出町 | | | ○ | | | 40円/10リットル（不燃ごみのみ）、120円/30リットル<br>180円/45リットル（可燃ごみのみ） | 控除なし | | | ○ | | |
| 52 | 檜原村 | | | ○ | | | 事業所用有料ごみ袋、1袋:10枚入り、可燃40㍑:1,600円、20㍑:800円、不燃30㍑:1,200円、15㍑:600円 | 控除なし | ○ | | | | |
| 53 | 奥多摩町 | | | ○ | | | 30リットル120円／1枚、45リットル180円／1枚 | 控除なし | | | ○ | | |
| 多摩地域 計 | | 3 | 0 | 25 | 1 | | | | 1 | 0 | 25 | 0 | 0 |
| 54 | 大島町 | | | ○ | | | 12.4円/kg | 控除なし | ○ | | | | |
| 55 | 利島村 | | ○ | | | | | | | | | | |
| 56 | 新島村 | ○ | | | | | | | | | | | |
| 57 | 神津島村 | | | | | | | | | | | | |
| 58 | 三宅村 | ○ | | | | | | | | | | | |
| 59 | 御蔵島村 | | ○ | | | | | | | | | | |
| 60 | 八丈町 | | | ○ | | | 6.6円/kg | | ○ | | | | |
| 61 | 青ヶ島村 | | | | ○ | | 4円/kg | | ○ | | | | |
| 62 | 小笠原村 | | ○ | | | | | | | | | | |
| 島嶼地域 計 | | 2 | 3 | 2 | 1 | | | | 3 | 0 | 0 | 0 | 0 |
| 都 合計 | | 5 | 3 | 50 | 2 | | | | 5 | 23 | 25 | 0 | 0 |

## 6(7) 事業系ごみ・一般（持込手数料）

| No. | 区市町村名 | 区分 | | | | | 手数料内容 | 控除内容（一部有料の場合） | 徴収方法 | | | | |
|---|---|---|---|---|---|---|---|---|---|---|---|---|---|
| | | 持込不可 | 無料 | 有料 | 一部有料 | | | | 納入通知書 | シール | 袋 | 現金 | その他 |
| 1 | 千代田区 | | | ○ | | | 中間処理(15.5円/kg)<br>最終処分(9.5円/kg) | | ○ | | | ○ | |
| 2 | 中央区 | | | ○ | | | | | | | | ○ | |
| 3 | 港区 | | | ○ | | | | | | | | ○ | |
| 4 | 新宿区 | | | ○ | | | | | | | | ○ | |
| 5 | 文京区 | | | ○ | | | | | ○ | | | ○ | |
| 6 | 台東区 | | | ○ | | | | | ○ | | | ○ | |
| 7 | 墨田区 | | | ○ | | | 内容により金額が決まる | | | ○ | | | |
| 8 | 江東区 | | | ○ | | | 中間処理(15.5円/kg)<br>最終処分(9.5円/kg) | | ○ | | | ○ | |
| 9 | 品川区 | | | ○ | | | | | | | | | |
| 10 | 目黒区 | | | ○ | | | | | | | | ○ | |
| 11 | 大田区 | | | ○ | | | | | ○ | | | ○ | |
| 12 | 世田谷区 | | | ○ | | | | | ○ | | | ○ | |
| 13 | 渋谷区 | | | ○ | | | | | ○ | | | ○ | |
| 14 | 中野区 | ○ | | | | | | | | | | | |
| 15 | 杉並区 | | | ○ | | | 中間処理(15.5円/kg)<br>最終処分(9.5円/kg) | | ○ | | | ○ | |
| 16 | 豊島区 | | | ○ | | | | | | | | ○ | |
| 17 | 北区 | | | ○ | | | | 再生資源取扱業者で東京二十三区清掃一部事務組合の規定に適合する場合、5割減額 | ○ | | | ○ | |
| 18 | 荒川区 | | | ○ | | | | | ○ | | | | |
| 19 | 板橋区 | | | ○ | | | | | | ○ | | | |
| 20 | 練馬区 | | | ○ | | | | | ○ | | | ○ | |
| 21 | 足立区 | | | ○ | | | | | | ○ | | | |
| 22 | 葛飾区 | | | ○ | | | | | ○ | | | ○ | |
| 23 | 江戸川区 | | | ○ | | | | | ○ | | | ○ | |
| 区部地域　計 | | 1 | 0 | 22 | 0 | | | | 13 | 3 | 0 | 17 | 0 |
| 24 | 八王子市 | | | ○ | | | 350円/10kg　可燃ごみに限る。 | | ○ | | | ○ | |
| 25 | 立川市 | | | ○ | | | 少量排出事業者専用指定袋80円/40L、せん定枝20円/1kg | | ○ | | ○ | ○ | |
| 26 | 武蔵野市 | | | ○ | | | 40円/kg<br>1回につき50kg未満の場合は2,000円 | 控除なし | ○ | | | | |
| 27 | 三鷹市 | | | ○ | | | 可燃ごみのみ350円/10kg | 控除なし | ○ | | | ○ | |
| 28 | 青梅市 | | | ○ | | | 30円/kg | 控除なし | ○ | | | | |
| 29 | 府中市 | | | ○ | | | 42円/kg | | ○ | | | | |
| 30 | 昭島市 | | | ○ | | | 30円/kg | 控除なし | | | | ○ | |
| 31 | 調布市 | | | ○ | | | 350円/10kg | 控除なし | ○ | | | ○ | |
| 32 | 町田市 | | | ○ | | | 35円/kg | | ○ | | | ○ | |
| 33 | 小金井市 | | | ○ | | | 可燃55円／kg、不燃36円／kg | | ○ | | | | |
| 34 | 小平市 | | | ○ | | | 24円/kg | | ○ | | | | |
| 35 | 日野市 | | | ○ | | | 42円/kg<br>少量排出事業所のみ（登録制）<br>※1日に持込める量は家庭に準じた量まで。 | | | | | ○ | |
| 36 | 東村山市 | | | ○ | | | 350円/10kg（10kgを単位としている） | 控除なし | ○ | | | | |
| 37 | 国分寺市 | | | ○ | | | 35円/kg | | ○ | | | ○ | |
| 38 | 国立市 | | | ○ | | | 30円/kg | 控除なし | | | | ○ | |
| 39 | 福生市 | | | ○ | | | 30円/kg | | ○ | | | | |
| 40 | 狛江市 | ○ | | | | | | | | | | | |
| 41 | 東大和市 | | | ○ | | | 可燃ごみ、不燃ごみのみ。<br>小規模事業者が持ち込む場合：事業系一般廃棄物指定収集袋に入れる。<br>許可業者が持ち込む場合：25円/kgの手数料 | 控除なし | ○ | | ○ | | |
| 42 | 清瀬市 | | | ○ | | | 38円/kg<br>（中間処理施設へ可燃ごみのみ持込可） | | | | | ○ | |
| 43 | 東久留米市 | | | ○ | | | 38円/kg<br>（可燃ごみのみ可能） | 控除なし | | | | ○ | |
| 44 | 武蔵村山市 | | | ○ | | | 25円/kg | 控除なし | ○ | | | | |
| 45 | 多摩市 | | | ○ | | | 35円/kg | | ○ | | | ○ | |
| 46 | 稲城市 | | | ○ | | | 42円/kg | | ○ | | | | |
| 47 | 羽村市 | | | ○ | | | 30円/kg | | ○ | | | | |
| 48 | あきる野市 | ○ | | | | | | | | | | | |
| 49 | 西東京市 | | | ○ | | | 38円/kg（可燃ごみのみ持込み可能） | 控除なし | | | | ○ | |
| 50 | 瑞穂町 | | | ○ | | | 30円/kg（可燃ごみに限る） | 控除なし | ○ | | | | |
| 51 | 日の出町 | ○ | | | | | | | | | | | |
| 52 | 檜原村 | ○ | | | | | | | | | | | |
| 53 | 奥多摩町 | | | ○ | | | 30リットル120円／1枚<br>45リットル180円／1枚 | 控除なし | | | ○ | | |
| 多摩地域　計 | | 4 | 0 | 26 | 0 | | | | 19 | 0 | 3 | 13 | 0 |
| 54 | 大島町 | | | ○ | | | 5円/kg | 控除なし | ○ | | | ○ | |
| 55 | 利島村 | ○ | | | | | | | | | | | |
| 56 | 新島村 | | | ○ | | | 6円/kg | 控除なし | ○ | | | | |
| 57 | 神津島村 | | | | | | | | | | | | |
| 58 | 三宅村 | | | ○ | | | 5円/kg | 控除なし | ○ | | | | |
| 59 | 御蔵島村 | | ○ | | | | | | | | | | |
| 60 | 八丈町 | | | ○ | | | 6.6円/kg | | ○ | | | | |
| 61 | 青ヶ島村 | | | | ○ | | 4円/kg | | ○ | | | | |
| 62 | 小笠原村 | | | | ○ | 主に建廃系 | 30～50円/kg | 材質・排出形態による | ○ | | | | |
| 島嶼地域　計 | | 1 | 1 | 4 | 2 | | | | 6 | 0 | 0 | 1 | 0 |
| 都　合計 | | 6 | 1 | 52 | 2 | | | | 38 | 3 | 3 | 31 | 0 |

## 6(8) 事業系ごみ・粗大ごみ（収集手数料）

| No. | 区市町村名 | 区分 | | | | | 手数料内容 | 徴収方法 | | | | |
|---|---|---|---|---|---|---|---|---|---|---|---|---|
| | | 収集なし | 無料 | 有料 | 一部有料 | | | 納入通知書 | シール | 袋 | 現金 | その他 |
| 1 | 千代田区 | ○ | | | | | | | | | | |
| 2 | 中央区 | ○ | | | | | | | | | | |
| 3 | 港区 | ○ | | | | | | | | | | |
| 4 | 新宿区 | ○ | | | | | | | | | | |
| 5 | 文京区 | ○ | | | | | | | | | | |
| 6 | 台東区 | ○ | | | | | | | | | | |
| 7 | 墨田区 | ○ | | | | | | | ○ | | | |
| 8 | 江東区 | ○ | | | | | | | | | | |
| 9 | 品川区 | ○ | | | | | | | | | | |
| 10 | 目黒区 | ○ | | | | | | | | | | |
| 11 | 大田区 | ○ | | | | | | | | | | |
| 12 | 世田谷区 | ○ | | | | | | | | | | |
| 13 | 渋谷区 | ○ | | | | | | | | | | |
| 14 | 中野区 | ○ | | | | | | | | | | |
| 15 | 杉並区 | ○ | | | | | | | | | | |
| 16 | 豊島区 | ○ | | | | | | | | | | |
| 17 | 北区 | ○ | | | | | | | | | | |
| 18 | 荒川区 | ○ | | | | | | | | | | |
| 19 | 板橋区 | ○ | | | | | | | | | | |
| 20 | 練馬区 | ○ | | | | | | | | | | |
| 21 | 足立区 | ○ | | | | | | | | | | |
| 22 | 葛飾区 | ○ | | | | | | | | | | |
| 23 | 江戸川区 | ○ | | | | | | | | | | |
| 区部地域　計 | | 23 | 0 | 0 | 0 | | | 0 | 1 | 0 | 0 | 0 |
| 24 | 八王子市 | ○ | | | | | | | | | | |
| 25 | 立川市 | ○ | | | | | | | | | | |
| 26 | 武蔵野市 | ○ | | | | | | | | | | |
| 27 | 三鷹市 | ○ | | | | | | | | | | |
| 28 | 青梅市 | ○ | | | | | | | | | | |
| 29 | 府中市 | ○ | | | | | | | | | | |
| 30 | 昭島市 | ○ | | | | | | | | | | |
| 31 | 調布市 | ○ | | | | | | | | | | |
| 32 | 町田市 | ○ | | | | | | | | | | |
| 33 | 小金井市 | ○ | | | | | | | | | | |
| 34 | 小平市 | ○ | | | | | | | | | | |
| 35 | 日野市 | ○ | | | | | | | | | | |
| 36 | 東村山市 | ○ | | | | | | | | | | |
| 37 | 国分寺市 | ○ | | | | | | | | | | |
| 38 | 国立市 | | | ○ | | 品目別 | | | ○ | | | |
| 39 | 福生市 | ○ | | | | | | | | | | |
| 40 | 狛江市 | ○ | | | | | | | | | | |
| 41 | 東大和市 | ○ | | | | | | | | | | |
| 42 | 清瀬市 | ○ | | | | | | | | | | |
| 43 | 東久留米市 | ○ | | | | | | | | | | |
| 44 | 武蔵村山市 | ○ | | | | | | | | | | |
| 45 | 多摩市 | ○ | | | | | | | | | | |
| 46 | 稲城市 | ○ | | | | | | | | | | |
| 47 | 羽村市 | ○ | | | | | | | | | | |
| 48 | あきる野市 | | | ○ | | 品目別 | | | ○ | | | |
| 49 | 西東京市 | ○ | | | | | | | | | | |
| 50 | 瑞穂町 | ○ | | | | | | | | | | |
| 51 | 日の出町 | ○ | | | | | | | | | | |
| 52 | 檜原村 | | | ○ | | 20円/kg　品目別 | | ○ | | | | |
| 53 | 奥多摩町 | ○ | | | | | | | | | | |
| 多摩地域　計 | | 27 | 0 | 3 | 0 | | | 1 | 2 | 0 | 0 | 0 |
| 54 | 大島町 | ○ | | | | | | | | | | |
| 55 | 利島村 | | ○ | | | | | | | | | |
| 56 | 新島村 | ○ | | | | | | | | | | |
| 57 | 神津島村 | | | | | | | | | | | |
| 58 | 三宅村 | ○ | | | | | | | | | | |
| 59 | 御蔵島村 | | ○ | | | | | | | | | |
| 60 | 八丈町 | ○ | | | | | | | | | | |
| 61 | 青ヶ島村 | ○ | | | | | | | | | | |
| 62 | 小笠原村 | | ○ | | | | | | | | | |
| 島嶼地域　計 | | 5 | 3 | 0 | 0 | | | 0 | 0 | 0 | 0 | 0 |
| 都　合計 | | 55 | 3 | 3 | 0 | | | 1 | 3 | 0 | 0 | 0 |

□「事業系ごみ・一般に準ずる」とは、条例上、粗大ごみについて別段の定めがない場合で、事業系ごみ・一般の収集手数料内容によって手数料を算定する場合のことをいう。
□原則として粗大ごみの手数料を家庭系ごみ・一般に準じた内容で算定する場合であっても、品目別に手数料の定めがあるときは「品目別」としている。

## 6(9) 事業系ごみ・粗大ごみ（持込手数料）

| No. | 区市町村名 | 区分 | | | | | 手数料内容 | 徴収方法 | | | | |
|---|---|---|---|---|---|---|---|---|---|---|---|---|
| | | 持込不可 | 無料 | 有料 | 一部有料 | | | 納入通知書 | シール | 袋 | 現金 | その他 |
| 1 | 千代田区 | ○ | | | | | | | | | | |
| 2 | 中央区 | ○ | | | | | | | | | | |
| 3 | 港区 | ○ | | | | | | | | | | |
| 4 | 新宿区 | ○ | | | | | | | | | | |
| 5 | 文京区 | ○ | | | | | | | | | | |
| 6 | 台東区 | ○ | | | | | | | | | | |
| 7 | 墨田区 | ○ | | | | | | | | | | |
| 8 | 江東区 | ○ | | | | | | | | | | |
| 9 | 品川区 | ○ | | | | | | | | | | |
| 10 | 目黒区 | ○ | | | | | | | | | | |
| 11 | 大田区 | ○ | | | | | | | | | | |
| 12 | 世田谷区 | ○ | | | | | | | | | | |
| 13 | 渋谷区 | ○ | | | | | | | | | | |
| 14 | 中野区 | ○ | | | | | | | | | | |
| 15 | 杉並区 | ○ | | | | | | | | | | |
| 16 | 豊島区 | ○ | | | | | | | | | | |
| 17 | 北区 | ○ | | | | | | | | | | |
| 18 | 荒川区 | ○ | | | | | | | | | | |
| 19 | 板橋区 | ○ | | | | | | | | | | |
| 20 | 練馬区 | ○ | | | | | | | | | | |
| 21 | 足立区 | ○ | | | | | | | | | | |
| 22 | 葛飾区 | ○ | | | | | | | | | | |
| 23 | 江戸川区 | ○ | | | | | | | | | | |
| 区部地域　計 | | 23 | 0 | 0 | 0 | | | 0 | 0 | 0 | 0 | 0 |
| 24 | 八王子市 | ○ | | | | | | | | | | |
| 25 | 立川市 | | | ○ | | | 40円/kg | ○ | | | ○ | |
| 26 | 武蔵野市 | ○ | | | | | | | | | | |
| 27 | 三鷹市 | ○ | | | | | | | | | | |
| 28 | 青梅市 | ○ | | | | | | | | | | |
| 29 | 府中市 | ○ | | | | | | | | | | |
| 30 | 昭島市 | | | ○ | | | 30円/kg | | | | ○ | |
| 31 | 調布市 | ○ | | | | | | | | | | |
| 32 | 町田市 | ○ | | | | | | | | | | |
| 33 | 小金井市 | ○ | | | | | | | | | | |
| 34 | 小平市 | ○ | | | | | | | | | | |
| 35 | 日野市 | ○ | | | | | | | | | | |
| 36 | 東村山市 | ○ | | | | | | | | | | |
| 37 | 国分寺市 | ○ | | | | | | | | | | |
| 38 | 国立市 | | | ○ | | 品目別 | | | | | ○ | |
| 39 | 福生市 | ○ | | | | | | | | | | |
| 40 | 狛江市 | ○ | | | | | | | | | | |
| 41 | 東大和市 | | | ○ | | | 小規模事業者が持ち込む場合：廃棄物処理シールを貼付する。許可業者が持ち込む場合：25円/kgの手数料。 | ○ | ○ | | | |
| 42 | 清瀬市 | ○ | | | | | | | | | | |
| 43 | 東久留米市 | ○ | | | | | | | | | | |
| 44 | 武蔵村山市 | ○ | | | | | | | | | | |
| 45 | 多摩市 | ○ | | | | | | | | | | |
| 46 | 稲城市 | | | ○ | | | 420円/10kg | ○ | | | | |
| 47 | 羽村市 | ○ | | | | | | | | | | |
| 48 | あきる野市 | ○ | | | | | | | | | | |
| 49 | 西東京市 | ○ | | | | | | | | | | |
| 50 | 瑞穂町 | ○ | | | | | | | | | | |
| 51 | 日の出町 | ○ | | | | | | | | | | |
| 52 | 檜原村 | ○ | | | | | | | | | | |
| 53 | 奥多摩町 | ○ | | | | | | | | | | |
| 多摩地域　計 | | 25 | 0 | 5 | 0 | | | 3 | 1 | 0 | 3 | 0 |
| 54 | 大島町 | | | ○ | | 家庭系ごみ・一般に準ずる | | ○ | | | ○ | |
| 55 | 利島村 | ○ | | | | | | | | | | |
| 56 | 新島村 | | | ○ | | 品目別 | | ○ | | | | |
| 57 | 神津島村 | | | | | | | | | | | |
| 58 | 三宅村 | ○ | | | | | | | | | | |
| 59 | 御蔵島村 | | ○ | | | | | | | | | |
| 60 | 八丈町 | | | ○ | | | 1回につき100kg超の場合、10kgにつき66円 | ○ | | | ○ | |
| 61 | 青ヶ島村 | | ○ | | | | | | | | | |
| 62 | 小笠原村 | | ○ | | | | | | | | | |
| 島嶼地域　計 | | 2 | 3 | 3 | 0 | | | 3 | 0 | 0 | 2 | 0 |
| 都　合計 | | 50 | 3 | 8 | 0 | | | 6 | 1 | 0 | 5 | 0 |

□「事業系ごみ・一般に準ずる」とは、条例上、粗大ごみについて別段の定めがない場合で、事業系ごみ・一般の収集手数料内容によって手数料を算定する場合のことをいう。
□原則として粗大ごみの手数料を家庭系ごみ・一般に準じた内容で算定する場合であっても、品目別に手数料の定めがあるときは「品目別」としている。

## 6(10) 動物死体（収集手数料・持込手数料）

| No. | 区市町村名 | 収集手数料 | | | | | | | | | 持込手数料 | | | | | | | | |
|---|---|---|---|---|---|---|---|---|---|---|---|---|---|---|---|---|---|---|---|
| | | 区分 | | | 手数料内容 | 徴収方法 | | | | | 区分 | | | 手数料内容 | 徴収方法 | | | | |
| | | 収集なし | 無料 | 有料 | | 納入通知書 | シール | 袋 | 現金 | その他 | 持込不可 | 無料 | 有料 | | 納入通知書 | シール | 袋 | 現金 | その他 |
| 1 | 千代田区 | | | ○ | 2600円/体 | | | | ○ | | | | ○ | 2600円/体 | | | | ○ | |
| 2 | 中央区 | | | ○ | 3000円/体 | | | | ○ | | | | ○ | 3000円/体 | | | | ○ | |
| 3 | 港区 | | | ○ | 2600円/体 | ○ | | | | | | | ○ | 2600円/体 | ○ | | | ○ | |
| 4 | 新宿区 | | | ○ | 3000円/体 | | | | ○ | | | | ○ | 3000円/体 | | | | ○ | |
| 5 | 文京区 | | | ○ | 2600円/体 | | | | ○ | | ○ | | | 2600円/体 | | | | | |
| 6 | 台東区 | | | ○ | 2600円/体 | | | | ○ | | | | ○ | 2600円/体 | | | | ○ | |
| 7 | 墨田区 | | | ○ | 2600円/体 | ○ | | | ○ | | | | ○ | 2600円/体 | | | | ○ | |
| 8 | 江東区 | | | ○ | 2800円/体 | ○ | | | ○ | | | | ○ | 2800円/体 | ○ | | | ○ | |
| 9 | 品川区 | | | ○ | 3000円/体 | | | | ○ | | | | ○ | 3000円/体 | | | | ○ | |
| 10 | 目黒区 | | | ○ | 2600円/体 | | | | ○ | | | | ○ | 2600円/体 | | | | ○ | |
| 11 | 大田区 | | | ○ | 飼い主不明の場合は無料　3000円/体 | ○ | | | ○ | | ○ | | | | | | | | |
| 12 | 世田谷区 | | | ○ | 3100円/体 | ○ | | | ○ | | | | ○ | 3100円/体 | ○ | | | ○ | |
| 13 | 渋谷区 | | | ○ | 2600円/体 | ○ | | | ○ | | | | ○ | 2600円/体 | ○ | | | ○ | |
| 14 | 中野区 | | | ○ | 2600円/体 | | | | ○ | | | | ○ | 2600円/体 | | | | ○ | |
| 15 | 杉並区 | | ○ | ○ | ペット以外は無料　3100円/体 | ○ | | | ○ | | | ○ | ○ | ペット以外は無料　3100円/体 | | | | ○ | |
| 16 | 豊島区 | | | ○ | 3000円/体 | ○ | | | ○ | | ○ | | | | | | | | |
| 17 | 北区 | | | ○ | 住宅敷地内で発見された飼い主不明の動物について、住民より処理申請があった場合、処理手数料全額免除。　3000円/体 | ○ | | | ○ | | | | ○ | 住宅敷地内で発見された飼い主不明の動物について、住民より処理申請があった場合、処理手数料全額免除。　3000円/体 | ○ | | | ○ | |
| 18 | 荒川区 | | | ○ | ペットとして飼っていたもの以外は無料　2600円/体 | | | | ○ | | | | ○ | ペットとして飼っていたもの以外は無料　2600円/体 | | | | ○ | |
| 19 | 板橋区 | | ○ | ○ | 飼育されていない動物は無料　2700円/体 | | | | ○ | | | | | 飼育されていない動物は無料　2700円/体 | | | | | |
| 20 | 練馬区 | | | ○ | 3000円/体 | ○ | | | ○ | | | | ○ | 3000円/体 | ○ | | | ○ | |
| 21 | 足立区 | | ○ | ○ | 3000円/体 | ○ | | | ○ | ○ | | ○ | ○ | 3000円/体 | ○ | | | ○ | ○ |
| 22 | 葛飾区 | | | ○ | 2600円/体 | ○ | | | ○ | | | ○ | ○ | 2600円/体 | ○ | | | ○ | |
| 23 | 江戸川区 | | | ○ | 2800円/体 | ○ | | | ○ | | | | ○ | 2800円/体 | ○ | | | ○ | |
| 区部地域　計 | | 0 | 3 | 23 | | 13 | 0 | 0 | 22 | 1 | 3 | 3 | 19 | | 9 | 0 | 0 | 19 | 1 |
| 24 | 八王子市 | | | ○ | 2500円/体 | ○ | | | ○ | | | | ○ | 1000円/体 | ○ | | | ○ | |
| 25 | 立川市 | | | ○ | 飼い主不明の場合は無料　4000円/体 | | | | ○ | | | | ○ | 飼い主不明の場合は無料　3000円/体 | | | | ○ | |
| 26 | 武蔵野市 | | ○ | | 路上などの飼い主不明な動物死体 | | | | | | ○ | | | | | | | | |
| 27 | 三鷹市 | | ○ | | | | | | | | ○ | | | | | | | | |
| 28 | 青梅市 | | | ○ | 4000円/体 | | | | ○ | | | | ○ | 2000円/体 | ○ | | | | |
| 29 | 府中市 | | | ○ | 4000円/体 | | | | ○ | | ○ | | | 4000円/体 | | | | | |
| 30 | 昭島市 | | | ○ | 3000円/体 | | | | ○ | | | | ○ | 3000円/体 | | | | ○ | |
| 31 | 調布市 | | | ○ | 3150円/体 | | ○ | | | | | | ○ | 3150円/体 | | | | | |
| 32 | 町田市 | | ○ | ○ | 2500円/体 | | | | ○ | | | ○ | ○ | 2500円/体 | | | | ○ | |
| 33 | 小金井市 | | | ○ | 3000円/体 | | | | ○ | | ○ | | | | | | | | |
| 34 | 小平市 | ○ | | | | | | | | | | | ○ | 2600円/体 | | | | ○ | |
| 35 | 日野市 | | ○ | | 飼い主不明の場合のみ収集 | | | | | | | ○ | ○ | 飼い主不明の場合は無料　3500円/体 | | | | ○ | |
| 36 | 東村山市 | | ○ | ○ | 5200円/体 | | | | ○ | | | ○ | ○ | 2500円/体 | | | | ○ | |
| 37 | 国分寺市 | | ○ | ○ | 飼い主不明の場合は無料　3000円/体 | | | | ○ | | | ○ | ○ | 飼い主不明の場合は無料　3000円/体 | | | | ○ | |
| 38 | 国立市 | | | ○ | 3000円/体 | | | | ○ | | | | ○ | 3000円/体 | | | | ○ | |
| 39 | 福生市 | | | ○ | 3000円/体 | | ○ | | | | | | ○ | 3000円/体 | | | | ○ | |
| 40 | 狛江市 | | | ○ | 4500円/体 | ○ | | | | | | | ○ | 3500円/体 | ○ | | | | |
| 41 | 東大和市 | | ○ | | 飼い主不明の場合のみ収集 | | | | | | | | ○ | 飼い主不明の場合のみ収集　2200円/体 | ○ | | | | |
| 42 | 清瀬市 | | ○ | | 飼い主不明の場合のみ収集 | | | | | | | | ○ | 飼い主不明の場合のみ収集　2000円/体 | ○ | | | | |
| 43 | 東久留米市 | | ○ | | 飼い主不明の場合のみ | | | | | | | | ○ | 飼い主不明の場合のみ　2000円/体 | | | | ○ | |
| 44 | 武蔵村山市 | | ○ | | | | | | | | | | ○ | 2600円/体 | | ○ | | | |
| 45 | 多摩市 | | ○ | | 飼い主不明の場合は無料 | | | | | | | | ○ | 5000円/体 | | | | ○ | |
| 46 | 稲城市 | | ○ | | | | | | | | | | ○ | 5000円/体 | ○ | | | | |
| 47 | 羽村市 | ○ | | | | | | | | | | | ○ | 3000円/体 | | | | ○ | |
| 48 | あきる野市 | | ○ | ○ | 野生動物については、無料<br>飼育動物については、1匹あたり2,200円 | ○ | | | | | ○ | | | 野生動物については、無料<br>飼育動物については、1匹あたり2,200円 | | | | | |
| 49 | 西東京市 | | ○ | | 飼育されていない動物のみ | | | | | | | ○ | | 飼育されていない動物のみ | | | | | |
| 50 | 瑞穂町 | | ○ | | 飼い主不明の場合のみ | | | | | | | | ○ | 飼い主不明の場合は無料　3000円/体 | | | | ○ | |
| 51 | 日の出町 | | | ○ | 2200円/体 | | | | | | ○ | | | | | | | | |
| 52 | 檜原村 | | | ○ | 500円/体 | ○ | | | | | ○ | | | | | | | | |
| 53 | 奥多摩町 | | | ○ | 1000円/体 | ○ | | | | | | | ○ | 1000円/体 | ○ | | | | |
| 多摩地域　計 | | 2 | 15 | 17 | | 5 | 2 | 0 | 10 | 0 | 7 | 5 | 22 | | 7 | 1 | 0 | 14 | 0 |
| 54 | 大島町 | ○ | | | | | | | | | | | ○ | 515円/体 | | | | ○ | |
| 55 | 利島村 | | ○ | | | | | | | | ○ | | | | | | | | |
| 56 | 新島村 | ○ | | | | | | | | | | | ○ | 600円/体 | ○ | | | | |
| 57 | 神津島村 | ○ | | | | | | | | | ○ | | | | | | | | |
| 58 | 三宅村 | ○ | | | | | | | | | | | ○ | 250円/体 | ○ | | | | |
| 59 | 御蔵島村 | ○ | | | | | | | | | ○ | | | | | | | | |
| 60 | 八丈町 | | | ○ | 550円/体 | ○ | | | | | | | ○ | 550円/体 | ○ | | | | |
| 61 | 青ヶ島村 | ○ | | | 500円/体 | | | | | | | | ○ | 500円/体 | ○ | | | | |
| 62 | 小笠原村 | ○ | | | | | | | | | | | ○ | 犬・ヤギ程度:500円/体<br>上記を超える大きさ:0円/kg | ○ | | | | |
| 島嶼地域　計 | | 7 | 1 | 1 | | 1 | 0 | 0 | 0 | 0 | 3 | 0 | 6 | | 5 | 0 | 0 | 1 | 0 |
| 都　合計 | | 9 | 19 | 41 | | 19 | 2 | 0 | 32 | 1 | 13 | 8 | 47 | | 21 | 1 | 0 | 34 | 1 |

## ■7　助成等状況

### (1)　集団回収に関する助成等Ⅰ（根拠規定・交付金額）

（単位：円）

| No. | 区市町村名 | 根拠規定 | 形式 | 施行年月日 | 交付金額（実施団体） | 交付金額（回収業者） |
|---|---|---|---|---|---|---|
| 1 | 千代田区 | 千代田区有価物集団回収支援要綱 | 要綱 | 平成 4年 7月 1日 | 11,872,932 | 0 |
| 2 | 中央区 | 中央区リサイクル活動助成要綱 | 要綱 | 平成 4年 7月 1日 | 41,226,394 | 0 |
| 3 | 港区 | 港区資源再利用運動促進要綱 | 要綱 | 平成 5年 3月 31日 | 34,835,472 | 0 |
| 4 | 新宿区 | 新宿区資源回収活動支援要綱 | 要綱 | 平成 4年 10月 1日 | 0 | 0 |
| | | 新宿区資源回収実践団体報奨金支給要綱 | 要綱 | 平成 4年 10月 1日 | 32,765,316 | |
| 5 | 文京区 | 文京区再利用実践団体報奨金支給要綱 | 要綱 | 平成 4年 7月 1日 | 26,133,078 | 0 |
| | | 古紙回収事業者緊急支援に関する報奨金支給要綱 | 要綱 | 平成 7年 2月 20日 | 0 | 1,249,675 |
| 6 | 台東区 | 台東区資源再利用運動実施要項 | 要綱 | 平成 4年 7月 15日 | 28,624,760 | 7,154,671 |
| 7 | 墨田区 | 墨田区資源回収システム推進要綱 | 要綱 | 平成 5年 3月 15日 | 30,266,986 | 5,686,655 |
| 8 | 江東区 | 江東区集団回収報奨金等支給要綱 | 要綱 | 平成 14年 4月 1日 | 85,317,932 | 0 |
| | | 江東区集団回収業者の登録及び奨励金交付要綱 | 要綱 | 平成 24年 4月 1日 | 0 | 3,500,295 |
| 9 | 品川区 | 品川区資源リサイクル活動団体報奨金支給要綱 | 要綱 | 平成 4年 7月 1日 | 51,170,086 | 0 |
| 10 | 目黒区 | 目黒区資源の集団回収活動支援事業実施要綱 | 要綱 | 平成 22年 4月 1日 | 44,526,000 | 7,947,000 |
| 11 | 大田区 | 大田区リサイクル活動グループ報奨金支給要綱 | 要綱 | 平成 4年 7月 1日 | 46,073,752 | 0 |
| | | 古紙回収事業支援金支給要綱 | 要綱 | 平成 6年 7月 19日 | 0 | 0 |
| 12 | 世田谷区 | 世田谷区資源再利用活動団体支援実施要綱 | 要綱 | 平成 8年 4月 1日 | 57,286,086 | 0 |
| 13 | 渋谷区 | 渋谷区集団回収団体の支援に関する要綱（補助金） | 要綱 | 平成 12年 4月 1日 | 1,447,800 | 0 |
| | | 渋谷区集団回収団体の支援に関する要綱（報償金） | 要綱 | 平成 6年 4月 1日 | 13,672,140 | 3,068,594 |
| 14 | 中野区 | 中野区集団回収の支援等に関する要綱 | 要綱 | 平成 16年 3月 31日 | 74,998,488 | 0 |
| 15 | 杉並区 | 杉並区集団回収要綱 | 要綱 | 平成 16年 4月 1日 | 35,850,790 | 0 |
| 16 | 豊島区 | 豊島区資源リサイクル運動実施要綱 | 要綱 | 平成 4年 7月 1日 | 14,721,100 | 0 |
| 17 | 北区 | 有価資源のリサイクル活動支援要綱 | 要綱 | 平成 4年 7月 1日 | 34,655,268 | 0 |
| | | 集団回収事業者認定制度実施要綱 | 要綱 | 平成 29年 4月 1日 | 0 | 346,900 |
| 18 | 荒川区 | 荒川区リサイクル推進団体報奨金支給要綱 | 要綱 | 平成 4年 7月 1日 | 57,208,338 | 0 |
| | | 荒川区町会による集団回収事業実施要綱 | 要綱 | 平成 21年 4月 1日 | 24,364,440 | 0 |
| | | 荒川区古紙回収事業緊急支援に関する補助金交付要綱 | 要綱 | 平成 19年 4月 1日 | 0 | 6,395,998 |
| | | 荒川区びん、缶回収事業に関する補助金交付要綱 | 要綱 | 平成 14年 5月 1日 | 0 | 78,700,000 |
| | | 荒川区ペットボトル・白色の発泡スチロール製食品用トレイ回収事業に関する補助金交付要綱 | 要綱 | 平成 19年 4月 1日 | 0 | 89,279,768 |
| | | 荒川区古布回収事業に関する補助金交付要綱 | 要綱 | 平成 23年 8月 1日 | 0 | 8,490,951 |
| 19 | 板橋区 | 東京都板橋区資源の集団回収事業に係る支援要綱 | 要綱 | 平成 12年 2月 2日 | 77,172,997 | 11,163,464 |
| | | 集団回収事業に係る回収事業者登録要領 | 要領 | 平成 20年 4月 1日 | 0 | 0 |
| 20 | 練馬区 | 練馬区再生資源集団回収支援事業実施要綱 | 要綱 | 平成 4年 7月 1日 | 64,452,132 | 2,612,010 |
| 21 | 足立区 | 足立区集団回収活動支援要綱 | 要綱 | 平成 31年 4月 1日 | 66,606,318 | 0 |
| 22 | 葛飾区 | 集団回収促進支援要綱 | 要綱 | 平成 4年 7月 1日 | 45,584,460 | 0 |
| 23 | 江戸川区 | 江戸川区資源再利用推進要綱 | 要綱 | 平成 4年 7月 1日 | 57,485,322 | 0 |
| | | 江戸川区集団回収業者緊急支援事業（※区長決裁） | 決裁 | 平成 31年 4月 1日 | 0 | 9,513,268 |
| 区部地域　計 | | － | － | － | 1,058,318,387 | 235,109,249 |
| 24 | 八王子市 | 八王子市資源集団回収事業補助金交付要綱 | 要綱 | 平成 25年 4月 1日 | 54,625,437 | 0 |
| 25 | 立川市 | 資源再生利用補助金交付規則 | 規則 | 昭和 52年 4月 25日 | 29,924,244 | 0 |
| 26 | 武蔵野市 | 武蔵野市資源物集団回収事業補助金交付要綱 | 要綱 | 昭和 53年 4月 1日 | 27,730,660 | 5,345,522 |
| 27 | 三鷹市 | 三鷹市再生資源回収事業補助金交付要綱 | 要綱 | 平成 24年 4月 1日 | 21,867,462 | 0 |
| | | 三鷹市再生資源回収事業回収業者助成金交付要綱 | 要綱 | 平成 21年 4月 1日 | 0 | 6,300,006 |
| 28 | 青梅市 | 青梅市資源再利用推進報償金交付要綱 | 要綱 | 昭和 54年 4月 1日 | 42,131,429 | 0 |
| | | 青梅市資源回収事業協力助成金交付要綱 | 要綱 | 平成 元年 4月 1日 | 0 | 5,296,109 |
| 29 | 府中市 | 府中市資源物回収事業実施団体奨励金交付要綱 | 要綱 | 平成 24年 3月 28日 | 54,797,450 | 0 |
| | | 府中市再生資源取扱業者奨励金交付要綱 | 要綱 | 平成 23年 3月 11日 | 0 | 10,959,490 |
| 30 | 昭島市 | 昭島市資源回収奨励金交付要綱 | 要綱 | 昭和 56年 5月 1日 | 12,888,667 | |
| 31 | 調布市 | 調布市資源物地域集団回収事業奨励金交付要綱 | 要綱 | 昭和 55年 1月 4日 | 29,297,468 | 14,407,596 |
| 32 | 町田市 | 町田市地域資源物再利用推進事業実施要綱 | 要綱 | 平成 24年 4月 1日 | 66,116,128 | 27,107,177 |
| 33 | 小金井市 | 小金井市集団回収事業奨励金交付要綱 | 要綱 | 平成 13年 4月 1日 | 15,610,550 | 0 |
| | | 小金井市集団回収事業協力業者に対する交付金交付要綱 | 要綱 | 平成 26年 9月 30日 | 0 | 6,057,400 |
| 34 | 小平市 | 小平市資源回収補助金交付要綱 | 要綱 | 昭和 53年 4月 1日 | 17,250,441 | 2,831,586 |
| 35 | 日野市 | 日野市資源物回収奨励費交付要綱 | 要綱 | 平成 7年 7月 14日 | 12,250,684 | 0 |
| | | 日野市資源物集団回収業者助成金交付要綱 | 要綱 | 平成 9年 10月 7日 | 0 | 169,690 |
| 36 | 東村山市 | 東村山市集団資源回収補助金交付規則 | 規則 | 平成 27年 4月 1日 | 10,953,625 | 3,049,794 |
| 37 | 国分寺市 | 国分寺市有価物地域回収事業実施要綱 | 要綱 | 平成 9年 4月 1日 | 27,475,447 | 12,294,576 |
| 38 | 国立市 | 国立市資源回収推進奨励金交付要綱 | 要綱 | 平成 2年 4月 1日 | 10,152,744 | 3,384,936 |
| 39 | 福生市 | 福生市資源回収実施団体報償金交付要綱 | 要綱 | 昭和 55年 5月 10日 | 12,741,184 | |
| 40 | 狛江市 | 狛江市資源物集団回収事業助成金交付要綱 | 要綱 | 平成 31年 4月 1日 | 12,198,870 | 2,439,774 |
| 41 | 東大和市 | 東大和市資源物集団回収推進報償金交付要綱 | 要綱 | 平成 19年 8月 7日 | 6,584,734 | 0 |
| | | 平成31年度東大和市資源物回収業者支援報償金交付要綱 | 要綱 | 平成 31年 4月 1日 | 0 | 2,155,020 |
| 42 | 清瀬市 | 清瀬市資源回収報奨金交付要綱 | 要綱 | 平成 9年 7月 1日 | 6,650,957 | 393,833 |
| 43 | 東久留米市 | 東久留米市資源集団回収報奨金交付要綱 | 要綱 | 平成 30年 4月 1日 | 24,073,866 | 0 |
| 44 | 武蔵村山市 | 平成31年度武蔵村山市資源回収奨励金交付要綱 | 要綱 | 平成 31年 4月 1日 | 3,360,068 | 0 |
| 45 | 多摩市 | 多摩市資源集団回収補助金交付要綱 | 要綱 | 平成 14年 4月 1日 | 28,502,568 | 0 |
| | | 多摩市資源集団回収事業回収業者助成金交付要綱 | 要綱 | 平成 14年 4月 1日 | 0 | 6,528,558 |
| 46 | 稲城市 | 稲城市資源ごみ集団回収補助金交付要綱 | 要綱 | 平成 元年 4月 1日 | 15,523,317 | 0 |
| 47 | 羽村市 | 羽村市資源回収事業助成金交付要綱 | 要綱 | 平成 元年 4月 1日 | 8,453,510 | 0 |
| 48 | あきる野市 | あきる野市資源回収奨励金交付要綱 | 要綱 | 平成 7年 9月 1日 | 17,975,752 | 5,591,382 |
| 49 | 西東京市 | 西東京市集団回収奨励金交付要綱 | 要綱 | 平成 13年 7月 1日 | 20,124,216 | 7,827,796 |
| 50 | 瑞穂町 | 瑞穂町資源物回収団体奨励金交付要綱 | 要綱 | 平成 18年 4月 11日 | 2,862,781 | 0 |
| 51 | 日の出町 | 日の出町資源回収奨励金交付要綱 | 要綱 | 平成 26年 4月 1日 | 4,339,732 | 1,214,811 |
| 52 | 檜原村 | 檜原村資源回収奨励金交付要綱 | 要綱 | 平成 3年 4月 1日 | 82,764 | 0 |
| 53 | 奥多摩町 | － | － | － | － | － |
| 多摩地域　計 | | － | － | － | 596,546,755 | 123,355,056 |
| 都　合計 | | － | － | － | 1,654,865,142 | 358,464,305 |

## 7(2) 集団回収に関する助成等Ⅱ（実施団体への交付金額）

| No. | 区市町村名 | 単価方式によるもの | | | | | | | | | | | | | | | | | | | 単価方式によらないもの |
|---|---|---|---|---|---|---|---|---|---|---|---|---|---|---|---|---|---|---|---|---|---|
| | | 紙類 | | | | | 繊維類 | 金属類 | | | | ガラス類 | | | | | プラスチック類 | | | その他 | |
| | | 紙パック | 新聞紙 | 雑誌 | 段ボール | 紙類・その他 | | 缶・混合 | 缶・スチール | 缶・アルミ | 金属類・その他 | びん・混合 | びん・色別 | びん・ワンウェイ | びん・リターナブル | ガラス類・その他 | ペットボトル | 発泡スチロールトレイ | プラスチック類・その他 | | |
| 1 | 千代田区 | 6 | 6 | 6 | 6 | 6 | 6 | 6 | | | 6 | | | | | | | | | | 回収重量あたりの補助額に加え、6か月間の回収量計に応じた基本報奨金を支給。<br>501～5,000kgは25,000円、5,001～10,000kgは30,000円、10,001～は35,000円 |
| 2 | 中央区 | 7 | 7 | 7 | 7 | 7 | 7 | 7 | 7 | 7 | 7 | 7 | | 7 | 7 | | 7 | | | | 実績のある団体に対して、半年に1回12,000円を交付 |
| 3 | 港区 | 6 | 6 | 6 | 6 | 6 | 6 | 6 | 6 | 6 | 6 | 6 | 6 | 6 | 6 | 6 | 6 | 6 | 6 | 6 | |
| 4 | 新宿区 | 6 | 6 | 6 | 6 | 6 | 6 | 6 | 6 | 6 | 6 | | | | 6 | | | | | | |
| 5 | 文京区 | 6 | 6 | 6 | 6 | 6 | 6 | 6 | 6 | 6 | 6 | 6 | 6 | 6 | 6 | 6 | 6 | | | | |
| 6 | 台東区 | 6 | 6 | 6 | 6 | 6 | 6 | | 6 | 6 | | | | 6 | 6 | | | | | 6 | P箱 |
| 7 | 墨田区 | 6 | 6 | 6 | 6 | | 6 | | | 6 | | | | | 6 | | | | | | |
| 8 | 江東区 | 6 | 6 | 6 | 6 | 6 | 6 | | 6 | 6 | | | | 6 | 6 | | | | | 6 | ビールケース |
| 9 | 品川区 | 6 | 6 | 6 | 6 | 6 | 6 | | 6 | 6 | | | | 6 | 6 | | | | | 6 | 雑がみ回収協力金<br>雑がみ（新聞・雑誌・ﾀﾞﾝﾎﾞｰﾙ以外のリサイクル可能な紙）について、実績のあった団体に、月1,000円を支給。<br>＜参考＞令和元年度支給額実績＝3,791千円 |
| 10 | 目黒区 | 4 | 4 | 4 | 4 | 4 | 4 | | | | | | | | | | | | | | |
| 11 | 大田区 | 4 | 4 | 4 | 4 | 4 | 4 | | 4 | 4 | | | | | 4 | | | | | | |
| 12 | 世田谷区 | 10 | 6 | 6 | 6 | 6 | 10 | | 6 | 6 | 6 | | | 6 | 6 | | 6 | 6 | 10 | | 缶及びびんの行政回収休止の承認を受けた団体が回収する缶及びびんの単価は10円／kgとなる。<br>実績加算分として、一年間(1月～12月)に回収された資源の合計実績に応じて加算金を支給<br>1t以上10t未満　9,000円、10t以上20t未満　12,000円、20t以上50t未満　15,000円、50t以上　17,000円 |
| 13 | 渋谷区 | 6 | 6 | 6 | 6 | 6 | 6 | | 6 | 6 | 6 | 6 | | | | 6 | 6 | | 6 | 6 | 回収資源保管場所設置に伴う用地、建物の使用料に対する補助金 |
| 14 | 中野区 | 6 | 6 | 6 | 6 | 6 | 6 | 0 | 6 | 6 | 0 | 0 | 0 | 6 | 6 | 0 | 0 | 0 | 0 | 0 | |
| 15 | 杉並区 | 6(7) | 6(7) | 6(7) | 6(7) | 6(7) | 6(7) | | 6(7) | 6(7) | | | | | 6(7) | | | | | | |
| 16 | 豊島区 | 6 | 6 | 6 | | 6 | 6 | | | 6 | | | | | 6 | | | | | | |
| 17 | 北区 | 6 | 6 | 6 | 6 | 6 | 6 | | 6 | 6 | 6 | | | 6 | 6 | | | | | | |
| 18 | 荒川区 | 6 | 6 | 6 | 6 | 6 | 6 | 6 | | | | 6 | | | | | 6 | 6 | | | 町会への支援金として、<br>・基礎額　：月5,000円<br>・世帯割額：月15円×世帯数<br>※集合住宅のみで構成する町会は、月7円×世帯数 |
| 19 | 板橋区 | 5.5～5.6 | 5.5～5.6 | 5.5～5.6 | 5.5～5.6 | 5.5～5.6 | 5.5～5.6 | | 5.5～5.6 | 5.5～5.6 | | | | 5.5～5.6 | 5.5～5.6 | | | | | | |
| 20 | 練馬区 | 6 | 6 | 6 | 6 | 6 | 6 | | 6 | 6 | 6 | | | 6 | 6 | | | | | | 区内登録業者と契約し回収を行った場合には回収量の1割分の加算金がつく（平成27年度7月回収分から）。 |
| 21 | 足立区 | 7 | 7 | 7 | 7 | | 7 | | 7 | 7 | | | | | 7 | | | | | | |
| 22 | 葛飾区 | 7 | 7 | 7 | 7 | 7 | 7 | 7 | 7 | 7 | 7 | | | 7 | 7 | | 7 | | | 7 | ビールケース<br>加算金<br>前年同期と比較して5%以上増加していて対象期間内の回収量が500kg以上である場合加算金を支給している。<br>500kg以上5,000kg未満　5,000円<br>5,000kg以上20,000kg未満　10,000円<br>20,000kg以上　15,000円 |
| 23 | 江戸川区 | 6 | 6 | 6 | 6 | 6 | 6 | | 6 | 6 | | | | | 6 | | 6 | | | | びん（リターナブル）は、一本0.6kgに換算する。 |
| 区部地域　平均 | | 6.14 | 5.95 | 5.95 | 5.95 | 5.89 | 6.14 | 5.5 | 6.06 | 6.06 | 5.64 | 5.17 | 4 | 6.18 | 6 | 4.5 | 6 | 5 | 6 | 5 | | |
| 24 | 八王子市 | 15 | 7 | 7 | 7 | | 7 | | 10 | 30 | 10 | | | 30 | 30 | | | | | | |
| 25 | 立川市 | 9 | 9 | 9 | 9 | 9 | 9 | | 9 | 50 | | | | | 9 | | | | | | |
| 26 | 武蔵野市 | 10 | 10 | 10 | 10 | 10 | | | 10 | 10 | | 10 | | | | | | | | | 事務費補助　1団体につき年4,000円<br>令和元年度実績は758,000円<br>(上半期190団体×2,000円+下半期189団体×2,000円) |
| 27 | 三鷹市 | 9 | 9 | 9 | 9 | 9 | 9 | 9 | 9 | 9 | | 9 | 9 | 9 | 9 | | | | | | |
| 28 | 青梅市 | 13 | 9 | 13 | 11 | 13 | 11 | | 8 | 20 | 8～20 | 15 | 16 | 15 | 15～16 | | | | | | 年度を通じて10回以上資源回収を実施した団体に対し、その報償金の総額に以下の実施回数に応じた割合を乗じて得た金額を交付。<br>・10回または11回は100分の10<br>・12回以上は100分の12 |
| 29 | 府中市 | 10 | 10 | 10 | 10 | 10 | 10 | | 10 | 10 | | 10 | | | | | | | | | |
| 30 | 昭島市 | 18 | 10 | 10 | 10 | | 12 | | | 15 | 8 | ⑮ | | | | | | | 50 | 50 | 乾電池 |
| 31 | 調布市 | 8 | 8 | 8 | 8 | 8 | 8 | 8 | 8 | 8 | | 8 | 8 | 8 | 8 | | | | | | 割り箸のリサイクルに伴う運搬費(実費)を補助(1団体54,732円) |
| 32 | 町田市 | 6 | 6 | 6 | 6 | | 6 | | 6 | 6 | | | | 6 | 4 | | | | | | |
| 33 | 小金井市 | 10 | 10 | 10 | 10 | | 10 | | 10 | 10 | 10 | | | | 10 | | | | | | |
| 34 | 小平市 | 9 | 6～9 | 6～9 | 6～9 | 6～9 | 7 | | | 25 | 7 | | | | 7 | 7 | | | | | |
| 35 | 日野市 | 8 | 8 | 8 | 8 | 8 | 8 | | 8 | 25 | | 8 | 8 | 8 | 8 | | | | | | |
| 36 | 東村山市 | 5 | 5 | 5 | 5 | | 5 | | | 5 | | | | | | | | | | | |
| 37 | 国分寺市 | 10 | 9 | 9 | 9 | 9 | 9 | | 9 | 9 | | | | 9 | 9 | | | | | | |
| 38 | 国立市 | 9 | 9 | 9 | 9 | 9 | 9 | 9 | | | | 7 | | | | | | | | | |
| 39 | 福生市 | | 12 | 12 | 12 | | 12 | | 12 | 12 | | | | | 12 | | (1.5ﾘｯﾄﾙ未満)2<br>(1.5ﾘｯﾄﾙ以上)4 | | | | 登録団体の属する町会に取扱事務費として年間5,000円を交付している。<br>(ただし、当該年度で集団回収実績のない町会へは交付しない) |
| 40 | 狛江市 | 10 | 10 | 10 | 10 | 10 | 10 | | 10 | 10 | 10 | 10 | | | | | 10 | | | | |
| 41 | 東大和市 | 6 | 6 | 6 | 6 | 6 | 6 | | 8 | 8 | 8 | 8 | 8 | | 8 | | 8 | 8 | | | |
| 42 | 清瀬市 | 7 | 7 | 7 | 7 | 7 | | 7 | | | | 7 | | | | | | | | 8 | 牛乳パック |
| 43 | 東久留米市 | 9 | 9 | 9 | 9 | 9 | 9 | | | 9 | | | | | | | | | | | |
| 44 | 武蔵村山市 | 8 | 8 | 8 | 8 | 8 | 8 | | 8 | 8 | 8 | | | | 8 | | 8 | | | 8 | 雑品 |
| 45 | 多摩市 | 8 | 8 | 8 | 8 | 8 | 8 | | 8 | 8 | | | | | 8 | | 8 | | | | |
| 46 | 稲城市 | 9 | 9 | 9 | 9 | 9 | | | 9 | 6 | | 9 | | | | | | | | 6 | 廃食油 |
| 47 | 羽村市 | 10 | 10 | 10 | 10 | 10 | 10 | | 10 | 10 | 10 | | | | 10 | | | | | | |
| 48 | あきる野市 | 9 | 9 | 9 | 9 | 9 | | | 9 | 18 | 18 | | | 9 | 9 | | | | | 9 | ビンケース |
| 49 | 西東京市 | 7 | 7 | 7 | 7 | 7 | 7 | | | | | | | | | | | | | | |
| 50 | 瑞穂町 | | 10 | 10 | 10 | | | | | 10 | | | | | | | | | | | |
| 51 | 日の出町 | 9 | 9 | 9 | 9 | | | 9 | 9 | 18 | 9 | | | 9 | 9 | | | | | 9 | ビールケース |
| 52 | 檜原村 | 12 | 12 | 12 | 12 | 12 | 12 | | 12 | 12 | 12 | 12 | 12 | 12 | 12 | 12 | | | | | |
| 53 | 奥多摩町 | | | | | | | | | | | | | | | | | | | | |
| 多摩地域　平均 | | 9.37 | 8.75 | 8.89 | 8.82 | 9 | 8.78 | 8.4 | 9.14 | 13.9 | 10 | 9.42 | 10.2 | 11.5 | 9 | 9.5 | 8 | 8 | 50 | 15 | |
| 54 | 大島町 | | | | | | | | | | | | | | | | | | | | |
| 55 | 利島村 | | | | | | | | | | | | | | | | | | | | |
| 56 | 新島村 | | | | | | | | | | | | | | | | | | | | |
| 57 | 神津島村 | | | | | | | | | | | | | | | | | | | | |
| 58 | 三宅村 | | | | | | | | | | | | | | | | | | | | |
| 59 | 御蔵島村 | | | | | | | | | | | | | | | | | | | | |
| 60 | 八丈町 | | | | | | | | | | | | | | | | | | | | |
| 61 | 青ヶ島村 | | | | | | | | | | | | | | | | | | | | |
| 62 | 小笠原村 | | | | | | | | | | | | | | | | | | | | |
| 島嶼地域　平均 | | － | － | － | － | － | － | － | － | － | － | － | － | － | － | － | － | － | － | － | |
| 都　平均 | | 7.76 | 7.35 | 7.42 | 7.39 | 7.45 | 7.46 | 6.95 | 7.6 | 9.97 | 7.82 | 7.29 | 7.08 | 8.84 | 8 | 7 | 7 | 6 | 28 | 10 | |

□単位は、円／kg（丸数字以外）　□びん、ガラス類（丸数字）の単位は、円／本　□廃食用油（丸数字）の単位は、円／ﾘｯﾄﾙ
□びんケース（丸数字）の単位は、円／個　□昭島市プラスチック類・その他の単位は、円／箱　□平均単価は、円／kg以外の単価を除いたものである。

## 7(3) 集団回収に関する助成等Ⅱ（回収業者への交付金額）

| No. | 区市町村名 | 単価方式によるもの | | | | | | | | | | | | | | | | | | | 単価方式によらないもの |
|---|---|---|---|---|---|---|---|---|---|---|---|---|---|---|---|---|---|---|---|---|---|
| | | 紙類 | | | | | 繊維類 | 金属類 | | | ガラス類 | | | | | プラスチック類 | | | その他 | | |
| | | 紙パック | 新聞紙 | 雑誌 | 段ボール | 紙類・その他 | | 缶・混合 | 缶・スチール | 缶・アルミ | 金属類・その他 | びん・混合 | びん・色別 | びん・ワンウェイ | びん・リターナブル | ガラス類・その他 | ペットボトル | 発泡スチロールトレイ | プラスチック類・その他 | | |
| 1 | 千代田区 | | | | | | | | | | | | | | | | | | | | |
| 2 | 中央区 | | | | | | | | | | | | | | | | | | | | |
| 3 | 港区 | | | | | | | | | | | | | | | | | | | | |
| 4 | 新宿区 | | | | | | | | | | | | | | | | | | | | |
| 5 | 文京区 | | | 1 | | | | | | | | | | | | | | | | | |
| 6 | 台東区 | 1～2 | 1～2 | 1～2 | 1～2 | 1～2 | 1～2 | | 1～2 | 1～2 | | | | 1～2 | 1～2 | | | | 1～2 | P箱 | 組合に加入する事業者の回収に対し、古紙（新聞紙・雑誌・段ボール）及び古布を対象品目として、回収量1kgあたり、町会（女性部含む）からの回収は2円、それ以外の団体からの回収は1円を単価として、回収量をもとに算出。 |
| 7 | 墨田区 | | | | | | | | | | | | | | | | | | | | |
| 8 | 江東区 | | | | | | | | | | | | | | | | | | | | 対象品目は雑誌、基準価格6円を市況価格が下回ったときに、回収重量1kgあたり3円を限度とし、基準価格との差額を交付する。 |
| 9 | 品川区 | | | | | | | | | | | | | | | | | | | | |
| 10 | 目黒区 | | | 3 | 1 | 3 | | | | | | | | | | | | | | | |
| 11 | 大田区 | | | | | | | | | | | | | | | | | | | | |
| 12 | 世田谷区 | | | | | | | | | | | | | | | | | | | | |
| 13 | 渋谷区 | 1～12月＝1.5円 | 1～12月＝1.5円 | 1～12月＝1.5円 | 1～12月＝1.5円 | 1～12月＝1.5円 | | | | | | | | | | | | | | | 補助対象は区内業者の古紙。3か月ごとに見直し<br>1（採算単価）＝（区の貨物自動車借上げ単価）/（最大積載量）*2t車1人以上乗り付*4時間以上8時間以内*消費税込<br>2（古紙据物3品の必要不足額）＝（採算単価）-（新聞の問屋買値下限3ヵ月平均値）<br>3①（必要不足額の平均値）＝[（新聞の必要不足額）＋（雑誌の必要不足額）＋（段ボールの必要不足額）]/3<br>②（支援金単価）＝（必要不足額の平均値）/2 |
| 14 | 中野区 | | | | | | | | | | | | | | | | | | | | |
| 15 | 杉並区 | | | | | | | | | | | | | | | | | | | | |
| 16 | 豊島区 | | | | | | | | | | | | | | | | | | | | |
| 17 | 北区 | | | | | | | | | | | | | | | | | | | | ①活動団体の回収実施月数×100円（月額）<br>②活動団体の年間回収量合計（kg）÷活動可能月数<br>1500kg以上の場合は12か月×2000円＝24000円<br>1500kg未満の場合は12か月×1500円＝18000円<br>③支給額＝①＋②（24000円または18000円） |
| 18 | 荒川区 | | | 3 | 1 | | 38 | | 44 | | | 44 | | | | | 62 | 1463 | | | | 古紙、びん・缶、ペットボトル・トレイは、単価による補助金ではないため、令和元年度の回収量から割り返して算出した単価である。<br>※古紙：①雑誌は、市況価格が7.5円/kgを下回った場合、5円/kgを限度に差額を補助。<br>②段ボールは、市況価格が7.5円/kgを下回った場合、7.5円から市況価格を差し引いた額を補助。<br>※びん・缶：1月当たりの総回収量に応じて補助。<br>100トンから110トンまで 4,610千円<br>110トンから120トンまで 5,030千円 というふうに定められている。 |
| 19 | 板橋区 | 1～4 | 0～1 | 1～4 | 0～2 | 1～4 | 0～2 | | | | | | | | | | | | | | |
| 20 | 練馬区 | | | | | | 6 | | | | | | | | | | | | | | |
| 21 | 足立区 | | | | | | | | | | | | | | | | | | | | |
| 22 | 葛飾区 | | | | | | | | | | | | | | | | | | | ビールケース | |
| 23 | 江戸川区 | | | | | | | | | | | | | | | | | | | | 新聞、雑誌・雑紙、段ボール、紙パックの4品目は、市況価格が10円/kg以下のとき、2円/kgを上限に支援する。 |
| 区部地域 平均 | | 2 | 2 | 2 | － | － | 6 | － | 44 | － | － | 44 | － | － | － | － | 62 | 1463 | － | － | － | |
| 24 | 八王子市 | | | | | | | | | | | | | | | | | | | | |
| 25 | 立川市 | | | | | | | | | | | | | | | | | | | | |
| 26 | 武蔵野市 | 2 | 2 | 2 | 2 | 2 | | | 2 | 2 | | 2 | | | | | | | | | |
| 27 | 三鷹市 | | | 4 | | 4 | | | 15 | | | 10 | 10 | 10 | 10 | | | | | | |
| 28 | 青梅市 | 1 | | | | | 5 | | 5 | | 5 | 16 | 4 | 16 | 4～16 | | | | | | |
| 29 | 府中市 | 2 | 2 | 2 | 2 | 2 | 2 | | 2 | 2 | | 2 | | | | | | | | | |
| 30 | 昭島市 | | | | | | | | | | | | | | | | | | | | |
| 31 | 調布市 | 4 | 4 | 4 | 4 | 4 | 4 | 4 | 4 | 4 | | 4 | 4 | 4 | 4 | | | | | | |
| 32 | 町田市 | 3 | 2 | 2 | 2 | | 2 | | 2 | 3 | | | | 3 | 2 | | | | | | |
| 33 | 小金井市 | | | | | | | | | | | | | | | | | | | | 3,100円／回 |
| 34 | 小平市 | | 3 | 3 | 3 | 3 | | | | | | | | | | | | | | | |
| 35 | 日野市 | 2 | 2 | 2 | 2 | | | | | | | | | | | | | | | | |
| 36 | 東村山市 | | 2 | 3 | 1 | | | | | | | | | | | | | | | | |
| 37 | 国分寺市 | 4 | 4 | 4 | 4 | 4 | 4 | | 8 | 4 | | | | 8 | 4 | | | | | | |
| 38 | 国立市 | 3 | 3 | 3 | 3 | 3 | 3 | 3 | | | | 3 | | | | | | | | | |
| 39 | 福生市 | | | | | | | | | | | | | | | | | | | | |
| 40 | 狛江市 | 2 | 2 | 2 | 2 | 2 | 2 | | 2 | 2 | 2 | 2 | | | | | 2 | | | | |
| 41 | 東大和市 | | 3 | 3 | 3 | 3 | | | 3 | | 3 | 9 | | | | | | | | | |
| 42 | 清瀬市 | | | 1 | 1 | | | | | | | | | | | | | | | | |
| 43 | 東久留米市 | | | | | | | | | | | | | | | | | | | | |
| 44 | 武蔵村山市 | | | | | | | | | | | | | | | | | | | 雑品 | |
| 45 | 多摩市 | 2 | 2 | 2 | 2 | 2 | 2 | | 2 | | | | | | 2 | | | | | | |
| 46 | 稲城市 | | | | | | | | | | | | | | | | | | | 廃食油 | |
| 47 | 羽村市 | | | | | | | | | | | | | | | | | | | | |
| 48 | あきる野市 | 3 | 3 | 3 | 3 | 3 | | | | | | | | | | | | | | ビンケース | |
| 49 | 西東京市 | | 1 | 3 | 3 | | 3 | | | | | | | | | | | | | | |
| 50 | 瑞穂町 | | | | | | | | | | | | | | | | | | | | |
| 51 | 日の出町 | 2.7 | 2.7 | 2.7 | 2.7 | | | | | | | | | | | | | | | ビールケース | |
| 52 | 檜原村 | | | | | | | | | | | | | | | | | | | | |
| 53 | 奥多摩町 | | | | | | | | | | | | | | | | | | | | |
| 多摩地域 平均 | | 2.6 | 2.5 | 2.7 | 2.5 | 2.9 | 3 | 3.5 | 4.5 | 2.8 | 3.3 | 6 | 6 | 8.2 | 4.4 | － | 2 | － | － | － | － | |
| 54 | 大島町 | | | | | | | | | | | | | | | | | | | | |
| 55 | 利島村 | | | | | | | | | | | | | | | | | | | | |
| 56 | 新島村 | | | | | | | | | | | | | | | | | | | | |
| 57 | 神津島村 | | | | | | | | | | | | | | | | | | | | |
| 58 | 三宅村 | | | | | | | | | | | | | | | | | | | | |
| 59 | 御蔵島村 | | | | | | | | | | | | | | | | | | | | |
| 60 | 八丈町 | | | | | | | | | | | | | | | | | | | | |
| 61 | 青ヶ島村 | | | | | | | | | | | | | | | | | | | | |
| 62 | 小笠原村 | | | | | | | | | | | | | | | | | | | | |
| 島嶼地域 平均 | | － | － | － | － | － | － | － | － | － | － | － | － | － | － | － | － | － | － | － | － | |
| 都 平均 | | 2.3 | 2.3 | 2.3 | 2.5 | 2.9 | 4.5 | 3.5 | 24 | 2.8 | 3.3 | 25 | 6 | 8.2 | 4.4 | － | 32 | 1463 | － | － | － | |

□単位は、円／kg（丸数字以外）　□びん、ガラス類（丸数字）の単位は、円／本
□平均単価は、円／kg以外の単価を除いたものである。

## 7(4) 集団回収に関する助成等Ⅲ（実施団体）

（単位：件）

| No. | 区市町村名 | 自治会町内会 | | 子供会 | | 婦人会 | | 老人会 | | 学校・PTA | | その他 | | 合計 | |
|---|---|---|---|---|---|---|---|---|---|---|---|---|---|---|---|
| 1 | 千代田区 | 28 | (28) | 0 | (0) | 0 | (0) | 0 | (0) | 1 | (1) | 92 | (92) | 121 | (121) |
| 2 | 中央区 | 58 | (57) | 0 | (0) | 4 | (3) | 0 | (0) | 6 | (5) | 255 | (245) | 323 | (310) |
| 3 | 港区 | 54 | (54) | 0 | (0) | 1 | (1) | 0 | (0) | 4 | (4) | 335 | (334) | 394 | (393) |
| 4 | 新宿区 | 153 | (148) | 1 | (1) | 5 | (4) | 2 | (2) | 4 | (4) | 399 | (386) | 564 | (545) |
| 5 | 文京区 | 563 | (545) | 1 | (1) | 3 | (3) | 0 | (0) | 7 | (4) | 14 | (14) | 588 | (567) |
| 6 | 台東区 | 80 | (80) | 0 | (0) | 75 | (75) | 0 | (0) | 29 | (29) | 286 | (286) | 470 | (470) |
| 7 | 墨田区 | 84 | (81) | 55 | (54) | 24 | (24) | 4 | (4) | 1 | (1) | 243 | (236) | 411 | (400) |
| 8 | 江東区 | 199 | (174) | 36 | (31) | 25 | (18) | 13 | (6) | 45 | (21) | 526 | (492) | 844 | (742) |
| 9 | 品川区 | 155 | (137) | 0 | (0) | 0 | (0) | 0 | (0) | 37 | (32) | 548 | (480) | 740 | (649) |
| 10 | 目黒区 | 81 | (81) | 0 | (0) | 0 | (0) | 0 | (0) | 1 | (1) | 239 | (239) | 321 | (321) |
| 11 | 大田区 | 155 | (155) | 3 | (3) | 11 | (11) | 9 | (9) | 18 | (18) | 660 | (556) | 856 | (752) |
| 12 | 世田谷区 | 65 | (65) | 7 | (7) | 2 | (2) | 8 | (7) | 29 | (28) | 591 | (578) | 702 | (687) |
| 13 | 渋谷区 | 28 | (26) | 1 | (1) | 1 | (1) | 0 | (0) | 1 | (1) | 220 | (215) | 251 | (244) |
| 14 | 中野区 | 106 | (106) | 0 | (0) | 0 | (0) | 0 | (0) | 1 | (1) | 144 | (144) | 251 | (251) |
| 15 | 杉並区 | 68 | (68) | 0 | (0) | 0 | (0) | 4 | (3) | 19 | (14) | 440 | (409) | 531 | (494) |
| 16 | 豊島区 | 117 | (117) | 0 | (0) | 0 | (0) | 3 | (3) | 2 | (2) | 18 | (18) | 140 | (140) |
| 17 | 北区 | 375 | (366) | 0 | (0) | 4 | (1) | 12 | (8) | 20 | (16) | 16 | (8) | 427 | (399) |
| 18 | 荒川区 | 120 | (119) | 0 | (0) | 0 | (0) | 3 | (3) | 10 | (10) | 169 | (169) | 302 | (301) |
| 19 | 板橋区 | 180 | (179) | 0 | (0) | 1 | (1) | 13 | (13) | 25 | (22) | 689 | (682) | 908 | (897) |
| 20 | 練馬区 | 572 | (551) | 4 | (3) | 6 | (6) | 3 | (3) | 34 | (27) | 36 | (24) | 655 | (614) |
| 21 | 足立区 | 270 | (258) | 65 | (56) | 11 | (10) | 11 | (9) | 20 | (15) | 472 | (451) | 849 | (799) |
| 22 | 葛飾区 | 119 | (119) | 65 | (65) | 0 | (0) | 7 | (7) | 23 | (23) | 386 | (386) | 600 | (600) |
| 23 | 江戸川区 | 202 | (198) | 43 | (41) | 9 | (8) | 37 | (25) | 37 | (24) | 433 | (417) | 761 | (713) |
| 区部地域　計 | | 3,832 | (3,712) | 281 | (263) | 182 | (168) | 129 | (102) | 374 | (303) | 7,211 | 6,861 | 12,009 | (11,409) |
| 24 | 八王子市 | 121 | (119) | 66 | (66) | 0 | (0) | 10 | (10) | 19 | (18) | 177 | (176) | 393 | (389) |
| 25 | 立川市 | 126 | (119) | 39 | (32) | 0 | (0) | 11 | (9) | 4 | (3) | 18 | (16) | 198 | (179) |
| 26 | 武蔵野市 | 28 | (28) | 4 | (4) | 1 | (1) | 0 | (0) | 2 | (2) | 158 | (156) | 193 | (191) |
| 27 | 三鷹市 | 164 | (157) | 4 | (4) | 1 | (1) | 3 | (3) | 9 | (9) | 27 | (26) | 208 | (200) |
| 28 | 青梅市 | 114 | (112) | 29 | (29) | 0 | (0) | 14 | (14) | 17 | (16) | 76 | (74) | 250 | (245) |
| 29 | 府中市 | 333 | (333) | 19 | (19) | 6 | (6) | 14 | (14) | 15 | (15) | 50 | (50) | 437 | (437) |
| 30 | 昭島市 | 52 | (52) | 26 | (26) | 0 | (0) | 5 | (5) | 5 | (5) | 18 | (18) | 106 | (106) |
| 31 | 調布市 | 39 | (39) | 48 | (48) | 0 | (0) | 0 | (0) | 11 | (11) | 166 | (166) | 264 | (264) |
| 32 | 町田市 | 254 | (253) | 68 | (67) | 1 | (1) | 12 | (12) | 10 | (10) | 26 | (26) | 371 | (369) |
| 33 | 小金井市 | 85 | (82) | 38 | (34) | 0 | (0) | 1 | (0) | 7 | (6) | 14 | (11) | 145 | (133) |
| 34 | 小平市 | 43 | (43) | 18 | (16) | 0 | (0) | 0 | (0) | 2 | (2) | 64 | (60) | 127 | (121) |
| 35 | 日野市 | 69 | (65) | 39 | (34) | 0 | (0) | 0 | (0) | 3 | (3) | 7 | (7) | 118 | (109) |
| 36 | 東村山市 | 102 | (102) | 7 | (7) | 0 | (0) | 2 | (2) | 5 | (5) | 30 | (30) | 146 | (146) |
| 37 | 国分寺市 | 25 | (25) | 6 | (5) | 2 | (2) | 4 | (3) | 11 | (7) | 137 | (118) | 185 | (160) |
| 38 | 国立市 | 62 | (52) | 9 | (7) | 1 | (1) | 1 | (0) | 8 | (3) | 9 | (8) | 90 | (71) |
| 39 | 福生市 | 21 | (20) | 9 | (8) | 0 | (0) | 10 | (9) | 10 | (8) | 46 | (33) | 96 | (78) |
| 40 | 狛江市 | 30 | (30) | 0 | (0) | 0 | (0) | 0 | (0) | 6 | (6) | 84 | (84) | 120 | (120) |
| 41 | 東大和市 | 44 | (37) | 6 | (1) | 4 | (2) | 0 | (0) | 17 | (5) | 16 | (7) | 87 | (52) |
| 42 | 清瀬市 | 23 | (22) | 9 | (5) | 1 | (1) | 3 | (3) | 11 | (9) | 23 | (22) | 70 | (62) |
| 43 | 東久留米市 | 45 | (45) | 2 | (2) | 0 | (0) | 1 | (1) | 16 | (16) | 77 | (77) | 141 | (141) |
| 44 | 武蔵村山市 | 31 | (30) | 0 | (0) | 1 | (1) | 1 | (1) | 9 | (9) | 12 | (12) | 54 | (53) |
| 45 | 多摩市 | 176 | (176) | 19 | (19) | 6 | (6) | 6 | (6) | 12 | (12) | 15 | (15) | 234 | (234) |
| 46 | 稲城市 | 56 | (56) | 7 | (7) | 2 | (2) | 0 | (0) | 6 | (6) | 4 | (4) | 75 | (75) |
| 47 | 羽村市 | 26 | (26) | 0 | (0) | 0 | (0) | 2 | (2) | 4 | (4) | 18 | (18) | 50 | (50) |
| 48 | あきる野市 | 68 | (68) | 13 | (13) | 3 | (3) | 0 | (0) | 12 | (11) | 17 | (17) | 109 | (109) |
| 49 | 西東京市 | 43 | (43) | 2 | (2) | 0 | (0) | 4 | (4) | 1 | (1) | 274 | (274) | 324 | (324) |
| 50 | 瑞穂町 | 17 | (17) | 17 | (17) | 0 | (0) | 0 | (0) | 0 | (0) | 0 | (0) | 34 | (34) |
| 51 | 日の出町 | 22 | (0) | 1 | (0) | 0 | (0) | 0 | (0) | 2 | (0) | 1 | (0) | 26 | (0) |
| 52 | 檜原村 | 0 | (0) | 0 | (0) | 0 | (0) | 0 | (0) | 1 | (1) | 1 | (1) | 2 | (2) |
| 53 | 奥多摩町 | 0 | (0) | 0 | (0) | 0 | (0) | 0 | (0) | 0 | (0) | 0 | (0) | 0 | (0) |
| 多摩地域　計 | | 2,219 | (2,151) | 505 | (472) | 29 | (27) | 104 | (98) | 235 | (203) | 1,565 | (1,506) | 4,657 | (4,457) |
| 54 | 大島町 | 0 | (0) | 0 | (0) | 0 | (0) | 0 | (0) | 0 | (0) | 0 | (0) | 0 | (0) |
| 55 | 利島村 | 0 | (0) | 0 | (0) | 0 | (0) | 0 | (0) | 0 | (0) | 0 | (0) | 0 | (0) |
| 56 | 新島村 | 0 | (0) | 0 | (0) | 0 | (0) | 0 | (0) | 0 | (0) | 0 | (0) | 0 | (0) |
| 57 | 神津島村 | 0 | (0) | 0 | (0) | 0 | (0) | 0 | (0) | 0 | (0) | 0 | (0) | 0 | (0) |
| 58 | 三宅村 | 0 | (0) | 0 | (0) | 0 | (0) | 0 | (0) | 0 | (0) | 0 | (0) | 0 | (0) |
| 59 | 御蔵島村 | 0 | (0) | 0 | (0) | 0 | (0) | 0 | (0) | 0 | (0) | 0 | (0) | 0 | (0) |
| 60 | 八丈町 | 0 | (0) | 0 | (0) | 0 | (0) | 0 | (0) | 0 | (0) | 0 | (0) | 0 | (0) |
| 61 | 青ヶ島村 | 0 | (0) | 0 | (0) | 0 | (0) | 0 | (0) | 0 | (0) | 0 | (0) | 0 | (0) |
| 62 | 小笠原村 | 0 | (0) | 0 | (0) | 0 | (0) | 0 | (0) | 0 | (0) | 0 | (0) | 0 | (0) |
| 島嶼地域　計 | | 0 | (0) | 0 | (0) | 0 | (0) | 0 | (0) | 0 | (0) | 0 | (0) | 0 | (0) |
| 都　合計 | | 6,051 | (5,863) | 786 | (735) | 211 | (195) | 233 | (200) | 609 | (506) | 8,776 | (8,367) | 16,666 | (15,866) |

□令和元年度末現在
□件数は登録団体件数（括弧内は、うち補助金交付団体件数）

## 7(5) 生ごみ処理機器等購入に関する助成等

（単位：円）（単位：件）

| No. | 区市町村名 | 根拠規定 | 形式 | 施行年月日 | 交付金額 | 交付件数 |
|---|---|---|---|---|---|---|
| 1 | 千代田区 | 千代田区家庭用生ごみ処理機購入助成要綱 | 要綱 | 平成 20年 4月 1日 | 457,100 | 20 |
| 2 | 中央区 | | | | | |
| 3 | 港区 | 港区家庭用生ごみ処理機等購入助成金交付要綱 | 要綱 | 平成 19年 10月 1日 | 483,100 | 36 |
| 4 | 新宿区 | | | | | |
| 5 | 文京区 | | | | | |
| 6 | 台東区 | 台東区コンポスト容器・家庭用生ごみ処理機購入費助成金交付要綱 | 要綱 | 平成 5年 8月 25日 | 340,400 | 21 |
| 7 | 墨田区 | | | | | |
| 8 | 江東区 | | | | | |
| 9 | 品川区 | 品川区家庭用電気式生ごみ処理機購入助成要綱 | 要綱 | 平成 12年 6月 1日 | 902,208 | 62 |
| 10 | 目黒区 | | | | | |
| 11 | 大田区 | | | | | |
| 12 | 世田谷区 | | | | | |
| 13 | 渋谷区 | | | | | |
| 14 | 中野区 | | | | | |
| 15 | 杉並区 | 杉並区家庭用生ごみ処理機購入費補助要綱 | 要綱 | 平成 18年 4月 1日 | 1,405,000 | 95 |
| 16 | 豊島区 | 豊島区生ごみ処理機購入費助成金交付要綱 | 要綱 | 平成 19年 10月 1日 | 318,700 | 21 |
| 17 | 北区 | | | | | |
| 18 | 荒川区 | 荒川区生ごみ処理機等購入費助成金交付要綱 | 要綱 | 平成 22年 8月 2日 | 209,300 | 15 |
| 19 | 板橋区 | | | | | |
| 20 | 練馬区 | 練馬区家庭用生ごみ処理機、コンポスト化容器、ディスポーザ等購入費助成金交付要綱 | 要綱 | 平成 19年 4月 1日 | 1,410,100 | 103 |
| 21 | 足立区 | 足立区生ごみ処理機・コンポスト化容器購入費補助金交付要綱 | 要綱 | 平成 5年 9月 1日 | 385,700 | 33 |
| 22 | 葛飾区 | 葛飾区生ごみ処理機等購入費補助金交付要綱 | 要綱 | 平成 22年 6月 1日 | 1,110,700 | 56 |
| 23 | 江戸川区 | | | | | |
| 区部地域　計 | | － | － | － | 7,022,308 | 462 |
| 24 | 八王子市 | 令和元年度(2019 年度) 八王子市生ごみ処理機器等購入費補助金交付要綱 | 要綱 | 令和 元年 10月 1日 | 2,890,695 | 696 |
| 25 | 立川市 | 立川市生ごみ処理機器等購入費補助金交付要綱 | 要綱 | 平成 21年 7月 10日 | 410,880 | 30 |
| 26 | 武蔵野市 | | | | | |
| 27 | 三鷹市 | 三鷹市家庭系一般廃棄物減量・資源化促進助成金交付要綱 | 要綱 | 平成 21年 2月 1日 | 703,000 | 53 |
| 28 | 青梅市 | | | | | |
| 29 | 府中市 | 府中市ごみ減量化処理機器購入費補助金交付要綱 | 要綱 | 平成 29年 4月 1日 | 2,847,400 | 100 |
| 30 | 昭島市 | 昭島市生ごみ堆肥化容器購入補助金交付要綱 | 要綱 | 平成 30年 12月 21日 | 86,200 | 25 |
| | | 昭島市電動式生ごみ処理機購入費補助金交付要綱 | 要綱 | 平成 11年 6月 1日 | 952,200 | 41 |
| 31 | 調布市 | 調布市ごみ減量装置等購入費補助金交付要綱 | 要綱 | 平成 18年 8月 1日 | 2,553,900 | 98 |
| 32 | 町田市 | 町田市生ごみ処理機等購入費補助金交付要綱 | 要綱 | 平成 12年 4月 1日 | 1,792,100 | 120 |
| 33 | 小金井市 | 小金井市生ごみ減量化処理機器購入費補助金交付要綱 | 要綱 | 平成 19年 9月 1日 | 9,741,600 | 214 |
| 34 | 小平市 | 小平市食物資源処理機器購入費補助金交付要綱 | 要綱 | 平成 3年 4月 1日 | 2,544,600 | 194 |
| 35 | 日野市 | 日野市生ごみ処理機器等購入費補助金交付要綱 | 要綱 | 平成 11年 8月 20日 | 551,191 | 431 |
| 36 | 東村山市 | 東村山市生ごみ減量化容器購入費の補助に関する規則 | 規則 | 平成 28年 4月 1日 | 30,310 | 23 |
| 37 | 国分寺市 | 国分寺市生ごみ処理機器購入費助成金交付規則 | 規則 | 平成 11年 7月 1日 | 995,400 | 52 |
| 38 | 国立市 | 国立市生ごみ堆肥化容器購入費の住民負担軽減措置に関する要綱 | 要綱 | 平成 15年 4月 1日 | 13,100 | 4 |
| 39 | 福生市 | 福生市家庭用生ごみ減量化処理機器購入費補助金交付要綱 | 要綱 | 平成 8年 9月 1日 | 327,500 | 12 |
| 40 | 狛江市 | 狛江市生ごみ自家処理容器・生ごみ処理機購入費助成要綱 | 要綱 | 平成 11年 4月 1日 | 314,000 | 27 |
| 41 | 東大和市 | 東大和市生ごみたい肥化容器等購入費補助金交付要綱 | 要綱 | 平成 24年 7月 9日 | 31,700 | 22 |
| 42 | 清瀬市 | 清瀬市生ごみ減量化処理機器購入費助成金交付要綱 | 要綱 | 平成 7年 4月 1日 | 532,800 | 27 |
| 43 | 東久留米市 | 東久留米市生ごみ減量化処理機器購入費助成金交付要綱 | 要綱 | 平成 30年 4月 1日 | 311,100 | 28 |
| 44 | 武蔵村山市 | 平成31年度武蔵村山市生ごみ処理機器購入補助金交付要綱 | 要綱 | 平成 31年 4月 1日 | 511,700 | 11 |
| 45 | 多摩市 | 多摩市生ごみ処理機器等購入費補助金 | 要綱 | 平成 28年 4月 1日 | 84,500 | 115 |
| 46 | 稲城市 | 稲城市生ごみ自家製容器購入助成金交付要綱 | 要綱 | 昭和 63年 5月 1日 | 273,100 | 46 |
| 47 | 羽村市 | 羽村市家庭用生ごみ処理容器等購入費助成金交付要綱 | 要綱 | 平成 31年 4月 1日 | 40,500 | 9 |
| 48 | あきる野市 | | | | | |
| 49 | 西東京市 | | | | | |
| 50 | 瑞穂町 | | | | | |
| 51 | 日の出町 | 日の出町生ごみ処理機購入費補助金交付要綱 | 要綱 | 平成 11年 4月 1日 | 37,500 | 4 |
| 52 | 檜原村 | 檜原村生ごみ処理機器購入費補助金交付要綱 | 要綱 | 平成 25年 4月 1日 | 0 | 0 |
| 53 | 奥多摩町 | 奥多摩町家庭用生ごみ処理容器購入補助金 | 要綱 | 平成 6年 4月 1日 | | |
| 多摩地域　計 | | － | － | － | 28,576,976 | 2,382 |
| 54 | 大島町 | | | | | |
| 55 | 利島村 | | | | | |
| 56 | 新島村 | | | | | |
| 57 | 神津島村 | | | | | |
| 58 | 三宅村 | | | | | |
| 59 | 御蔵島村 | 御蔵島村家庭用生ごみ処理機等購入費助成金交付要綱 | 要綱 | 平成 21年 3月 30日 | 0 | 0 |
| 60 | 八丈町 | 八丈町家庭用生ごみ堆肥化容器貸与要綱 | 要綱 | 平成 6年 4月 1日 | 1,557,279 | 141 |
| 61 | 青ヶ島村 | | | | | |
| 62 | 小笠原村 | | | | | |
| 島嶼地域　計 | | － | － | － | 1,557,279 | 141 |
| 都　合計 | | － | － | － | 37,156,563 | 2,985 |

## ■8　動物死体処理状況

（単位：件）

| No. | 区市町村名 | 収集形態 | | | | | 処理形態 | | | | | 処理件数 | | | |
|---|---|---|---|---|---|---|---|---|---|---|---|---|---|---|---|
| | | 直営 | 委託 | 組合 | 許可 | その他 | 直営 | 委託 | 組合 | 許可 | その他 | 犬 | 猫 | その他 | 合計 |
| 1 | 千代田区 | ○ | | | | | | ○ | | | | 1 | 35 | 37 | 73 |
| 2 | 中央区 | ○ | | | | | | ○ | | | | 12 | 25 | 285 | 322 |
| 3 | 港区 | | ○ | | | | | ○ | | | | 33 | 137 | 591 | 761 |
| 4 | 新宿区 | ○ | | | | | | ○ | | | | 48 | 214 | 129 | 391 |
| 5 | 文京区 | ○ | | | | | | ○ | | | | 13 | 89 | 85 | 187 |
| 6 | 台東区 | ○ | | | | | ○ | | | | | 32 | 125 | 112 | 269 |
| 7 | 墨田区 | ○ | | | | | | ○ | | | | 37 | 165 | 139 | 341 |
| 8 | 江東区 | ○ | ○ | | | | | ○ | | | | 59 | 258 | 474 | 791 |
| 9 | 品川区 | ○ | | | | | | ○ | | | | 45 | 415 | 176 | 636 |
| 10 | 目黒区 | ○ | ○ | | | | | ○ | | | | 46 | 244 | 147 | 437 |
| 11 | 大田区 | ○ | ○ | | | | | ○ | | | | 105 | 638 | 113 | 856 |
| 12 | 世田谷区 | ○ | | | | | | ○ | | | | 91 | 417 | 374 | 882 |
| 13 | 渋谷区 | ○ | ○ | | | | | ○ | | | | 22 | 141 | 362 | 525 |
| 14 | 中野区 | ○ | | | | | | ○ | | | | 41 | 241 | 277 | 559 |
| 15 | 杉並区 | ○ | | | | | | ○ | | | | 49 | 326 | 257 | 632 |
| 16 | 豊島区 | ○ | | | | | | ○ | | | | 44 | 396 | 258 | 698 |
| 17 | 北区 | ○ | | | | | | ○ | | | | 46 | 399 | 152 | 597 |
| 18 | 荒川区 | ○ | | | | | | ○ | | | | 31 | 229 | 71 | 331 |
| 19 | 板橋区 | ○ | | | | | | ○ | | | | 68 | 735 | 106 | 909 |
| 20 | 練馬区 | ○ | | | | | | ○ | | | | 79 | 697 | 198 | 974 |
| 21 | 足立区 | ○ | ○ | | | | | ○ | | | | 329 | 1,901 | 926 | 3,156 |
| 22 | 葛飾区 | ○ | ○ | | | | | ○ | | | | 164 | 627 | 267 | 1,058 |
| 23 | 江戸川区 | ○ | | | | | | ○ | | | | 193 | 1,293 | 0 | 1,486 |
| 区部地域　計 | | 22 | 7 | 0 | 0 | 0 | 1 | 22 | 0 | 0 | 0 | 1,588 | 9,747 | 5,536 | 16,871 |
| 24 | 八王子市 | ○ | ○ | | | | ○ | | | | | 200 | 682 | 1,461 | 2,343 |
| 25 | 立川市 | | ○ | | | | | ○ | | | | 60 | 219 | 380 | 659 |
| 26 | 武蔵野市 | | ○ | | | | | ○ | | | | 1 | 39 | 28 | 68 |
| 27 | 三鷹市 | | ○ | | | | | ○ | | | | 1 | 158 | 61 | 220 |
| 28 | 青梅市 | ○ | ○ | | | | ○ | | | | | 157 | 403 | 354 | 914 |
| 29 | 府中市 | | ○ | | | | | ○ | | | | 31 | 297 | 191 | 519 |
| 30 | 昭島市 | ○ | | | | | | ○ | | | | 73 | 166 | 76 | 315 |
| 31 | 調布市 | | ○ | | | | | ○ | | | | 19 | 164 | 293 | 476 |
| 32 | 町田市 | ○ | | | | | | ○ | | | | 211 | 615 | 1,004 | 1,830 |
| 33 | 小金井市 | ○ | | | | | | ○ | | | | 7 | 84 | 51 | 142 |
| 34 | 小平市 | | ○ | | | | | | ○ | | | 4 | 191 | 178 | 373 |
| 35 | 日野市 | | ○ | | | | | ○ | | | ○ | 41 | 233 | 156 | 430 |
| 36 | 東村山市 | | ○ | | | | | ○ | | | | 47 | 203 | 71 | 321 |
| 37 | 国分寺市 | ○ | | | | | | ○ | | | | 0 | 58 | 19 | 77 |
| 38 | 国立市 | | ○ | | | | | ○ | | | | 13 | 51 | 32 | 96 |
| 39 | 福生市 | | ○ | | | | | ○ | | | | 14 | 101 | 11 | 126 |
| 40 | 狛江市 | ○ | ○ | | | | | ○ | | | | 8 | 68 | 26 | 102 |
| 41 | 東大和市 | | ○ | | | | | ○ | | | | 14 | 97 | 89 | 200 |
| 42 | 清瀬市 | ○ | | | | | | ○ | | | | 10 | 88 | 0 | 98 |
| 43 | 東久留米市 | ○ | | | | | | | ○ | | | 3 | 88 | 0 | 91 |
| 44 | 武蔵村山市 | | ○ | | | | | | ○ | | | 13 | 147 | 29 | 189 |
| 45 | 多摩市 | | ○ | | | | | ○ | | | | 47 | 183 | 399 | 629 |
| 46 | 稲城市 | | ○ | | | | | ○ | ○ | | | 13 | 55 | 157 | 225 |
| 47 | 羽村市 | | ○ | | | | | ○ | | | | 31 | 87 | 53 | 171 |
| 48 | あきる野市 | | ○ | | | | | | ○ | | | 20 | 252 | 458 | 730 |
| 49 | 西東京市 | ○ | | | | | | | ○ | | | 1 | 143 | 0 | 144 |
| 50 | 瑞穂町 | | ○ | | | | | ○ | | | | 17 | 127 | 63 | 207 |
| 51 | 日の出町 | | ○ | | | | | | ○ | | | 1 | 38 | 48 | 87 |
| 52 | 檜原村 | ○ | | | | | | | ○ | | | 0 | 4 | 0 | 4 |
| 53 | 奥多摩町 | ○ | | | | | | | ○ | | | 1 | 10 | 1 | 12 |
| 多摩地域　計 | | 12 | 21 | 0 | 0 | 0 | 2 | 20 | 9 | 0 | 1 | 1,058 | 5,051 | 5,689 | 11,798 |
| 54 | 大島町 | | | | | | | | | | | 0 | 0 | 0 | 0 |
| 55 | 利島村 | ○ | | | | | ○ | | | | | 0 | 0 | 0 | 0 |
| 56 | 新島村 | ○ | | | | | | | | | | 0 | 0 | 0 | 0 |
| 57 | 神津島村 | | | | | | | | | | | 0 | 0 | 0 | 0 |
| 58 | 三宅村 | | | | | | | | | | | 0 | 0 | 0 | 0 |
| 59 | 御蔵島村 | | | | | | | | | | | 0 | 0 | 0 | 0 |
| 60 | 八丈町 | ○ | | | | | ○ | | | | | 0 | 11 | 4 | 15 |
| 61 | 青ヶ島村 | | | | | | | | | | | 0 | 0 | 0 | 0 |
| 62 | 小笠原村 | ○ | | | | ○ | | ○ | | | | 0 | 0 | 0 | 0 |
| 島嶼地域　計 | | 4 | 0 | 0 | 0 | 1 | 2 | 1 | 0 | 0 | 0 | 0 | 11 | 4 | 15 |
| 都　合計 | | 38 | 28 | 0 | 0 | 1 | 5 | 43 | 9 | 0 | 1 | 2,646 | 14,809 | 11,229 | 28,684 |

## ■9　水銀を含むごみ・資源の収集・処分方法　調査票（令和2年度）

### (1)　体温計・血圧計

| No. | 区市町村名 | 収集形態 | 収集車両 | 収集方法 | 処分方法 | 住民の排出方法 |
|---|---|---|---|---|---|---|
| 1 | 千代田区 | ステーション方式 | 軽小型貨物車 | 荷台に品目毎に積む | 専門業者に委託し、水銀を取り出して廃棄物として処分 | 不燃ごみの日に、袋にいれて「キケン」と書いて出す |
| 2 | 中央区 | ステーション方式<br>拠点回収 | 小型排出車<br>平ボディ車 | ステーション方式は、他の燃やさないごみと一緒に収集。拠点回収は、委託業者が収集し、指定施設へ運搬 | ステーション方式は、燃やさないごみとして処分拠点回収は、専門業者に委託し、水銀を取り出して再資源化 | 購入時のケースに入れるか新聞紙などにくるんで出す |
| 3 | 港区 | 戸別収集 | 軽小型貨物車 | 個別に電話で申し込んでもらい、収集する | 専門業者に委託し、水銀を取り出して廃棄物として処分 | 清掃事務所に電話をするよう案内している |
| 4 | 新宿区 | ステーション方式 | 軽小型ダンプ車 | 収集作業員が収集し委託業者が選別 | 専門業者に委託し、水銀を取り出して資源化・適正処分 | 中身の見える小袋に入れ、金属・陶器・ガラス（不燃）ごみの収集日に、水銀使用製品のみを中身の見える別袋で排出 |
| 5 | 文京区 | ①ステーション方式<br>②拠点回収 | ①軽小型車<br>②平ボディ車 | ①区収集職員が収集し、指定施設へ運搬<br>②委託業者が収集し、指定施設へ運搬 | 専門業者に委託し、水銀を取り出して再資源化 | ①不燃ごみの日に、他の不燃ごみとは別に透明または半透明のビニール袋に入れて出す<br>②透明または半透明のビニール袋に入れて出す |
| 6 | 台東区 | 戸別収集 | 新小型ダンプ車 | 収集作業員が車内で専用のボックスに別積 | 民間処理業者で選別・資源化 | 燃やさないごみの日に、別袋に入れて排出 |
| 7 | 墨田区 | ステーション方式<br>各戸収集 | 軽小型ダンプ | 荷箱には入れず、収集作業員が別積 | 専門業者に委託し、水銀を取り出して廃棄物として処分 | 不燃ごみの日に、買い物袋などに入れて出す |
| 8 | 江東区 | ステーション方式 | 軽小型貨物車 | 収集作業員が「水銀含有廃棄物」として運搬 | 専門業者に委託し、水銀を取り出して再資源化 | 不燃ごみの日に他の不燃ごみと分けて出す |
| 9 | 品川区 | ステーション方式 | 平ボディ車 | 委託業者が収集し、区の中間処理施設へ運搬 | 専門業者に委託し、水銀を取り出して再資源化 | 資源の日に、購入時のケースに入れるか新聞紙にくるみ、中身の見える袋に入れて出す |
| 10 | 目黒区 | ステーション方式 | 軽小型貨物車 | 委託業者が収集し、指定施設へ運搬 | 専門業者に委託し、水銀を取り出して廃棄物として処分 | 月2回の不燃ごみ収集日のうち、指定された1回に表示した袋に入れて出す |
| 11 | 大田区 | ステーション方式 | 軽小型車 | コンテナに積んで回収 | 専門業者に委託し、水銀を取り出して再資源化 | 不燃ごみの日に透明又は半透明のビニール袋で出す |
| 12 | 世田谷区 | 拠点回収 | 庁有車 | 回収ボックスから収集 | 専門業者に委託し、水銀を取り出して再資源化 | 拠点の回収ボックスに投入 |
| 13 | 渋谷区 | 各戸収集 | 軽小型貨物車 | 戸別に訪問し収集 | 専門業者に委託し、水銀を取り出して廃棄物として処分 | 排出時に清掃事務所に連絡 |
| 14 | 中野区 | ステーション方式 | 小型排出車 | 他の不燃ごみと一緒に収集 | 選別事業者による選別後、専門業者に委託し、水銀を取り出して再資源化 | 不燃ごみの日に別袋に入れ、中身を表記して出す |
| 15 | 杉並区 | 拠点回収 | | 専門業者が指定施設へ運搬 | 専門業者に委託し、水銀を取り出して再資源化及び廃棄物として処分 | 拠点で職員に手渡し |
| 16 | 豊島区 | 集積所で収集 | 軽小型ダンプ車<br>新小型ダンプ車 | 他のごみと分け、別積みにして収集 | 委託業者の工場へ搬入し水銀を取り除いた上で資源化 | 金属・陶器・ガラスごみの日に、他のごみとは別袋に入れ「水銀体温計」等わかるように大きく書いて出す |
| 17 | 北区 | 各戸収集<br>ステーション方式 | 軽小型ダンプ車 | 不燃ごみ（その他不燃ごみ）と一緒に収集する。収集職員が手前選別し、荷箱内の水銀含有物専用のケースに分けて積載する。 | 不燃ごみ資源化事業者に引き渡す | 不燃ごみとして出す |
| 18 | 荒川区 | ステーション方式 | 新小型ダンプ車 | 不燃ごみとして収集 | 民間施設で選別し、再資源化 | 不燃ごみの日に、新聞紙などにくるみ「キケン」と書いて出す |
| 19 | 板橋区 | ステーション方式 | 小型排出車<br>軽小型ダンプ車 | 荷箱へ投入 | 資源化委託業者で適正に処理 | 不燃ごみの収集日に出す |
| 20 | 練馬区 | 区民持込・個別回収 | | | 専門業者に委託し、水銀を取り出して廃棄物として処分 | 練馬・石神井両清掃事務所へ持ち込むか、連絡があれば個別に対応する。 |
| 21 | 足立区 | ステーション方式 | 軽小型ダンプ車<br>新小型ダンプ車 | 直営職員が収集し、指定施設へ運搬 | 専門業者に委託し、水銀を取り出して再資源化 | 不燃ごみの日に、他の燃やさないごみと一緒に出す |
| 22 | 葛飾区 | ステーション方式 | 小型プレス車<br>軽ダンプ | 特になし | 中央防波堤へ埋め立てている | 不燃ごみとして排出 |
| 23 | 江戸川区 | ステーション方式 | 小型排出車 | 荷箱には入れず、収集作業員が別積 | 専門業者に委託し、水銀を取り出して再資源化 | 不燃ごみの日に、他のごみとは別に透明もしくは半透明のの袋に入れて「水銀体温計」と表示して出す |
| 24 | 八王子市 | 各戸収集 | 平ボディ車 | 委託業者が収集し、指定施設へ運搬 | 専門業者に委託し、水銀を取り出して一部を再資源化 | 有害ごみとして透明又は半透明の袋で排出 |
| 25 | 立川市 | 各戸収集 | 平ボディ車 | 荷箱には入れず、収集作業員が別積 | 専門業者に委託し、廃棄物として適正に処分 | 有害ごみの日に45リットルまでの透明または半透明の袋に入れて「有害ごみ」と明記して出す |
| 26 | 武蔵野市 | 各戸収集 | 小型プレス車 | 荷箱には入れず、収集作業員が別積 | 専門業者に委託し、水銀を取り出して廃棄物として処分 | 危険・有害ごみの日に、指定袋か透明または半透明の袋に「危険・有害ごみ」と記入して出す。 |
| 27 | 三鷹市 | 各戸収集 | パッカー車 | 荷箱には入れず、収集作業員が別積 | 専門業者に委託し、水銀を取り出して再資源化 | プラスチック類のごみの日に、空き箱や袋に入れ、「有害ごみ」と表示して排出 |
| 28 | 青梅市 | 各戸収集<br>ステーション方式<br>リサイクルセンター直接持込 | 小型パッカー車 | 荷箱には入れず、収集作業員が別積 | 専門業者に委託し、水銀を取り出して再資源化 | 不燃・容プラの日に透明または半透明の袋に入れて出す |
| 29 | 府中市 | 各戸収集 | 平ボディ車 | 委託業者が収集し、市の処理施設へ運搬 | 専門業者に委託し、水銀を取り出して再資源化 | 有害ごみの日に、かごに入れるか、45ℓ以内の透明・半透明の袋に入れて出す。 |
| 30 | 昭島市 | 各戸収集 | 小型プレス車 | 荷箱には入れず、収集作業員が別積 | 専門業者に委託し、水銀を取り出して再資源化 | 不燃ごみもしくはプラスチックの日に、透明または半透明の袋か「有害ごみ」と明記した袋で出す |
| 31 | 調布市 | 各戸収集 | 小型プレス車 | 荷箱には入れず、収集作業員が別積 | 専門業者に委託し、水銀を取り出して廃棄物として処分 | 袋に入れずかごやバケツなどの容器に入れる |
| 32 | 町田市 | ステーション方式 | 平ボディ車 | 委託業者が収集し、指定施設へ運搬 | 専門業者に委託し、水銀を取り出して廃棄物として処分 | ビン・カンの日に資源集積所の回収用かごに出す |
| 33 | 小金井市 | 戸別収集 | 平ボディ車 | 委託業者が収集し、中間処理場に搬入 | 専門業者に委託し、水銀を取り出して再資源化・一部処分 | 有害ごみの日に、透明または半透明の袋に入れて出す |
| 34 | 小平市 | 各戸収集 | 平ボディ車 | 委託業者が収集し、指定施設へ運搬 | 専門業者に委託し、水銀を取り出して再資源化 | 有害性資源ごみの日に、体温計はケースに入れ、透明か半透明の袋に水銀体温計・水銀血圧計だけを入れて出す |
| 35 | 日野市 | 各戸収集 | パッカー車 | 荷箱には入れず、収集作業員が別積 | 専門業者に委託し、水銀を取り出して再資源化 | プラスチック類ごみの排出日に中の見える袋に入れて、プラごみ袋の横に並べて排出 |
| 36 | 東村山市 | 戸別収集 | パッカー車 | 荷箱には入れず収集作業員が別積み | 専門業者に委託し、水銀を取り出して再資源化 | 透明、半透明の袋に入れて出す |
| 37 | 国分寺市 | 戸別収集 | 平ボディ車 | 委託業者が収集し、指定施設へ運搬 | 専門業者に委託し、水銀を取り出して再資源化 | 有害ごみの日に、袋に入れて出す |
| 38 | 国立市 | ステーション方式 | 平ボディ車 | 委託業者が収集し、指定施設へ運搬 | 専門業者に委託し、水銀を取り出して再資源化 | 有害ごみの日に、袋に「有害」と書いて出す |
| 39 | 福生市 | 戸別収集 | 平ボディ車 | 委託業者が品目ごとにカゴで収集 | 専門業者に委託し、水銀を取り出して再資源化 | 有害ごみの日に、透明又は半透明の袋に入れて出す |
| 40 | 狛江市 | 戸別回収 | パッカー車 | パッカー車に袋を設置し収集 | 専門業者に委託し、水銀を取り出して再資源化 | 有害ごみの日に、中身の見える袋に入れて「体温計（血圧計）」と表示して出す。 |
| 41 | 東大和市 | ステーション方式 | 平ボディ車 | 委託業者が収集し、中間処理施設で蓄積後、指定施設へ運搬 | 専門業者に委託し、水銀を取り出して廃棄物として処分（一部は埋立・再資源化） | 有害ごみの日に、透明または半透明の袋に入れて排出する。 |
| 42 | 清瀬市 | 拠点回収 | 平ボディ車 | 直営で収集<br>中間処理施設へ運搬 | 専門業者に依頼し水銀、金属類、ガラス類に分けて再資源化 | 拠点の回収ボックスに出す |
| 43 | 東久留米市 | 戸別収集 | パッカー車 | 荷箱には入れず、収集作業員が別積 | 中間処理施設に搬入後、一部事務組合へ処理委託 | 有害ごみの日に、透明または半透明の袋に入れて排出 |
| 44 | 武蔵村山市 | ステーション方式 | 平ボディ車 | 委託業者が収集し、指定施設へ運搬 | 専門業者に委託し、水銀を取り出して再資源化 | 袋に入れ、「有害物」の日に排出 |
| 45 | 多摩市 | 戸建：戸別収集<br>集合住宅：ステーション方式 | パッカー車 | 荷箱には入れず、収集作業員が別積 | 専門業者に委託し、水銀を取り出して廃棄物として処分 | 不燃ごみの日に不燃ごみとは別に排出。集合住宅には専用容器あり。 |
| 46 | 稲城市 | 各戸収集 | 平ボディ車 | 回収後、収集業者のストックヤードにて分別保管 | 専門業者に委託し、水銀を取り出して廃棄物として処分 | 有害物の日に半透明・透明の袋に入れて出す。 |
| 47 | 羽村市 | 各戸収集 | 平ボディ車 | カゴを平ボディ車に積載して別積収集 | 中間処理施設で選別後、専門業者にて資源化処理 | 「有害ごみ」の収集日に任意の容器、または半透明の袋に入れて出す |
| 48 | あきる野市 | 各戸収集 | 平ボディ車 | 委託業者が収集し、指定施設へ運搬 | 専門業者に引き渡す | 有害ごみの日に、透明袋に入れて出す |
| 49 | 西東京市 | 戸別収集 | パッカー車 | 荷箱には入れず、収集作業員が別積 | 中間処理施設（一部事務組合）が専門業者に処理委託 | 不燃ごみの日に、不燃ごみとは別に透明又は半透明の袋に入れて出す |
| 50 | 瑞穂町 | 戸別収集 | 平ボディ車 | 委託業者が収集し、指定施設へ運搬 | 専門業者に委託し、水銀を取り出して再資源化 | 有害ごみの日に、透明又は半透明の袋に入れて出す。 |
| 51 | 日の出町 | 各戸収集 | 平ボディ車 | 委託業者が収集し、指定施設へ運搬 | 専門業者に引き渡す | 有害ごみの日にかごに入れて出す |
| 52 | 檜原村 | ステーション方式 | 深ダンプ車 | 荷箱には入れず、収集作業員が別積 | 専門業者に委託し、水銀を取り出して再資源化 | 不燃ごみ収集日に専用袋に入れて出してもらう。 |
| 53 | 奥多摩町 | ステーション方式 | 平ボディ車 | 委託業者が収集し、指定施設へ運搬 | 専門業者に委託し、水銀を取り出して再資源化 | 有害ごみの日に、透明な袋でだす |
| 54 | 大島町 | ステーション方式 | 2tトラック（平ボディ） | 収集作業員が荷台に積載 | 専門業者に委託し、水銀を取り出して廃棄物として処分 | 島内7箇所に設置されているダストボックスに指定ごみ袋にいれて搬出する |
| 55 | 利島村 | ステーション方式 | 平ボディ車 | 委託業者が収集し、指定施設へ運搬 | 専門業者に委託し、水銀を取り出して再資源化 | 不燃ごみの中からピックアップしている。 |
| 56 | 新島村 | 拠点回収 | 軽トラック | 指定施設及び役場庁内で拠点回収。庁内で回収したものは、職員が指定施設に運搬 | 専門業者に委託し、水銀を取り出して廃棄物として処分 | 当村指定の回収箱に持ち込んでもらうよう案内している |
| 57 | 神津島村 | | | | | |
| 58 | 三宅村 | ステーション方式 | 平ボディ車 | 委託業者が収集し、指定施設へ運搬 | 専門業者に委託し、水銀を取り出して廃棄物として処分 | 不燃ごみの日に、水銀が漏れないように入れて出す |
| 59 | 御蔵島村 | ステーション方式 | 軽ダンプ | 専用プラカゴにて収集作業員が別積 | 専門業者に委託し、水銀を取り出して廃棄物として処分 | 販売店又は村役場へ持込み |
| 60 | 八丈町 | ステーション方式 | 平ボディ車 | 委託業者が収集し、クリーンセンターへ運搬 | クリーンセンターにて前処理し、島外搬出 | 有害ごみの日に出す |
| 61 | 青ヶ島村 | 拠点回収 | 平ボディ車 | 荷箱には入れず、収集作業員が別積 | 専門業者に処理を委託 | 役場に事前連絡の上、品名を明記して拠点に出す |
| 62 | 小笠原村 | ステーション方式、拠点回収、工場持ち込み | 平ボディ車 | 収集コンテナに排出し、コンテナごと収集 | 専門業者に委託し、水銀等を再資源化。 | 有害・危険物の日に購入時のケースに入れて出す。又は拠点・工場へ持ち込む |

□令和2年度現在

## 9(2) 蛍光管〔分別回収〕

| No. | 区市町村名 | 収集形態 | 収集車両 | 収集方法 | 処分方法 | 住民の排出方法 |
|---|---|---|---|---|---|---|
| 1 | 千代田区 | ステーション方式と拠点回収 | 軽小型貨物車 | 荷台に品目毎に積む | 専門業者に委託し、水銀を取り出して廃棄物として処分 | 不燃ごみの日に、袋にいれて「キケン」と書いて出す |
| 2 | 中央区 | ステーション方式 | 小型排出車 | 他の燃やさないごみと別に積載 | 専門業者に委託し、水銀を取り出して再資源化 | 不燃ごみの日に、購入時のケースに入れるか新聞紙などにくるんで「危険」と表示し、他の燃やさないごみと分けて出す<br>(割れていないものは拠点回収を案内) |
| 3 | 港区 | ステーション方式 | 軽小型貨物車 | 不燃ごみはプレスせずに軽小型貨物車で収集する | 専門業者に委託し、水銀を取り出して廃棄物として処分 | 不燃ごみの日に、購入時のケースに入れるか新聞紙に包んで出す |
| 4 | 新宿区 | ステーション方式 | 軽小型ダンプ車 | 収集作業員が収集し委託業者が選別 | 専門業者に委託し、水銀を取り出して資源化・適正処分 | 購入時の紙ケースに入れるか新聞紙に包み、金属・陶器・ガラス(不燃)ごみの収集日に、水銀使用製品のみを中身の見える別袋で排出 |
| 5 | 文京区 | ステーション方式 | 軽小型車 | 区収集職員が収集し、指定施設へ運搬 | 専門業者に委託し、水銀を取り出して再資源化 | 不燃ごみの日に、他の不燃ごみとは別に購入時のケースに入れるか、新聞紙などに包んで出す |
| 6 | 台東区 | 戸別収集 | 新小型ダンプ車 | 収集作業員が車内で専用のボックスに別積 | 民間処理業者で選別・資源化 | 燃やさないごみの日に、別袋に入れて排出 |
| 7 | 墨田区 | ステーション方式<br>各戸収集 | 軽小型ダンプ | 荷箱には入れず、収集作業員が別積 | 専門業者に委託し、水銀を取り出して廃棄物として処分 | 不燃ごみの日に、購入時のケースか新聞紙にくるんで出す |
| 8 | 江東区 | ステーション方式 | 軽小型貨物車 | 収集作業員が「水銀含有廃棄物」として運搬 | 専門業者に委託し、水銀を取り出して再資源化 | 不燃ごみの日に他の不燃ごみと分けて出す |
| 9 | 品川区 | ステーション方式 | 平ボディ車 | 委託業者が収集し、区の中間処理施設へ運搬 | 専門業者に委託し、水銀を取り出して再資源化 | 資源の日に、購入時のケースに入れるか新聞紙にくるみ、中身の見える袋に入れて出す。割れた蛍光管は、新聞紙などにくるみ「キケン」と表示して出す。 |
| 10 | 目黒区 | ステーション方式 | 軽小型貨物車 | 委託業者が収集し、指定施設へ運搬 | 専門業者に委託し、水銀を取り出して廃棄物として処分 | 月2回の不燃ごみ収集日のうち、指定された1回に交換時のケースか袋に入れて出す |
| 11 | 大田区 | ステーション方式 | 軽小型車 | コンテナに積んで回収 | 専門業者に委託し、水銀を取り出して再資源化 | 不燃ごみの日に購入時のケースに入れて出す |
| 12 | 世田谷区 | 集積所収集 | 軽小型ダンプ車 | 割れないよう注意しながら、他の不燃ごみと同じ荷箱に積む。 | 専門業者に委託し、水銀を取り出して再資源化 | 不燃ごみの日に、割れないようケースなどに入れて出す |
| 13 | 渋谷区 | | | | | |
| 14 | 中野区 | ステーション方式 | 小型排出車 | 他の不燃ごみと一緒に収集 | 選別事業者による選別後、専門業者に委託し、水銀を取り出して再資源化 | 不燃ごみの日に購入時のケースに入れるなどして出す |
| 15 | 杉並区 | 集積所収集 | 軽小型ダンプ車 | 不燃ごみと一緒に荷箱に入れる | 専門業者に委託し、水銀を取り出して再資源化及び廃棄物として処分 | 購入時のケースか紙に包み、不燃ごみとして出す |
| 16 | 豊島区 | 集積所で収集 | 軽小型ダンプ車<br>新小型ダンプ車 | 他のごみと分け、別積みにして収集 | 委託業者の工場へ搬入し水銀を取り除いた上で資源化 | 金属・陶器・ガラスごみの日に取り替えた空きケース等に入れて集積所へ出す |
| 17 | 北区 | 各戸収集<br>ステーション方式 | 軽小型ダンプ車 | 不燃ごみ(その他不燃ごみ)と一緒に収集する。収集職員が手前選別し、荷箱内の水銀含有物専用のケースに分けて積載する。 | 不燃ごみ資源化事業者に引き渡す | 購入時のケースに入れて、不燃ごみとして出す |
| 18 | 荒川区 | ステーション方式 | 新小型ダンプ車 | 不燃ごみとして収集 | 民間施設で選別し、再資源化 | 不燃ごみの日に、購入時のケースに入れて出す |
| 19 | 板橋区 | ステーション方式 | 小型排出車<br>軽小型ダンプ車 | 荷箱へ投入<br>荷箱内に専用ボックス | 資源化委託業者で適正に処理 | 不燃ごみの収集日に、購入時のケース等に入れて出す |
| 20 | 練馬区 | ステーション方式 | 軽小型ダンプ車 | 不燃ごみ収集車両とは別の車両で収集 | 専門業者に委託し、水銀を取り出して再資源化 | 不燃ごみの収集日に、購入時の箱や新聞紙等に包み、別の袋で出す。 |
| 21 | 足立区 | ステーション方式 | 軽小型ダンプ車・新小型ダンプ車 | 直営職員が収集し、指定施設へ運搬 | 専門業者に委託し、水銀を取り出して再資源化 | 不燃ごみの日に、他の燃やさないごみと一緒に出す |
| 22 | 葛飾区 | ステーション方式 | 小型プレス車、軽ダンプ | 特になし | 中央防波堤へ埋め立てている | 不燃ごみとして排出　購入時のケースに入れて排出 |
| 23 | 江戸川区 | ステーション方式 | 小型排出車 | 蛍光管(丸管)は荷台に積んでいる専用箱に入れ、直管は荷箱の端に寄せて積み込む | 専門業者に委託し、水銀を取り出して再資源化 | 不燃ごみの日に、買った時に入っていた紙ケースに入れて出す |
| 24 | 八王子市 | 各戸収集 | 平ボディ車 | 委託業者が収集し、指定施設へ運搬 | 専門業者に委託し、水銀を取り出して一部を再資源化 | 有害ごみとして透明又は半透明の袋で排出 |
| 25 | 立川市 | 各戸収集 | 平ボディ車 | 荷箱には入れず、収集作業員が別積 | 専門業者に委託し、廃棄物として適正に処分 | 有害ごみの日に45リットルまでの透明または半透明の袋に入れて「有害ごみ」と明記して出す |
| 26 | 武蔵野市 | 各戸収集 | 小型プレス車 | 荷箱には入れず、収集作業員が別積 | 専門業者に委託し、水銀を取り出して再資源化 | 危険・有害ごみの日に、指定袋か透明または半透明の袋に「危険・有害ごみ」と記入して出す。 |
| 27 | 三鷹市 | 各戸収集 | パッカー車 | 荷箱には入れず、収集作業員が別積 | 専門業者に委託し、水銀を取り出して再資源化 | プラスチック類のごみの日に、空き箱や袋に入れ、「有害ごみ」と表示して排出 |
| 28 | 青梅市 | 各戸収集<br>ステーション方式<br>リサイクルセンター直接持込 | 小型パッカー車 | 荷箱には入れず、収集作業員が別積 | 専門業者に委託し、水銀を取り出して再資源化 | 不燃・容プラの日に透明または半透明の袋に入れて出す |
| 29 | 府中市 | 各戸収集 | 平ボディ車 | 委託業者が収集し、市の処理施設へ運搬 | 専門業者に委託し、水銀を取り出して再資源化 | 有害ごみの日に、かごに入れるか、45ℓ以内の透明・半透明の袋に入れて出す。 |
| 30 | 昭島市 | 各戸収集 | 小型プレス車 | 荷箱には入れず、収集作業員が別積 | 専門業者に委託し、水銀を取り出して再資源化 | 不燃ごみもしくはプラスチックの日に、透明または半透明の袋が「有害ごみ」と明記した袋で出す |
| 31 | 調布市 | 各戸収集 | 小型プレス車 | 荷箱には入れず、収集作業員が別積 | 専門業者に委託し、水銀を取り出して廃棄物として処分 | 袋に入れずかごやバケツなどの容器に入れる |
| 32 | 町田市 | ステーション方式 | 平ボディ車 | 委託業者が収集し、指定施設へ運搬 | 専門業者に委託し、水銀を取り出して廃棄物として処分 | ビン・カンの日に資源集積所の回収用かごに出す |
| 33 | 小金井市 | 戸別収集 | 平ボディ車 | 委託業者が収集し、中間処理場に搬入 | 専門業者に委託し、水銀を取り出して再資源化・一部処分 | 有害ごみの日に、透明または半透明の袋に入れて出す |
| 34 | 小平市 | 各戸収集 | 平ボディ車 | 委託業者が収集し、指定施設へ運搬 | 専門業者に委託し、水銀を取り出して再資源化 | 空き箱に入れるなど、割れないようにして出す |
| 35 | 日野市 | 各戸収集 | パッカー車 | 荷箱には入れず、収集作業員が別積 | 専門業者に委託し、水銀を取り出して再資源化 | プラスチック類ごみの排出日に箱などに入れて、プラごみ袋の横に並べて排出 |
| 36 | 東村山市 | 戸別収集 | パッカー車 | 荷箱には入れず収集作業員が別積み | 専門業者に委託し、水銀を取り出して再資源化 | 透明、半透明の袋に入れて出す<br>もしくは、購入時の紙箱、紙筒に入れて出す |
| 37 | 国分寺市 | 戸別収集 | 平ボディ車 | 委託業者が収集し、指定施設へ運搬 | 専門業者に委託し、水銀を取り出して再資源化 | 有害ごみの日に、購入時のケースに入れるか袋に入れて出す |
| 38 | 国立市 | ステーション方式 | 平ボディ車 | 委託業者が収集し、指定施設へ運搬 | 専門業者に委託し、水銀を取り出して再資源化 | 有害ごみの日に、袋に「有害」と書いて出す |
| 39 | 福生市 | 戸別収集 | 平ボディ車 | 委託業者が品目ごとにカゴで収集 | 専門業者に委託し、水銀を取り出して再資源化 | 有害ごみの日に、透明又は半透明の袋に入れて出す |
| 40 | 狛江市 | 戸別回収 | パッカー車 | パッカー車に袋を設置し収集 | 専門業者に委託し、水銀を取り出して再資源化 | 有害ごみの日に、中身の見える袋に入れて「蛍光管」と表示して出す。 |
| 41 | 東大和市 | ステーション方式 | 平ボディ車 | 委託業者が収集し、中間処理施設で蓄積後、指定施設へ運搬 | 専門業者に委託し、水銀を取り出して再資源化 | 有害ごみの日に、購入時のケースに入れる、もしくは透明または半透明の袋に入れて排出する。 |
| 42 | 清瀬市 | 拠点回収 | 平ボディ車 | 直営で収集<br>中間処理施設へ運搬 | 専門業者に依頼し水銀、金属類、ガラス類に分けて再資源化 | 拠点の回収ボックスに出す |
| 43 | 東久留米市 | 戸別収集 | パッカー車 | 荷箱には入れず、収集作業員が別積 | 中間処理施設に搬入後、一部事務組合へ処理委託 | 有害ごみの日に、透明または半透明の袋に入れて排出 |
| 44 | 武蔵村山市 | ステーション方式 | 平ボディ車 | 委託業者が収集し、指定施設へ運搬 | 専門業者に委託し、水銀を取り出して再資源化 | 購入時の箱か、新聞紙でくるんで「有害物」の日に排出 |
| 45 | 多摩市 | 戸建:戸別収集<br>集合住宅:ステーション方式 | パッカー車 | 荷箱には入れず、収集作業員が別積 | 専門業者に委託し、水銀を取り出して廃棄物として処分 | 不燃ごみの日に不燃ごみとは別に排出。集合住宅には専用容器あり。 |
| 46 | 稲城市 | 各戸収集 | 平ボディ車 | 回収後、収集業者のストックヤードにて分別保管 | 専門業者に委託し、水銀を取り出して廃棄物として処分 | 有害物の日に半透明・透明の袋に入れて出す。 |
| 47 | 羽村市 | 各戸収集 | 平ボディ車 | カゴを平ボディ車に積載して別積収集 | 中間処理施設で選別後、専門業者にて資源化処理 | 「有害ごみ」の収集日に取り換え時の紙製ケースなどに入れて出す |
| 48 | あきる野市 | 各戸収集 | 平ボディ車 | 委託業者が収集し、指定施設へ運搬 | 専門業者に引き渡す | 有害ごみの日に、透明袋に入れるか、購入時のケース又は新聞紙にくるんで蛍光管と表示して出す |
| 49 | 西東京市 | 戸別収集 | パッカー車 | 荷箱には入れず、収集作業員が別積 | 中間処理施設(一部事務組合)が専門業者に処理委託 | 不燃ごみの日に、不燃ごみとは別に購入時のケースに入れるか、透明又は半透明の袋に入れて出す |
| 50 | 瑞穂町 | 戸別収集 | 平ボディ車 | 委託業者が収集し、指定施設へ運搬 | 専門業者に委託し、水銀を取り出して再資源化 | 有害ごみの日に、透明又は半透明の袋に入れて出す。 |
| 51 | 日の出町 | 各戸収集 | 平ボディ車 | 委託業者が収集し、指定施設へ運搬 | 専門業者に引き渡す | 有害ごみの日にかごに入れて出す |
| 52 | 檜原村 | ステーション方式 | 深ダンプ車 | 荷箱には入れず、収集作業員が別積 | 専門業者に委託し、水銀を取り出して再資源化 | 不燃ごみ収集日に専用袋に入れて出してもらう。 |
| 53 | 奥多摩町 | ステーション方式 | 平ボディ車 | 委託業者が収集し、指定施設へ運搬 | 専門業者に委託し、水銀を取り出して再資源化 | 有害ごみの日に、透明な袋または購入時に不用になったケースに入れて出す |
| 54 | 大島町 | ステーション方式 | 2tトラック(平ボディ) | 収集作業員が荷台に積載 | 専門業者に委託し、水銀を取り出して廃棄物として処分 | 島内7箇所に設置されているダストボックスに指定ごみ袋にいれて搬出する |
| 55 | 利島村 | ステーション方式 | 平ボディ車 | 委託業者が収集し、指定施設へ運搬 | 専門業者に委託し、水銀を取り出して再資源化 | 月1回の収集日にごみ袋に「蛍光管」と書いて出す |
| 56 | 新島村 | 拠点回収 | 軽トラック | 指定施設及び役場庁内で拠点回収。庁内で回収したものは、職員が指定施設に運搬 | 専門業者に委託し、水銀を取り出して再資源化 | 当村指定の回収箱に持ち込んでもらうよう案内している |
| 57 | 神津島村 | 拠点回収 | 小型プレス車 | 委託業者が収集し、指定施設へ運搬 | 専門業者に委託し、水銀を取り出して再資源化 | 拠点の回収ボックスに入れる |
| 58 | 三宅村 | ステーション方式 | 平ボディ車 | 委託業者が収集し、指定施設へ運搬 | 専門業者に委託し、水銀を取り出して廃棄物として処分 | 不燃ごみの日に、水銀が漏れないように入れて出す |
| 59 | 御蔵島村 | | | | | |
| 60 | 八丈町 | ステーション方式 | 平ボディ車 | 委託業者が収集し、クリーンセンターへ運搬 | クリーンセンターにて前処理し、島外搬出 | 有害ごみの日に出す |
| 61 | 青ヶ島村 | 拠点回収 | 平ボディ車 | 指定施設での拠点回収 | 梱包し島外搬出、専門業者に処理委託 | 指定施設に持ち込む |
| 62 | 小笠原村 | ステーション方式 | 平ボディ車 | 収集コンテナに排出し、コンテナごと収集 | 専門業者に委託し、水銀等を再資源化。 | 有害・危険物の日に購入時のケースに入れて出す。 |

□令和2年度現在

## 9(3) 蛍光管〔拠点回収〕

| No. | 区市町村名 | 収集形態 | 収集車両 | 収集方法 | 処分方法 | 住民の排出方法 |
|---|---|---|---|---|---|---|
| 1 | 千代田区 | | | | | |
| 2 | 中央区 | 拠点回収 | 平ボディ車 | 委託業者が収集し、指定施設へ運搬 | 専門業者に委託し、水銀を取り出して再資源化 | 購入時のケースに入れるか新聞紙などにくるんで出す |
| 3 | 港区 | 拠点回収 | 軽小型貨物車 | 職員又は委託業者が該当施設から清掃事務所へ運搬 | 専門業者に委託し、水銀を取り出して廃棄物として処分 | 拠点の回収ボックスに、購入時のケースに入れるか新聞紙にくるんで出す |
| 4 | 新宿区 | | | | | |
| 5 | 文京区 | 拠点回収 | 平ボディ車 | 委託業者が収集し、指定施設へ運搬 | 専門業者に委託し、水銀を取り出して再資源化 | 購入時のケースに入れるか、新聞紙などに包んで出す |
| 6 | 台東区 | 拠点回収 | 平ボディ車 | 委託業者が収集し、指定施設へ運搬 | 専門業者に委託し、水銀を取り出して再資源化 | 拠点の回収ボックスに、購入時のケースに入れるか新聞紙にくるんで出す |
| 7 | 墨田区 | | | | | |
| 8 | 江東区 | | | | | |
| 9 | 品川区 | | | | | |
| 10 | 目黒区 | | | | | |
| 11 | 大田区 | なし(不燃ごみとして収集) | | | | |
| 12 | 世田谷区 | | | | | |
| 13 | 渋谷区 | 1.ステーション方式<br>2.拠点回収 | 平ボディ車 | 1.直営及び委託業者が回収し、指定施設へ運搬(平成30年7月から)<br>2.委託業者が収集し、指定施設へ運搬 | 専門業者に委託し、水銀を取り出して再資源化 | 1.購入時の箱(ケース)に入れるか、紙などに包んで出す<br>2.拠点の回収ボックスに、購入時のケースに入れるか紙にくるんで出す |
| 14 | 中野区 | 拠点回収 | 平ボディ車 | 委託業者が収集し、指定施設へ運搬 | 専門業者に委託し、水銀を取り出して再資源化 | 拠点の回収ボックスに、購入時のケースに入れるか新聞紙にくるんで出す |
| 15 | 杉並区 | | | | | |
| 16 | 豊島区 | 拠点回収 | 委託業者の車両 | 委託業者が収集 | 専門業者に委託し、水銀を取り出して処分 | 区施設等にある回収ボックスに入れる |
| 17 | 北区 | | | | | |
| 18 | 荒川区 | 拠点回収 | 軽ワゴン車 | 職員が回収後、あらかわリサイクルセンターに運搬 | 未処分 | 拠点の回収ボックスに、購入時のケースに入れるか新聞紙にくるんで出す |
| 19 | 板橋区 | 収集していない | | | | |
| 20 | 練馬区 | | | | | |
| 21 | 足立区 | | | | | |
| 22 | 葛飾区 | 拠点回収 | 平ボディ車 | 特になし | 専門業者に委託し、再資源化 | 不燃ごみとして排出 |
| 23 | 江戸川区 | | | | | |
| 24 | 八王子市 | | | | | |
| 25 | 立川市 | | | | | |
| 26 | 武蔵野市 | | | | | |
| 27 | 三鷹市 | | | | | |
| 28 | 青梅市 | | | | | |
| 29 | 府中市 | | | | | |
| 30 | 昭島市 | 拠点回収 | 平ボディ車 | 荷台の箱に入れ収集 | 専門業者に委託し、水銀を取り出して再資源化 | 拠点の回収ボックスに入れる |
| 31 | 調布市 | | | | | |
| 32 | 町田市 | | | | | |
| 33 | 小金井市 | | | | | |
| 34 | 小平市 | | | | | |
| 35 | 日野市 | | | | | |
| 36 | 東村山市 | | | | | |
| 37 | 国分寺市 | | | | | |
| 38 | 国立市 | | | | | |
| 39 | 福生市 | | | | | |
| 40 | 狛江市 | | | | | |
| 41 | 東大和市 | 拠点回収 | 平ボディ車 | 委託業者が収集し、中間処理施設で蓄積後、指定施設へ運搬 | 専門業者に委託し、水銀を取り出して再資源化 | 拠点の回収ボックスに入れる。 |
| 42 | 清瀬市 | | | | | |
| 43 | 東久留米市 | | | | | |
| 44 | 武蔵村山市 | | | | | |
| 45 | 多摩市 | | | | | |
| 46 | 稲城市 | | | | | |
| 47 | 羽村市 | | | | | |
| 48 | あきる野市 | | | | | |
| 49 | 西東京市 | | | | | |
| 50 | 瑞穂町 | | | | | |
| 51 | 日の出町 | | | | | |
| 52 | 檜原村 | | | | | |
| 53 | 奥多摩町 | | | | | |
| 54 | 大島町 | | | | | |
| 55 | 利島村 | | | | | |
| 56 | 新島村 | | | | | |
| 57 | 神津島村 | 拠点回収 | 小型プレス車 | 委託業者が収集し、指定施設へ運搬 | 専門業者に委託し、水銀を取り出して再資源化 | 拠点の回収ボックスに入れる |
| 58 | 三宅村 | ステーション方式 | 平ボディ車 | 委託業者が収集し、指定施設へ運搬 | 専門業者に委託し、水銀を取り出して廃棄物として処分 | 不燃ごみの日に、水銀が漏れないように入れて出す |
| 59 | 御蔵島村 | ステーション方式 | 軽ダンプ | 専用プラカゴにて収集作業員が別積 | 専門業者に委託し、水銀を取り出して廃棄物として処分 | 販売店又は村役場へ持込み |
| 60 | 八丈町 | | | | | |
| 61 | 青ヶ島村 | 拠点回収 | 平ボディ車 | 拠点に集まり次第島外業者へ搬出 | 専門業者に処理を委託 | 回収ボックスにいれる |
| 62 | 小笠原村 | 拠点回収、工場持ち込み | 平ボディ車 | 収集コンテナに排出し、コンテナごと収集 | 専門業者に委託し、水銀等を再資源化。 | 購入時のケースに入れて出す。 |

□令和2年度現在

## 9(4) ボタン電池

| No. | 区市町村名 | 収集形態 | 収集車両 | 収集方法 | 処分方法 | 住民の排出方法 |
|---|---|---|---|---|---|---|
| 1 | 千代田区 | 販売店に出すか、ステーション方式で回収 | 軽小型貨物車 | 荷台に品目毎に積む | 専門業者に委託し、水銀を取り出して廃棄物として処分 | 不燃ごみの日に、袋にいれて「キケン」と書いて出す |
| 2 | 中央区 | なし(販売店回収) | | | | 販売店などの回収ボックスに出すよう案内している |
| 3 | 港区 | なし(販売店回収) | | | | 販売店などの回収ボックスに出すよう案内している |
| 4 | 新宿区 | なし(販売店回収) | | | | 一般社団法人電池工業会に登録する回収協力店に出すよう案内している |
| 5 | 文京区 | なし(販売店回収) | | | | 販売店などのボックスに出すよう案内している。 |
| 6 | 台東区 | なし(販売店回収) | | | | 販売店などのボックスに出すよう案内している。 |
| 7 | 墨田区 | なし(販売店回収) | | | | |
| 8 | 江東区 | ステーション方式 | 軽小型貨物車 | 収集作業員が「水銀含有廃棄物」として運搬 | 専門業者に委託し、水銀を取り出して再資源化 | 不燃ごみの日に他の不燃ごみと分けて出す |
| 9 | 品川区 | なし(販売店回収) | | | | 販売店などの回収ボックスに出すよう案内している |
| 10 | 目黒区 | なし(販売店回収) | | | | 販売店などの回収ボックスに出すよう案内している |
| 11 | 大田区 | なし(販売店回収) | | | | 販売店などの回収ボックスに出すよう案内している |
| 12 | 世田谷区 | なし(販売店回収) | | | | |
| 13 | 渋谷区 | なし(販売店回収) | | | | 販売店などの回収ボックスに出すよう案内している |
| 14 | 中野区 | なし(販売店回収) | | | | 協力店の回収ボックスに出すように案内している |
| 15 | 杉並区 | なし(販売店回収) | | | | 販売店などの回収ボックスに出すよう案内 |
| 16 | 豊島区 | 区では未収集 | | | | 回収協力店を案内 |
| 17 | 北区 | なし(販売店回収) | | | | 販売店などの回収ボックスに出すよう案内している |
| 18 | 荒川区 | | | | | 販売店などの回収ボックスに出すよう案内している |
| 19 | 板橋区 | 収集していない | | | | |
| 20 | 練馬区 | なし(販売店回収) | | | | 販売店などの回収ボックスに出すよう案内している。 |
| 21 | 足立区 | なし(販売店回収) | | | | 販売店などの回収ボックスに出すよう案内している |
| 22 | 葛飾区 | ステーション方式 | 小型プレス車、軽ダンプ | 特になし | 専門業者に委託し、再資源化 | 不燃ごみとして排出 |
| 23 | 江戸川区 | なし(メーカー等の自主回収) | | | | 一般社団法人電池工業会へ問い合わせるよう案内している |
| 24 | 八王子市 | 各戸収集 | 平ボディ車 | 委託業者が収集し、指定施設へ運搬 | 令和2年度は保管のみ | 有害ごみとして透明又は半透明の袋で排出 |
| 25 | 立川市 | 各戸収集 | 平ボディ車 | 荷箱には入れず、収集作業員が別積 | 専門業者に委託し、廃棄物として適正に処分 | 有害ごみの日に45リットルまでの透明または半透明の袋に入れて「有害ごみ」と明記して出す |
| 26 | 武蔵野市 | 各戸収集 | 小型プレス車 | 荷箱には入れず、収集作業員が別積 | 専門業者に委託し、水銀を取り出して再資源化 | 危険・有害ごみの日に、指定袋か透明または半透明の袋に「危険・有害ごみ」と記入して出す。 |
| 27 | 三鷹市 | 各戸収集 | パッカー車 | 荷箱には入れず、収集作業員が別積 | 専門業者に委託し、水銀を取り出して再資源化 | プラスチック類のごみの日に、空き箱や袋に入れ、「有害ごみ」と表示して排出 |
| 28 | 青梅市 | なし(販売店回収) | | | | 販売店などの回収ボックスに出すよう案内している |
| 29 | 府中市 | なし(販売店回収) | | | | 販売店などの回収ボックスに出すよう案内している。 |
| 30 | 昭島市 | 各戸収集 | 小型プレス車 | 荷箱には入れず、収集作業員が別積 | 専門業者に委託し、水銀を取り出して再資源化 | 不燃ごみもしくはプラスチックの日に、透明または半透明の袋か「有害ごみ」と明記した袋で出すか、販売店などの回収ボックスに出すよう案内している |
| 31 | 調布市 | 各戸収集 | 小型プレス車 | 荷箱には入れず、収集作業員が別積 | 専門業者に委託し、水銀を取り出して廃棄物として処分 | 袋に入れずかごやバケツなどの容器に入れる |
| 32 | 町田市 | なし(販売店回収) | | | | 回収協力店に設置されたボタン型電池回収缶へ出すよう案内している |
| 33 | 小金井市 | なし(販売店回収) | | | | 販売店などの回収ボックスに出すよう案内している |
| 34 | 小平市 | 各戸収集 | 平ボディ車 | 委託業者が収集し、指定施設へ運搬 | 専門業者に委託し、水銀を取り出して再資源化 | 有害性資源ごみの日に、透明か半透明の袋に電池だけを入れて出す |
| 35 | 日野市 | 各戸収集 | パッカー車 | 荷箱には入れず、収集作業員が別積 | 専門業者に委託し、水銀を取り出して再資源化 | プラスチック類ごみの排出日に中の見える袋に入れて、プラごみ袋の横に並べて排出 |
| 36 | 東村山市 | 戸別収集 | パッカー車 | 荷箱には入れず収集作業員が別積み | 専門業者に委託し、水銀を取り出して再資源化 | 透明、半透明の袋に入れて出す |
| 37 | 国分寺市 | 戸別収集 | 平ボディ車 | 委託業者が収集し、指定施設へ運搬 | 専門業者に委託し、水銀を取り出して再資源化 | 原則、回収協力店を案内している。有害ごみの日に、袋に入れて出す |
| 38 | 国立市 | ステーション方式 | 平ボディ車 | 委託業者が収集し、指定施設へ運搬 | 専門業者に委託し、水銀を取り出して再資源化 | 有害ごみの日に、袋に「有害」と書いて出す |
| 39 | 福生市 | 戸別収集 | 平ボディ車 | 委託業者が品目ごとにカゴで収集 | 専門業者に委託し、水銀を取り出して再資源化 | 有害ごみの日に、透明又は半透明の袋に入れて出す |
| 40 | 狛江市 | 戸別回収 | パッカー車 | パッカー車に袋を設置し収集 | 専門業者に委託し、水銀を取り出して再資源化 | 有害ごみの日に、中身の見える袋にいれて「乾電池」と表示して出す。 |
| 41 | 東大和市 | ステーション方式 | 平ボディ車 | 委託業者が収集し、中間処理施設で蓄積後、指定施設へ運搬 | 専門業者に委託し、水銀を取り出して再資源化 | 有害ごみの日に、透明または半透明の袋に入れて排出する。 |
| 42 | 清瀬市 | 拠点回収 | 平ボディ車 | 直営で収集<br>中間処理施設へ運搬 | 専門業者に依頼し水銀、金属類、ガラス類に分けて再資源化 | 拠点の回収ボックスに出す |
| 43 | 東久留米市 | 戸別収集 | パッカー車 | 荷箱には入れず、収集作業員が別積 | 中間処理施設に搬入後、一部事務組合へ処理委託 | 有害ごみの日に、透明または半透明の袋に入れて排出 |
| 44 | 武蔵村山市 | ステーション方式 | 平ボディ車 | 委託業者が収集し、指定施設へ運搬 | 専門業者に委託し、水銀を取り出して再資源化 | 袋に入れ、「有害物」の日に排出 |
| 45 | 多摩市 | なし(販売店回収) | | | | 販売店等の回収ボックスに出すよう案内している |
| 46 | 稲城市 | 各戸収集 | 平ボディ車 | 回収後、収集業者のストックヤードにて分別保管 | 専門業者に委託し、水銀を取り出して廃棄物として処分 | 有害物の日に半透明・透明の袋に入れて出す。 |
| 47 | 羽村市 | 各戸収集 | 平ボディ車 | カゴを平ボディ車に積載して別積収集 | 中間処理施設で選別後、専門業者にて資源化処理 | 「有害ごみ」の収集日に任意の容器、または半透明の袋に入れて出す |
| 48 | あきる野市 | 各戸収集 | 平ボディ車 | 委託業者が収集し、指定施設へ運搬 | 専門業者に引き渡す | 有害ごみの日に、透明袋に入れて出す |
| 49 | 西東京市 | 戸別収集 | パッカー車 | 荷箱には入れず、収集作業員が別積 | 中間処理施設(一部事務組合)が専門業者に処理委託 | 不燃ごみの日に、不燃ごみとは別に透明又は半透明の袋に入れて出す |
| 50 | 瑞穂町 | 戸別収集 | 平ボディ車 | 委託業者が収集し、指定施設へ運搬 | 専門業者に委託し、水銀を取り出して再資源化 | 有害ごみの日に、透明又は半透明の袋に入れて出す。 |
| 51 | 日の出町 | 各戸収集 | 平ボディ車 | 委託業者が収集し、指定施設へ運搬 | 専門業者に引き渡す | 有害ごみの日にかごに入れて出す |
| 52 | 檜原村 | ステーション方式 | 深ダンプ車 | 荷箱には入れず、収集作業員が別積 | 専門業者に委託し、水銀を取り出して再資源化 | 不燃ごみ収集日に専用袋に入れて出してもらう。 |
| 53 | 奥多摩町 | ステーション方式 | 平ボディ車 | 委託業者が収集し、指定施設へ運搬 | 専門業者に委託し、水銀を取り出して再資源化 | 有害ごみの日に、透明な袋でだす |
| 54 | 大島町 | ステーション方式 | 2tトラック(平ボディ) | 収集作業員が荷台に積載 | 専門業者に委託し、水銀を取り出して廃棄物として処分 | 島内7箇所に設置されているダストボックスに指定ごみ袋にいれて搬出する |
| 55 | 利島村 | ステーション方式 | 平ボディ車 | 委託業者が収集し、指定施設へ運搬 | 専門業者に委託し、水銀を取り出して再資源化 | 月1回の収集日にごみ袋に「電池」と書いて出す |
| 56 | 新島村 | 拠点回収 | 軽トラック | 指定施設及び役場庁内で拠点回収。庁内で回収したものは、職員が指定施設に運搬 | 専門業者に委託し、水銀を取り出して再資源化 | 当村指定の回収箱に持ち込んでもらうよう案内している |
| 57 | 神津島村 | 拠点回収 | 小型プレス車 | 委託業者が収集し、指定施設へ運搬 | 専門業者に委託し、水銀を取り出して再資源化 | 拠点の回収ボックスに入れる |
| 58 | 三宅村 | ステーション方式 | 平ボディ車 | 委託業者が収集し、指定施設へ運搬 | 専門業者に委託し、水銀を取り出して廃棄物として処分 | 不燃ごみの日に、水銀が漏れないように入れて出す |
| 59 | 御蔵島村 | ステーション方式 | 軽ダンプ | 専用プラカゴにて収集作業員が別積 | 専門業者に委託し、水銀を取り出して廃棄物として処分 | 販売店又は村役場へ持込み |
| 60 | 八丈町 | ステーション方式 | 平ボディ車 | 委託業者が収集し、クリーンセンターへ運搬 | クリーンセンターにて前処理し、島外搬出 | 有害ごみの日に出す |
| 61 | 青ヶ島村 | 拠点回収 | 平ボディ車 | 拠点に集まり次第島外業者へ搬出 | 専門業者に処理を委託 | 回収ボックスにいれる |
| 62 | 小笠原村 | ステーション方式、拠点回収、工場持ち込み | 平ボディ車 | 収集コンテナに排出し、コンテナごと収集 | 専門業者に委託し、水銀等を再資源化。 | 有害・危険物の日に出す。又は拠点・工場へ持ち込む。 |

□令和2年度現在

## 9(5) その他

| No. | 区市町村名 | 品目 | 収集形態 | 収集車両 | 収集方法 | 処分方法 | 住民の排出方法 |
|---|---|---|---|---|---|---|---|
| 1 | 千代田区 | (品目:　　) | | | | | |
| 2 | 中央区 | (品目:　　) | | | | | |
| 3 | 港区 | (品目:　　) | | | | | |
| 4 | 新宿区 | (品目:乾電池) | ①ステーション回収(資源の日)<br>②拠点回収 | ①普通貨物車・軽小型貨物車<br>②軽小型貨物車 | ①委託業者が回収し、区施設へ運搬<br>②区職員が回収し、区施設へ運搬 | 専門業者に委託し、水銀を取り出して資源化・適正処分 | ①資源回収日に中身の見えるポリ袋で排出<br>②区施設等の回収ボックスに投入 |
| 5 | 文京区 | (品目:乾電池) | ①ステーション回収<br>②拠点回収 | ①軽小型車<br>②平ボディ車 | ①区収集職員が収集し、指定施設へ運搬②委託業者が収集し指定施設へ運搬 | 専門業者に委託し、水銀を取り出して資源化 | ①不燃ごみの日に、他の不燃ごみとは別に透明または半透明のビニール袋に入れて出す<br>②各拠点に設置してある専用箱に入れる |
| 6 | 台東区 | (品目:　　) | | | | | |
| 7 | 墨田区 | (品目:電池) | 拠点回収 | 平ボディ車 | 委託業者が収集し、指定施設へ運搬 | 専門業者に委託し、水銀を取り出して廃棄物として処分 | 区施設、町会、販売店等の回収ボックスに出すよう案内 |
| 8 | 江東区 | (品目:乾電池) | ステーション方式 | 軽小型貨物車 | 収集作業員が「水銀含有廃棄物」として運搬 | 専門業者に委託、水銀を取り出して再資源化 | 不燃ごみの日に他の不燃ごみと分けて出す |
| 9 | 品川区 | (品目:　　) | | | | | |
| 10 | 目黒区 | (品目:　　) | | | | | |
| 11 | 大田区 | (品目:乾電池) | ステーション方式 | 軽小型車 | コンテナに積んで回収 | 専門業者に委託、水銀を取り出して再資源化 | 不燃ごみの日に透明又は半透明のビニール袋で出す |
| 12 | 世田谷区 | (品目:蛍光管) | 販売店回収 | | | | 区内販売店で1個の買い替えにつき、1個の引き取り(無料) |
| 13 | 渋谷区 | (品目:　　) | | | | | |
| 14 | 中野区 | (品目:　　) | | | | | |
| 15 | 杉並区 | (品目:　　) | | | | | |
| 16 | 豊島区 | (品目:　　) | | | | | |
| 17 | 北区 | (品目:　　) | | | | | |
| 18 | 荒川区 | (品目:体温計・血圧計) | 拠点回収 | 軽ワゴン車 | 職員が回収、あらかわリサイクルセンターに運搬 | 民間施設で選別し、再資源化 | 拠点の回収ボックスに出す |
| 19 | 板橋区 | (品目:　　) | | | | | |
| 20 | 練馬区 | (品目:　　) | | | | | |
| 21 | 足立区 | (品目:　　) | | | | | |
| 22 | 葛飾区 | (品目:　　) | | | | | |
| 23 | 江戸川区 | (品目:　　) | | | | | |
| 24 | 八王子市 | (品目:　　) | | | | | |
| 25 | 立川市 | (品目:　　) | | | | | |
| 26 | 武蔵野市 | (品目:　　) | | | | | |
| 27 | 三鷹市 | (品目:　　) | | | | | |
| 28 | 青梅市 | (品目:　　) | | | | | |
| 29 | 府中市 | (品目:　　) | | | | | |
| 30 | 昭島市 | (品目:　乾電池　) | 各戸収集 | 小型プレス車 | 荷箱には入れず、収集作業員が別積 | 専門業者に委託し、水銀を取り出して再資源化 | 不燃ごみもしくはプラスチックの日に、透明または半透明の袋か「有害ごみ」と明記した袋で出す |
| 31 | 調布市 | (品目:乾電池) | 各戸収集 | 小型プレス車 | 荷箱には入れず、収集作業員が別積 | 専門業者に委託、水銀を取り出して廃棄物として処分 | 袋に入れずかごやバケツなどの容器に入れる |
| 32 | 町田市 | (品目:　乾電池　) | ステーション方式 | 平ボディ車 | 委託業者が収集し、指定施設へ運搬 | 専門業者に委託し、水銀を取り出して廃棄物として処分 | ビン・カンの日に資源集積所の回収用かごに出す |
| 33 | 小金井市 | (品目:　　) | | | | | |
| 34 | 小平市 | (品目:　　) | | | | | |
| 35 | 日野市 | (品目:　　) | | | | | |
| 36 | 東村山市 | (品目:　　) | | | | | |
| 37 | 国分寺市 | (品目:　　) | 該当なし | | | | |
| 38 | 国立市 | (品目:　　) | | | | | |
| 39 | 福生市 | (品目:　　) | | | | | |
| 40 | 狛江市 | (品目:　　) | | | | | |
| 41 | 東大和市 | (品目:温度計) | ステーション方式 | 平ボディ車 | 委託業者が収集し、中間処理施設で蓄積後、指定施設へ運搬 | 専門業者に委託、水銀を取り出して廃棄物として処分(一部は埋立・再資源化) | 有害ごみの日に、透明または半透明の袋に入れて排出する |
| 42 | 清瀬市 | (品目:　　) | | | | | |
| 43 | 東久留米市 | (品目:　　) | | | | | |
| 44 | 武蔵村山市 | (品目:　　) | | | | | |
| 45 | 多摩市 | (品目:　　) | | | | | |
| 46 | 稲城市 | (品目:　　) | | | | | |
| 47 | 羽村市 | (品目:　　) | | | | | |
| 48 | あきる野市 | (品目:　　) | | | | | |
| 49 | 西東京市 | (品目:電池) | 戸別収集 | パッカー車 | 荷箱には入れず、収集作業員が別積 | 中間処理施設(一部事務組合)が専門業者に処理委託 | 不燃ごみの日に、不燃ごみとは別に透明または半透明の袋に入れて出す。 |
| 50 | 瑞穂町 | (品目:　　) | | | | | |
| 51 | 日の出町 | (品目:　　) | | | | | |
| 52 | 檜原村 | (品目:　　) | | | | | |
| 53 | 奥多摩町 | (品目:　　) | | | | | |
| 54 | 大島町 | (品目:　　) | | | | | |
| 55 | 利島村 | (品目:　　) | | | | | |
| 56 | 新島村 | (品目:　　) | | | | | |
| 57 | 神津島村 | (品目:　　) | | | | | |
| 58 | 三宅村 | (品目:　　) | | | | | |
| 59 | 御蔵島村 | (品目:　　) | | | | | |
| 60 | 八丈町 | (品目:　　) | | | | | |
| 61 | 青ヶ島村 | (品目:　　) | | | | | |
| 62 | 小笠原村 | (品目:乾電池、温度計) | ステーション方式、拠点回収、工場持込 | 平ボディ車 | 収集コンテナに排出し、コンテナごと収集 | 専門業者に委託し、水銀等を再資源化 | 有害危険物の日に出す。又は拠点、工場へ持ち込む |

□令和2年度現在

## ■用語

□分別収集とは、行政が適正処理又は資源回収の目的でごみを2種類以上に分けて収集することをいう。

□資源ごみ収集とは、行政がごみと同様の方法で資源を収集することをいう。

□分別回収とは、資源回収の方法の1つで、行政が資源の分別日を設け、ごみと同様の方法で資源を回収することをいう。

なお、資源ごみ収集も分別回収の一形態である。

□拠点回収とは、資源回収の方法の1つで、設置した回収拠点に不特定多数の排出者が資源を集積し、これを行政又は民間の回収業者等が回収することをいう。

本年報では、行政（市町村、一部事務組合、委託業者）が回収し、資源ごみ収集に含まれるものを対象にしている。

□集団回収とは、資源回収の方法の1つで、実施団体が資源を集積し、これを直接民間の回収業者等に引き渡す方法をいう。

□各戸収集方式とは、排出された廃棄物を各排出源ごとに集める収集方式のことをいう。

□ステーション方式とは、複数の家庭（排出源）のごみを1ヶ所（ステーション）にまとめて排出したものを収集する方式のことをいう。

# 第2章　ごみ量

■1　ごみ処理フローシート　……　117
■2　ごみ処理量データ　……　120
■3　ごみ処理の推移　……　126
■4　排出量　……　132
■5　中間処理量　……　136
■6　最終処分量　……　140
■7　資源化量　……　141

■1（1）　ごみ処理フローシート（都全体）

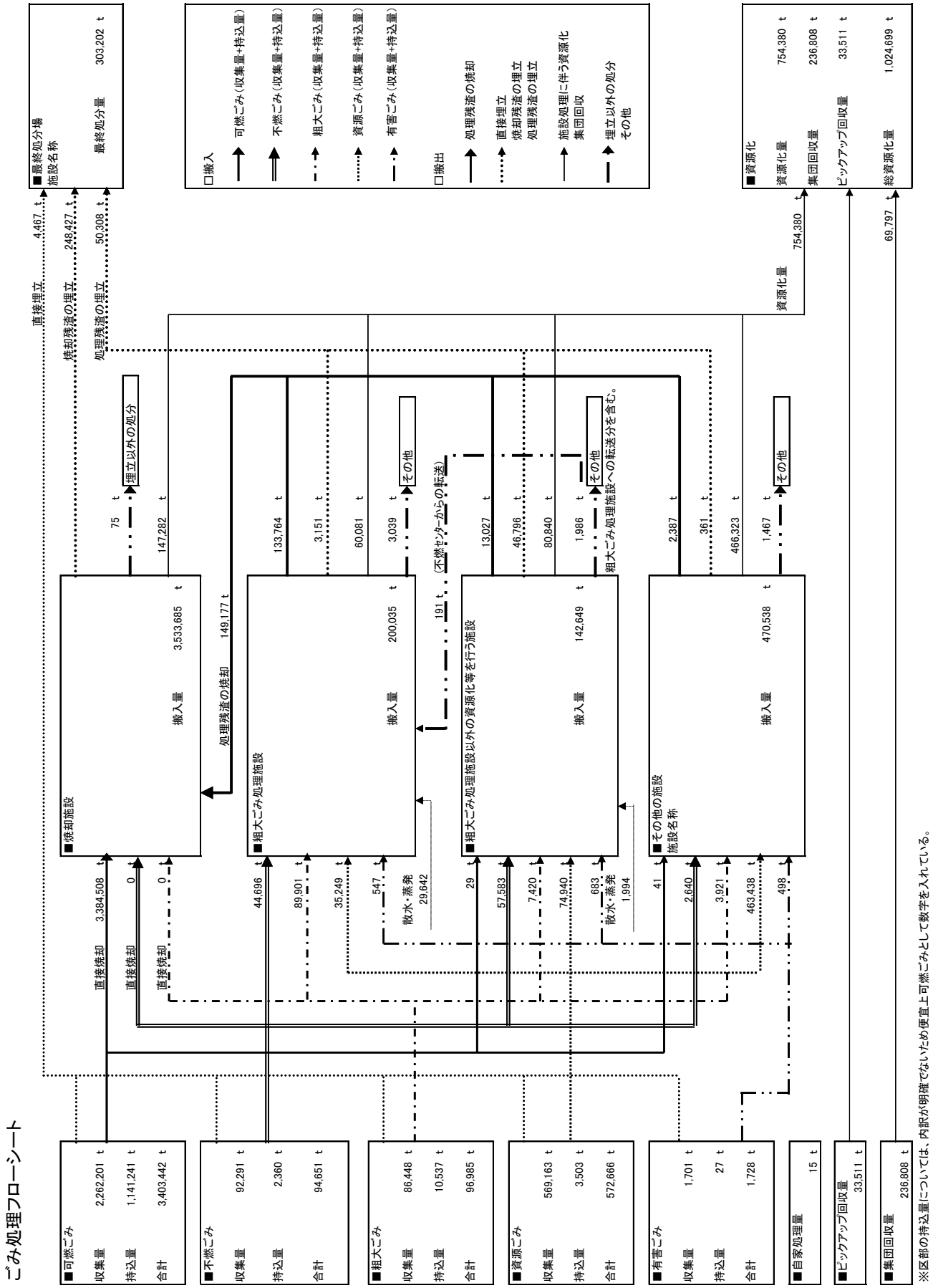

■1(2)　ごみ処理フローシート(区部)

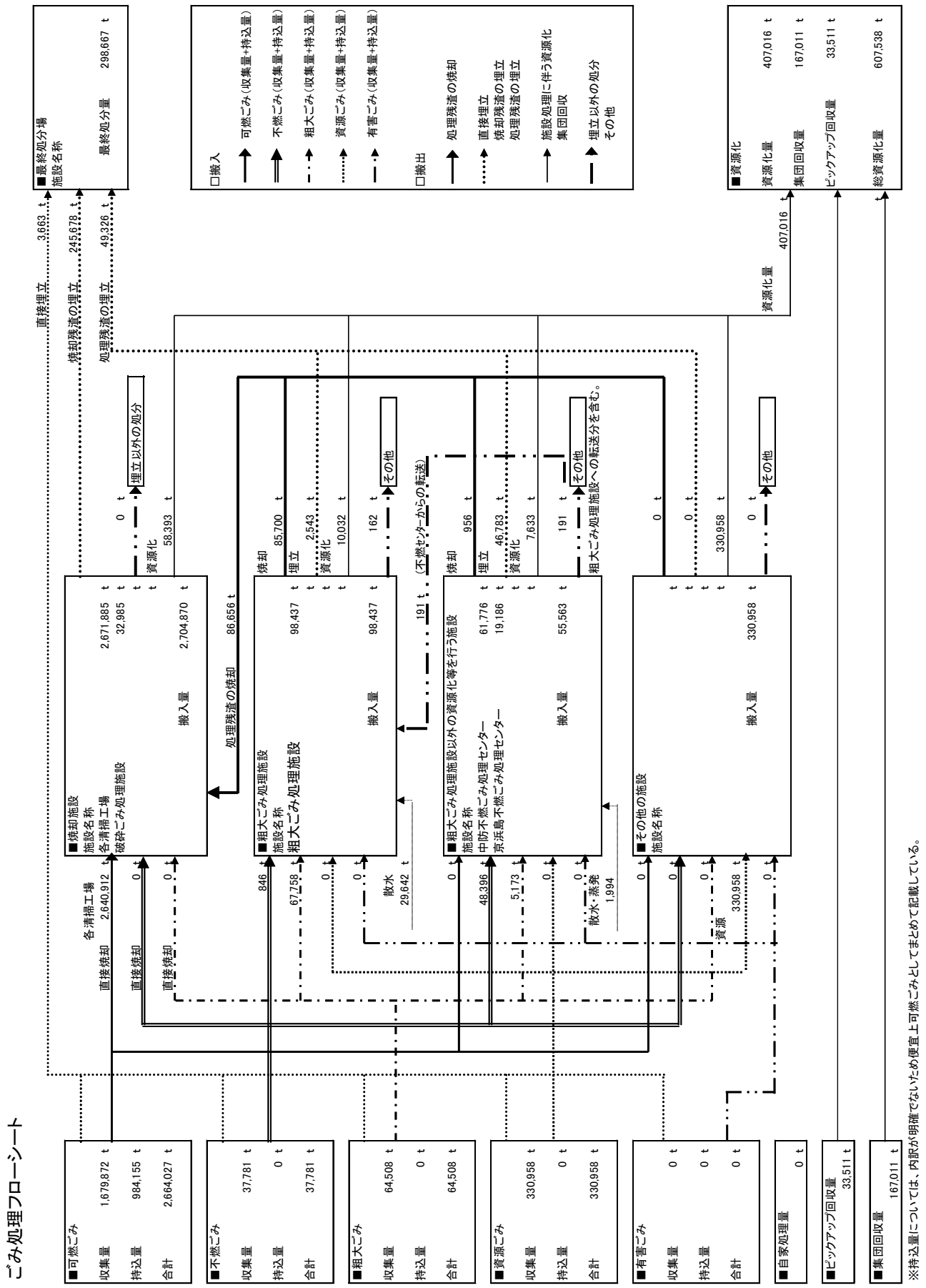

■1（3）　ごみ処理フローシート（市町村）

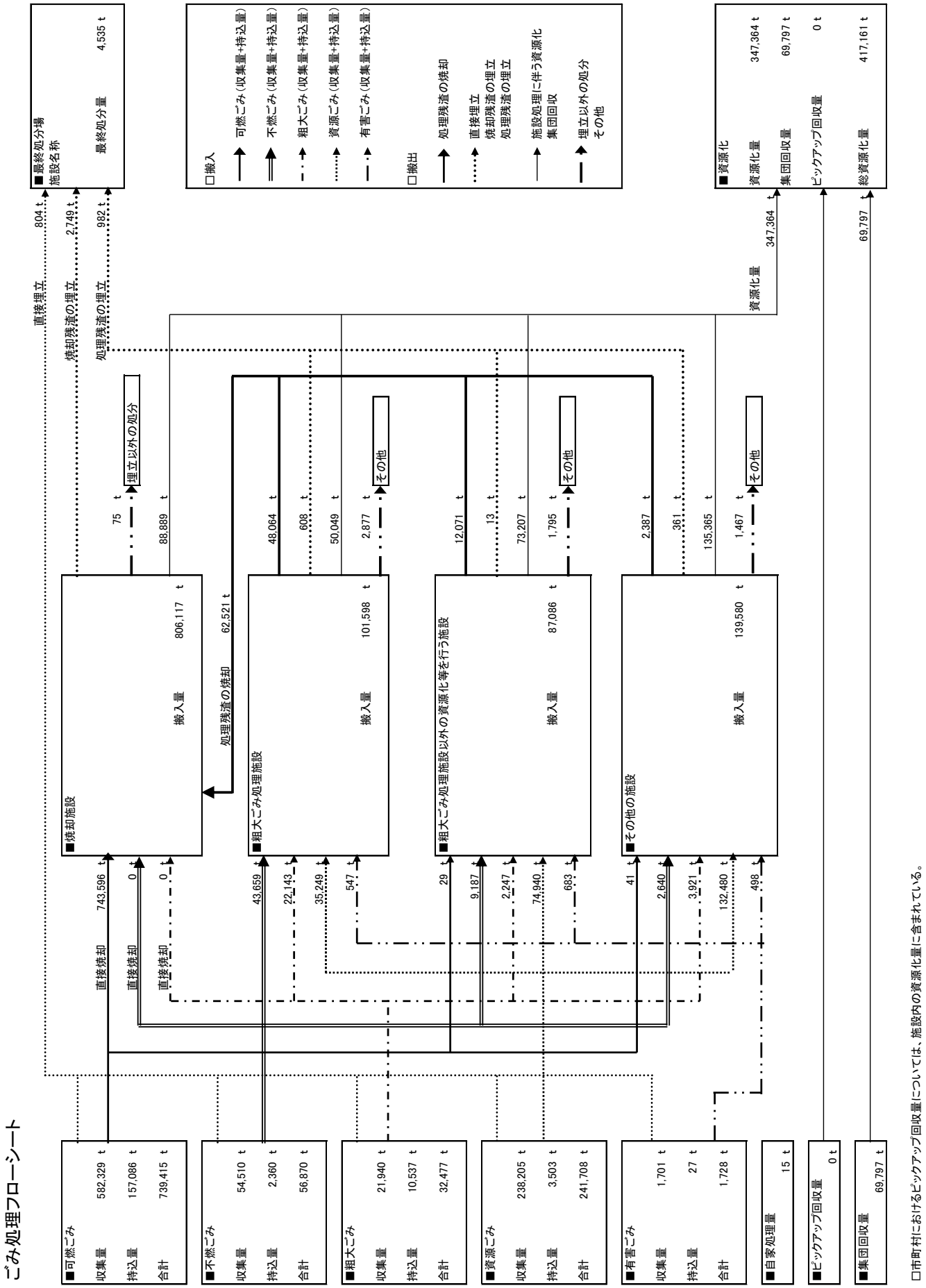


□市町村におけるピックアップ回収量については、施設内の資源化量に含まれている。

# 2（1）ごみ処理量データ（都全体）

## □1　月別ごみ量

### (1)収集量

（単位：t）

| | 可燃ごみ | 不燃ごみ | 粗大ごみ | 資源ごみ | 有害ごみ | 合　計 |
|---|---|---|---|---|---|---|
| 4月 | 190,461 | 7,671 | 7,273 | 47,217 | 125 | 252,747 |
| 5月 | 204,653 | 9,004 | 7,574 | 51,724 | 143 | 273,098 |
| 6月 | 178,316 | 7,307 | 6,842 | 43,432 | 128 | 236,025 |
| 7月 | 201,053 | 7,273 | 7,395 | 48,240 | 120 | 264,081 |
| 8月 | 185,654 | 7,384 | 7,317 | 46,537 | 118 | 247,010 |
| 9月 | 181,812 | 7,587 | 6,958 | 44,694 | 138 | 241,189 |
| 10月 | 194,269 | 7,968 | 8,037 | 47,058 | 160 | 257,492 |
| 11月 | 179,586 | 7,472 | 7,131 | 44,592 | 150 | 238,931 |
| 12月 | 198,425 | 8,653 | 7,535 | 49,929 | 185 | 264,727 |
| 1月 | 190,524 | 7,773 | 6,158 | 51,312 | 168 | 255,935 |
| 2月 | 166,210 | 6,655 | 6,590 | 42,909 | 126 | 222,490 |
| 3月 | 191,238 | 7,544 | 7,638 | 51,519 | 140 | 258,079 |
| 合計 | 2,262,201 | 92,291 | 86,448 | 569,163 | 1,701 | 3,011,804 |

※管路収集は可燃ごみとして記載

### (2)持込量

| | 可燃ごみ | 不燃ごみ | 粗大ごみ | 資源ごみ | 有害ごみ | 合　計 |
|---|---|---|---|---|---|---|
| 4月 | 95,970 | 212 | 888 | 247 | 2 | 97,319 |
| 5月 | 96,746 | 227 | 1,016 | 280 | 2 | 98,271 |
| 6月 | 95,301 | 184 | 745 | 282 | 1 | 96,513 |
| 7月 | 104,081 | 181 | 764 | 284 | 2 | 105,312 |
| 8月 | 97,572 | 217 | 884 | 259 | 3 | 98,935 |
| 9月 | 95,900 | 164 | 915 | 310 | 2 | 97,291 |
| 10月 | 98,414 | 202 | 971 | 280 | 1 | 99,868 |
| 11月 | 95,770 | 194 | 781 | 318 | 2 | 97,065 |
| 12月 | 105,685 | 205 | 948 | 335 | 4 | 107,177 |
| 1月 | 89,019 | 161 | 715 | 261 | 2 | 90,158 |
| 2月 | 83,931 | 183 | 852 | 281 | 3 | 85,250 |
| 3月 | 82,852 | 230 | 1,058 | 366 | 3 | 84,509 |
| 合計 | 1,141,241 | 2,360 | 10,537 | 3,503 | 27 | 1,157,668 |

※区部の持込量については、内訳が明確でないため、便宜上可燃ごみとして数字を入れている。

### (3)収集量＋持込量

| | 可燃ごみ | 不燃ごみ | 粗大ごみ | 資源ごみ | 有害ごみ | 合　計 |
|---|---|---|---|---|---|---|
| 4月 | 286,431 | 7,883 | 8,161 | 47,464 | 127 | 350,066 |
| 5月 | 301,399 | 9,231 | 8,590 | 52,004 | 145 | 371,369 |
| 6月 | 273,617 | 7,491 | 7,587 | 43,714 | 129 | 332,538 |
| 7月 | 305,134 | 7,454 | 8,159 | 48,524 | 122 | 369,393 |
| 8月 | 283,226 | 7,601 | 8,201 | 46,796 | 121 | 345,945 |
| 9月 | 277,712 | 7,751 | 7,873 | 45,004 | 140 | 338,480 |
| 10月 | 292,683 | 8,170 | 9,008 | 47,338 | 161 | 357,360 |
| 11月 | 275,356 | 7,666 | 7,912 | 44,910 | 152 | 335,996 |
| 12月 | 304,110 | 8,858 | 8,483 | 50,264 | 189 | 371,904 |
| 1月 | 279,543 | 7,934 | 6,873 | 51,573 | 170 | 346,093 |
| 2月 | 250,141 | 6,838 | 7,442 | 43,190 | 129 | 307,740 |
| 3月 | 274,090 | 7,774 | 8,696 | 51,885 | 143 | 342,588 |
| 合計 | 3,403,442 | 94,651 | 96,985 | 572,666 | 1,728 | 4,169,472 |

## □2　ごみ処分量

### (1)中間処理量（焼却処理施設）

（単位：t）

| 搬入量 | | | 搬出量 | | |
|---|---|---|---|---|---|
| | 直接焼却 | 処理残渣の焼却 | 焼却残渣の埋立 | 資源化 | 焼却残渣の埋立以外の処分 |
| 3,533,685 | 3,384,508 | 149,177 | 248,427 | 147,282 | 75 |

### (2)中間処理量（粗大ごみ処理施設）

（単位：t）

| | 搬入量 | 搬出量 | | | |
|---|---|---|---|---|---|
| | | 処理残渣の焼却 | 処理残渣の埋立 | 資源化 | その他 |
| 可燃ごみ | 0 | － | － | － | － |
| 不燃ごみ | 44,696 | － | － | － | － |
| 粗大ごみ | 89,901 | － | － | － | － |
| 資源ごみ | 35,249 | － | － | － | － |
| 有害ごみ | 547 | － | － | － | － |
| 散水・蒸発 | 29,642 | － | － | － | － |
| 合計 | 200,035 | 133,764 | 3,151 | 60,081 | 3,039 |

### (3)中間処理量（粗大ごみ処理施設以外の資源化等を行う施設）

（単位：t）

| | 搬入量 | 搬出量 | | | |
|---|---|---|---|---|---|
| | | 処理残渣の焼却 | 処理残渣の埋立 | 資源化 | その他 |
| 可燃ごみ | 29 | － | － | － | － |
| 不燃ごみ | 57,583 | － | － | － | － |
| 粗大ごみ | 7,420 | － | － | － | － |
| 資源ごみ | 74,940 | － | － | － | － |
| 有害ごみ | 683 | － | － | － | － |
| 散水・蒸発 | 1,994 | － | － | － | － |
| 合計 | 142,649 | 13,027 | 46,796 | 80,840 | 1,986 |

### (4)中間処理量（その他の施設）

（単位：t）

| | 搬入量 | 搬出量 | | | |
|---|---|---|---|---|---|
| | | 処理残渣の焼却 | 処理残渣の埋立 | 資源化 | その他 |
| 可燃ごみ | 41 | － | － | － | － |
| 不燃ごみ | 2,640 | － | － | － | － |
| 粗大ごみ | 3,921 | － | － | － | － |
| 資源ごみ | 463,438 | － | － | － | － |
| 有害ごみ | 498 | － | － | － | － |
| 合計 | 470,538 | 2,387 | 361 | 466,323 | 1,467 |

### (5)最終処分量

（単位：t）

| 最終処分量 | | | |
|---|---|---|---|
| | 直接埋立 | 焼却残渣の埋立 | 処理残渣の埋立 |
| 303,202 | 4,467 | 248,427 | 50,308 |

### (6)資源化量

（単位：t）

| 総資源化量 | | | |
|---|---|---|---|
| | 資源ごみ収集量等 | 集団回収量 | ピックアップ回収量 |
| 1,024,699 | 754,380 | 236,808 | 33,511 |

※　資源ごみ収集量等＝資源ごみ収集・持込量＋処理過程資源化量（ガラス、鉄分、エコセメント等）

# 2（2）ごみ処理量データ（区部）

## □1　月別ごみ量

### (1)収集量

（単位：t）

| | 可燃ごみ | 不燃ごみ | 粗大ごみ | 資源ごみ | 有害ごみ | 合　計 |
|---|---|---|---|---|---|---|
| 4月 | 141,446 | 3,188 | 5,405 | 27,097 | 0 | 177,136 |
| 5月 | 151,706 | 3,511 | 5,655 | 28,792 | 0 | 189,664 |
| 6月 | 132,538 | 3,195 | 5,142 | 25,229 | 0 | 166,104 |
| 7月 | 148,234 | 2,893 | 5,543 | 28,230 | 0 | 184,900 |
| 8月 | 136,698 | 2,900 | 5,472 | 27,481 | 0 | 172,551 |
| 9月 | 132,814 | 3,225 | 5,144 | 26,013 | 0 | 167,196 |
| 10月 | 144,678 | 3,153 | 6,056 | 27,241 | 0 | 181,128 |
| 11月 | 133,893 | 3,126 | 5,365 | 26,005 | 0 | 168,389 |
| 12月 | 146,290 | 3,521 | 5,585 | 29,235 | 0 | 184,631 |
| 1月 | 143,383 | 3,056 | 4,561 | 29,817 | 0 | 180,817 |
| 2月 | 125,902 | 2,931 | 4,938 | 25,683 | 0 | 159,454 |
| 3月 | 142,290 | 3,082 | 5,642 | 30,135 | 0 | 181,149 |
| 合計 | 1,679,872 | 37,781 | 64,508 | 330,958 | 0 | 2,113,119 |

※管路収集は可燃ごみとして記載

### (2)持込量

| | 可燃ごみ | 不燃ごみ | 粗大ごみ | 資源ごみ | 有害ごみ | 合　計 |
|---|---|---|---|---|---|---|
| 4月 | 82,974 | 0 | 0 | 0 | 0 | 82,974 |
| 5月 | 83,297 | 0 | 0 | 0 | 0 | 83,297 |
| 6月 | 82,971 | 0 | 0 | 0 | 0 | 82,971 |
| 7月 | 89,666 | 0 | 0 | 0 | 0 | 89,666 |
| 8月 | 84,290 | 0 | 0 | 0 | 0 | 84,290 |
| 9月 | 82,486 | 0 | 0 | 0 | 0 | 82,486 |
| 10月 | 84,791 | 0 | 0 | 0 | 0 | 84,791 |
| 11月 | 82,754 | 0 | 0 | 0 | 0 | 82,754 |
| 12月 | 91,457 | 0 | 0 | 0 | 0 | 91,457 |
| 1月 | 76,570 | 0 | 0 | 0 | 0 | 76,570 |
| 2月 | 72,337 | 0 | 0 | 0 | 0 | 72,337 |
| 3月 | 70,562 | 0 | 0 | 0 | 0 | 70,562 |
| 合計 | 984,155 | 0 | 0 | 0 | 0 | 984,155 |

※内訳が明確でないため便宜上可燃ごみとして記載している。

### (3)収集量＋持込量

| | 可燃ごみ | 不燃ごみ | 粗大ごみ | 資源ごみ | 有害ごみ | 合　計 |
|---|---|---|---|---|---|---|
| 4月 | 224,420 | 3,188 | 5,405 | 27,097 | 0 | 260,110 |
| 5月 | 235,003 | 3,511 | 5,655 | 28,792 | 0 | 272,961 |
| 6月 | 215,509 | 3,195 | 5,142 | 25,229 | 0 | 249,075 |
| 7月 | 237,900 | 2,893 | 5,543 | 28,230 | 0 | 274,566 |
| 8月 | 220,988 | 2,900 | 5,472 | 27,481 | 0 | 256,841 |
| 9月 | 215,300 | 3,225 | 5,144 | 26,013 | 0 | 249,682 |
| 10月 | 229,469 | 3,153 | 6,056 | 27,241 | 0 | 265,919 |
| 11月 | 216,647 | 3,126 | 5,365 | 26,005 | 0 | 251,143 |
| 12月 | 237,747 | 3,521 | 5,585 | 29,235 | 0 | 276,088 |
| 1月 | 219,953 | 3,056 | 4,561 | 29,817 | 0 | 257,387 |
| 2月 | 198,239 | 2,931 | 4,938 | 25,683 | 0 | 231,791 |
| 3月 | 212,852 | 3,082 | 5,642 | 30,135 | 0 | 251,711 |
| 合計 | 2,664,027 | 37,781 | 64,508 | 330,958 | 0 | 3,097,274 |

## □2　ごみ処分量

### (1)中間処理量(焼却処理施設)

(単位:t)

| 搬入量 | | | 搬出量 | | |
|---|---|---|---|---|---|
| | 直接焼却 | 処理残渣の焼却 | 焼却残渣の埋立 | 資源化 | 焼却残渣の埋立以外の処分 |
| 2,727,568 | 2,640,912 | 86,656 | 245,678 | 58,393 | 0 |

### (2)中間処理量(粗大ごみ処理施設)

(単位:t)

| | 搬入量 | 搬出量 | | | |
|---|---|---|---|---|---|
| | | 処理残渣の焼却 | 処理残渣の埋立 | 資源化 | その他 |
| 可燃ごみ | 0 | − | − | − | − |
| 不燃ごみ | 1,037 | − | − | − | − |
| 粗大ごみ | 67,758 | − | − | − | − |
| 資源ごみ | 0 | − | − | − | − |
| 有害ごみ | 0 | − | − | − | − |
| 散水・蒸発 | 29,642 | − | − | − | − |
| 合計 | 98,437 | 85,700 | 2,543 | 10,032 | 162 |

※　不燃ごみの搬入量には粗大ごみ処理施設以外の資源化等を行う施設からの転送分(315t)を含む

### (3)中間処理量(粗大ごみ処理施設以外の資源化等を行う施設)

(単位:t)

| | 搬入量 | 搬出量 | | | |
|---|---|---|---|---|---|
| | | 処理残渣の焼却 | 処理残渣の埋立 | 資源化 | その他 |
| 可燃ごみ | 0 | − | − | − | − |
| 不燃ごみ | 48,396 | − | − | − | − |
| 粗大ごみ | 5,173 | − | − | − | − |
| 資源ごみ | 0 | − | − | − | − |
| 有害ごみ | 0 | − | − | − | − |
| 散水・蒸発 | 1,994 | − | − | − | − |
| 合計 | 55,563 | 956 | 46,783 | 7,633 | 191 |

※　粗大ごみの搬入量には粗大ごみ破砕処理施設からの転送分(162t)を含む

### (4)中間処理量(その他の施設)

(単位:t)

| | 搬入量 | 搬出量 | | | |
|---|---|---|---|---|---|
| | | 処理残渣の焼却 | 処理残渣の埋立 | 資源化 | その他 |
| 可燃ごみ | 0 | − | − | − | − |
| 不燃ごみ | 0 | − | − | − | − |
| 粗大ごみ | 0 | − | − | − | − |
| 資源ごみ | 330,958 | − | − | 330,958 | − |
| 有害ごみ | 0 | − | − | − | − |
| 合計 | 330,958 | 0 | 0 | 330,958 | 0 |

### (5)最終処分量

(単位:t)

| 最終処分量 | | | |
|---|---|---|---|
| | 直接埋立 | 焼却残渣の埋立 | 処理残渣の埋立 |
| 298,667 | 3,663 | 245,678 | 49,326 |

### (6)資源化量

(単位:t)

| 総資源化量 | | | |
|---|---|---|---|
| | 資源ごみ収集量等 | 集団回収量 | ピックアップ回収量 |
| 607,538 | 407,016 | 167,011 | 33,511 |

※　資源ごみ収集量等＝資源ごみ収集・持込量＋処理過程資源化量(ガラス、鉄分、エコセメント等)

## 2（3）ごみ処理量データ（市町村）

### □1　月別ごみ量

(1)収集量

（単位：t）

| | 可燃ごみ | 不燃ごみ | 粗大ごみ | 資源ごみ | 有害ごみ | 合　計 |
|---|---|---|---|---|---|---|
| 4月 | 49,015 | 4,483 | 1,868 | 20,120 | 125 | 75,611 |
| 5月 | 52,947 | 5,493 | 1,919 | 22,932 | 143 | 83,434 |
| 6月 | 45,778 | 4,112 | 1,700 | 18,203 | 128 | 69,921 |
| 7月 | 52,819 | 4,380 | 1,852 | 20,010 | 120 | 79,181 |
| 8月 | 48,956 | 4,484 | 1,845 | 19,056 | 118 | 74,459 |
| 9月 | 48,998 | 4,362 | 1,814 | 18,681 | 138 | 73,993 |
| 10月 | 49,591 | 4,815 | 1,981 | 19,817 | 160 | 76,364 |
| 11月 | 45,693 | 4,346 | 1,766 | 18,587 | 150 | 70,542 |
| 12月 | 52,135 | 5,132 | 1,950 | 20,694 | 185 | 80,096 |
| 1月 | 47,141 | 4,717 | 1,597 | 21,495 | 168 | 75,118 |
| 2月 | 40,308 | 3,724 | 1,652 | 17,226 | 126 | 63,036 |
| 3月 | 48,948 | 4,462 | 1,996 | 21,384 | 140 | 76,930 |
| 合計 | 582,329 | 54,510 | 21,940 | 238,205 | 1,701 | 898,685 |

(2)持込量

（単位：t）

| | 可燃ごみ | 不燃ごみ | 粗大ごみ | 資源ごみ | 有害ごみ | 合　計 |
|---|---|---|---|---|---|---|
| 4月 | 12,996 | 212 | 888 | 247 | 2 | 14,345 |
| 5月 | 13,449 | 227 | 1,016 | 280 | 2 | 14,974 |
| 6月 | 12,330 | 184 | 745 | 282 | 1 | 13,542 |
| 7月 | 14,415 | 181 | 764 | 284 | 2 | 15,646 |
| 8月 | 13,282 | 217 | 884 | 259 | 3 | 14,645 |
| 9月 | 13,414 | 164 | 915 | 310 | 2 | 14,805 |
| 10月 | 13,623 | 202 | 971 | 280 | 1 | 15,077 |
| 11月 | 13,016 | 194 | 781 | 318 | 2 | 14,311 |
| 12月 | 14,228 | 205 | 948 | 335 | 4 | 15,720 |
| 1月 | 12,449 | 161 | 715 | 261 | 2 | 13,588 |
| 2月 | 11,594 | 183 | 852 | 281 | 3 | 12,913 |
| 3月 | 12,290 | 230 | 1,058 | 366 | 3 | 13,947 |
| 合計 | 157,086 | 2,360 | 10,537 | 3,503 | 27 | 173,513 |

(3)収集量＋持込量

（単位：t）

| | 可燃ごみ | 不燃ごみ | 粗大ごみ | 資源ごみ | 有害ごみ | 合　計 |
|---|---|---|---|---|---|---|
| 4月 | 62,141 | 5,181 | 2,725 | 20,545 | 127 | 89,956 |
| 5月 | 66,578 | 6,059 | 2,901 | 23,141 | 143 | 98,408 |
| 6月 | 58,306 | 4,592 | 2,415 | 18,468 | 127 | 83,463 |
| 7月 | 66,984 | 4,796 | 2,561 | 20,371 | 120 | 94,827 |
| 8月 | 62,328 | 4,926 | 2,717 | 19,407 | 125 | 89,104 |
| 9月 | 62,385 | 4,811 | 2,700 | 18,953 | 138 | 88,798 |
| 10月 | 63,034 | 5,341 | 2,924 | 20,168 | 159 | 91,441 |
| 11月 | 58,780 | 4,848 | 2,533 | 19,027 | 150 | 84,853 |
| 12月 | 66,221 | 5,589 | 2,860 | 21,200 | 190 | 95,816 |
| 1月 | 59,542 | 5,106 | 2,279 | 21,747 | 173 | 88,706 |
| 2月 | 51,714 | 4,107 | 2,482 | 17,491 | 128 | 75,949 |
| 3月 | 60,847 | 5,049 | 2,999 | 21,728 | 145 | 90,877 |
| 合計 | 739,415 | 56,870 | 32,477 | 241,708 | 1,728 | 1,072,198 |

□市町村におけるピックアップ回収量については、施設内の資源化量に含まれている。

## □2　ごみ処分量

### (1)中間処理量（焼却処理施設）

（単位：t）

| 搬入量 | 搬出量 | | | | |
|---|---|---|---|---|---|
| | 直接焼却 | 処理残渣の焼却 | 焼却残渣の埋立 | 資源化 | 焼却残渣の埋立以外の処分 |
| 806,117 | 743,596 | 62,521 | 2,749 | 88,889 | 75 |

### (2)中間処理量（粗大ごみ処理施設）

（単位：t）

| | 搬入量 | 搬出量 | | | |
|---|---|---|---|---|---|
| | | 処理残渣の焼却 | 処理残渣の埋立 | 資源化 | その他 |
| 可燃ごみ | 0 | 0 | 0 | 0 | 0 |
| 不燃ごみ | 43,659 | 27,942 | 69 | 13,702 | 1,946 |
| 粗大ごみ | 22,143 | 15,387 | 534 | 5,388 | 834 |
| 資源ごみ | 35,249 | 4,735 | 5 | 30,475 | 34 |
| 有害ごみ | 547 | 0 | 0 | 484 | 63 |
| 合計 | 101,598 | 48,064 | 608 | 50,049 | 2,877 |

### (3)中間処理量（粗大ごみ処理施設以外の資源化等を行う施設）

（単位：t）

| | 搬入量 | 搬出量 | | | |
|---|---|---|---|---|---|
| | | 処理残渣の焼却 | 処理残渣の埋立 | 資源化 | その他 |
| 可燃ごみ | 29 | 0 | 0 | 17 | 12 |
| 不燃ごみ | 9,187 | 5,057 | 0 | 3,589 | 541 |
| 粗大ごみ | 2,247 | 1,203 | 0 | 833 | 211 |
| 資源ごみ | 74,940 | 5,811 | 13 | 68,374 | 742 |
| 有害ごみ | 683 | 0 | 0 | 394 | 289 |
| 合計 | 87,086 | 12,071 | 13 | 73,207 | 1,795 |

### (4)中間処理量（その他の施設）

（単位：t）

| | 搬入量 | 搬出量 | | | |
|---|---|---|---|---|---|
| | | 処理残渣の焼却 | 処理残渣の埋立 | 資源化 | その他 |
| 可燃ごみ | 41 | 1 | 0 | 40 | 0 |
| 不燃ごみ | 2,640 | 492 | 98 | 2,050 | 0 |
| 粗大ごみ | 3,921 | 1,310 | 263 | 2,057 | 291 |
| 資源ごみ | 132,480 | 584 | 0 | 131,186 | 710 |
| 有害ごみ | 498 | 0 | 0 | 32 | 466 |
| 合計 | 139,580 | 2,387 | 361 | 135,365 | 1,467 |

### (5)最終処分量

（単位：t）

| 最終処分量 | | | |
|---|---|---|---|
| | 直接埋立 | 焼却残渣の埋立 | 処理残渣の埋立 |
| 4,535 | 804 | 2,749 | 982 |

### (6)資源化量

（単位：t）

| 総資源化量 | | | |
|---|---|---|---|
| | 資源ごみ収集量等 | 集団回収量 | ピックアップ回収量 |
| 417,161 | 347,364 | 69,797 | 0 |

※　資源ごみ収集量等＝資源ごみ収集・持込量＋処理過程資源化量（ガラス、鉄分、エコセメント等）

## ■3 ごみ処理の推移

□排出量の推移（都全体）

（単位：t）

| 年度 | 19年度 | 20年度 | 21年度 | 22年度 | 23年度 | 24年度 | 25年度 | 26年度 | 27年度 | 28年度 | 29年度 | 30年度 | 元年度 |
|---|---|---|---|---|---|---|---|---|---|---|---|---|---|
| 収集量（可燃ごみ） | 2,269,197 | 2,417,971 | 2,440,440 | 2,392,707 | 2,388,105 | 2,359,495 | 2,333,826 | 2,306,033 | 2,303,100 | 2,267,663 | 2,259,123 | 2,242,668 | 2,262,201 |
| 収集量（不燃ごみ） | 530,123 | 272,644 | 175,195 | 165,532 | 153,792 | 144,090 | 137,774 | 124,779 | 117,270 | 108,991 | 105,050 | 99,479 | 92,291 |
| 収集量（粗大ごみ） | 76,930 | 74,236 | 75,001 | 78,092 | 82,044 | 81,750 | 80,977 | 74,658 | 76,167 | 77,579 | 78,191 | 79,966 | 86,448 |
| 収集量（資源ごみ） | 586,774 | 584,133 | 588,194 | 584,041 | 586,739 | 577,478 | 591,007 | 582,050 | 582,398 | 570,250 | 563,467 | 560,593 | 569,163 |
| 収集量（有害ごみ） | 1,710 | 1,659 | 1,666 | 1,678 | 1,538 | 1,485 | 1,505 | 1,526 | 1,634 | 1,645 | 1,589 | 1,658 | 1,701 |
| 持込量 | 1,346,169 | 1,254,547 | 1,182,598 | 1,125,473 | 1,101,526 | 1,124,498 | 1,135,771 | 1,140,205 | 1,141,160 | 1,136,482 | 1,149,105 | 1,154,134 | 1,157,668 |
| 計画処理量 | 4,810,904 | 4,605,189 | 4,460,007 | 4,347,524 | 4,313,743 | 4,288,796 | 4,280,859 | 4,229,251 | 4,221,729 | 4,162,610 | 4,156,525 | 4,138,498 | 4,169,472 |
| 集団回収量 | 317,198 | 305,014 | 296,412 | 295,837 | 296,076 | 294,973 | 290,789 | 272,750 | 277,360 | 266,234 | 255,668 | 246,332 | 236,807 |
| 排出量 | 5,128,102 | 4,910,203 | 4,756,419 | 4,643,361 | 4,609,819 | 4,583,769 | 4,571,648 | 4,502,001 | 4,499,089 | 4,428,844 | 4,412,193 | 4,384,830 | 4,406,279 |

※「排出量」は、環境省資料と同様に自家処理量に替わり集団回収量を加えたものとしている。

□排出量の推移（区部）

（単位：t）

| 年度 | 19年度 | 20年度 | 21年度 | 22年度 | 23年度 | 24年度 | 25年度 | 26年度 | 27年度 | 28年度 | 29年度 | 30年度 | 元年度 |
|---|---|---|---|---|---|---|---|---|---|---|---|---|---|
| 収集量（可燃ごみ） | 1,636,034 | 1,792,039 | 1,826,641 | 1,794,839 | 1,784,097 | 1,757,376 | 1,738,273 | 1,712,530 | 1,708,716 | 1,678,490 | 1,677,253 | 1,664,456 | 1,679,872 |
| 収集量（不燃ごみ） | 433,431 | 184,132 | 88,763 | 88,314 | 80,917 | 74,150 | 70,751 | 64,793 | 58,245 | 51,817 | 46,715 | 42,209 | 37,781 |
| 収集量（粗大ごみ） | 56,534 | 54,519 | 55,853 | 58,770 | 62,206 | 61,965 | 60,998 | 55,169 | 56,822 | 57,901 | 58,676 | 59,512 | 64,508 |
| 収集量（資源ごみ） | 330,377 | 337,996 | 349,881 | 337,172 | 337,014 | 330,587 | 337,609 | 332,069 | 333,460 | 326,167 | 323,972 | 322,629 | 330,958 |
| 収集量（有害ごみ） | － | － | － | － | － | － | － | － | － | － | － | － | － |
| 持込量 | 1,096,876 | 1,027,283 | 975,998 | 934,511 | 914,215 | 937,049 | 946,787 | 950,826 | 960,201 | 966,085 | 982,924 | 988,118 | 984,155 |
| 計画処理量 | 3,553,253 | 3,395,969 | 3,297,136 | 3,213,606 | 3,178,449 | 3,161,125 | 3,154,417 | 3,115,387 | 3,117,444 | 3,080,460 | 3,089,540 | 3,076,924 | 3,097,274 |
| 集団回収量 | 219,644 | 213,335 | 207,674 | 207,300 | 206,910 | 208,432 | 206,559 | 202,352 | 197,761 | 188,481 | 181,400 | 173,730 | 167,011 |
| 排出量 | 3,772,897 | 3,609,303 | 3,504,810 | 3,420,905 | 3,385,358 | 3,369,555 | 3,360,976 | 3,317,739 | 3,315,205 | 3,268,941 | 3,270,940 | 3,250,654 | 3,264,285 |

□排出量の推移（多摩地域）

（単位：t）

| 年度 | 19年度 | 20年度 | 21年度 | 22年度 | 23年度 | 24年度 | 25年度 | 26年度 | 27年度 | 28年度 | 29年度 | 30年度 | 元年度 |
|---|---|---|---|---|---|---|---|---|---|---|---|---|---|
| 収集量（可燃ごみ） | 624,774 | 617,611 | 605,340 | 589,726 | 595,723 | 593,917 | 587,471 | 585,689 | 586,628 | 581,616 | 574,376 | 571,022 | 575,127 |
| 収集量（不燃ごみ） | 95,921 | 87,636 | 85,544 | 76,341 | 72,097 | 69,379 | 66,313 | 59,292 | 58,394 | 56,604 | 57,794 | 56,860 | 54,015 |
| 収集量（粗大ごみ） | 20,242 | 19,572 | 19,107 | 19,273 | 19,800 | 19,740 | 19,932 | 19,454 | 19,307 | 19,651 | 19,481 | 20,423 | 21,895 |
| 収集量（資源ごみ） | 255,644 | 245,677 | 237,837 | 245,862 | 248,699 | 245,778 | 252,226 | 248,899 | 247,916 | 243,157 | 238,561 | 237,050 | 237,285 |
| 収集量（有害ごみ） | 1,698 | 1,646 | 1,649 | 1,662 | 1,524 | 1,468 | 1,489 | 1,512 | 1,621 | 1,631 | 1,577 | 1,647 | 1,687 |
| 持込量 | 239,931 | 221,641 | 197,764 | 185,292 | 182,382 | 182,097 | 183,472 | 184,350 | 175,958 | 165,610 | 160,608 | 160,845 | 167,000 |
| 計画処理量 | 1,238,210 | 1,193,783 | 1,147,241 | 1,118,156 | 1,120,225 | 1,112,379 | 1,110,903 | 1,099,196 | 1,089,824 | 1,068,269 | 1,052,397 | 1,047,847 | 1,057,009 |
| 集団回収量 | 97,554 | 91,679 | 88,737 | 88,536 | 89,165 | 86,540 | 84,229 | 70,397 | 79,595 | 77,752 | 74,267 | 72,601 | 69,795 |
| 排出量 | 1,335,764 | 1,285,462 | 1,235,978 | 1,206,692 | 1,209,390 | 1,198,919 | 1,195,132 | 1,169,593 | 1,169,419 | 1,146,021 | 1,126,664 | 1,120,448 | 1,126,804 |

□排出量の推移（島嶼地域）

（単位：t）

| 年度 | 19年度 | 20年度 | 21年度 | 22年度 | 23年度 | 24年度 | 25年度 | 26年度 | 27年度 | 28年度 | 29年度 | 30年度 | 元年度 |
|---|---|---|---|---|---|---|---|---|---|---|---|---|---|
| 収集量（可燃ごみ） | 8,389 | 8,321 | 8,459 | 8,144 | 8,285 | 8,203 | 8,082 | 7,814 | 7,756 | 7,557 | 7,494 | 7,190 | 7,202 |
| 収集量（不燃ごみ） | 771 | 876 | 888 | 877 | 778 | 562 | 710 | 694 | 631 | 570 | 541 | 410 | 495 |
| 収集量（粗大ごみ） | 154 | 145 | 41 | 49 | 38 | 46 | 47 | 35 | 38 | 27 | 34 | 31 | 45 |
| 収集量（資源ごみ） | 753 | 460 | 476 | 1,007 | 1,026 | 1,112 | 1,172 | 1,082 | 1,022 | 926 | 934 | 914 | 920 |
| 収集量（有害ごみ） | 12 | 13 | 17 | 16 | 14 | 17 | 16 | 14 | 13 | 14 | 12 | 11 | 14 |
| 持込量 | 9,362 | 5,623 | 5,749 | 5,670 | 4,929 | 5,354 | 5,512 | 5,029 | 5,001 | 4,787 | 5,573 | 5,171 | 6,513 |
| 計画処理量 | 19,441 | 15,438 | 15,630 | 15,763 | 15,070 | 15,294 | 15,539 | 14,668 | 14,461 | 13,881 | 14,588 | 13,727 | 15,189 |
| 集団回収量 | 0 | 0 | 1 | 1 | 1 | 1 | 1 | 1 | 4 | 1 | 1 | 1 | 1 |
| 排出量 | 19,441 | 15,438 | 15,631 | 15,764 | 15,071 | 15,295 | 15,540 | 14,669 | 14,465 | 13,882 | 14,589 | 13,728 | 15,190 |

※端数処理の関係上、2(1)～(3)ごみ処理量データと合致しない項目がある。

図1 ごみ排出量(都全体)の推移

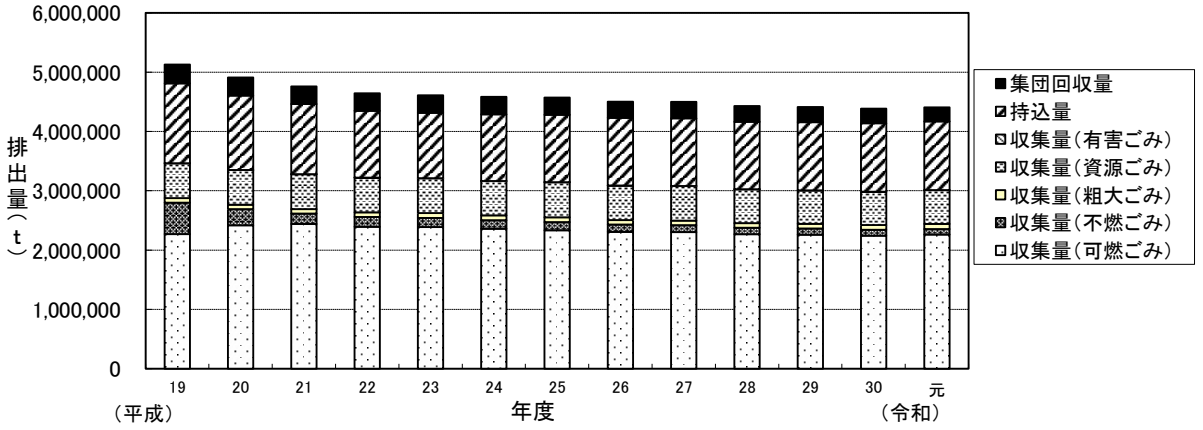

図2　ごみ排出量(区部)の推移

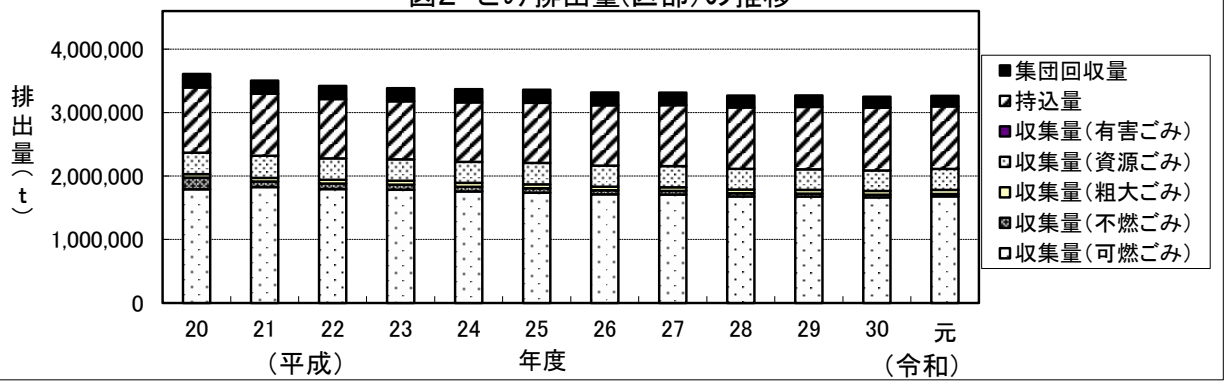


図3　ごみ排出量(多摩地域)の推移

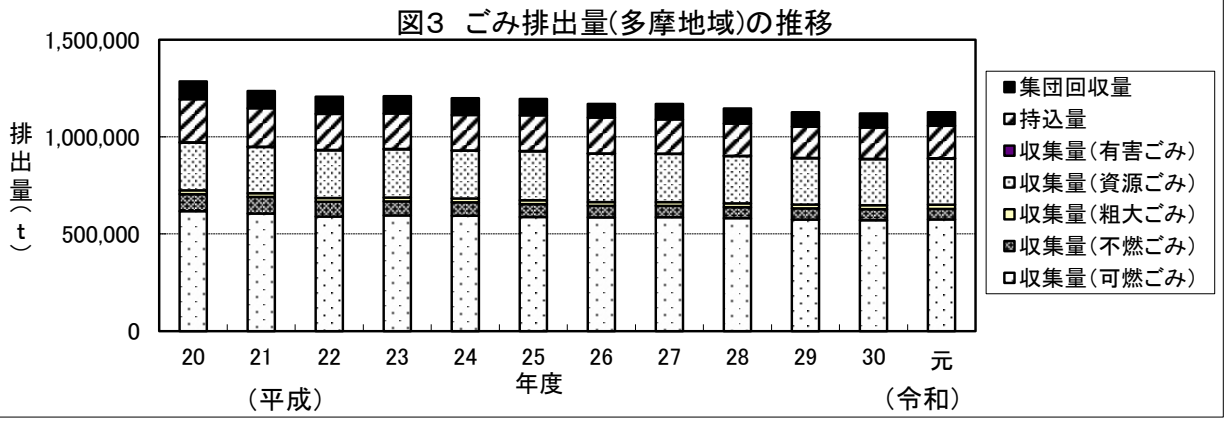


図4　ごみ排出量（島嶼地域）の推移

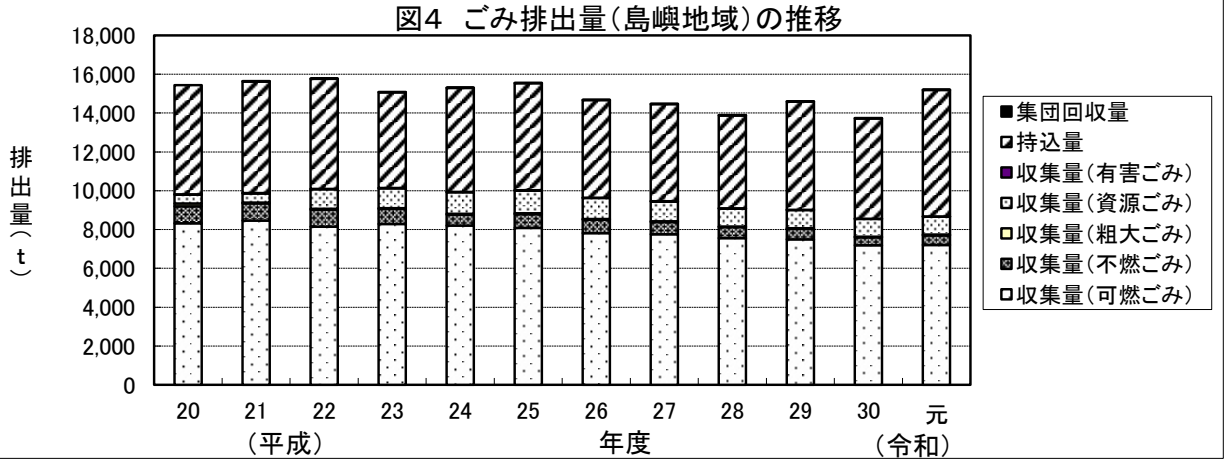


図5　1人1日当たりごみ排出量の推移

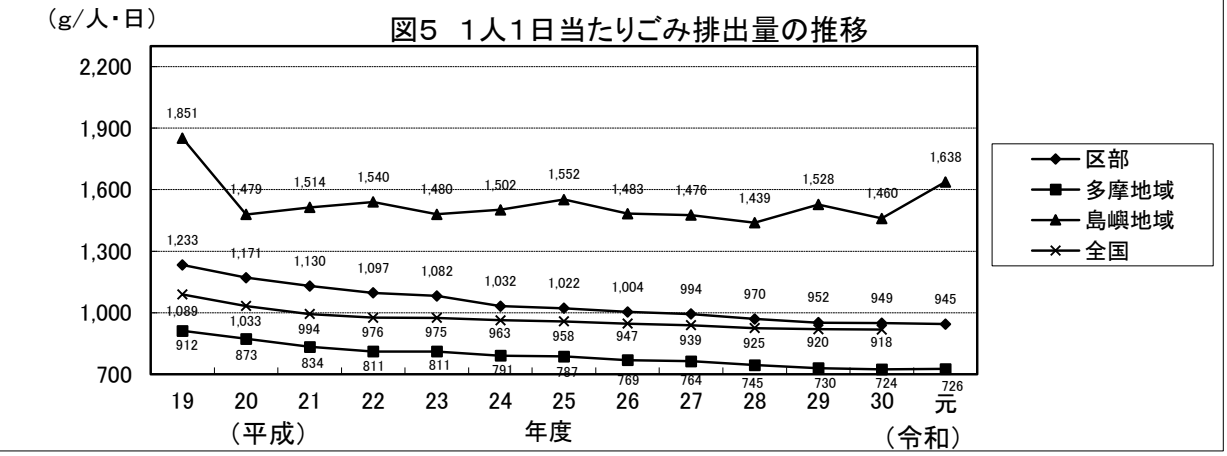

図6　焼却量の推移

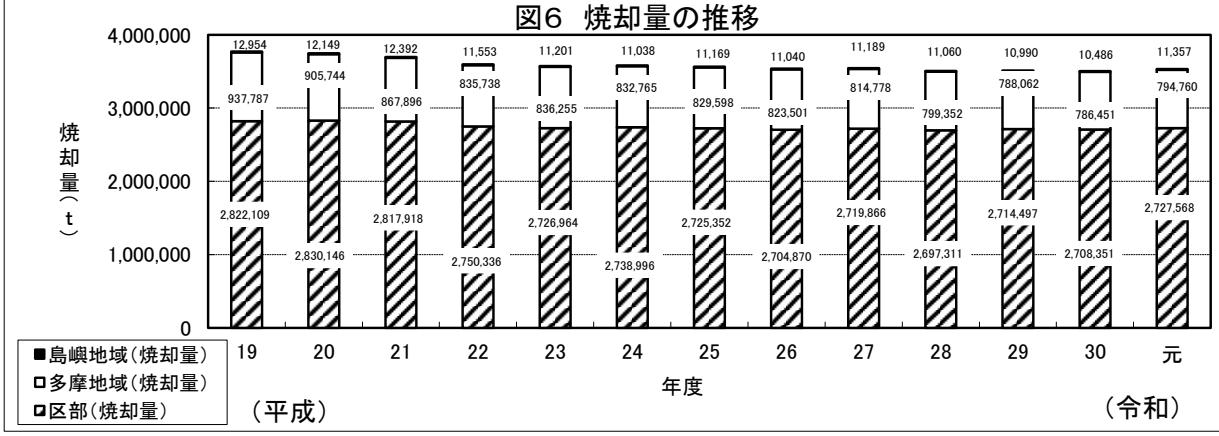


図7　焼却率の推移

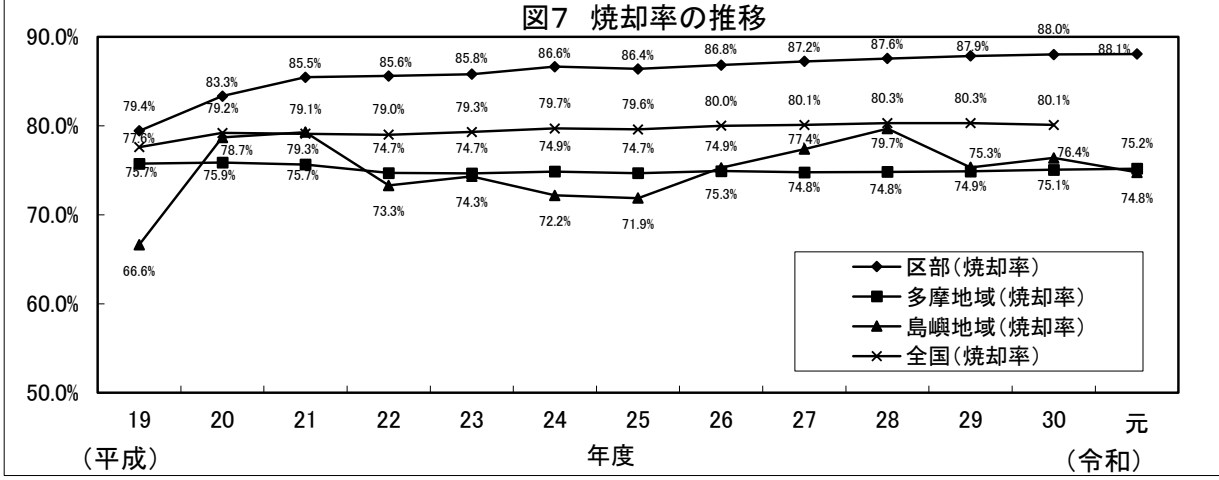


図8　最終処分量の推移

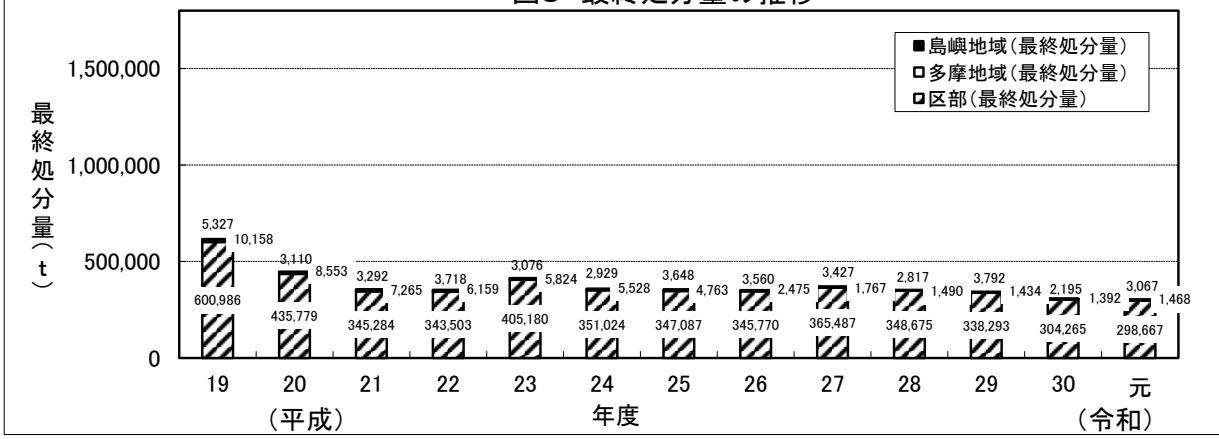


図9　最終処分率の推移

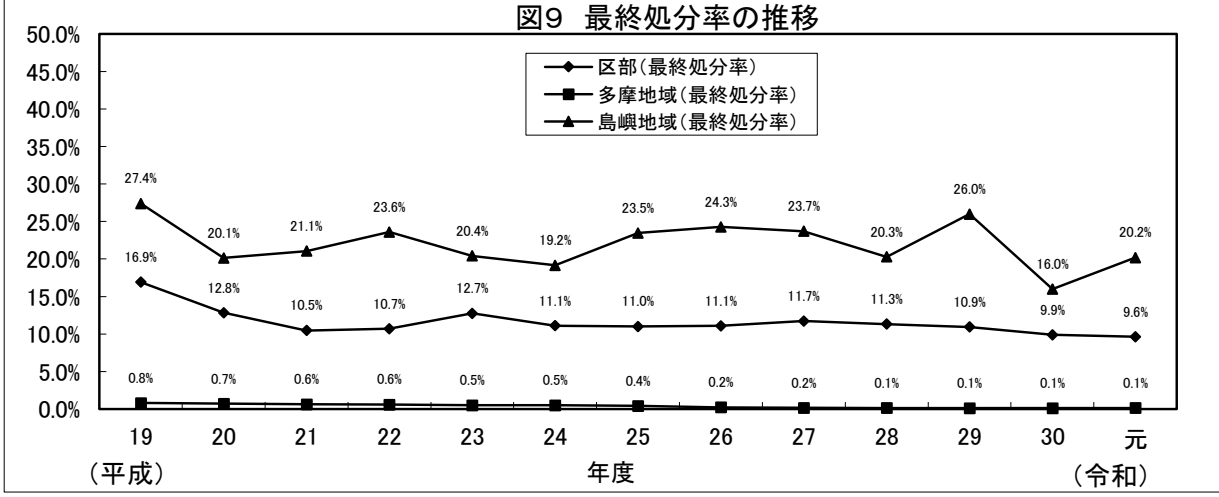

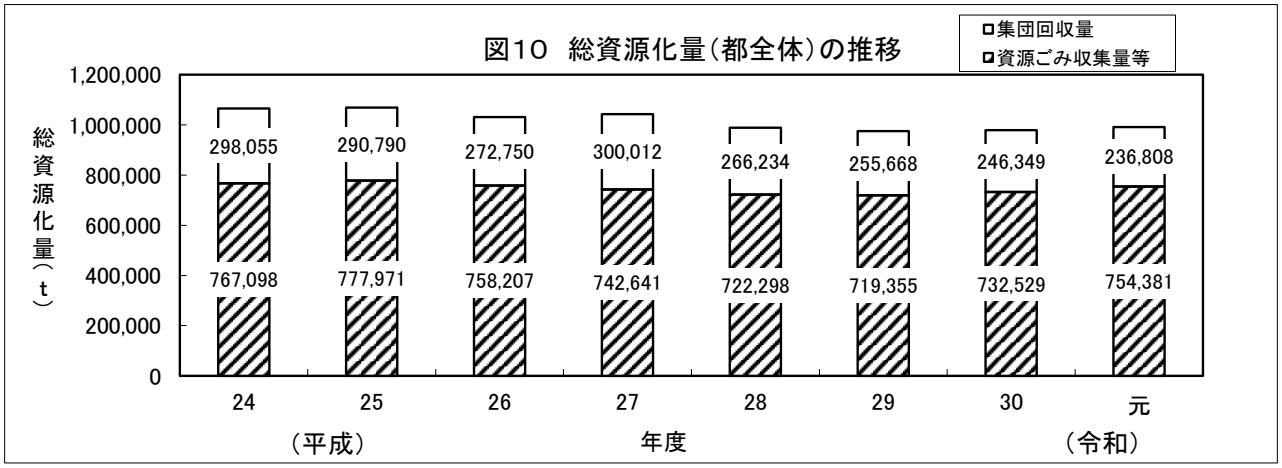


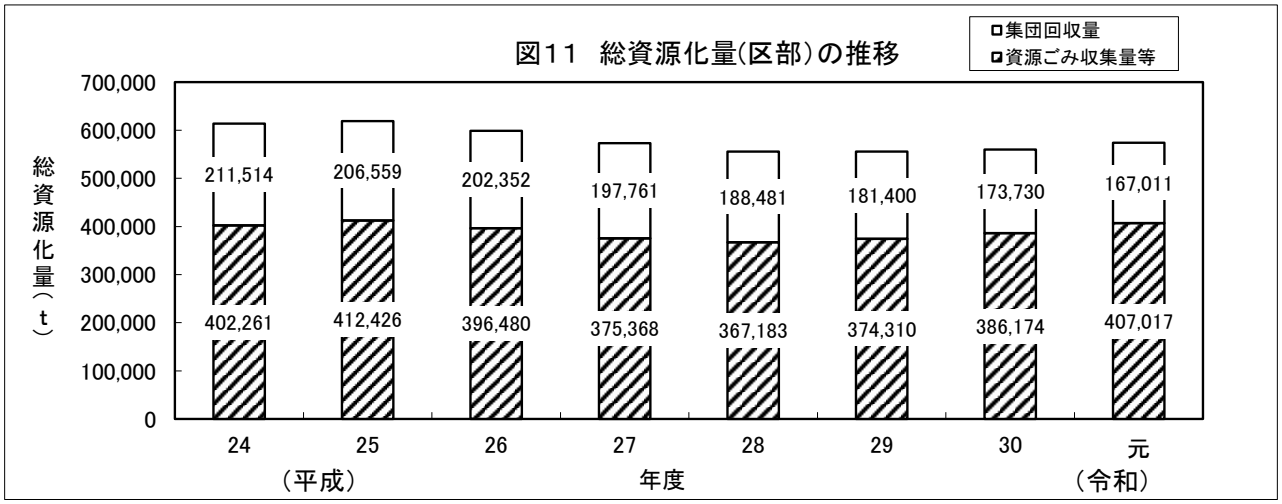


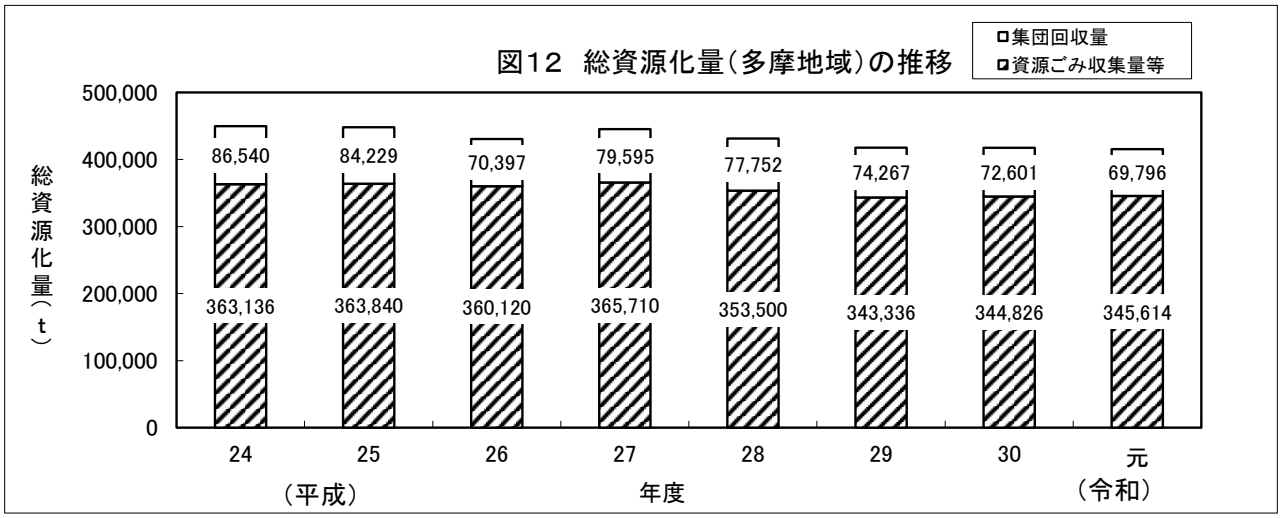


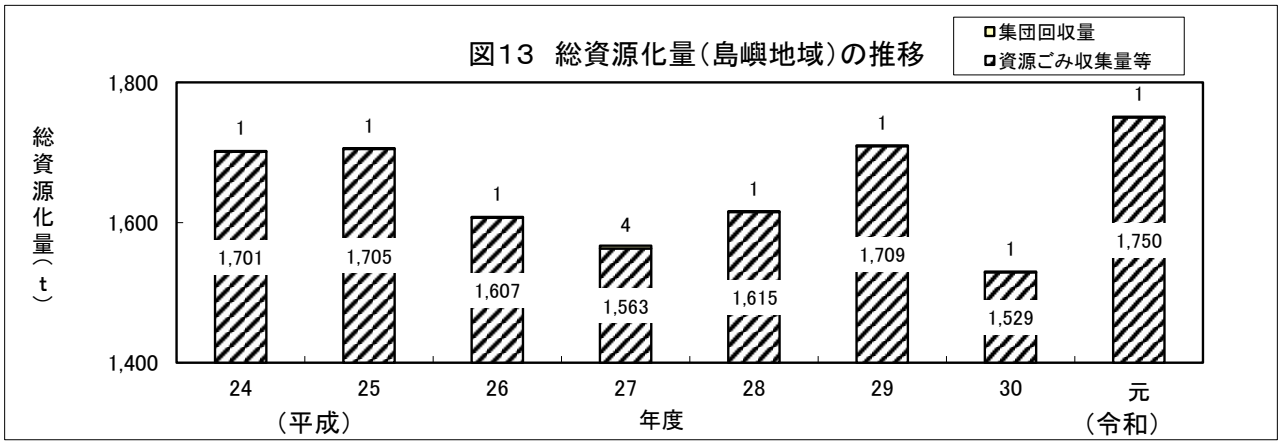


※ 資源ごみ収集量等＝資源ごみ収集・持込量＋処理過程資源化量(ガラス、鉄分、エコセメント等)

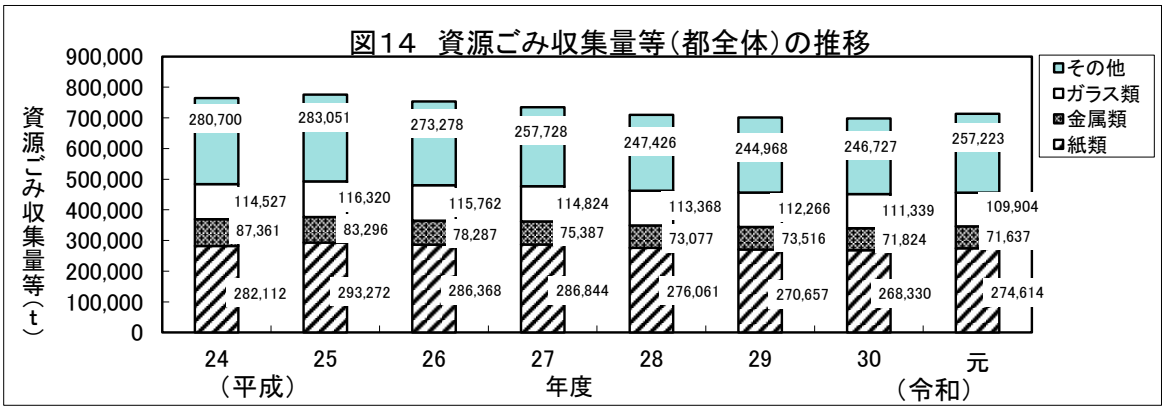


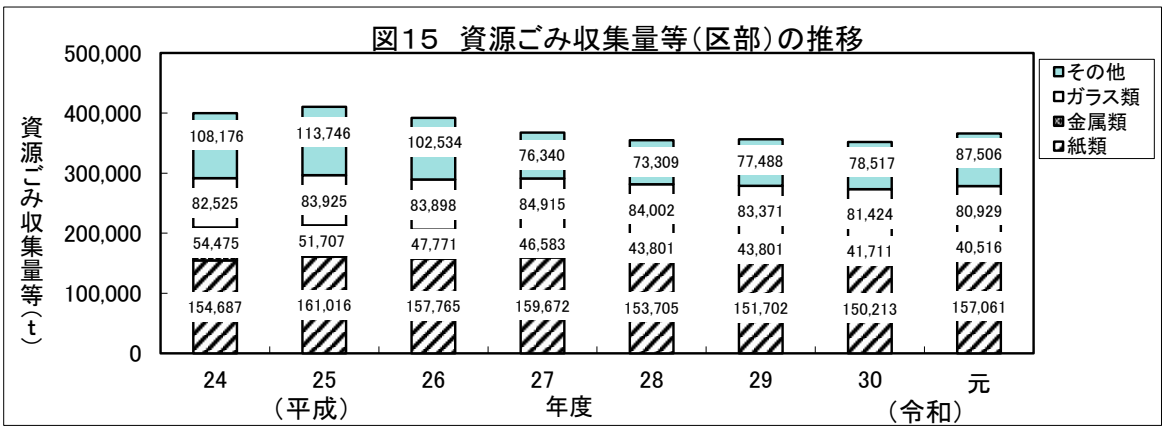


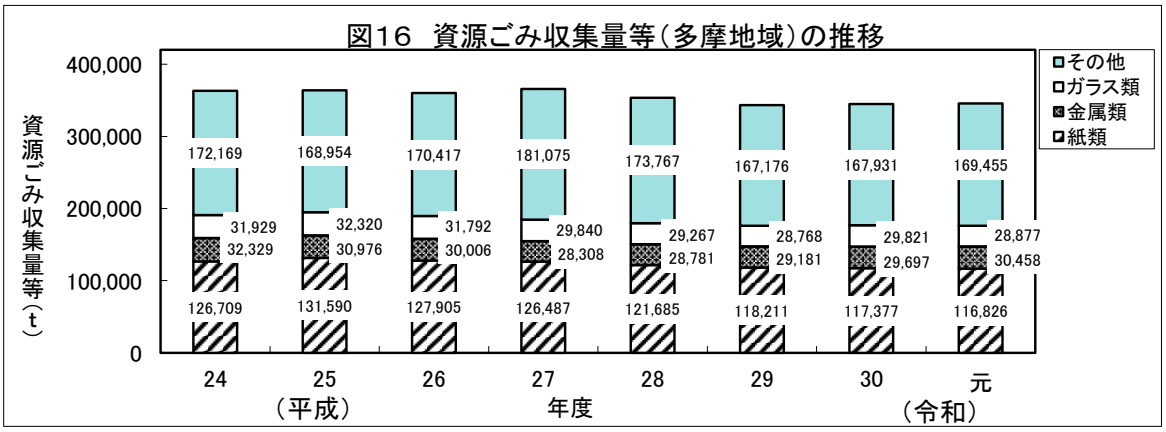


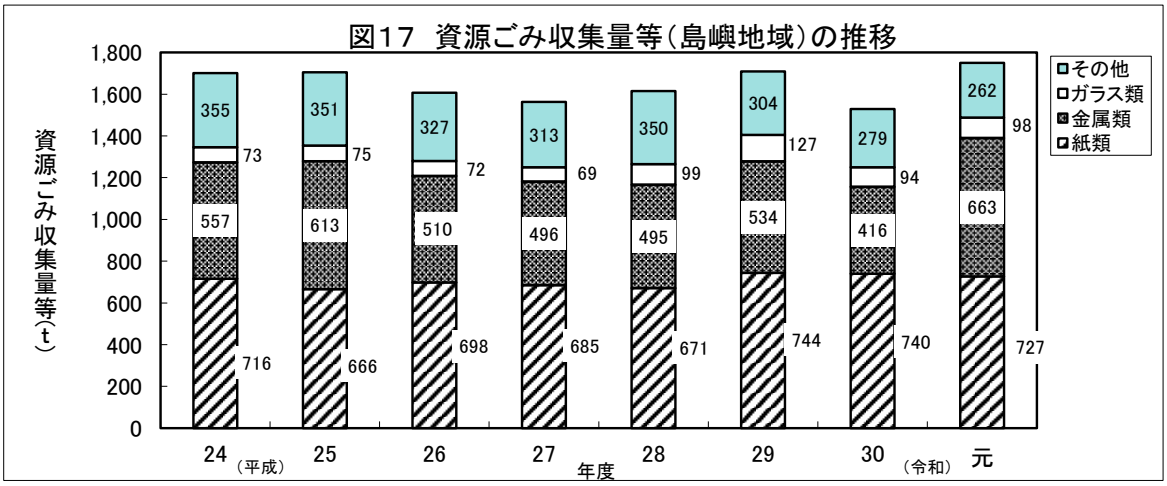


※　資源ごみ収集量等＝資源ごみ収集・持込量＋処理過程資源化量（ガラス、鉄分、エコセメント等）

図18　集団回収量（都全体）の推移

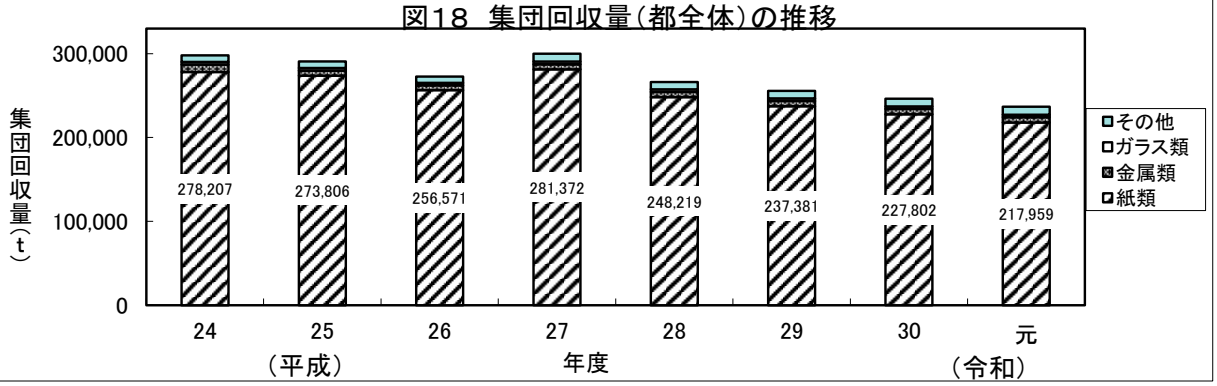


図19　集団回収量（区部）の推移

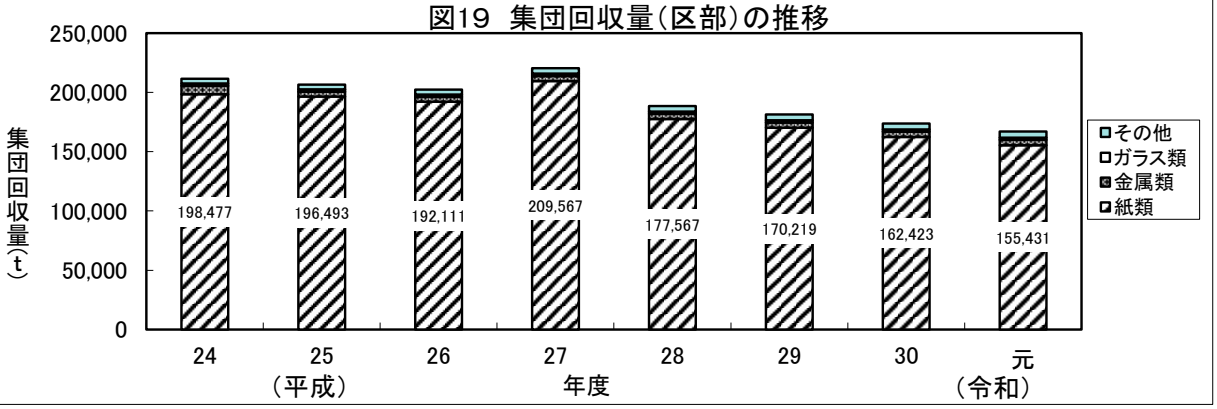


図20　集団回収量（多摩地域）の推移

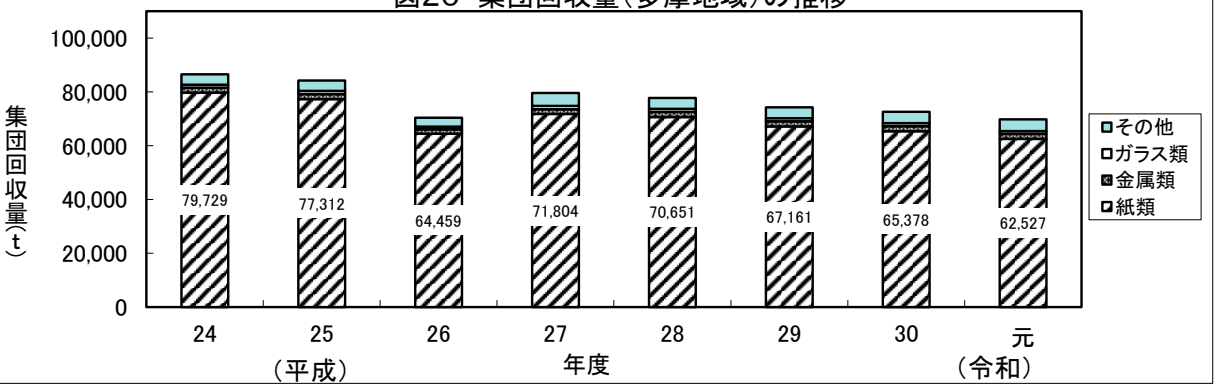


図21　集団回収量（島嶼地域）の推移

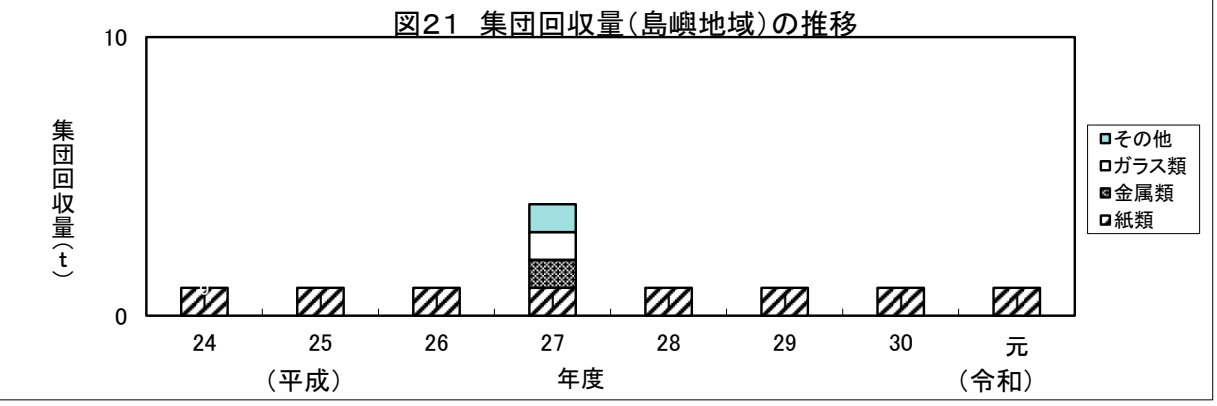

## ■4 排出量

### (1) 収集量

（単位：t）

| No. | 区市町村名 | 可燃ごみ | 不燃ごみ | 粗大ごみ | 資源ごみ | 有害ごみ | 収集量合計 |
|---|---|---|---|---|---|---|---|
| 1 | 千代田区 | 14,805 | 563 | 494 | 4,392 | 0 | 20,255 |
| 2 | 中央区 | 33,357 | 1,352 | 1,674 | 7,724 | 0 | 44,108 |
| 3 | 港区 | 50,665 | 1,485 | 1,698 | 15,435 | 0 | 69,283 |
| 4 | 新宿区 | 66,446 | 1,749 | 2,524 | 13,971 | 0 | 84,690 |
| 5 | 文京区 | 40,238 | 1,423 | 1,269 | 8,295 | 0 | 51,225 |
| 6 | 台東区 | 38,984 | 1,269 | 1,548 | 6,801 | 0 | 48,601 |
| 7 | 墨田区 | 50,614 | 1,603 | 2,154 | 7,647 | 0 | 62,018 |
| 8 | 江東区 | 88,201 | 0 | 3,365 | 16,371 | 0 | 107,936 |
| 9 | 品川区 | 67,862 | 2,691 | 2,988 | 15,747 | 0 | 89,289 |
| 10 | 目黒区 | 48,360 | 2,143 | 2,475 | 6,663 | 0 | 59,640 |
| 11 | 大田区 | 124,433 | 2,671 | 4,431 | 23,640 | 0 | 155,175 |
| 12 | 世田谷区 | 162,532 | 4,233 | 7,482 | 37,347 | 0 | 211,594 |
| 13 | 渋谷区 | 47,545 | 1,877 | 1,519 | 11,693 | 0 | 62,634 |
| 14 | 中野区 | 54,088 | 207 | 2,113 | 7,136 | 0 | 63,544 |
| 15 | 杉並区 | 91,258 | 2,752 | 3,739 | 29,390 | 0 | 127,139 |
| 16 | 豊島区 | 51,662 | 217 | 2,441 | 10,305 | 0 | 64,625 |
| 17 | 北区 | 62,181 | 212 | 2,053 | 11,318 | 0 | 75,765 |
| 18 | 荒川区 | 40,199 | 215 | 1,226 | 142 | 0 | 41,782 |
| 19 | 板橋区 | 101,169 | 0 | 3,490 | 13,221 | 0 | 117,880 |
| 20 | 練馬区 | 119,310 | 5,040 | 4,851 | 29,194 | 0 | 158,396 |
| 21 | 足立区 | 126,170 | 286 | 3,197 | 16,126 | 0 | 145,778 |
| 22 | 葛飾区 | 78,221 | 3,236 | 3,122 | 17,575 | 0 | 102,154 |
| 23 | 江戸川区 | 121,572 | 2,556 | 4,653 | 20,824 | 0 | 149,606 |
| 区部地域 計 | | 1,679,872 | 37,781 | 64,508 | 330,958 | 0 | 2,113,119 |
| 24 | 八王子市 | 83,771 | 4,604 | 2,601 | 31,379 | 352 | 122,707 |
| 25 | 立川市 | 21,712 | 1,639 | 914 | 11,201 | 65 | 35,531 |
| 26 | 武蔵野市 | 20,829 | 1,120 | 1,547 | 10,319 | 94 | 33,909 |
| 27 | 三鷹市 | 22,452 | 1,543 | 1,791 | 13,506 | 55 | 39,347 |
| 28 | 青梅市 | 21,298 | 2,583 | 338 | 4,963 | 51 | 29,233 |
| 29 | 府中市 | 29,363 | 3,414 | 1,288 | 14,879 | 86 | 49,030 |
| 30 | 昭島市 | 15,814 | 1,234 | 298 | 6,380 | 36 | 23,762 |
| 31 | 調布市 | 27,456 | 3,377 | 1,846 | 17,863 | 92 | 50,634 |
| 32 | 町田市 | 63,665 | 7,209 | 1,586 | 14,494 | 133 | 87,087 |
| 33 | 小金井市 | 11,783 | 3,693 | 1,011 | 8,696 | 42 | 25,225 |
| 34 | 小平市 | 26,804 | 1,409 | 1,137 | 10,792 | 60 | 40,202 |
| 35 | 日野市 | 22,495 | 5,019 | 1,181 | 8,892 | 67 | 37,654 |
| 36 | 東村山市 | 18,979 | 1,919 | 524 | 8,655 | 52 | 30,129 |
| 37 | 国分寺市 | 14,135 | 1,708 | 846 | 8,773 | 44 | 25,506 |
| 38 | 国立市 | 9,786 | 694 | 560 | 4,840 | 27 | 15,907 |
| 39 | 福生市 | 8,812 | 467 | 381 | 3,541 | 21 | 13,222 |
| 40 | 狛江市 | 11,720 | 856 | 543 | 4,366 | 45 | 17,530 |
| 41 | 東大和市 | 12,172 | 638 | 303 | 4,218 | 30 | 17,361 |
| 42 | 清瀬市 | 9,754 | 1,400 | 86 | 4,039 | 26 | 15,305 |
| 43 | 東久留米市 | 14,082 | 1,775 | 96 | 6,900 | 38 | 22,891 |
| 44 | 武蔵村山市 | 11,962 | 1,011 | 432 | 4,274 | 25 | 17,704 |
| 45 | 多摩市 | 21,836 | 886 | 863 | 6,288 | 54 | 29,927 |
| 46 | 稲城市 | 13,593 | 1,146 | 477 | 3,293 | 54 | 18,563 |
| 47 | 羽村市 | 8,365 | 390 | 190 | 3,946 | 22 | 12,913 |
| 48 | あきる野市 | 17,740 | 372 | 393 | 3,903 | 35 | 22,443 |
| 49 | 西東京市 | 23,269 | 3,437 | 310 | 13,296 | 56 | 40,368 |
| 50 | 瑞穂町 | 5,507 | 342 | 111 | 2,411 | 16 | 8,387 |
| 51 | 日の出町 | 4,080 | 84 | 103 | 602 | 5 | 4,874 |
| 52 | 檜原村 | 572 | 12 | 52 | 170 | 0 | 806 |
| 53 | 奥多摩町 | 1,321 | 34 | 87 | 406 | 4 | 1,852 |
| 多摩地域 計 | | 575,127 | 54,015 | 21,895 | 237,285 | 1,687 | 890,009 |
| 54 | 大島町 | 2,334 | 99 | 0 | 135 | 7 | 2,575 |
| 55 | 利島村 | 90 | 3 | 0 | 11 | 0 | 104 |
| 56 | 新島村 | 679 | 140 | 0 | 36 | 0 | 855 |
| 57 | 神津島村 | 648 | 33 | 0 | 56 | 0 | 737 |
| 58 | 三宅村 | 774 | 101 | 0 | 0 | 0 | 875 |
| 59 | 御蔵島村 | 237 | 7 | 12 | 9 | 1 | 266 |
| 60 | 八丈町 | 1,925 | 112 | 3 | 530 | 2 | 2,572 |
| 61 | 青ヶ島村 | 50 | 0 | 0 | 0 | 0 | 50 |
| 62 | 小笠原村 | 465 | 0 | 30 | 143 | 4 | 642 |
| 島嶼地域 計 | | 7,202 | 495 | 45 | 920 | 14 | 8,676 |
| 都 合計 | | 2,262,201 | 92,291 | 86,448 | 569,163 | 1,701 | 3,011,804 |

## 4(2) 持込量

（単位:t）

| No. | 区市町村名 | 可燃ごみ | 不燃ごみ | 粗大ごみ | 資源ごみ | 有害ごみ | 持込量合計 |
|---|---|---|---|---|---|---|---|
| 1 | 千代田区 | 146 | 0 | 0 | 0 | 0 | 146 |
| 2 | 中央区 | 108 | 0 | 0 | 0 | 0 | 108 |
| 3 | 港区 | 494 | 0 | 0 | 0 | 0 | 494 |
| 4 | 新宿区 | 165 | 0 | 0 | 0 | 0 | 165 |
| 5 | 文京区 | 131 | 0 | 0 | 0 | 0 | 131 |
| 6 | 台東区 | 391 | 0 | 0 | 0 | 0 | 391 |
| 7 | 墨田区 | 551 | 0 | 0 | 0 | 0 | 551 |
| 8 | 江東区 | 1,545 | 0 | 0 | 0 | 0 | 1,545 |
| 9 | 品川区 | 835 | 0 | 0 | 0 | 0 | 835 |
| 10 | 目黒区 | 645 | 0 | 0 | 0 | 0 | 645 |
| 11 | 大田区 | 1,668 | 0 | 0 | 0 | 0 | 1,668 |
| 12 | 世田谷区 | 1,073 | 0 | 0 | 0 | 0 | 1,073 |
| 13 | 渋谷区 | 292 | 0 | 0 | 0 | 0 | 292 |
| 14 | 中野区 | 72 | 0 | 0 | 0 | 0 | 72 |
| 15 | 杉並区 | 448 | 0 | 0 | 0 | 0 | 448 |
| 16 | 豊島区 | 154 | 0 | 0 | 0 | 0 | 154 |
| 17 | 北区 | 526 | 0 | 0 | 0 | 0 | 526 |
| 18 | 荒川区 | 184 | 0 | 0 | 0 | 0 | 184 |
| 19 | 板橋区 | 876 | 0 | 0 | 0 | 0 | 876 |
| 20 | 練馬区 | 1,310 | 0 | 0 | 0 | 0 | 1,310 |
| 21 | 足立区 | 1,250 | 0 | 0 | 0 | 0 | 1,250 |
| 22 | 葛飾区 | 1,336 | 0 | 0 | 0 | 0 | 1,336 |
| 23 | 江戸川区 | 1,848 | 0 | 0 | 0 | 0 | 1,848 |
| | 継続持込 | 968,108 | 0 | 0 | 0 | 0 | 968,108 |
| 区部地域 計 | | 984,155 | 0 | 0 | 0 | 0 | 984,155 |
| 24 | 八王子市 | 27,979 | 622 | 0 | 404 | 0 | 29,005 |
| 25 | 立川市 | 3,793 | 540 | 329 | 555 | 0 | 5,217 |
| 26 | 武蔵野市 | 6,377 | 0 | 0 | 0 | 0 | 6,377 |
| 27 | 三鷹市 | 5,983 | 0 | 0 | 0 | 0 | 5,983 |
| 28 | 青梅市 | 5,967 | 31 | 1,188 | 530 | 1 | 7,717 |
| 29 | 府中市 | 8,515 | 0 | 810 | 0 | 0 | 9,325 |
| 30 | 昭島市 | 5,300 | 57 | 927 | 81 | 8 | 6,373 |
| 31 | 調布市 | 7,104 | 0 | 0 | 0 | 0 | 7,104 |
| 32 | 町田市 | 20,020 | 49 | 1,647 | 1,099 | 0 | 22,815 |
| 33 | 小金井市 | 544 | 0 | 0 | 0 | 0 | 544 |
| 34 | 小平市 | 4,118 | 58 | 62 | 27 | 0 | 4,265 |
| 35 | 日野市 | 4,525 | 187 | 215 | 60 | 0 | 4,987 |
| 36 | 東村山市 | 4,633 | 75 | 1,067 | 0 | 0 | 5,775 |
| 37 | 国分寺市 | 3,134 | 2 | 104 | 0 | 0 | 3,240 |
| 38 | 国立市 | 3,616 | 0 | 131 | 0 | 0 | 3,747 |
| 39 | 福生市 | 1,958 | 60 | 239 | 0 | 0 | 2,257 |
| 40 | 狛江市 | 1,913 | 0 | 0 | 0 | 0 | 1,913 |
| 41 | 東大和市 | 2,475 | 77 | 88 | 7 | 0 | 2,647 |
| 42 | 清瀬市 | 2,714 | 19 | 70 | 0 | 0 | 2,803 |
| 43 | 東久留米市 | 6,283 | 83 | 162 | 0 | 0 | 6,528 |
| 44 | 武蔵村山市 | 2,630 | 4 | 7 | 0 | 0 | 2,641 |
| 45 | 多摩市 | 7,577 | 6 | 516 | 159 | 0 | 8,258 |
| 46 | 稲城市 | 3,514 | 1 | 24 | 0 | 0 | 3,539 |
| 47 | 羽村市 | 2,785 | 3 | 469 | 0 | 0 | 3,257 |
| 48 | あきる野市 | 182 | 5 | 523 | 0 | 0 | 710 |
| 49 | 西東京市 | 6,825 | 32 | 118 | 0 | 0 | 6,975 |
| 50 | 瑞穂町 | 2,545 | 0 | 357 | 0 | 0 | 2,902 |
| 51 | 日の出町 | 5 | 1 | 78 | 0 | 0 | 84 |
| 52 | 檜原村 | 1 | 0 | 10 | 0 | 0 | 11 |
| 53 | 奥多摩町 | 0 | 0 | 1 | 0 | 0 | 1 |
| 多摩地域 計 | | 153,015 | 1,912 | 9,142 | 2,922 | 9 | 167,000 |
| 54 | 大島町 | 1,176 | 112 | 127 | 226 | 0 | 1,641 |
| 55 | 利島村 | 0 | 0 | 0 | 0 | 0 | 0 |
| 56 | 新島村 | 689 | 176 | 3 | 12 | 0 | 880 |
| 57 | 神津島村 | 835 | 0 | 647 | 0 | 0 | 1,482 |
| 58 | 三宅村 | 311 | 74 | 55 | 0 | 0 | 440 |
| 59 | 御蔵島村 | 12 | 0 | 0 | 0 | 0 | 12 |
| 60 | 八丈町 | 955 | 66 | 557 | 1 | 1 | 1,580 |
| 61 | 青ヶ島村 | 1 | 20 | 6 | 20 | 1 | 48 |
| 62 | 小笠原村 | 92 | 0 | 0 | 322 | 16 | 430 |
| 島嶼地域 計 | | 4,071 | 448 | 1,395 | 581 | 18 | 6,513 |
| 都 合計 | | 1,141,241 | 2,360 | 10,537 | 3,503 | 27 | 1,157,668 |

□持込量とは、許可業者又は事業者等が自ら市町村又は事務組合の施設に直接搬入するごみの量のことをいう。
□区部は内訳が明確でないため便宜上可燃ごみとして記載。
□各区毎の数値は各清掃事務所の臨時持込取扱量である。

## 4(3) 収集量＋持込量

（単位：t）

| No. | 区市町村名 | 可燃ごみ | 不燃ごみ | 粗大ごみ | 資源ごみ | 有害ごみ | 合計 |
|---|---|---|---|---|---|---|---|
| 1 | 千代田区 | 14,951 | 563 | 494 | 4,392 | 0 | 20,401 |
| 2 | 中央区 | 33,466 | 1,352 | 1,674 | 7,724 | 0 | 44,216 |
| 3 | 港区 | 51,159 | 1,485 | 1,698 | 15,435 | 0 | 69,777 |
| 4 | 新宿区 | 66,611 | 1,749 | 2,524 | 13,971 | 0 | 84,854 |
| 5 | 文京区 | 40,369 | 1,423 | 1,269 | 8,295 | 0 | 51,356 |
| 6 | 台東区 | 39,374 | 1,269 | 1,548 | 6,801 | 0 | 48,992 |
| 7 | 墨田区 | 51,166 | 1,603 | 2,154 | 7,647 | 0 | 62,570 |
| 8 | 江東区 | 89,746 | 0 | 3,365 | 16,371 | 0 | 109,481 |
| 9 | 品川区 | 68,696 | 2,691 | 2,988 | 15,747 | 0 | 90,124 |
| 10 | 目黒区 | 49,005 | 2,143 | 2,475 | 6,663 | 0 | 60,286 |
| 11 | 大田区 | 126,101 | 2,671 | 4,431 | 23,640 | 0 | 156,843 |
| 12 | 世田谷区 | 163,605 | 4,233 | 7,482 | 37,347 | 0 | 212,667 |
| 13 | 渋谷区 | 47,837 | 1,877 | 1,519 | 11,693 | 0 | 62,926 |
| 14 | 中野区 | 54,160 | 207 | 2,113 | 7,136 | 0 | 63,616 |
| 15 | 杉並区 | 91,706 | 2,752 | 3,739 | 29,390 | 0 | 127,587 |
| 16 | 豊島区 | 51,815 | 217 | 2,441 | 10,305 | 0 | 64,779 |
| 17 | 北区 | 62,708 | 212 | 2,053 | 11,318 | 0 | 76,292 |
| 18 | 荒川区 | 40,383 | 215 | 1,226 | 142 | 0 | 41,966 |
| 19 | 板橋区 | 102,045 | 0 | 3,490 | 13,221 | 0 | 118,756 |
| 20 | 練馬区 | 120,620 | 5,040 | 4,851 | 29,194 | 0 | 159,706 |
| 21 | 足立区 | 127,419 | 286 | 3,197 | 16,126 | 0 | 147,028 |
| 22 | 葛飾区 | 79,557 | 3,236 | 3,122 | 17,575 | 0 | 103,490 |
| 23 | 江戸川区 | 123,420 | 2,556 | 4,653 | 20,824 | 0 | 151,454 |
| | 継続持込 | 968,108 | 0 | 0 | 0 | 0 | 968,108 |
| 区部地域　計 | | 2,664,027 | 37,781 | 64,508 | 330,958 | 0 | 3,097,274 |
| 24 | 八王子市 | 111,750 | 5,226 | 2,601 | 31,783 | 352 | 151,712 |
| 25 | 立川市 | 25,505 | 2,179 | 1,243 | 11,756 | 65 | 40,748 |
| 26 | 武蔵野市 | 27,206 | 1,120 | 1,547 | 10,319 | 94 | 40,286 |
| 27 | 三鷹市 | 28,435 | 1,543 | 1,791 | 13,506 | 55 | 45,330 |
| 28 | 青梅市 | 27,265 | 2,614 | 1,526 | 5,493 | 52 | 36,950 |
| 29 | 府中市 | 37,878 | 3,414 | 2,098 | 14,879 | 86 | 58,355 |
| 30 | 昭島市 | 21,114 | 1,291 | 1,225 | 6,461 | 44 | 30,135 |
| 31 | 調布市 | 34,560 | 3,377 | 1,846 | 17,863 | 92 | 57,738 |
| 32 | 町田市 | 83,685 | 7,258 | 3,233 | 15,593 | 133 | 109,902 |
| 33 | 小金井市 | 12,327 | 3,693 | 1,011 | 8,696 | 42 | 25,769 |
| 34 | 小平市 | 30,922 | 1,467 | 1,199 | 10,819 | 60 | 44,467 |
| 35 | 日野市 | 27,020 | 5,206 | 1,396 | 8,952 | 67 | 42,641 |
| 36 | 東村山市 | 23,612 | 1,994 | 1,591 | 8,655 | 52 | 35,904 |
| 37 | 国分寺市 | 17,269 | 1,710 | 950 | 8,773 | 44 | 28,746 |
| 38 | 国立市 | 13,402 | 694 | 691 | 4,840 | 27 | 19,654 |
| 39 | 福生市 | 10,770 | 527 | 620 | 3,541 | 21 | 15,479 |
| 40 | 狛江市 | 13,633 | 856 | 543 | 4,366 | 45 | 19,443 |
| 41 | 東大和市 | 14,647 | 715 | 391 | 4,225 | 30 | 20,008 |
| 42 | 清瀬市 | 12,468 | 1,419 | 156 | 4,039 | 26 | 18,108 |
| 43 | 東久留米市 | 20,365 | 1,858 | 258 | 6,900 | 38 | 29,419 |
| 44 | 武蔵村山市 | 14,592 | 1,015 | 439 | 4,274 | 25 | 20,345 |
| 45 | 多摩市 | 29,413 | 892 | 1,379 | 6,447 | 54 | 38,185 |
| 46 | 稲城市 | 17,107 | 1,147 | 501 | 3,293 | 54 | 22,102 |
| 47 | 羽村市 | 11,150 | 393 | 659 | 3,946 | 22 | 16,170 |
| 48 | あきる野市 | 17,922 | 377 | 916 | 3,903 | 35 | 23,153 |
| 49 | 西東京市 | 30,094 | 3,469 | 428 | 13,296 | 56 | 47,343 |
| 50 | 瑞穂町 | 8,052 | 342 | 468 | 2,411 | 16 | 11,289 |
| 51 | 日の出町 | 4,085 | 85 | 181 | 602 | 5 | 4,958 |
| 52 | 檜原村 | 573 | 12 | 62 | 170 | 0 | 817 |
| 53 | 奥多摩町 | 1,321 | 34 | 88 | 406 | 4 | 1,853 |
| 多摩地域　計 | | 728,142 | 55,927 | 31,037 | 240,207 | 1,696 | 1,057,009 |
| 54 | 大島町 | 3,510 | 211 | 127 | 361 | 7 | 4,216 |
| 55 | 利島村 | 90 | 3 | 0 | 11 | 0 | 104 |
| 56 | 新島村 | 1,368 | 316 | 3 | 48 | 0 | 1,735 |
| 57 | 神津島村 | 1,483 | 33 | 647 | 56 | 0 | 2,219 |
| 58 | 三宅村 | 1,085 | 175 | 55 | 0 | 0 | 1,315 |
| 59 | 御蔵島村 | 249 | 7 | 12 | 9 | 1 | 278 |
| 60 | 八丈町 | 2,880 | 178 | 560 | 531 | 3 | 4,152 |
| 61 | 青ヶ島村 | 51 | 20 | 6 | 20 | 1 | 98 |
| 62 | 小笠原村 | 557 | 0 | 30 | 465 | 20 | 1,072 |
| 島嶼地域　計 | | 11,273 | 943 | 1,440 | 1,501 | 32 | 15,189 |
| 都　合計 | | 3,403,442 | 94,651 | 96,985 | 572,666 | 1,728 | 4,169,472 |

## 4(4)　1人1日当たり排出量

（単位：ｔ）（単位：g／人・日）　（単位：ｔ）

| No. | 区市町村名 | 収集量 | 持込量 | 集団回収量 | ピックアップ回収量 | 排出量 | 1人1日当たり排出量 | 自家処理量 |
|---|---|---|---|---|---|---|---|---|
| 1 | 千代田区 | 20,255 | 146 | 994 | 0 | 21,394 | | 0 |
| 2 | 中央区 | 44,108 | 108 | 4,863 | 10 | 49,090 | | 0 |
| 3 | 港区 | 69,283 | 494 | 5,643 | 1,276 | 76,695 | | 0 |
| 4 | 新宿区 | 84,690 | 165 | 5,382 | 655 | 90,892 | | 0 |
| 5 | 文京区 | 51,225 | 131 | 4,291 | 418 | 56,065 | | 0 |
| 6 | 台東区 | 48,601 | 391 | 4,693 | 921 | 54,606 | | 0 |
| 7 | 墨田区 | 62,018 | 551 | 4,912 | 85 | 67,567 | | 0 |
| 8 | 江東区 | 107,936 | 1,545 | 12,341 | 3,284 | 125,107 | | 0 |
| 9 | 品川区 | 89,289 | 835 | 7,879 | 577 | 98,580 | | 0 |
| 10 | 目黒区 | 59,640 | 645 | 11,211 | 86 | 71,583 | | 0 |
| 11 | 大田区 | 155,175 | 1,668 | 11,327 | 2,378 | 170,548 | | 0 |
| 12 | 世田谷区 | 211,594 | 1,073 | 7,670 | 2,854 | 223,191 | | 0 |
| 13 | 渋谷区 | 62,634 | 292 | 2,260 | 0 | 65,186 | | 0 |
| 14 | 中野区 | 63,544 | 72 | 12,568 | 2,350 | 78,534 | | 0 |
| 15 | 杉並区 | 127,139 | 448 | 5,528 | 1,527 | 134,642 | | 0 |
| 16 | 豊島区 | 64,625 | 154 | 2,882 | 1,672 | 69,333 | | 0 |
| 17 | 北区 | 75,765 | 526 | 5,776 | 2,387 | 84,455 | | 0 |
| 18 | 荒川区 | 41,782 | 184 | 9,563 | 1,624 | 53,153 | | 0 |
| 19 | 板橋区 | 117,880 | 876 | 12,090 | 3,671 | 134,518 | | 0 |
| 20 | 練馬区 | 158,396 | 1,310 | 9,971 | 1,013 | 170,690 | | 0 |
| 21 | 足立区 | 145,778 | 1,250 | 9,536 | 4,841 | 161,405 | | 0 |
| 22 | 葛飾区 | 102,154 | 1,336 | 6,050 | 284 | 109,824 | | 0 |
| 23 | 江戸川区 | 149,606 | 1,848 | 9,581 | 1,600 | 162,634 | | 0 |
| | 継続持込 | 0 | 968,108 | 0 | | 968,108 | | 0 |
| 区部地域　計 | | 2,113,119 | 984,155 | 167,011 | 33,513 | 3,297,799 | 942 | 0 |
| 24 | 八王子市 | 122,707 | 29,005 | 6,926 | | 158,638 | 770 | 0 |
| 25 | 立川市 | 35,531 | 5,217 | 2,949 | | 43,697 | 648 | 0 |
| 26 | 武蔵野市 | 33,909 | 6,377 | 2,697 | | 42,983 | 800 | 0 |
| 27 | 三鷹市 | 39,347 | 5,983 | 2,430 | | 47,760 | 693 | 0 |
| 28 | 青梅市 | 29,233 | 7,717 | 3,363 | | 40,313 | 826 | 0 |
| 29 | 府中市 | 49,030 | 9,325 | 5,477 | | 63,832 | 669 | 0 |
| 30 | 昭島市 | 23,762 | 6,373 | 1,207 | | 31,342 | 756 | 0 |
| 31 | 調布市 | 50,634 | 7,104 | 3,655 | | 61,394 | 708 | 0 |
| 32 | 町田市 | 87,087 | 22,815 | 10,692 | | 120,594 | 768 | 0 |
| 33 | 小金井市 | 25,225 | 544 | 1,500 | | 27,269 | 609 | 0 |
| 34 | 小平市 | 40,202 | 4,265 | 2,180 | | 46,647 | 655 | 0 |
| 35 | 日野市 | 37,654 | 4,987 | 1,425 | | 44,066 | 646 | 0 |
| 36 | 東村山市 | 30,129 | 5,775 | 2,191 | | 38,095 | 689 | 0 |
| 37 | 国分寺市 | 25,506 | 3,240 | 3,063 | | 31,809 | 695 | 0 |
| 38 | 国立市 | 15,907 | 3,747 | 1,128 | | 20,782 | 744 | 0 |
| 39 | 福生市 | 13,222 | 2,257 | 886 | | 16,365 | 775 | 0 |
| 40 | 狛江市 | 17,530 | 1,913 | 1,220 | | 20,663 | 678 | 0 |
| 41 | 東大和市 | 17,361 | 2,647 | 1,026 | | 21,034 | 674 | 0 |
| 42 | 清瀬市 | 15,305 | 2,803 | 950 | | 19,058 | 697 | 0 |
| 43 | 東久留米市 | 22,891 | 6,528 | 2,674 | | 32,093 | 750 | 0 |
| 44 | 武蔵村山市 | 17,704 | 2,641 | 420 | | 20,765 | 783 | 0 |
| 45 | 多摩市 | 29,927 | 8,258 | 3,562 | | 41,747 | 766 | 0 |
| 46 | 稲城市 | 18,563 | 3,539 | 1,732 | | 23,834 | 713 | 0 |
| 47 | 羽村市 | 12,913 | 3,257 | 845 | | 17,015 | 837 | 0 |
| 48 | あきる野市 | 22,443 | 710 | 1,959 | | 25,112 | 850 | 0 |
| 49 | 西東京市 | 40,368 | 6,975 | 2,879 | | 50,222 | 670 | 0 |
| 50 | 瑞穂町 | 8,387 | 2,902 | 286 | | 11,575 | 961 | 0 |
| 51 | 日の出町 | 4,874 | 84 | 467 | | 5,425 | 885 | 0 |
| 52 | 檜原村 | 806 | 11 | 6 | | 823 | 1,041 | 15 |
| 53 | 奥多摩町 | 1,852 | 1 | 0 | | 1,853 | 995 | 0 |
| 多摩地域　計 | | 890,009 | 167,000 | 69,795 | | 1,126,805 | 726 | 15 |
| 54 | 大島町 | 2,575 | 1,641 | 0 | | 4,216 | 1,522 | 0 |
| 55 | 利島村 | 104 | 0 | 0 | | 104 | 885 | 0 |
| 56 | 新島村 | 855 | 880 | 0 | | 1,735 | 1,752 | 0 |
| 57 | 神津島村 | 737 | 1,482 | 0 | | 2,219 | 3,179 | 0 |
| 58 | 三宅村 | 875 | 440 | 0 | | 1,315 | 1,468 | 0 |
| 59 | 御蔵島村 | 266 | 12 | 0 | | 278 | 2,381 | 0 |
| 60 | 八丈町 | 2,572 | 1,580 | 0 | | 4,152 | 1,542 | 0 |
| 61 | 青ヶ島村 | 50 | 48 | 0 | | 98 | 1,603 | 0 |
| 62 | 小笠原村 | 642 | 430 | 1 | | 1,073 | 1,119 | 0 |
| 島嶼地域　計 | | 8,676 | 6,513 | 1 | | 15,190 | 1,633 | 0 |
| 都　合計 | | 3,011,804 | 1,157,668 | 236,807 | 33,513 | 4,439,794 | 877 | 15 |

□平成20年度実績取りまとめより「ごみ総排出量」は、環境省資料と同様に自家処理量に替わり集団回収量を加えたものとする。
□自家処理量とは、計画収集区域内で、市町村等により計画収集される以外の家庭系一般廃棄物で、ごみを自家肥料又は飼料として用いるか、直接農家等に依頼し処分させ、又は自ら処分しているものをいう。
□市町村におけるピックアップ回収量については、施設内の資源化量に含まれているため、ここでは掲載しない。

## ■5　中間処理量

### (1)　焼却施設

（単位：t）

| No. | 区市町村名 | 搬入量（焼却量） | 搬入量内訳 | | 搬出量内訳 | | | 焼却率 |
|---|---|---|---|---|---|---|---|---|
| | | | 直接焼却 | 処理残渣の焼却 | 焼却残渣の埋立 | 資源化 | 焼却残渣の埋立以外の処分 | |
| 区部地域　計 | | 2,727,568 | 2,640,912 | 86,656 | 245,678 | 58,393 | 0 | 88.1% |
| 24 | 八王子市 | 117,781 | 112,730 | 5,051 | 0 | 13,736 | 0 | 77.6% |
| 25 | 立川市 | 28,562 | 25,834 | 2,728 | 0 | 3,492 | 0 | 70.1% |
| 26 | 武蔵野市 | 29,214 | 27,206 | 2,008 | 0 | 3,026 | 0 | 72.5% |
| 27 | 三鷹市 | 32,232 | 29,338 | 2,894 | 0 | 3,598 | 0 | 71.1% |
| 28 | 青梅市 | 29,150 | 27,265 | 1,885 | 0 | 2,529 | 0 | 78.9% |
| 29 | 府中市 | 43,290 | 37,878 | 5,412 | 0 | 5,212 | 0 | 74.2% |
| 30 | 昭島市 | 22,927 | 21,073 | 1,854 | 0 | 2,695 | 0 | 76.1% |
| 31 | 調布市 | 39,500 | 35,583 | 3,917 | 0 | 4,260 | 0 | 68.4% |
| 32 | 町田市 | 91,754 | 83,671 | 8,083 | 0 | 8,849 | 67 | 83.5% |
| 33 | 小金井市 | 12,327 | 12,327 | 0 | 0 | 1,160 | 0 | 47.8% |
| 34 | 小平市 | 33,069 | 30,921 | 2,148 | 0 | 4,209 | 0 | 74.4% |
| 35 | 日野市 | 32,706 | 27,973 | 4,733 | 0 | 3,878 | 0 | 76.7% |
| 36 | 東村山市 | 24,051 | 23,612 | 439 | 0 | 2,506 | 0 | 67.0% |
| 37 | 国分寺市 | 19,792 | 17,269 | 2,523 | 0 | 1,995 | 0 | 68.9% |
| 38 | 国立市 | 14,922 | 13,402 | 1,520 | 0 | 1,701 | 0 | 75.9% |
| 39 | 福生市 | 11,770 | 10,770 | 1,000 | 0 | 1,022 | 0 | 76.0% |
| 40 | 狛江市 | 14,753 | 13,633 | 1,120 | 0 | 1,676 | 0 | 75.9% |
| 41 | 東大和市 | 15,545 | 14,647 | 898 | 0 | 1,980 | 0 | 77.7% |
| 42 | 清瀬市 | 13,755 | 12,468 | 1,287 | 0 | 1,700 | 0 | 76.0% |
| 43 | 東久留米市 | 22,091 | 20,365 | 1,726 | 0 | 2,778 | 0 | 75.1% |
| 44 | 武蔵村山市 | 16,072 | 14,591 | 1,481 | 0 | 2,047 | 0 | 79.0% |
| 45 | 多摩市 | 31,309 | 29,413 | 1,896 | 0 | 3,721 | 0 | 82.0% |
| 46 | 稲城市 | 18,533 | 17,107 | 1,426 | 0 | 2,120 | 0 | 83.9% |
| 47 | 羽村市 | 12,018 | 11,150 | 868 | 0 | 944 | 0 | 74.3% |
| 48 | あきる野市 | 19,186 | 17,922 | 1,264 | 1,103 | 2,432 | 0 | 82.9% |
| 49 | 西東京市 | 33,277 | 30,094 | 3,183 | 0 | 4,105 | 0 | 70.3% |
| 50 | 瑞穂町 | 8,743 | 8,052 | 691 | 0 | 759 | 0 | 77.4% |
| 51 | 日の出町 | 4,339 | 4,085 | 254 | 246 | 580 | 0 | 87.5% |
| 52 | 檜原村 | 647 | 647 | 0 | 37 | 0 | 0 | 79.2% |
| 53 | 奥多摩町 | 1,445 | 1,321 | 124 | 82 | 179 | 0 | 78.0% |
| 多摩地域　計 | | 794,760 | 732,347 | 62,413 | 1,468 | 88,889 | 67 | 75.2% |
| 54 | 大島町 | 3,549 | 3,510 | 39 | 501 | 0 | 0 | 84.2% |
| 55 | 利島村 | 90 | 90 | 0 | 0 | 0 | 8 | 86.5% |
| 56 | 新島村 | 1,368 | 1,368 | 0 | 74 | 0 | 0 | 78.8% |
| 57 | 神津島村 | 1,496 | 1,483 | 13 | 128 | 0 | 0 | 67.4% |
| 58 | 三宅村 | 1,117 | 1,085 | 32 | 147 | 0 | 0 | 84.9% |
| 59 | 御蔵島村 | 249 | 249 | 0 | 22 | 0 | 0 | 89.6% |
| 60 | 八丈町 | 2,880 | 2,880 | 0 | 283 | 0 | 0 | 69.4% |
| 61 | 青ヶ島村 | 52 | 51 | 1 | 9 | 0 | 0 | 53.1% |
| 62 | 小笠原村 | 556 | 533 | 23 | 117 | 0 | 0 | 51.9% |
| 島嶼地域　計 | | 11,357 | 11,249 | 108 | 1,281 | 0 | 8 | 74.8% |
| 都　合計 | | 3,533,685 | 3,384,508 | 149,177 | 248,427 | 147,282 | 75 | 84.8% |

□焼却率＝焼却量／（収集量＋持込量）
□資源化は、溶融固化、エコセメント、鉄分回収等を含む

## 5(2) 粗大ごみ処理施設

（単位：t）

| No. | 区市町村名 | 搬入量 | 搬出量 | | | |
|---|---|---|---|---|---|---|
| | | | 処理残渣の焼却 | 処理残渣の埋立 | 資源化 | その他 |
| 区部地域 計 | | 98,437 | 85,700 | 2,543 | 10,032 | 162 |
| 24 | 八王子市 | 1,852 | 1,199 | 0 | 487 | 166 |
| 25 | 立川市 | 9,289 | 2,728 | 0 | 6,225 | 336 |
| 26 | 武蔵野市 | 2,463 | 1,718 | 0 | 692 | 53 |
| 27 | 三鷹市 | 0 | 0 | 0 | 0 | 0 |
| 28 | 青梅市 | 9,685 | 1,885 | 0 | 7,800 | 0 |
| 29 | 府中市 | 12,986 | 5,412 | 0 | 6,959 | 615 |
| 30 | 昭島市 | 2,560 | 1,258 | 0 | 1,299 | 3 |
| 31 | 調布市 | 441 | 0 | 0 | 441 | 0 |
| 32 | 町田市 | 10,417 | 8,041 | 0 | 2,376 | 0 |
| 33 | 小金井市 | 4,579 | 0 | 0 | 3,583 | 996 |
| 34 | 小平市 | 2,666 | 2,148 | 0 | 518 | 0 |
| 35 | 日野市 | 4,776 | 4,293 | 0 | 483 | 0 |
| 36 | 東村山市 | 0 | 0 | 0 | 0 | 0 |
| 37 | 国分寺市 | 5,463 | 2,523 | 0 | 2,888 | 52 |
| 38 | 国立市 | 6,252 | 1,520 | 0 | 4,732 | 0 |
| 39 | 福生市 | 2,787 | 1,000 | 0 | 1,787 | 0 |
| 40 | 狛江市 | 1,287 | 1,120 | 0 | 167 | 0 |
| 41 | 東大和市 | 1,106 | 898 | 0 | 208 | 0 |
| 42 | 清瀬市 | 1,575 | 1,284 | 0 | 280 | 11 |
| 43 | 東久留米市 | 2,116 | 1,726 | 0 | 376 | 14 |
| 44 | 武蔵村山市 | 1,469 | 1,203 | 0 | 266 | 0 |
| 45 | 多摩市 | 2,325 | 1,896 | 0 | 426 | 3 |
| 46 | 稲城市 | 1,648 | 1,426 | 0 | 222 | 0 |
| 47 | 羽村市 | 5,020 | 868 | 0 | 4,152 | 0 |
| 48 | あきる野市 | 0 | 0 | 0 | 0 | 0 |
| 49 | 西東京市 | 3,897 | 3,173 | 0 | 693 | 31 |
| 50 | 瑞穂町 | 3,237 | 691 | 0 | 2,546 | 0 |
| 51 | 日の出町 | 0 | 0 | 0 | 0 | 0 |
| 52 | 檜原村 | 0 | 0 | 0 | 0 | 0 |
| 53 | 奥多摩町 | 0 | 0 | 0 | 0 | 0 |
| 多摩地域 計 | | 99,896 | 48,010 | 0 | 49,606 | 2,280 |
| 54 | 大島町 | 229 | 9 | 5 | 215 | 0 |
| 55 | 利島村 | 0 | 0 | 0 | 0 | 0 |
| 56 | 新島村 | 3 | 0 | 3 | 0 | 0 |
| 57 | 神津島村 | 680 | 13 | 564 | 90 | 13 |
| 58 | 三宅村 | 230 | 32 | 36 | 138 | 24 |
| 59 | 御蔵島村 | 0 | 0 | 0 | 0 | 0 |
| 60 | 八丈町 | 560 | 0 | 0 | 0 | 560 |
| 61 | 青ヶ島村 | 0 | 0 | 0 | 0 | 0 |
| 62 | 小笠原村 | 0 | 0 | 0 | 0 | 0 |
| 島嶼地域 計 | | 1,702 | 54 | 608 | 443 | 597 |
| 都 合計 | | 200,035 | 133,764 | 3,151 | 60,081 | 3,039 |

## 5(3) 粗大ごみ処理施設以外の資源化等を行う施設

（単位：t ）

| No. | 区市町村名 | 搬入量 | 搬出量 | | | |
|---|---|---|---|---|---|---|
| | | | 処理残渣の焼却 | 処理残渣の埋立 | 資源化 | その他 |
| 区部地域 計 | | 55,563 | 956 | 46,783 | 7,633 | 191 |
| 24 | 八王子市 | 13,609 | 3,791 | 0 | 9,289 | 529 |
| 25 | 立川市 | 0 | 0 | 0 | 0 | 0 |
| 26 | 武蔵野市 | 0 | 0 | 0 | 0 | 0 |
| 27 | 三鷹市 | 8,756 | 2,894 | 0 | 5,406 | 456 |
| 28 | 青梅市 | 0 | 0 | 0 | 0 | 0 |
| 29 | 府中市 | 0 | 0 | 0 | 0 | 0 |
| 30 | 昭島市 | 3,586 | 596 | 0 | 2,990 | 0 |
| 31 | 調布市 | 21,714 | 3,917 | 0 | 17,664 | 133 |
| 32 | 町田市 | 5,354 | 0 | 0 | 5,354 | 0 |
| 33 | 小金井市 | 0 | 0 | 0 | 0 | 0 |
| 34 | 小平市 | 4,752 | 0 | 0 | 4,752 | 0 |
| 35 | 日野市 | 2,057 | 440 | 0 | 1,617 | 0 |
| 36 | 東村山市 | 1,382 | 0 | 0 | 1,382 | 0 |
| 37 | 国分寺市 | 0 | 0 | 0 | 0 | 0 |
| 38 | 国立市 | 0 | 0 | 0 | 0 | 0 |
| 39 | 福生市 | 43 | 0 | 0 | 43 | 0 |
| 40 | 狛江市 | 1,014 | 0 | 0 | 1,014 | 0 |
| 41 | 東大和市 | 0 | 0 | 0 | 0 | 0 |
| 42 | 清瀬市 | 1,048 | 3 | 0 | 940 | 105 |
| 43 | 東久留米市 | 6,900 | 0 | 0 | 6,748 | 152 |
| 44 | 武蔵村山市 | 1,031 | 197 | 0 | 834 | 0 |
| 45 | 多摩市 | 6,447 | 0 | 0 | 6,447 | 0 |
| 46 | 稲城市 | 0 | 0 | 0 | 0 | 0 |
| 47 | 羽村市 | 0 | 0 | 0 | 0 | 0 |
| 48 | あきる野市 | 3,938 | 159 | 0 | 3,744 | 35 |
| 49 | 西東京市 | 2,954 | 10 | 0 | 2,632 | 312 |
| 50 | 瑞穂町 | 0 | 0 | 0 | 0 | 0 |
| 51 | 日の出町 | 607 | 24 | 0 | 578 | 5 |
| 52 | 檜原村 | 170 | 0 | 0 | 170 | 0 |
| 53 | 奥多摩町 | 410 | 16 | 0 | 390 | 4 |
| 多摩地域 計 | | 85,772 | 12,047 | 0 | 71,994 | 1,731 |
| 54 | 大島町 | 0 | 0 | 0 | 0 | 0 |
| 55 | 利島村 | 0 | 0 | 0 | 0 | 0 |
| 56 | 新島村 | 48 | 0 | 0 | 48 | 0 |
| 57 | 神津島村 | 56 | 0 | 0 | 56 | 0 |
| 58 | 三宅村 | 0 | 0 | 0 | 0 | 0 |
| 59 | 御蔵島村 | 9 | 0 | 0 | 9 | 0 |
| 60 | 八丈町 | 615 | 0 | 0 | 615 | 0 |
| 61 | 青ヶ島村 | 47 | 0 | 0 | 20 | 27 |
| 62 | 小笠原村 | 539 | 23 | 13 | 465 | 38 |
| 島嶼地域 計 | | 1,314 | 23 | 13 | 1,213 | 65 |
| 都 合計 | | 142,649 | 13,026 | 46,796 | 80,840 | 1,987 |

## 5(4) その他の施設

（単位：t ）

| No. | 区市町村名 | 搬入量 | 搬出量 | | | |
|---|---|---|---|---|---|---|
| | | | 処理残渣の焼却 | 処理残渣の埋立 | 資源化 | その他 |
| 区部地域 計 | | 330,958 | 0 | 0 | 330,958 | 0 |
| 24 | 八王子市 | 23,602 | 61 | 0 | 23,261 | 280 |
| 25 | 立川市 | 5,625 | 0 | 0 | 5,625 | 0 |
| 26 | 武蔵野市 | 10,617 | 290 | 0 | 10,327 | 0 |
| 27 | 三鷹市 | 7,236 | 0 | 0 | 7,236 | 0 |
| 28 | 青梅市 | 0 | 0 | 0 | 0 | 0 |
| 29 | 府中市 | 7,491 | 0 | 0 | 7,491 | 0 |
| 30 | 昭島市 | 2,916 | 0 | 0 | 2,916 | 0 |
| 31 | 調布市 | 0 | 0 | 0 | 0 | 0 |
| 32 | 町田市 | 10,460 | 42 | 0 | 10,418 | 0 |
| 33 | 小金井市 | 8,863 | 0 | 0 | 8,542 | 321 |
| 34 | 小平市 | 6,128 | 0 | 0 | 6,068 | 60 |
| 35 | 日野市 | 7,835 | 0 | 0 | 7,768 | 67 |
| 36 | 東村山市 | 10,910 | 439 | 0 | 10,044 | 427 |
| 37 | 国分寺市 | 6,014 | 0 | 0 | 5,970 | 44 |
| 38 | 国立市 | 0 | 0 | 0 | 0 | 0 |
| 39 | 福生市 | 1,879 | 0 | 0 | 1,879 | 0 |
| 40 | 狛江市 | 3,509 | 0 | 0 | 3,464 | 45 |
| 41 | 東大和市 | 4,255 | 0 | 0 | 4,225 | 30 |
| 42 | 清瀬市 | 3,017 | 0 | 0 | 2,991 | 26 |
| 43 | 東久留米市 | 38 | 0 | 0 | 0 | 38 |
| 44 | 武蔵村山市 | 3,254 | 81 | 0 | 3,173 | 0 |
| 45 | 多摩市 | 0 | 0 | 0 | 0 | 0 |
| 46 | 稲城市 | 3,347 | 0 | 0 | 3,293 | 54 |
| 47 | 羽村市 | 0 | 0 | 0 | 0 | 0 |
| 48 | あきる野市 | 1,293 | 1,105 | 0 | 188 | 0 |
| 49 | 西東京市 | 10,398 | 0 | 0 | 10,342 | 56 |
| 50 | 瑞穂町 | 0 | 0 | 0 | 0 | 0 |
| 51 | 日の出町 | 266 | 230 | 0 | 36 | 0 |
| 52 | 檜原村 | 0 | 0 | 0 | 0 | 0 |
| 53 | 奥多摩町 | 122 | 108 | 0 | 14 | 0 |
| 多摩地域 計 | | 139,075 | 2,356 | 0 | 135,271 | 1,448 |
| 54 | 大島町 | 477 | 30 | 361 | 86 | 0 |
| 55 | 利島村 | 11 | 0 | 0 | 8 | 3 |
| 56 | 新島村 | 0 | 0 | 0 | 0 | 0 |
| 57 | 神津島村 | 0 | 0 | 0 | 0 | 0 |
| 58 | 三宅村 | 0 | 0 | 0 | 0 | 0 |
| 59 | 御蔵島村 | 13 | 0 | 0 | 0 | 13 |
| 60 | 八丈町 | 3 | 0 | 0 | 0 | 3 |
| 61 | 青ヶ島村 | 1 | 1 | 0 | 0 | 0 |
| 62 | 小笠原村 | 0 | 0 | 0 | 0 | 0 |
| 島嶼地域 計 | | 505 | 31 | 361 | 94 | 19 |
| 都 合計 | | 470,538 | 2,387 | 361 | 466,323 | 1,467 |

## ■6 最終処分量

（単位：t）

| No. | 区市町村名 | 搬入量（最終処分量） | 搬入量内訳 | | | 最終処分率 |
|---|---|---|---|---|---|---|
| | | | 直接埋立 | 焼却残渣の埋立 | 処理残渣の埋立 | |
| 区部地域 計 | | 298,667 | 3,663 | 245,678 | 49,326 | 9.6% |
| 24 | 八王子市 | 0 | 0 | 0 | 0 | 0.0% |
| 25 | 立川市 | 0 | 0 | 0 | 0 | 0.0% |
| 26 | 武蔵野市 | 0 | 0 | 0 | 0 | 0.0% |
| 27 | 三鷹市 | 0 | 0 | 0 | 0 | 0.0% |
| 28 | 青梅市 | 0 | 0 | 0 | 0 | 0.0% |
| 29 | 府中市 | 0 | 0 | 0 | 0 | 0.0% |
| 30 | 昭島市 | 0 | 0 | 0 | 0 | 0.0% |
| 31 | 調布市 | 0 | 0 | 0 | 0 | 0.0% |
| 32 | 町田市 | 0 | 0 | 0 | 0 | 0.0% |
| 33 | 小金井市 | 0 | 0 | 0 | 0 | 0.0% |
| 34 | 小平市 | 0 | 0 | 0 | 0 | 0.0% |
| 35 | 日野市 | 0 | 0 | 0 | 0 | 0.0% |
| 36 | 東村山市 | 0 | 0 | 0 | 0 | 0.0% |
| 37 | 国分寺市 | 0 | 0 | 0 | 0 | 0.0% |
| 38 | 国立市 | 0 | 0 | 0 | 0 | 0.0% |
| 39 | 福生市 | 0 | 0 | 0 | 0 | 0.0% |
| 40 | 狛江市 | 0 | 0 | 0 | 0 | 0.0% |
| 41 | 東大和市 | 0 | 0 | 0 | 0 | 0.0% |
| 42 | 清瀬市 | 0 | 0 | 0 | 0 | 0.0% |
| 43 | 東久留米市 | 0 | 0 | 0 | 0 | 0.0% |
| 44 | 武蔵村山市 | 0 | 0 | 0 | 0 | 0.0% |
| 45 | 多摩市 | 0 | 0 | 0 | 0 | 0.0% |
| 46 | 稲城市 | 0 | 0 | 0 | 0 | 0.0% |
| 47 | 羽村市 | 0 | 0 | 0 | 0 | 0.0% |
| 48 | あきる野市 | 1,103 | 0 | 1,103 | 0 | 4.8% |
| 49 | 西東京市 | 0 | 0 | 0 | 0 | 0.0% |
| 50 | 瑞穂町 | 0 | 0 | 0 | 0 | 0.0% |
| 51 | 日の出町 | 246 | 0 | 246 | 0 | 5.0% |
| 52 | 檜原村 | 37 | 0 | 37 | 0 | 4.5% |
| 53 | 奥多摩町 | 82 | 0 | 82 | 0 | 4.4% |
| 多摩地域 計 | | 1,468 | 0 | 1,468 | 0 | 0.1% |
| 54 | 大島町 | 867 | 0 | 501 | 366 | 20.6% |
| 55 | 利島村 | 3 | 3 | 0 | 0 | 2.9% |
| 56 | 新島村 | 393 | 316 | 74 | 3 | 22.7% |
| 57 | 神津島村 | 1,076 | 384 | 128 | 564 | 48.5% |
| 58 | 三宅村 | 183 | 0 | 147 | 36 | 13.9% |
| 59 | 御蔵島村 | 29 | 7 | 22 | 0 | 10.4% |
| 60 | 八丈町 | 377 | 94 | 283 | 0 | 9.1% |
| 61 | 青ヶ島村 | 9 | 0 | 9 | 0 | 9.2% |
| 62 | 小笠原村 | 130 | 0 | 117 | 13 | 12.1% |
| 島嶼地域 計 | | 3,067 | 804 | 1,281 | 982 | 20.2% |
| 都 合計 | | 303,202 | 4,467 | 248,427 | 50,308 | 7.3% |

□最終処分率＝最終処分量／（収集量＋持込量）

## ■7　資源化量

### (1)　総資源化量

（売却料金：千円 ）
（単位：t ）

| No. | 区市町村名 | 資源ごみ収集・持込＋処理過程資源化 | | | | 集団回収量 | ピックアップ回収量 | 総資源化量 | リサイクル率 |
|---|---|---|---|---|---|---|---|---|---|
| | | 資源化量 | (うち資源ごみ収集・持込量) | 売却料金 | (うち資源ごみ収集・持込量分) | | | | |
| 1 | 千代田区 | | (4,392) | 16,211 | (16,211) | 994 | 0 | | |
| 2 | 中央区 | | (7,724) | 24,390 | (24,390) | 4,863 | 10 | | |
| 3 | 港区 | | (15,435) | 123,764 | (89,688) | 5,643 | 1,276 | | |
| 4 | 新宿区 | | (13,971) | 58,532 | (58,532) | 5,382 | 655 | | |
| 5 | 文京区 | | (8,295) | 49,683 | (49,683) | 4,291 | 418 | | |
| 6 | 台東区 | | (6,801) | 40,227 | (37,882) | 4,693 | 921 | | |
| 7 | 墨田区 | | (7,647) | 41,511 | (41,511) | 4,912 | 85 | | |
| 8 | 江東区 | | (16,371) | 256,966 | (256,966) | 12,341 | 3,284 | | |
| 9 | 品川区 | | (15,747) | 207,302 | (207,244) | 7,879 | 577 | | |
| 10 | 目黒区 | | (6,663) | 82,396 | (82,396) | 11,211 | 86 | | |
| 11 | 大田区 | | (23,640) | 158,313 | (153,019) | 11,327 | 2,378 | | |
| 12 | 世田谷区 | | (37,347) | 740,839 | (740,839) | 7,670 | 2,854 | | |
| 13 | 渋谷区 | | (11,693) | 92,791 | (0) | 2,260 | 0 | | |
| 14 | 中野区 | | (7,136) | 90,294 | (85,378) | 12,568 | 2,350 | | |
| 15 | 杉並区 | | (29,390) | 242,050 | (241,453) | 5,528 | 1,527 | | |
| 16 | 豊島区 | | (10,305) | 161,811 | (161,811) | 2,882 | 1,672 | | |
| 17 | 北区 | | (11,318) | 76,292 | (76,292) | 5,776 | 2,387 | | |
| 18 | 荒川区 | | (142) | 51,436 | (44,698) | 9,563 | 1,624 | | |
| 19 | 板橋区 | | (13,221) | 315,486 | (308,610) | 12,090 | 3,671 | | |
| 20 | 練馬区 | | (29,194) | 342,882 | (340,866) | 9,971 | 1,013 | | |
| 21 | 足立区 | | (16,126) | 177,985 | (177,985) | 9,536 | 4,841 | | |
| 22 | 葛飾区 | | (17,575) | 79,512 | (79,512) | 6,050 | 284 | | |
| 23 | 江戸川区 | | (20,824) | 331,623 | (331,623) | 9,581 | 1,600 | | |
| 区部地域　計 | | 407,017 | (330,958) | 3,762,296 | (3,606,589) | 167,011 | 33,513 | 607,542 | 18.4% |
| 24 | 八王子市 | 46,773 | (30,221) | 256,918 | (222,609) | 6,926 | | 53,699 | 33.9% |
| 25 | 立川市 | 15,342 | (10,629) | 57,212 | (42,948) | 2,949 | | 18,291 | 41.9% |
| 26 | 武蔵野市 | 14,045 | (10,034) | 79,798 | (0) | 2,697 | | 16,742 | 39.0% |
| 27 | 三鷹市 | 16,240 | (11,836) | 103,899 | (72,429) | 2,430 | | 18,670 | 39.1% |
| 28 | 青梅市 | 10,329 | (5,110) | 96,386 | (0) | 3,363 | | 13,692 | 34.0% |
| 29 | 府中市 | 19,662 | (13,218) | 59,051 | (54,367) | 5,477 | | 25,139 | 39.4% |
| 30 | 昭島市 | 9,900 | (5,865) | 62,985 | (62,935) | 1,207 | | 11,107 | 35.4% |
| 31 | 調布市 | 22,365 | (16,313) | 0 | (0) | 3,655 | | 26,021 | 42.4% |
| 32 | 町田市 | 26,997 | (15,551) | 180,373 | (178,247) | 10,692 | | 37,689 | 31.3% |
| 33 | 小金井市 | 13,285 | (8,662) | 41,127 | (40,853) | 1,500 | | 14,785 | 54.2% |
| 34 | 小平市 | 15,547 | (10,819) | 90,996 | (90,996) | 2,180 | | 17,727 | 38.0% |
| 35 | 日野市 | 13,746 | (9,350) | 20,733 | (19,257) | 1,425 | | 15,171 | 34.4% |
| 36 | 東村山市 | 13,933 | (8,143) | 54,337 | (44,912) | 2,191 | | 16,124 | 42.3% |
| 37 | 国分寺市 | 10,853 | (8,251) | 95,416 | (86,383) | 3,063 | | 13,916 | 43.7% |
| 38 | 国立市 | 6,432 | (4,204) | 35,222 | (33,910) | 1,128 | | 7,560 | 36.4% |
| 39 | 福生市 | 4,731 | (3,541) | 38,155 | (35,277) | 886 | | 5,617 | 34.3% |
| 40 | 狛江市 | 6,321 | (4,419) | 28,566 | (23,648) | 1,220 | | 7,541 | 36.5% |
| 41 | 東大和市 | 6,413 | (4,225) | 7,997 | (0) | 1,026 | | 7,439 | 35.4% |
| 42 | 清瀬市 | 5,911 | (3,931) | 48,998 | (46,864) | 950 | | 6,861 | 36.0% |
| 43 | 東久留米市 | 9,902 | (6,748) | 36,900 | (34,069) | 2,674 | | 12,576 | 39.2% |
| 44 | 武蔵村山市 | 6,320 | (3,906) | 23,829 | (20,942) | 420 | | 6,740 | 32.5% |
| 45 | 多摩市 | 10,594 | (6,447) | 105,617 | (94,440) | 3,562 | | 14,156 | 33.9% |
| 46 | 稲城市 | 5,635 | (3,293) | 43,834 | (37,299) | 1,732 | | 7,367 | 30.9% |
| 47 | 羽村市 | 5,096 | (3,721) | 43,746 | (0) | 845 | | 5,941 | 34.9% |
| 48 | あきる野市 | 6,364 | (3,744) | 14,795 | (0) | 1,959 | | 8,323 | 33.1% |
| 49 | 西東京市 | 17,772 | (12,974) | 106,284 | (86,669) | 2,879 | | 20,651 | 41.1% |
| 50 | 瑞穂町 | 3,305 | (2,329) | 31,224 | (27,759) | 286 | | 3,591 | 31.0% |
| 51 | 日の出町 | 1,063 | (560) | 5,503 | (0) | 467 | | 1,530 | 28.2% |
| 52 | 檜原村 | 155 | (155) | 1,230 | (1,230) | 6 | | 161 | 19.6% |
| 53 | 奥多摩町 | 583 | (390) | 0 | (0) | 0 | | 583 | 31.5% |
| 多摩地域　計 | | 345,614 | 228,590 | 1,771,131 | 1,358,043 | 69,796 | | 415,411 | 36.9% |
| 54 | 大島町 | 301 | (301) | 1,149 | (1,149) | 0 | | 301 | 7.1% |
| 55 | 利島村 | 8 | (8) | 0 | (0) | 0 | | 8 | 7.7% |
| 56 | 新島村 | 48 | (48) | 519 | (0) | 0 | | 48 | 2.8% |
| 57 | 神津島村 | 146 | (26) | 0 | (0) | 0 | | 146 | 6.6% |
| 58 | 三宅村 | 138 | (0) | 0 | (0) | 0 | | 138 | 10.5% |
| 59 | 御蔵島村 | 9 | (9) | 47 | (47) | 0 | | 9 | 3.2% |
| 60 | 八丈町 | 615 | (531) | 0 | (0) | 0 | | 615 | 14.8% |
| 61 | 青ヶ島村 | 20 | (20) | 0 | (0) | 0 | | 20 | 20.4% |
| 62 | 小笠原村 | 465 | (447) | 6,212 | (6,080) | 1 | | 466 | 43.4% |
| 島嶼地域　計 | | 1,750 | (1,390) | 7,927 | (7,276) | 1 | | 1,751 | 11.5% |
| 都　合計 | | (754,381) | (560,938) | 5,541,354 | (4,971,908) | (236,808) | 33,513 | (1,024,704) | 23.1% |

□端数処理の関係上、各区の資源化量（うち資源ごみ収集・持込量）と集団回収量の合計は、区部地域計と合致しない。
□リサイクル率＝（資源ごみ収集・持込量＋処理過程資源化量＋集団回収量＋ピックアップ回収量）／（収集量＋持込量＋集団回収量＋ピックアップ回収量）
□ピックアップ回収では、集積所等に出された粗大ごみ、不燃ごみから資源物を選別し、資源化施設に持込みリサイクルしている（平成26年度実績より追加）
□市町村におけるピックアップ回収量については、施設内の資源化量に含まれているため、ここでは掲載しない。

## 7(2)　紙類（紙パック）

（売却料金：千円 ）
（単位：t ）

| No. | 区市町村名 | 資源ごみ収集・持込＋処理過程資源化 | | | | 集団回収量 | 資源化量合計 |
|---|---|---|---|---|---|---|---|
| | | 資源化量 | (うち資源ごみ収集・持込量) | 売却料金 | (うち資源ごみ収集・持込量分) | | |
| 1 | 千代田区 | 3 | (3) | 16 | (16) | 1 | 4 |
| 2 | 中央区 | 10 | (10) | 53 | (53) | 2 | 12 |
| 3 | 港区 | | (0) | 0 | (0) | 4 | 4 |
| 4 | 新宿区 | 15 | (15) | 77 | (77) | 10 | 25 |
| 5 | 文京区 | 11 | (11) | 74 | (74) | 3 | 13 |
| 6 | 台東区 | 5 | (5) | 26 | (26) | 3 | 8 |
| 7 | 墨田区 | | (0) | 0 | (0) | 19 | 19 |
| 8 | 江東区 | | (0) | 0 | (0) | 8 | 8 |
| 9 | 品川区 | 40 | (40) | 371 | (371) | 19 | 60 |
| 10 | 目黒区 | 5 | (5) | 53 | (53) | 1 | 5 |
| 11 | 大田区 | 134 | (134) | 722 | (722) | 19 | 153 |
| 12 | 世田谷区 | 6 | (6) | 133 | (133) | 16 | 22 |
| 13 | 渋谷区 | 5 | (5) | 0 | (0) | 2 | 6 |
| 14 | 中野区 | 0 | (0) | 0 | (0) | 4 | 4 |
| 15 | 杉並区 | 28 | (28) | 248 | (248) | 11 | 38 |
| 16 | 豊島区 | 25 | (25) | 243 | (243) | 0 | 25 |
| 17 | 北区 | 16 | (16) | 128 | (128) | 1 | 17 |
| 18 | 荒川区 | | (0) | 0 | (0) | 2 | 2 |
| 19 | 板橋区 | 34 | (34) | 0 | (0) | 3 | 37 |
| 20 | 練馬区 | 18 | (18) | 194 | (194) | 18 | 35 |
| 21 | 足立区 | 14 | (14) | 147 | (147) | 1 | 15 |
| 22 | 葛飾区 | 65 | (65) | 351 | (351) | 6 | 71 |
| 23 | 江戸川区 | 55 | (55) | 660 | (660) | 16 | 71 |
| 区部地域　計 | | 488 | (488) | 3,496 | (3,496) | 166 | 654 |
| 24 | 八王子市 | 113 | (113) | 1,084 | (1,084) | 80 | 193 |
| 25 | 立川市 | 1 | (1) | 2 | (2) | 9 | 10 |
| 26 | 武蔵野市 | 22 | (22) | 0 | (0) | 14 | 36 |
| 27 | 三鷹市 | 1 | (1) | 0 | (0) | 10 | 11 |
| 28 | 青梅市 | 14 | (14) | 302 | (0) | 17 | 31 |
| 29 | 府中市 | 52 | (52) | 341 | (341) | 24 | 76 |
| 30 | 昭島市 | 26 | (26) | 235 | (235) | 14 | 40 |
| 31 | 調布市 | 25 | (25) | 0 | (0) | 16 | 41 |
| 32 | 町田市 | 17 | (17) | 249 | (249) | 27 | 44 |
| 33 | 小金井市 | 3 | (3) | 19 | (19) | 6 | 9 |
| 34 | 小平市 | 8 | (8) | 60 | (60) | 10 | 18 |
| 35 | 日野市 | 53 | (53) | 599 | (599) | 14 | 67 |
| 36 | 東村山市 | 1 | (1) | 8 | (8) | 3 | 4 |
| 37 | 国分寺市 | 29 | (29) | 629 | (629) | 9 | 38 |
| 38 | 国立市 | 20 | (20) | 144 | (144) | 9 | 29 |
| 39 | 福生市 | 0 | (0) | 0 | (0) | 0 | 0 |
| 40 | 狛江市 | 3 | (3) | 16 | (16) | 3 | 6 |
| 41 | 東大和市 | 2 | (2) | 11 | (0) | 2 | 4 |
| 42 | 清瀬市 | 11 | (11) | 101 | (101) | 4 | 15 |
| 43 | 東久留米市 | 0 | (0) | 0 | (0) | 19 | 19 |
| 44 | 武蔵村山市 | 2 | (2) | 11 | (11) | 0 | 2 |
| 45 | 多摩市 | 0 | (0) | 0 | (0) | 20 | 20 |
| 46 | 稲城市 | 1 | (1) | 9 | (9) | 8 | 9 |
| 47 | 羽村市 | 23 | (23) | 388 | (0) | 0 | 23 |
| 48 | あきる野市 | 7 | (7) | 52 | (0) | 16 | 23 |
| 49 | 西東京市 | 0 | (0) | 0 | (0) | 0 | 0 |
| 50 | 瑞穂町 | 10 | (10) | 158 | (158) | 0 | 10 |
| 51 | 日の出町 | 1 | (1) | 7 | (0) | 1 | 2 |
| 52 | 檜原村 | 0 | (0) | 2 | (2) | 0 | 0 |
| 53 | 奥多摩町 | 1 | (1) | 0 | (0) | 0 | 1 |
| 多摩地域　計 | | 446 | (446) | (4,427) | (3,667) | 335 | 781 |
| 54 | 大島町 | 0 | (0) | 0 | (0) | 0 | 0 |
| 55 | 利島村 | 0 | (0) | 0 | (0) | 0 | 0 |
| 56 | 新島村 | 0 | (0) | 0 | (0) | 0 | 0 |
| 57 | 神津島村 | 0 | (0) | 0 | (0) | 0 | 0 |
| 58 | 三宅村 | 0 | (0) | 0 | (0) | 0 | 0 |
| 59 | 御蔵島村 | 0 | (0) | 0 | (0) | 0 | 0 |
| 60 | 八丈町 | 0 | (0) | 0 | (0) | 0 | 0 |
| 61 | 青ヶ島村 | 0 | (0) | 0 | (0) | 0 | 0 |
| 62 | 小笠原村 | 0 | (0) | 0 | (0) | 1 | 1 |
| 島嶼地域　計 | | 0 | 0 | 0 | 0 | 1 | 1 |
| 都　合計 | | 934 | 934 | 7,923 | 7,163 | 502 | 1,436 |

□端数処理の関係上、各区の資源化量、資源ごみ収集・持込量、集団回収量を23区分合計した数値は、区部地域計の各々の数値と合致しない。

## 7(3) 紙類（その他）

（売却料金：千円 ）
（単位：t ）

| No. | 区市町村名 | 資源ごみ収集・持込＋処理過程資源化 | | | | 集団回収量 | 資源化量合計 |
|---|---|---|---|---|---|---|---|
| | | 資源化量 | (うち資源ごみ収集・持込量) | 売却料金 | (うち資源ごみ収集・持込量分) | | |
| 1 | 千代田区 | 2,277 | (2,277) | 12,454 | (12,454) | 959 | 3,236 |
| 2 | 中央区 | 3,034 | (3,034) | 14,998 | (14,998) | 4,543 | 7,578 |
| 3 | 港区 | 7,139 | (7,139) | 49,348 | (49,348) | 5,075 | 12,214 |
| 4 | 新宿区 | 6,243 | (6,243) | 20,699 | (20,699) | 5,100 | 11,344 |
| 5 | 文京区 | 4,267 | (4,267) | 32,922 | (32,922) | 4,143 | 8,411 |
| 6 | 台東区 | 2,742 | (2,742) | 16,235 | (16,235) | 4,499 | 7,241 |
| 7 | 墨田区 | 3,472 | (3,472) | 25,975 | (25,975) | 4,677 | 8,149 |
| 8 | 江東区 | 5,908 | (5,908) | 42,467 | (42,467) | 11,784 | 17,692 |
| 9 | 品川区 | 7,498 | (7,498) | 54,066 | (54,066) | 7,571 | 15,069 |
| 10 | 目黒区 | 277 | (277) | 1,361 | (1,361) | 11,108 | 11,384 |
| 11 | 大田区 | 13,075 | (13,075) | 46,853 | (46,853) | 10,969 | 24,044 |
| 12 | 世田谷区 | 23,947 | (23,947) | 403,877 | (403,877) | 6,210 | 30,156 |
| 13 | 渋谷区 | 6,260 | (6,260) | 23,422 | (0) | 2,097 | 8,357 |
| 14 | 中野区 | 0 | (0) | 0 | (0) | 11,997 | 11,997 |
| 15 | 杉並区 | 15,863 | (15,863) | 107,530 | (107,530) | 5,133 | 20,996 |
| 16 | 豊島区 | 4,813 | (4,813) | 28,946 | (28,946) | 2,762 | 7,575 |
| 17 | 北区 | 6,363 | (6,363) | 38,352 | (38,352) | 5,614 | 11,977 |
| 18 | 荒川区 | 31 | (31) | 139 | (139) | 6,484 | 6,516 |
| 19 | 板橋区 | 4,789 | (4,789) | 37,786 | (37,786) | 11,607 | 16,397 |
| 20 | 練馬区 | 14,151 | (14,151) | 107,316 | (107,316) | 9,156 | 23,307 |
| 21 | 足立区 | 7,363 | (7,363) | 63,864 | (63,864) | 9,017 | 16,381 |
| 22 | 葛飾区 | 8,597 | (8,597) | 61,535 | (61,535) | 5,675 | 14,272 |
| 23 | 江戸川区 | 8,462 | (8,462) | 100,215 | (100,215) | 9,084 | 17,546 |
| 区部地域　計 | | 156,573 | (156,573) | 1,290,360 | (1,266,938) | 155,265 | 311,838 |
| 24 | 八王子市 | 15,489 | (15,489) | 90,553 | (90,553) | 6,175 | 21,664 |
| 25 | 立川市 | 4,838 | (4,838) | 11,783 | (11,783) | 2,678 | 7,516 |
| 26 | 武蔵野市 | 5,598 | (5,594) | 38,860 | (0) | 2,485 | 8,083 |
| 27 | 三鷹市 | 6,624 | (6,624) | 36,581 | (36,581) | 2,012 | 8,636 |
| 28 | 青梅市 | 2,635 | (2,635) | 29,619 | (0) | 2,768 | 5,403 |
| 29 | 府中市 | 6,278 | (6,278) | 25,771 | (25,771) | 4,860 | 11,138 |
| 30 | 昭島市 | 2,929 | (2,929) | 23,156 | (23,156) | 1,093 | 4,022 |
| 31 | 調布市 | 9,114 | (9,114) | 0 | (0) | 3,110 | 12,224 |
| 32 | 町田市 | 7,693 | (7,679) | 54,320 | (54,297) | 9,512 | 17,205 |
| 33 | 小金井市 | 4,653 | (4,653) | 23,672 | (23,672) | 1,351 | 6,004 |
| 34 | 小平市 | 5,796 | (5,795) | 46,306 | (46,306) | 2,005 | 7,801 |
| 35 | 日野市 | 5,331 | (5,331) | 3,494 | (3,494) | 1,254 | 6,585 |
| 36 | 東村山市 | 3,709 | (3,709) | 5,228 | (5,228) | 2,042 | 5,751 |
| 37 | 国分寺市 | 3,853 | (3,853) | 53,103 | (53,103) | 2,818 | 6,671 |
| 38 | 国立市 | 2,239 | (2,239) | 12,134 | (12,134) | 1,021 | 3,260 |
| 39 | 福生市 | 1,660 | (1,660) | 13,791 | (13,791) | 767 | 2,427 |
| 40 | 狛江市 | 2,777 | (2,777) | 10,748 | (10,748) | 958 | 3,735 |
| 41 | 東大和市 | 2,120 | (2,120) | 3,907 | (0) | 784 | 2,904 |
| 42 | 清瀬市 | 1,640 | (1,640) | 12,208 | (12,208) | 869 | 2,509 |
| 43 | 東久留米市 | 2,921 | (2,921) | 3,811 | (3,811) | 2,521 | 5,442 |
| 44 | 武蔵村山市 | 1,941 | (1,940) | 4,003 | (4,003) | 400 | 2,341 |
| 45 | 多摩市 | 2,843 | (2,843) | 41,641 | (41,641) | 3,206 | 6,049 |
| 46 | 稲城市 | 1,868 | (1,868) | 8,254 | (8,254) | 1,566 | 3,434 |
| 47 | 羽村市 | 2,108 | (2,108) | 16,269 | (0) | 807 | 2,915 |
| 48 | あきる野市 | 2,298 | (2,298) | 0 | (0) | 1,847 | 4,145 |
| 49 | 西東京市 | 5,532 | (5,532) | 6,476 | (0) | 2,547 | 8,079 |
| 50 | 瑞穂町 | 1,212 | (1,212) | 11,883 | (11,883) | 286 | 1,498 |
| 51 | 日の出町 | 345 | (345) | 1,837 | (0) | 444 | 789 |
| 52 | 檜原村 | 97 | (97) | 514 | (514) | 6 | 103 |
| 53 | 奥多摩町 | 239 | (239) | 0 | (0) | 0 | 239 |
| 多摩地域　計 | | 116,380 | (116,360) | 589,922 | (492,931) | 62,192 | 178,572 |
| 54 | 大島町 | 0 | (0) | 0 | (0) | 0 | 0 |
| 55 | 利島村 | 0 | (0) | 0 | (0) | 0 | 0 |
| 56 | 新島村 | 0 | (0) | 0 | (0) | 0 | 0 |
| 57 | 神津島村 | 0 | (0) | 0 | (0) | 0 | 0 |
| 58 | 三宅村 | 0 | (0) | 0 | (0) | 0 | 0 |
| 59 | 御蔵島村 | 0 | (0) | 0 | (0) | 0 | 0 |
| 60 | 八丈町 | 458 | (458) | 0 | (0) | 0 | 458 |
| 61 | 青ヶ島村 | 4 | (4) | 0 | (0) | 0 | 4 |
| 62 | 小笠原村 | 265 | (264) | 3,360 | (3,360) | 0 | 265 |
| 島嶼地域　計 | | 727 | (726) | 3,360 | (3,360) | 0 | 727 |
| 都　合計 | | 273,680 | (273,659) | 1,883,642 | (1,763,229) | 217,457 | 491,137 |

□端数処理の関係上、各区の資源化量、資源ごみ収集・持込量、集団回収量を23区分合計した数値は、区部地域計の各々の数値と合致しない。

## 7(4) 繊維類

（売却料金：千円 ）
（単位：t ）

| No. | 区市町村名 | 資源ごみ収集・持込＋処理過程資源化 | | | | 集団回収量 | 資源化量合計 |
|---|---|---|---|---|---|---|---|
| | | 資源化量 | (うち資源ごみ収集・持込量) | 売却料金 | (うち資源ごみ収集・持込量分) | | |
| 1 | 千代田区 | 24 | (24) | 49 | (49) | 13 | 37 |
| 2 | 中央区 | 65 | (65) | 70 | (70) | 43 | 108 |
| 3 | 港区 | 71 | (71) | 541 | (541) | 44 | 115 |
| 4 | 新宿区 | | (0) | 0 | (0) | 117 | 117 |
| 5 | 文京区 | 143 | (143) | 1,940 | (1,940) | 45 | 189 |
| 6 | 台東区 | 118 | (118) | 353 | (353) | 70 | 188 |
| 7 | 墨田区 | 48 | (48) | 0 | (0) | 52 | 101 |
| 8 | 江東区 | 97 | (97) | 0 | (0) | 45 | 142 |
| 9 | 品川区 | 137 | (137) | 736 | (736) | 65 | 202 |
| 10 | 目黒区 | | (0) | 0 | (0) | 103 | 103 |
| 11 | 大田区 | 4 | (4) | 9 | (9) | 132 | 136 |
| 12 | 世田谷区 | | (0) | 0 | (0) | 663 | 663 |
| 13 | 渋谷区 | 121 | (121) | 0 | (0) | 27 | 149 |
| 14 | 中野区 | 8 | (8) | 0 | (0) | 502 | 510 |
| 15 | 杉並区 | | (0) | 0 | (0) | 201 | 201 |
| 16 | 豊島区 | 644 | (644) | 3,220 | (3,220) | 107 | 751 |
| 17 | 北区 | 106 | (106) | 0 | (0) | 100 | 206 |
| 18 | 荒川区 | 11 | (11) | 0 | (0) | 241 | 252 |
| 19 | 板橋区 | 96 | (96) | 0 | (0) | 289 | 385 |
| 20 | 練馬区 | 509 | (509) | 5,360 | (4,402) | 555 | 1,064 |
| 21 | 足立区 | | (0) | 0 | (0) | 124 | 124 |
| 22 | 葛飾区 | 273 | (273) | 90 | (90) | 79 | 352 |
| 23 | 江戸川区 | 284 | (284) | 1,832 | (1,832) | 56 | 340 |
| 区部地域　計 | | 2,760 | (2,760) | 14,200 | (13,242) | 3,673 | 6,433 |
| 24 | 八王子市 | 2,690 | (2,622) | 18,047 | (15,717) | 391 | 3,081 |
| 25 | 立川市 | 911 | (911) | 1,137 | (1,137) | 168 | 1,079 |
| 26 | 武蔵野市 | 308 | (308) | 1,770 | (0) | 130 | 438 |
| 27 | 三鷹市 | 608 | (608) | 0 | (0) | 115 | 723 |
| 28 | 青梅市 | 670 | (670) | 9,767 | (0) | 167 | 837 |
| 29 | 府中市 | 1,020 | (1,020) | 2,378 | (2,378) | 380 | 1,400 |
| 30 | 昭島市 | 17 | (0) | 50 | (0) | 55 | 72 |
| 31 | 調布市 | 1,218 | (1,218) | 0 | (0) | 304 | 1,521 |
| 32 | 町田市 | 1,089 | (1,089) | 10,527 | (10,527) | 692 | 1,781 |
| 33 | 小金井市 | 598 | (598) | 652 | (652) | 107 | 705 |
| 34 | 小平市 | 854 | (854) | 6,399 | (6,399) | 111 | 965 |
| 35 | 日野市 | 1,034 | (1,034) | 3,075 | (3,075) | 109 | 1,143 |
| 36 | 東村山市 | 441 | (441) | 0 | (0) | 129 | 570 |
| 37 | 国分寺市 | 605 | (605) | 7,902 | (7,902) | 189 | 794 |
| 38 | 国立市 | 289 | (289) | 852 | (852) | 69 | 358 |
| 39 | 福生市 | 219 | (219) | 2,763 | (2,763) | 50 | 269 |
| 40 | 狛江市 | 305 | (305) | 762 | (762) | 106 | 411 |
| 41 | 東大和市 | 394 | (394) | 1,094 | (0) | 75 | 469 |
| 42 | 清瀬市 | 247 | (247) | 1,347 | (1,347) | 63 | 310 |
| 43 | 東久留米市 | 575 | (575) | 0 | (0) | 106 | 681 |
| 44 | 武蔵村山市 | 365 | (365) | 802 | (802) | 12 | 377 |
| 45 | 多摩市 | 360 | (360) | 3,724 | (3,724) | 231 | 591 |
| 46 | 稲城市 | 247 | (247) | 618 | (618) | 128 | 375 |
| 47 | 羽村市 | 285 | (285) | 2,890 | (0) | 23 | 308 |
| 48 | あきる野市 | 425 | (425) | 2,331 | (0) | 0 | 425 |
| 49 | 西東京市 | 830 | (830) | 0 | (0) | 332 | 1,162 |
| 50 | 瑞穂町 | 210 | (207) | 2,353 | (2,319) | 0 | 210 |
| 51 | 日の出町 | 63 | (63) | 358 | (0) | 0 | 63 |
| 52 | 檜原村 | 18 | (18) | 101 | (101) | 0 | 18 |
| 53 | 奥多摩町 | 44 | (44) | 0 | (0) | 0 | 44 |
| 多摩地域　計 | | 16,939 | (16,851) | 81,699 | (61,075) | 4,242 | 21,180 |
| 54 | 大島町 | 0 | (0) | 0 | (0) | 0 | 0 |
| 55 | 利島村 | 0 | (0) | 0 | (0) | 0 | 0 |
| 56 | 新島村 | 0 | (0) | 0 | (0) | 0 | 0 |
| 57 | 神津島村 | 0 | (0) | 0 | (0) | 0 | 0 |
| 58 | 三宅村 | 0 | (0) | 0 | (0) | 0 | 0 |
| 59 | 御蔵島村 | 0 | (0) | 0 | (0) | 0 | 0 |
| 60 | 八丈町 | 9 | (9) | 0 | (0) | 0 | 9 |
| 61 | 青ヶ島村 | 0 | (0) | 0 | (0) | 0 | 0 |
| 62 | 小笠原村 | 0 | (0) | 0 | (0) | 0 | 0 |
| 島嶼地域　計 | | 9 | (9) | 0 | (0) | 0 | 9 |
| 都　合計 | | 19,708 | (19,620) | 95,899 | (74,317) | 7,915 | 27,622 |

□端数処理の関係上、各区の資源化量、資源ごみ収集・持込量、集団回収量を23区分合計した数値は、区部地域計の各々の数値と合致しない。

## 7(5)　金属類（鉄）

（売却料金：千円 ）
（単位：t ）

| No. | 区市町村名 | 資源ごみ収集・持込＋処理過程資源化 | | | | 集団回収量 | 資源化量合計 |
|---|---|---|---|---|---|---|---|
| | | 資源化量 | (うち資源ごみ収集・持込量) | 売却料金 | (うち資源ごみ収集・持込量分) | | |
| 1 | 千代田区 | | (220) | 107 | (107) | 5 | |
| 2 | 中央区 | | (342) | 1,821 | (1,821) | 48 | |
| 3 | 港区 | | (644) | 5,441 | (5,441) | 76 | |
| 4 | 新宿区 | | (1,032) | 2,258 | (2,258) | 25 | |
| 5 | 文京区 | | (523) | 2,278 | (2,278) | 7 | |
| 6 | 台東区 | | (548) | 7,019 | (7,019) | 10 | |
| 7 | 墨田区 | | (566) | 3,835 | (3,835) | 0 | |
| 8 | 江東区 | | (1,074) | 12,326 | (12,326) | 102 | |
| 9 | 品川区 | | (1,198) | 5,551 | (5,493) | 12 | |
| 10 | 目黒区 | | (799) | 1,783 | (1,783) | 0 | |
| 11 | 大田区 | | (1,731) | 4,213 | (4,213) | 20 | |
| 12 | 世田谷区 | | (2,303) | 16,289 | (16,289) | 83 | |
| 13 | 渋谷区 | | (661) | 0 | (0) | 19 | |
| 14 | 中野区 | | (959) | 7,017 | (7,017) | 23 | |
| 15 | 杉並区 | | (1,869) | 17,754 | (17,218) | 50 | |
| 16 | 豊島区 | | (783) | 2,214 | (2,214) | 0 | |
| 17 | 北区 | | (873) | 1,549 | (1,549) | 2 | |
| 18 | 荒川区 | | (12) | 3,184 | (0) | 353 | |
| 19 | 板橋区 | | (1,715) | 21,224 | (16,429) | 27 | |
| 20 | 練馬区 | | (1,893) | 20,329 | (20,002) | 87 | |
| 21 | 足立区 | | (1,512) | 0 | (0) | 25 | |
| 22 | 葛飾区 | | (928) | 7,831 | (7,831) | 47 | |
| 23 | 江戸川区 | | (1,654) | 9,396 | (9,396) | 16 | |
| 区部地域　計 | | 40,516 | (23,840) | 153,419 | (144,519) | 1,033 | 41,549 |
| 24 | 八王子市 | 2,945 | (723) | 23,788 | (10,767) | 47 | 2,992 |
| 25 | 立川市 | 929 | (213) | 7,988 | (1,842) | 10 | 939 |
| 26 | 武蔵野市 | 769 | (169) | 9,268 | (0) | 21 | 790 |
| 27 | 三鷹市 | 981 | (151) | 22,011 | (3,542) | 76 | 1,057 |
| 28 | 青梅市 | 915 | (135) | 7,706 | (0) | 55 | 970 |
| 29 | 府中市 | 1,487 | (233) | 3,431 | (932) | 47 | 1,534 |
| 30 | 昭島市 | 727 | (141) | 15,566 | (15,566) | 1 | 728 |
| 31 | 調布市 | 1,875 | (236) | 0 | (0) | 29 | 1,904 |
| 32 | 町田市 | 2,983 | (406) | 2,510 | (580) | 93 | 3,076 |
| 33 | 小金井市 | 553 | (272) | 2,120 | (2,120) | 10 | 563 |
| 34 | 小平市 | 965 | (318) | 5,081 | (5,081) | 16 | 981 |
| 35 | 日野市 | 1,066 | (163) | 0 | (0) | 12 | 1,078 |
| 36 | 東村山市 | 604 | (189) | 11,771 | (4,633) | 0 | 604 |
| 37 | 国分寺市 | 592 | (281) | 9,252 | (3,257) | 9 | 601 |
| 38 | 国立市 | 212 | (95) | 665 | (665) | 13 | 225 |
| 39 | 福生市 | 358 | (293) | 1,821 | (1,490) | 7 | 365 |
| 40 | 狛江市 | 273 | (113) | 5,092 | (1,155) | 19 | 292 |
| 41 | 東大和市 | 455 | (172) | 587 | (0) | 17 | 472 |
| 42 | 清瀬市 | 218 | (80) | 3,988 | (1,987) | 0 | 218 |
| 43 | 東久留米市 | 472 | (272) | 6,298 | (3,647) | 0 | 472 |
| 44 | 武蔵村山市 | 525 | (115) | 4,160 | (1,366) | 0 | 525 |
| 45 | 多摩市 | 682 | (136) | 9,771 | (2,045) | 14 | 696 |
| 46 | 稲城市 | 396 | (100) | 6,911 | (962) | 8 | 404 |
| 47 | 羽村市 | 251 | (138) | 6,016 | (0) | 1 | 252 |
| 48 | あきる野市 | 628 | (161) | 1,593 | (0) | 33 | 661 |
| 49 | 西東京市 | 941 | (594) | 14,938 | (4,924) | 0 | 941 |
| 50 | 瑞穂町 | 284 | (118) | 3,904 | (2,258) | 0 | 284 |
| 51 | 日の出町 | 54 | (24) | 246 | (0) | 2 | 56 |
| 52 | 檜原村 | 7 | (7) | 69 | (69) | 0 | 7 |
| 53 | 奥多摩町 | 51 | (17) | 0 | (0) | 0 | 51 |
| 多摩地域　計 | | 23,198 | (6,065) | 186,551 | (68,888) | 540 | 23,738 |
| 54 | 大島町 | 216 | (216) | 53 | (53) | 0 | 216 |
| 55 | 利島村 | 2 | (2) | 0 | (0) | 0 | 2 |
| 56 | 新島村 | 12 | (12) | 31 | (0) | 0 | 12 |
| 57 | 神津島村 | 90 | (0) | 0 | (0) | 0 | 90 |
| 58 | 三宅村 | 10 | (0) | 0 | (0) | 0 | 10 |
| 59 | 御蔵島村 | 1 | (1) | 17 | (17) | 0 | 1 |
| 60 | 八丈町 | 90 | (6) | 0 | (0) | 0 | 90 |
| 61 | 青ヶ島村 | 8 | (8) | 0 | (0) | 0 | 8 |
| 62 | 小笠原村 | 73 | (66) | 939 | (862) | 0 | 73 |
| 島嶼地域　計 | | 502 | (311) | 1,040 | (932) | 0 | 502 |
| 都　合計 | | 64,216 | (30,216) | 341,010 | (214,339) | 1,573 | 65,789 |

□端数処理の関係上、各区の資源化量、資源ごみ収集・持込量、集団回収量を23区分合計した数値は、区部地域計の各々の数値と合致しない。

## 7(6) 金属類（非鉄金属）

（売却料金：千円 ）
（単位：t ）

| No. | 区市町村名 | 資源ごみ収集・持込＋処理過程資源化 | | | | 集団回収量 | 資源化量合計 |
|---|---|---|---|---|---|---|---|
| | | 資源化量 | (うち資源ごみ収集・持込量) | 売却料金 | (うち資源ごみ収集・持込量分) | | |
| 1 | 千代田区 | | | 3,585 | (3,585) | 15 | |
| 2 | 中央区 | | | 7,064 | (7,064) | 97 | |
| 3 | 港区 | | | 33,477 | (32,801) | 163 | |
| 4 | 新宿区 | | | 26,164 | (26,164) | 131 | |
| 5 | 文京区 | | | 8,409 | (8,409) | 52 | |
| 6 | 台東区 | | | 2,015 | (2,015) | 110 | |
| 7 | 墨田区 | | | 10,937 | (10,937) | 161 | |
| 8 | 江東区 | | | 74,792 | (74,792) | 385 | |
| 9 | 品川区 | | | 58,639 | (58,639) | 200 | |
| 10 | 目黒区 | | | 15,711 | (15,711) | 0 | |
| 11 | 大田区 | | | 43,699 | (43,699) | 186 | |
| 12 | 世田谷区 | | | 161,249 | (161,249) | 217 | |
| 13 | 渋谷区 | | | 17,603 | (0) | 62 | |
| 14 | 中野区 | | | 77,295 | (77,295) | 15 | |
| 15 | 杉並区 | | | 23,882 | (23,821) | 106 | |
| 16 | 豊島区 | | | 933 | (933) | 12 | |
| 17 | 北区 | | | 160 | (160) | 60 | |
| 18 | 荒川区 | | | 0 | (0) | 263 | |
| 19 | 板橋区 | | | 130,303 | (128,222) | 164 | |
| 20 | 練馬区 | | | 76,564 | (75,833) | 154 | |
| 21 | 足立区 | | | 0 | (0) | 363 | |
| 22 | 葛飾区 | | | 5,254 | (5,254) | 221 | |
| 23 | 江戸川区 | | | 70,087 | (70,087) | 368 | |
| 区部地域　計 | | 1,185 | (0) | 847,822 | (826,670) | 3,505 | 4,690 |
| 24 | 八王子市 | 1,048 | (659) | 22,840 | (10,794) | 173 | 1,221 |
| 25 | 立川市 | 300 | (222) | 34,797 | (27,676) | 82 | 382 |
| 26 | 武蔵野市 | 290 | (206) | 29,726 | (0) | 47 | 337 |
| 27 | 三鷹市 | 331 | (259) | 45,307 | (32,306) | 49 | 380 |
| 28 | 青梅市 | 194 | (157) | 23,715 | (0) | 67 | 261 |
| 29 | 府中市 | 400 | (319) | 25,802 | (23,617) | 158 | 558 |
| 30 | 昭島市 | 236 | (192) | 23,978 | (23,978) | 27 | 263 |
| 31 | 調布市 | 509 | (357) | 0 | (0) | 91 | 600 |
| 32 | 町田市 | 576 | (542) | 84,054 | (83,956) | 160 | 736 |
| 33 | 小金井市 | 196 | (168) | 13,889 | (13,617) | 26 | 222 |
| 34 | 小平市 | 293 | (263) | 32,991 | (32,991) | 38 | 331 |
| 35 | 日野市 | 228 | (203) | 12,042 | (12,042) | 36 | 264 |
| 36 | 東村山市 | 267 | (262) | 34,953 | (34,953) | 17 | 284 |
| 37 | 国分寺市 | 207 | (156) | 20,596 | (17,919) | 38 | 245 |
| 38 | 国立市 | 136 | (112) | 8,667 | (7,801) | 15 | 151 |
| 39 | 福生市 | 119 | (97) | 8,711 | (7,101) | 20 | 139 |
| 40 | 狛江市 | 130 | (124) | 7,429 | (6,992) | 31 | 161 |
| 41 | 東大和市 | 129 | (116) | 2,312 | (0) | 29 | 158 |
| 42 | 清瀬市 | 124 | (120) | 16,260 | (16,127) | 14 | 138 |
| 43 | 東久留米市 | 206 | (200) | 26,437 | (26,257) | 28 | 234 |
| 44 | 武蔵村山市 | 154 | (137) | 14,560 | (14,469) | 7 | 161 |
| 45 | 多摩市 | 324 | (205) | 22,768 | (19,671) | 83 | 407 |
| 46 | 稲城市 | 141 | (134) | 12,474 | (11,888) | 20 | 161 |
| 47 | 羽村市 | 101 | (86) | 11,247 | (0) | 10 | 111 |
| 48 | あきる野市 | 146 | (100) | 10,787 | (0) | 34 | 180 |
| 49 | 西東京市 | 344 | (334) | 42,960 | (39,835) | 0 | 344 |
| 50 | 瑞穂町 | 94 | (71) | 7,165 | (5,412) | 0 | 94 |
| 51 | 日の出町 | 20 | (15) | 1,646 | (0) | 12 | 32 |
| 52 | 檜原村 | 4 | (4) | 468 | (468) | 0 | 4 |
| 53 | 奥多摩町 | 13 | (10) | 0 | (0) | 0 | 13 |
| 多摩地域　計 | | 7,260 | (5,830) | 598,581 | (469,870) | 1,312 | 8,572 |
| 54 | 大島町 | 19 | (19) | 1,050 | (1,050) | 0 | 19 |
| 55 | 利島村 | 0 | (0) | 0 | (0) | 0 | 0 |
| 56 | 新島村 | 17 | (17) | 488 | (0) | 0 | 17 |
| 57 | 神津島村 | 0 | (0) | 0 | (0) | 0 | 0 |
| 58 | 三宅村 | 73 | (0) | 0 | (0) | 0 | 73 |
| 59 | 御蔵島村 | 2 | (2) | 30 | (30) | 0 | 2 |
| 60 | 八丈町 | 30 | (30) | 0 | (0) | 0 | 30 |
| 61 | 青ヶ島村 | 2 | (2) | 0 | (0) | 0 | 2 |
| 62 | 小笠原村 | 18 | (18) | 1,858 | (1,858) | 0 | 18 |
| 島嶼地域　計 | | 161 | (88) | 3,426 | (2,938) | 0 | 161 |
| 都　合計 | | 8,606 | (5,918) | 1,449,829 | (1,299,478) | 4,817 | 13,423 |

## 7(7) ガラス類

（売却料金：千円 ）
（単位：t ）

| No. | 区市町村名 | 資源ごみ収集・持込＋処理過程資源化 | | | | 集団回収量 | 資源化量合計 |
|---|---|---|---|---|---|---|---|
| | | 資源化量 | (うち資源ごみ収集・持込量) | 売却料金 | (うち資源ごみ収集・持込量分) | | |
| 1 | 千代田区 | 881 | (881) | 0 | (0) | 0 | 881 |
| 2 | 中央区 | 2,933 | (2,933) | 246 | (246) | 14 | 2,948 |
| 3 | 港区 | 3,663 | (3,663) | 1,557 | (1,557) | 76 | 3,739 |
| 4 | 新宿区 | 3,320 | (3,320) | 1,222 | (1,222) | 0 | 3,320 |
| 5 | 文京区 | 2,464 | (2,464) | 114 | (114) | 1 | 2,465 |
| 6 | 台東区 | 2,304 | (2,304) | 260 | (260) | 1 | 2,305 |
| 7 | 墨田区 | 2,313 | (2,313) | 289 | (289) | 2 | 2,315 |
| 8 | 江東区 | 4,468 | (4,468) | 1,356 | (1,356) | 17 | 4,485 |
| 9 | 品川区 | 3,804 | (3,804) | 1,190 | (1,190) | 0 | 3,804 |
| 10 | 目黒区 | 2,887 | (2,887) | 1,087 | (1,087) | 0 | 2,887 |
| 11 | 大田区 | 5,484 | (5,484) | 1,354 | (1,354) | 1 | 5,485 |
| 12 | 世田谷区 | 8,192 | (8,192) | 2,249 | (2,249) | 228 | 8,420 |
| 13 | 渋谷区 | 3,476 | (3,476) | 240 | (0) | 0 | 3,476 |
| 14 | 中野区 | 2,905 | (2,905) | 755 | (755) | 27 | 2,932 |
| 15 | 杉並区 | 5,009 | (5,009) | 880 | (880) | 28 | 5,037 |
| 16 | 豊島区 | 2,540 | (2,540) | 352 | (352) | 1 | 2,540 |
| 17 | 北区 | 2,567 | (2,567) | 0 | (0) | 0 | 2,567 |
| 18 | 荒川区 | 50 | (50) | 0 | (0) | 1,432 | 1,483 |
| 19 | 板橋区 | 4,193 | (4,193) | 2,907 | (2,907) | 0 | 4,193 |
| 20 | 練馬区 | 4,965 | (4,965) | 439 | (439) | 1 | 4,966 |
| 21 | 足立区 | 4,589 | (4,589) | 0 | (0) | 7 | 4,596 |
| 22 | 葛飾区 | 2,882 | (2,882) | 301 | (301) | 10 | 2,892 |
| 23 | 江戸川区 | 5,040 | (5,040) | 214 | (214) | 0 | 5,040 |
| 区部地域　計 | | 80,929 | (80,929) | 17,012 | (16,772) | 1,848 | 82,776 |
| 24 | 八王子市 | 3,830 | (3,701) | 469 | 469 | 60 | 3,890 |
| 25 | 立川市 | 1,191 | (1,191) | 133 | (133) | 2 | 1,193 |
| 26 | 武蔵野市 | 1,264 | (1,264) | 0 | (0) | 0 | 1,264 |
| 27 | 三鷹市 | 1,684 | (1,684) | 0 | (0) | 168 | 1,852 |
| 28 | 青梅市 | 668 | (668) | 79 | (0) | 289 | 957 |
| 29 | 府中市 | 1,774 | (1,774) | 1,328 | (1,328) | 8 | 1,782 |
| 30 | 昭島市 | 654 | (654) | 0 | (0) | 8 | 662 |
| 31 | 調布市 | 1,776 | (1,776) | 0 | (0) | 106 | 1,882 |
| 32 | 町田市 | 2,721 | (2,721) | 384 | (384) | 208 | 2,929 |
| 33 | 小金井市 | 961 | (961) | 264 | (264) | 0 | 961 |
| 34 | 小平市 | 1,169 | (1,169) | 155 | (155) | 0 | 1,169 |
| 35 | 日野市 | 1,219 | (1,219) | 0 | (0) | 0 | 1,219 |
| 36 | 東村山市 | 879 | (879) | 0 | (0) | 0 | 879 |
| 37 | 国分寺市 | 1,038 | (1,038) | 76 | (76) | 0 | 1,038 |
| 38 | 国立市 | 664 | (567) | 30 | (30) | 1 | 665 |
| 39 | 福生市 | 400 | (400) | 265 | (265) | 2 | 402 |
| 40 | 狛江市 | 627 | (627) | 365 | (365) | 71 | 698 |
| 41 | 東大和市 | 486 | (486) | 35 | (0) | 88 | 574 |
| 42 | 清瀬市 | 461 | (461) | 63 | (63) | 0 | 461 |
| 43 | 東久留米市 | 731 | (731) | 100 | (100) | 0 | 731 |
| 44 | 武蔵村山市 | 400 | (400) | 212 | (212) | 1 | 401 |
| 45 | 多摩市 | 1,015 | (1,015) | 209 | (209) | 0 | 1,015 |
| 46 | 稲城市 | 597 | (597) | 56 | (56) | 1 | 598 |
| 47 | 羽村市 | 354 | (354) | 60 | (0) | 4 | 358 |
| 48 | あきる野市 | 507 | (507) | 32 | (0) | 29 | 536 |
| 49 | 西東京市 | 1,428 | (1,428) | 193 | (193) | 0 | 1,428 |
| 50 | 瑞穂町 | 230 | (217) | 43 | (41) | 0 | 230 |
| 51 | 日の出町 | 76 | (76) | 5 | (0) | 8 | 84 |
| 52 | 檜原村 | 20 | (20) | 11 | (11) | 0 | 20 |
| 53 | 奥多摩町 | 53 | (53) | 0 | (0) | 0 | 53 |
| 多摩地域　計 | | 28,877 | (28,638) | 4,567 | (4,354) | 1,054 | 29,931 |
| 54 | 大島町 | 0 | (0) | 0 | (0) | 0 | 0 |
| 55 | 利島村 | 5 | (5) | 0 | (0) | 0 | 5 |
| 56 | 新島村 | 0 | (0) | 0 | (0) | 0 | 0 |
| 57 | 神津島村 | 12 | (12) | 0 | (0) | 0 | 12 |
| 58 | 三宅村 | 27 | (0) | 0 | (0) | 0 | 27 |
| 59 | 御蔵島村 | 5 | (5) | 0 | (0) | 0 | 5 |
| 60 | 八丈町 | 0 | (0) | 0 | (0) | 0 | 0 |
| 61 | 青ヶ島村 | 0 | (0) | 0 | (0) | 0 | 0 |
| 62 | 小笠原村 | 49 | (49) | 0 | (0) | 0 | 49 |
| 島嶼地域　計 | | 98 | (71) | 0 | (0) | 0 | 98 |
| 都　合計 | | 109,904 | (109,638) | 21,579 | (21,126) | 2,902 | 112,805 |

□端数処理の関係上、各区の資源化量、資源ごみ収集・持込量、集団回収量を23区分合計した数値は、区部地域計の各々の数値と合致しない。

## 7(8)　プラスチック類（PETボトル）

（売却料金：千円 ）
（単位：t ）

| No. | 区市町村名 | 資源ごみ収集・持込＋処理過程資源化 | | | | 集団回収量 | 資源化量合計 |
|---|---|---|---|---|---|---|---|
| | | 資源化量 | (うち資源ごみ収集・持込量) | 売却料金 | (うち資源ごみ収集・持込量分) | | |
| 1 | 千代田区 | 461 | (461) | 0 | (0) | 0 | 461 |
| 2 | 中央区 | 784 | (784) | 0 | (0) | 115 | 899 |
| 3 | 港区 | 1,256 | (1,256) | 0 | (0) | 207 | 1,463 |
| 4 | 新宿区 | 1,662 | (1,662) | 8,112 | (8,112) | 0 | 1,662 |
| 5 | 文京区 | 865 | (865) | 3,945 | (3,945) | 40 | 905 |
| 6 | 台東区 | 994 | (994) | 11,945 | (11,945) | 0 | 994 |
| 7 | 墨田区 | 1,174 | (1,174) | 0 | (0) | 0 | 1,174 |
| 8 | 江東区 | 2,269 | (2,269) | 125,988 | (125,988) | 0 | 2,269 |
| 9 | 品川区 | 1,667 | (1,667) | 86,563 | (86,563) | 11 | 1,678 |
| 10 | 目黒区 | 1,089 | (1,089) | 62,035 | (62,035) | 0 | 1,089 |
| 11 | 大田区 | 3,063 | (3,063) | 54,088 | (54,088) | 0 | 3,063 |
| 12 | 世田谷区 | 2,884 | (2,884) | 153,782 | (153,782) | 253 | 3,138 |
| 13 | 渋谷区 | 1,139 | (1,139) | 51,526 | (0) | 53 | 1,192 |
| 14 | 中野区 | 1,130 | (1,130) | 0 | (0) | 0 | 1,130 |
| 15 | 杉並区 | 2,184 | (2,184) | 91,257 | (91,257) | 0 | 2,184 |
| 16 | 豊島区 | 1,380 | (1,380) | 21,317 | (21,317) | 0 | 1,380 |
| 17 | 北区 | 1,388 | (1,388) | 36,103 | (36,103) | 0 | 1,388 |
| 18 | 荒川区 | 26 | (26) | 44,403 | (44,403) | 788 | 814 |
| 19 | 板橋区 | 2,310 | (2,310) | 123,266 | (123,266) | 0 | 2,310 |
| 20 | 練馬区 | 2,354 | (2,354) | 131,510 | (131,510) | 0 | 2,354 |
| 21 | 足立区 | 2,645 | (2,645) | 113,974 | (113,974) | 0 | 2,645 |
| 22 | 葛飾区 | 1,622 | (1,622) | 4,124 | (4,124) | 13 | 1,635 |
| 23 | 江戸川区 | 2,687 | (2,687) | 149,219 | (149,219) | 41 | 2,729 |
| 区部地域　計 | | 37,035 | (37,035) | 1,273,157 | (1,221,631) | 1,522 | 38,556 |
| 24 | 八王子市 | 1,661 | (1,661) | 93,225 | (93,225) | 0 | 1,661 |
| 25 | 立川市 | 561 | (561) | 0 | (0) | 0 | 561 |
| 26 | 武蔵野市 | 458 | (458) | 0 | (0) | 0 | 458 |
| 27 | 三鷹市 | 581 | (581) | 0 | (0) | 0 | 581 |
| 28 | 青梅市 | 373 | (373) | 20,351 | (0) | 0 | 373 |
| 29 | 府中市 | 752 | (752) | 0 | (0) | 0 | 752 |
| 30 | 昭島市 | 356 | (356) | 0 | (0) | 0 | 356 |
| 31 | 調布市 | 780 | (780) | 0 | (0) | 0 | 780 |
| 32 | 町田市 | 1,016 | (1,016) | 28,099 | (28,099) | 0 | 1,016 |
| 33 | 小金井市 | 350 | (350) | 0 | (0) | 0 | 350 |
| 34 | 小平市 | 453 | (453) | 0 | (0) | 0 | 453 |
| 35 | 日野市 | 374 | (374) | 0 | (0) | 0 | 374 |
| 36 | 東村山市 | 361 | (361) | 0 | (0) | 0 | 361 |
| 37 | 国分寺市 | 85 | (85) | 3,483 | (3,483) | 0 | 85 |
| 38 | 国立市 | 219 | (219) | 12,096 | (12,096) | 0 | 219 |
| 39 | 福生市 | 190 | (190) | 9,545 | (9,545) | 40 | 230 |
| 40 | 狛江市 | 244 | (244) | 3,590 | (3,590) | 32 | 276 |
| 41 | 東大和市 | 144 | (144) | 0 | (0) | 31 | 175 |
| 42 | 清瀬市 | 272 | (272) | 15,031 | (15,031) | 0 | 272 |
| 43 | 東久留米市 | 251 | (251) | 0 | (0) | 0 | 251 |
| 44 | 武蔵村山市 | 164 | (164) | 0 | (0) | 0 | 164 |
| 45 | 多摩市 | 537 | (537) | 27,094 | (27,094) | 8 | 545 |
| 46 | 稲城市 | 326 | (326) | 15,489 | (15,489) | 0 | 326 |
| 47 | 羽村市 | 179 | (179) | 5,538 | (0) | 0 | 179 |
| 48 | あきる野市 | 174 | (174) | 0 | (0) | 0 | 174 |
| 49 | 西東京市 | 707 | (707) | 38,954 | (38,954) | 0 | 707 |
| 50 | 瑞穂町 | 112 | (112) | 5,688 | (5,688) | 0 | 112 |
| 51 | 日の出町 | 26 | (26) | 1,404 | (0) | 0 | 26 |
| 52 | 檜原村 | 7 | (7) | 0 | (0) | 0 | 7 |
| 53 | 奥多摩町 | 18 | (18) | 0 | (0) | 0 | 18 |
| 多摩地域　計 | | 11,731 | (11,731) | 279,587 | (252,294) | 111 | 11,842 |
| 54 | 大島町 | 50 | (50) | 0 | (0) | 0 | 50 |
| 55 | 利島村 | 1 | (1) | 0 | (0) | 0 | 1 |
| 56 | 新島村 | 19 | (19) | 0 | (0) | 0 | 19 |
| 57 | 神津島村 | 14 | (14) | 0 | (0) | 0 | 14 |
| 58 | 三宅村 | 5 | (0) | 0 | (0) | 0 | 5 |
| 59 | 御蔵島村 | 1 | (1) | 0 | (0) | 0 | 1 |
| 60 | 八丈町 | 28 | (28) | 0 | (0) | 0 | 28 |
| 61 | 青ヶ島村 | 1 | (1) | 0 | (0) | 0 | 1 |
| 62 | 小笠原村 | 25 | (25) | 0 | (0) | 0 | 25 |
| 島嶼地域　計 | | 144 | (139) | 0 | (0) | 0 | 144 |
| 都　合計 | | 48,910 | (48,905) | 1,552,744 | (1,473,925) | 1,633 | 50,542 |

□端数処理の関係上、各区の資源化量、資源ごみ収集・持込量、集団回収量を23区分合計した数値は、区部地域計の各々の数値と合致しない。

## 7(9) プラスチック類（発泡スチロールトレイ）

（売却料金：千円 ）
（単位：t ）

| No. | 区市町村名 | 資源ごみ収集・持込＋処理過程資源化 | | | | 集団回収量 | 資源化量合計 |
|---|---|---|---|---|---|---|---|
| | | 資源化量 | (うち資源ごみ収集・持込量) | 売却料金 | (うち資源ごみ収集・持込量分) | | |
| 1 | 千代田区 | 0 | (0) | 0 | (0) | 0 | 0 |
| 2 | 中央区 | 0 | (0) | 0 | (0) | 0 | 0 |
| 3 | 港区 | 0 | (0) | 0 | (0) | 0 | 0 |
| 4 | 新宿区 | 0 | (0) | 0 | (0) | 0 | 0 |
| 5 | 文京区 | 0 | (0) | 0 | (0) | 0 | 0 |
| 6 | 台東区 | 0 | (0) | 0 | (0) | 0 | 0 |
| 7 | 墨田区 | 14 | (14) | 0 | (0) | 0 | 14 |
| 8 | 江東区 | 0 | (0) | 0 | (0) | 0 | 0 |
| 9 | 品川区 | 0 | (0) | 0 | (0) | 0 | 0 |
| 10 | 目黒区 | 0 | (0) | 0 | (0) | 0 | 0 |
| 11 | 大田区 | 0 | (0) | 85 | (85) | 0 | 0 |
| 12 | 世田谷区 | 1 | (1) | 0 | (0) | 0 | 1 |
| 13 | 渋谷区 | 1 | (1) | 0 | (0) | 0 | 1 |
| 14 | 中野区 | 0 | (0) | 0 | (0) | 0 | 0 |
| 15 | 杉並区 | 0 | (0) | 0 | (0) | 0 | 0 |
| 16 | 豊島区 | 30 | (30) | 105 | (105) | 0 | 30 |
| 17 | 北区 | 0 | (0) | 0 | (0) | 0 | 0 |
| 18 | 荒川区 | 0 | (0) | 0 | (0) | 0 | 0 |
| 19 | 板橋区 | 0 | (0) | 0 | (0) | 0 | 0 |
| 20 | 練馬区 | 0 | (0) | 0 | (0) | 0 | 0 |
| 21 | 足立区 | 0 | (0) | 0 | (0) | 0 | 0 |
| 22 | 葛飾区 | 0 | (0) | 0 | (0) | 0 | 0 |
| 23 | 江戸川区 | 0 | (0) | 0 | (0) | 0 | 0 |
| 区部地域　計 | | 46 | (46) | 190 | (190) | 0 | 46 |
| 24 | 八王子市 | 0 | (0) | 0 | (0) | 0 | 0 |
| 25 | 立川市 | 0 | (0) | 0 | (0) | 0 | 0 |
| 26 | 武蔵野市 | 0 | (0) | 0 | (0) | 0 | 0 |
| 27 | 三鷹市 | 0 | (0) | 0 | (0) | 0 | 0 |
| 28 | 青梅市 | 3 | (3) | 0 | (0) | 0 | 3 |
| 29 | 府中市 | 0 | (0) | 0 | (0) | 0 | 0 |
| 30 | 昭島市 | 0 | (0) | 0 | (0) | 0 | 0 |
| 31 | 調布市 | 0 | (0) | 0 | (0) | 0 | 0 |
| 32 | 町田市 | 8 | (8) | 155 | (155) | 0 | 8 |
| 33 | 小金井市 | 4 | (4) | 0 | (0) | 0 | 4 |
| 34 | 小平市 | 0 | (0) | 0 | (0) | 0 | 0 |
| 35 | 日野市 | 106 | (106) | 47 | (47) | 0 | 106 |
| 36 | 東村山市 | 0 | (0) | 0 | (0) | 0 | 0 |
| 37 | 国分寺市 | 0 | (0) | 0 | (0) | 0 | 0 |
| 38 | 国立市 | 3 | (3) | 14 | (14) | 0 | 3 |
| 39 | 福生市 | 0 | (0) | 0 | (0) | 0 | 0 |
| 40 | 狛江市 | 0 | (0) | 0 | (0) | 0 | 0 |
| 41 | 東大和市 | 0 | (0) | 0 | (0) | 0 | 0 |
| 42 | 清瀬市 | 0 | (0) | 0 | (0) | 0 | 0 |
| 43 | 東久留米市 | 0 | (0) | 0 | (0) | 0 | 0 |
| 44 | 武蔵村山市 | 0 | (0) | 0 | (0) | 0 | 0 |
| 45 | 多摩市 | 0 | (0) | 0 | (0) | 0 | 0 |
| 46 | 稲城市 | 6 | (6) | 0 | (0) | 0 | 6 |
| 47 | 羽村市 | 5 | (5) | 0 | (0) | 0 | 5 |
| 48 | あきる野市 | 2 | (2) | 0 | (0) | 0 | 2 |
| 49 | 西東京市 | 0 | (0) | 0 | (0) | 0 | 0 |
| 50 | 瑞穂町 | 0 | (0) | 0 | (0) | 0 | 0 |
| 51 | 日の出町 | 0 | (0) | 0 | (0) | 0 | 0 |
| 52 | 檜原村 | 0 | (0) | 0 | (0) | 0 | 0 |
| 53 | 奥多摩町 | 0 | (0) | 0 | (0) | 0 | 0 |
| 多摩地域　計 | | 137 | (137) | 216 | (216) | 0 | 137 |
| 54 | 大島町 | 9 | (9) | 46 | (46) | 0 | 9 |
| 55 | 利島村 | 0 | (0) | 0 | (0) | 0 | 0 |
| 56 | 新島村 | 0 | (0) | 0 | (0) | 0 | 0 |
| 57 | 神津島村 | 0 | (0) | 0 | (0) | 0 | 0 |
| 58 | 三宅村 | 0 | (0) | 0 | (0) | 0 | 0 |
| 59 | 御蔵島村 | 0 | (0) | 0 | (0) | 0 | 0 |
| 60 | 八丈町 | 0 | (0) | 0 | (0) | 0 | 0 |
| 61 | 青ヶ島村 | 0 | (0) | 0 | (0) | 0 | 0 |
| 62 | 小笠原村 | 0 | (0) | 0 | (0) | 0 | 0 |
| 島嶼地域　計 | | 9 | (9) | 46 | (46) | 0 | 9 |
| 都　合計 | | 192 | (192) | 452 | (452) | 0 | 192 |

□端数処理の関係上、各区の資源化量、資源ごみ収集・持込量、集団回収量を23区分合計した数値は、区部地域計の各々の数値と合致しない。

## 7(10) プラスチック類（その他）

（売却料金：千円 ）
（単位：t ）

| No. | 区市町村名 | 資源ごみ収集・持込＋処理過程資源化 | | | | 集団回収量 | 資源化量合計 |
|---|---|---|---|---|---|---|---|
| | | 資源化量 | (うち資源ごみ収集・持込量) | 売却料金 | (うち資源ごみ収集・持込量分) | | |
| 1 | 千代田区 | 481 | (481) | 0 | (0) | 0 | 481 |
| 2 | 中央区 | 529 | (529) | 0 | (0) | 0 | 529 |
| 3 | 港区 | 2,651 | (2,651) | 0 | (0) | 0 | 2,651 |
| 4 | 新宿区 | 1,640 | (1,640) | 0 | (0) | 0 | 1,640 |
| 5 | 文京区 | 6 | (6) | 1 | (1) | 0 | 6 |
| 6 | 台東区 | 39 | (39) | 6 | (6) | 0 | 39 |
| 7 | 墨田区 | 16 | (16) | 0 | (0) | 0 | 16 |
| 8 | 江東区 | 2,440 | (2,440) | 0 | (0) | 0 | 2,440 |
| 9 | 品川区 | 1,304 | (1,304) | 0 | (0) | 0 | 1,304 |
| 10 | 目黒区 | 1,571 | (1,571) | 0 | (0) | 0 | 1,571 |
| 11 | 大田区 | 134 | (134) | 53 | (53) | 0 | 134 |
| 12 | 世田谷区 | 7 | (7) | 29 | (29) | 0 | 7 |
| 13 | 渋谷区 | 0 | (0) | 0 | (0) | 0 | 0 |
| 14 | 中野区 | 2,094 | (2,094) | 0 | (0) | 0 | 2,094 |
| 15 | 杉並区 | 4,397 | (4,397) | 33 | (33) | 0 | 4,397 |
| 16 | 豊島区 | 58 | (58) | 0 | (0) | 0 | 58 |
| 17 | 北区 | 2 | (2) | 0 | (0) | 0 | 2 |
| 18 | 荒川区 | 0 | (0) | 0 | (0) | 0 | 0 |
| 19 | 板橋区 | 19 | (19) | 0 | (0) | 0 | 19 |
| 20 | 練馬区 | 5,192 | (5,192) | 0 | (0) | 0 | 5,192 |
| 21 | 足立区 | 3 | (3) | 0 | (0) | 0 | 3 |
| 22 | 葛飾区 | 3,187 | (3,187) | 0 | (0) | 0 | 3,187 |
| 23 | 江戸川区 | 2,641 | (2,641) | 0 | (0) | 0 | 2,641 |
| 区部地域　計 | | 28,415 | (28,415) | 122 | (122) | 0 | 28,415 |
| 24 | 八王子市 | 5,228 | (5,228) | 0 | (0) | 0 | 5,228 |
| 25 | 立川市 | 2,115 | (2,115) | 98 | (98) | 0 | 2,115 |
| 26 | 武蔵野市 | 1,796 | (1,796) | 0 | (0) | 0 | 1,796 |
| 27 | 三鷹市 | 1,925 | (1,925) | 0 | (0) | 0 | 1,925 |
| 28 | 青梅市 | 1,363 | (0) | 38 | (0) | 0 | 1,363 |
| 29 | 府中市 | 2,735 | (2,735) | 0 | (0) | 0 | 2,735 |
| 30 | 昭島市 | 1,543 | (736) | 0 | (0) | 0 | 1,543 |
| 31 | 調布市 | 2,805 | (2,805) | 0 | (0) | 0 | 2,805 |
| 32 | 町田市 | 536 | (424) | 0 | (0) | 0 | 536 |
| 33 | 小金井市 | 2,195 | (0) | 0 | (0) | 0 | 2,195 |
| 34 | 小平市 | 1,754 | (1,754) | 4 | (4) | 0 | 1,754 |
| 35 | 日野市 | 398 | (398) | 0 | (0) | 0 | 398 |
| 36 | 東村山市 | 2,291 | (2,291) | 0 | (0) | 0 | 2,291 |
| 37 | 国分寺市 | 1,829 | (1,829) | 0 | (0) | 0 | 1,829 |
| 38 | 国立市 | 597 | (559) | 71 | (0) | 0 | 597 |
| 39 | 福生市 | 682 | (682) | 0 | (0) | 0 | 682 |
| 40 | 狛江市 | 0 | (0) | 0 | (0) | 0 | 0 |
| 41 | 東大和市 | 732 | (732) | 0 | (0) | 0 | 732 |
| 42 | 清瀬市 | 999 | (999) | 0 | (0) | 0 | 999 |
| 43 | 東久留米市 | 1,726 | (1,726) | 0 | (0) | 0 | 1,726 |
| 44 | 武蔵村山市 | 670 | (670) | 0 | (0) | 0 | 670 |
| 45 | 多摩市 | 1,022 | (1,022) | 51 | (51) | 0 | 1,022 |
| 46 | 稲城市 | 0 | (0) | 0 | (0) | 0 | 0 |
| 47 | 羽村市 | 507 | (500) | 156 | (0) | 0 | 507 |
| 48 | あきる野市 | 0 | (0) | 0 | (0) | 0 | 0 |
| 49 | 西東京市 | 2,602 | (2,602) | 0 | (0) | 0 | 2,602 |
| 50 | 瑞穂町 | 389 | (382) | 0 | (0) | 0 | 389 |
| 51 | 日の出町 | 0 | (0) | 0 | (0) | 0 | 0 |
| 52 | 檜原村 | 0 | (0) | 0 | (0) | 0 | 0 |
| 53 | 奥多摩町 | 0 | (0) | 0 | (0) | 0 | 0 |
| 多摩地域　計 | | 38,439 | (33,910) | 418 | (153) | 0 | 38,439 |
| 54 | 大島町 | 0 | (0) | 0 | (0) | 0 | 0 |
| 55 | 利島村 | 0 | (0) | 0 | (0) | 0 | 0 |
| 56 | 新島村 | 0 | (0) | 0 | (0) | 0 | 0 |
| 57 | 神津島村 | 0 | (0) | 0 | (0) | 0 | 0 |
| 58 | 三宅村 | 0 | (0) | 0 | (0) | 0 | 0 |
| 59 | 御蔵島村 | 0 | (0) | 0 | (0) | 0 | 0 |
| 60 | 八丈町 | 0 | (0) | 0 | (0) | 0 | 0 |
| 61 | 青ヶ島村 | 0 | (0) | 0 | (0) | 0 | 0 |
| 62 | 小笠原村 | 2 | (2) | 14 | (0) | 0 | 2 |
| 島嶼地域　計 | | 2 | (2) | 14 | (0) | 0 | 2 |
| 都　合計 | | 66,856 | (62,327) | 554 | (275) | 0 | 66,856 |

□端数処理の関係上、各区の資源化量、資源ごみ収集・持込量、集団回収量を23区分合計した数値は、区部地域計の各々の数値と合致しない。

## 7(11)　エコセメント

（売却料金：千円 ）
（単位：t ）

| No. | 区市町村名 | 資源ごみ収集・持込＋処理過程資源化 | | | | 集団回収量 | 資源化量合計 |
|---|---|---|---|---|---|---|---|
| | | 資源化量 | (うち資源ごみ収集・持込量) | 売却料金 | (うち資源ごみ収集・持込量分) | | |
| 1 | 千代田区 | | | | | | |
| 2 | 中央区 | | | | | | |
| 3 | 港区 | | | | | | |
| 4 | 新宿区 | | | | | | |
| 5 | 文京区 | | | | | | |
| 6 | 台東区 | | | | | | |
| 7 | 墨田区 | | | | | | |
| 8 | 江東区 | | | | | | |
| 9 | 品川区 | | | | | | |
| 10 | 目黒区 | | | | | | |
| 11 | 大田区 | | | | | | |
| 12 | 世田谷区 | | | | | | |
| 13 | 渋谷区 | | | | | | |
| 14 | 中野区 | | | | | | |
| 15 | 杉並区 | | | | | | |
| 16 | 豊島区 | | | | | | |
| 17 | 北区 | | | | | | |
| 18 | 荒川区 | | | | | | |
| 19 | 板橋区 | | | | | | |
| 20 | 練馬区 | | | | | | |
| 21 | 足立区 | | | | | | |
| 22 | 葛飾区 | | | | | | |
| 23 | 江戸川区 | | | | | | |
| 区部地域　計 | | | | | | | |
| 24 | 八王子市 | 12,841 | (0) | 0 | (0) | 0 | 12,841 |
| 25 | 立川市 | 3,452 | (0) | 0 | (0) | 0 | 3,452 |
| 26 | 武蔵野市 | 2,779 | (0) | 0 | (0) | 0 | 2,779 |
| 27 | 三鷹市 | 3,455 | (0) | 0 | (0) | 0 | 3,455 |
| 28 | 青梅市 | 2,288 | (0) | 0 | (0) | 0 | 2,288 |
| 29 | 府中市 | 4,693 | (0) | 0 | (0) | 0 | 4,693 |
| 30 | 昭島市 | 1,670 | (0) | 0 | (0) | 0 | 1,670 |
| 31 | 調布市 | 4,260 | (0) | 0 | (0) | 0 | 4,260 |
| 32 | 町田市 | 7,744 | (0) | 0 | (0) | 0 | 7,744 |
| 33 | 小金井市 | 1,160 | (0) | 0 | (0) | 0 | 1,160 |
| 34 | 小平市 | 3,927 | (0) | 0 | (0) | 0 | 3,927 |
| 35 | 日野市 | 3,468 | (0) | 0 | (0) | 0 | 3,468 |
| 36 | 東村山市 | 2,472 | (0) | 0 | (0) | 0 | 2,472 |
| 37 | 国分寺市 | 1,865 | (0) | 0 | (0) | 0 | 1,865 |
| 38 | 国立市 | 1,629 | (0) | 0 | (0) | 0 | 1,629 |
| 39 | 福生市 | 925 | (0) | 0 | (0) | 0 | 925 |
| 40 | 狛江市 | 1,612 | (0) | 0 | (0) | 0 | 1,612 |
| 41 | 東大和市 | 1,847 | (0) | 0 | (0) | 0 | 1,847 |
| 42 | 清瀬市 | 1,647 | (0) | 0 | (0) | 0 | 1,647 |
| 43 | 東久留米市 | 2,692 | (0) | 0 | (0) | 0 | 2,692 |
| 44 | 武蔵村山市 | 1,910 | (0) | 0 | (0) | 0 | 1,910 |
| 45 | 多摩市 | 3,296 | (0) | 0 | (0) | 0 | 3,296 |
| 46 | 稲城市 | 2,038 | (0) | 0 | (0) | 0 | 2,038 |
| 47 | 羽村市 | 944 | (0) | 0 | (0) | 0 | 944 |
| 48 | あきる野市 | 0 | (0) | 0 | (0) | 0 | 0 |
| 49 | 西東京市 | 3,978 | (0) | 0 | (0) | 0 | 3,978 |
| 50 | 瑞穂町 | 687 | (0) | 0 | (0) | 0 | 687 |
| 51 | 日の出町 | 0 | (0) | 0 | (0) | 0 | 0 |
| 52 | 檜原村 | 0 | (0) | 0 | (0) | 0 | 0 |
| 53 | 奥多摩町 | 0 | (0) | 0 | (0) | 0 | 0 |
| 多摩地域　計 | | 79,279 | (0) | 0 | (0) | 0 | 79,279 |
| 54 | 大島町 | 0 | (0) | 0 | (0) | 0 | 0 |
| 55 | 利島村 | 0 | (0) | 0 | (0) | 0 | 0 |
| 56 | 新島村 | 0 | (0) | 0 | (0) | 0 | 0 |
| 57 | 神津島村 | 0 | (0) | 0 | (0) | 0 | 0 |
| 58 | 三宅村 | 0 | (0) | 0 | (0) | 0 | 0 |
| 59 | 御蔵島村 | 0 | (0) | 0 | (0) | 0 | 0 |
| 60 | 八丈町 | 0 | (0) | 0 | (0) | 0 | 0 |
| 61 | 青ヶ島村 | 0 | (0) | 0 | (0) | 0 | 0 |
| 62 | 小笠原村 | 0 | (0) | 0 | (0) | 0 | 0 |
| 島嶼地域　計 | | 0 | (0) | 0 | (0) | 0 | 0 |
| 都　合計 | | 79,279 | (0) | 0 | (0) | 0 | 79,279 |

□エコセメントは、東京たま広域資源循環組合構成市町村のみ実施。資源化量については、東京たま広域資源循環組合の報告に基づく。

□エコセメントとは、焼却灰等を主原料にしたセメント（エコロジーとセメントの合成語）

## 7(12) 溶融固化(溶融スラグ)

（売却料金：千円 ）
（単位：t ）

| No. | 区市町村名 | 資源ごみ収集・持込＋処理過程資源化 | | | | 集団回収量 | 資源化量合計 |
|---|---|---|---|---|---|---|---|
| | | 資源化量 | (うち資源ごみ収集・持込量) | 売却料金 | (うち資源ごみ収集・持込量分) | | |
| 1 | 千代田区 | | | | | | |
| 2 | 中央区 | | | | | | |
| 3 | 港区 | | | | | | |
| 4 | 新宿区 | | | | | | |
| 5 | 文京区 | | | | | | |
| 6 | 台東区 | | | | | | |
| 7 | 墨田区 | | | | | | |
| 8 | 江東区 | | | | | | |
| 9 | 品川区 | | | | | | |
| 10 | 目黒区 | | | | | | |
| 11 | 大田区 | | | | | | |
| 12 | 世田谷区 | | | | | | |
| 13 | 渋谷区 | | | | | | |
| 14 | 中野区 | | | | | | |
| 15 | 杉並区 | | | | | | |
| 16 | 豊島区 | | | | | | |
| 17 | 北区 | | | | | | |
| 18 | 荒川区 | | | | | | |
| 19 | 板橋区 | | | | | | |
| 20 | 練馬区 | | | | | | |
| 21 | 足立区 | | | | | | |
| 22 | 葛飾区 | | | | | | |
| 23 | 江戸川区 | | | | | | |
| 区部地域　計 | | 18,378 | 0 | 0 | (0) | 0 | 18,378 |
| 24 | 八王子市 | 164 | (0) | 0 | (0) | 0 | 164 |
| 25 | 立川市 | 0 | (0) | 0 | (0) | 0 | 0 |
| 26 | 武蔵野市 | 100 | (0) | 0 | (0) | 0 | 100 |
| 27 | 三鷹市 | 47 | (0) | 0 | (0) | 0 | 47 |
| 28 | 青梅市 | 0 | (0) | 0 | (0) | 0 | 0 |
| 29 | 府中市 | 0 | (0) | 0 | (0) | 0 | 0 |
| 30 | 昭島市 | 0 | (0) | 0 | (0) | 0 | 0 |
| 31 | 調布市 | 0 | (0) | 0 | (0) | 0 | 0 |
| 32 | 町田市 | 0 | (0) | 0 | (0) | 0 | 0 |
| 33 | 小金井市 | 0 | (0) | 0 | (0) | 0 | 0 |
| 34 | 小平市 | 0 | (0) | 0 | (0) | 0 | 0 |
| 35 | 日野市 | 0 | (0) | 0 | (0) | 0 | 0 |
| 36 | 東村山市 | 0 | (0) | 0 | (0) | 0 | 0 |
| 37 | 国分寺市 | 0 | (0) | 0 | (0) | 0 | 0 |
| 38 | 国立市 | 0 | (0) | 0 | (0) | 0 | 0 |
| 39 | 福生市 | 0 | (0) | 0 | (0) | 0 | 0 |
| 40 | 狛江市 | 0 | (0) | 0 | (0) | 0 | 0 |
| 41 | 東大和市 | 0 | (0) | 0 | (0) | 0 | 0 |
| 42 | 清瀬市 | 0 | (0) | 0 | (0) | 0 | 0 |
| 43 | 東久留米市 | 0 | (0) | 0 | (0) | 0 | 0 |
| 44 | 武蔵村山市 | 0 | (0) | 0 | (0) | 0 | 0 |
| 45 | 多摩市 | 119 | (0) | 0 | (0) | 0 | 119 |
| 46 | 稲城市 | 0 | (0) | 0 | (0) | 0 | 0 |
| 47 | 羽村市 | 0 | (0) | 0 | (0) | 0 | 0 |
| 48 | あきる野市 | 2,089 | (0) | 0 | (0) | 0 | 2,089 |
| 49 | 西東京市 | 0 | (0) | 0 | (0) | 0 | 0 |
| 50 | 瑞穂町 | 0 | (0) | 0 | (0) | 0 | 0 |
| 51 | 日の出町 | 468 | (0) | 0 | (0) | 0 | 468 |
| 52 | 檜原村 | 0 | (0) | 0 | (0) | 0 | 0 |
| 53 | 奥多摩町 | 164 | (8) | 0 | (0) | 0 | 164 |
| 多摩地域　計 | | 3,151 | (8) | 0 | (0) | 0 | 3,151 |
| 54 | 大島町 | 0 | (0) | 0 | (0) | 0 | 0 |
| 55 | 利島村 | 0 | (0) | 0 | (0) | 0 | 0 |
| 56 | 新島村 | 0 | (0) | 0 | (0) | 0 | 0 |
| 57 | 神津島村 | 0 | (0) | 0 | (0) | 0 | 0 |
| 58 | 三宅村 | 0 | (0) | 0 | (0) | 0 | 0 |
| 59 | 御蔵島村 | 0 | (0) | 0 | (0) | 0 | 0 |
| 60 | 八丈町 | 0 | (0) | 0 | (0) | 0 | 0 |
| 61 | 青ヶ島村 | 0 | (0) | 0 | (0) | 0 | 0 |
| 62 | 小笠原村 | 0 | (0) | 0 | (0) | 0 | 0 |
| 島嶼地域　計 | | 0 | (0) | 0 | (0) | 0 | 0 |
| 都　合計 | | 21,529 | (8) | 0 | (0) | 0 | 21,529 |

## 7(13)　主灰のセメント原料化

（売却料金：千円 ）
（単位：t ）

| No. | 区市町村名 | 資源ごみ収集・持込＋処理過程資源化 | | | | 集団回収量 | 資源化量合計 |
|---|---|---|---|---|---|---|---|
| | | 資源化量 | (うち資源ごみ収集・持込量) | 売却料金 | (うち資源ごみ収集・持込量分) | | |
| 1 | 千代田区 | | | | | | |
| 2 | 中央区 | | | | | | |
| 3 | 港区 | | | | | | |
| 4 | 新宿区 | | | | | | |
| 5 | 文京区 | | | | | | |
| 6 | 台東区 | | | | | | |
| 7 | 墨田区 | | | | | | |
| 8 | 江東区 | | | | | | |
| 9 | 品川区 | | | | | | |
| 10 | 目黒区 | | | | | | |
| 11 | 大田区 | | | | | | |
| 12 | 世田谷区 | | | | | | |
| 13 | 渋谷区 | | | | | | |
| 14 | 中野区 | | | | | | |
| 15 | 杉並区 | | | | | | |
| 16 | 豊島区 | | | | | | |
| 17 | 北区 | | | | | | |
| 18 | 荒川区 | | | | | | |
| 19 | 板橋区 | | | | | | |
| 20 | 練馬区 | | | | | | |
| 21 | 足立区 | | | | | | |
| 22 | 葛飾区 | | | | | | |
| 23 | 江戸川区 | | | | | | |
| 区部地域　計 | | 39,820 | 0 | 0 | (0) | 0 | 39,820 |
| 24 | 八王子市 | | | | | | |
| 25 | 立川市 | | | | | | |
| 26 | 武蔵野市 | | | | | | |
| 27 | 三鷹市 | | | | | | |
| 28 | 青梅市 | | | | | | |
| 29 | 府中市 | | | | | | |
| 30 | 昭島市 | | | | | | |
| 31 | 調布市 | | | | | | |
| 32 | 町田市 | | | | | | |
| 33 | 小金井市 | | | | | | |
| 34 | 小平市 | | | | | | |
| 35 | 日野市 | | | | | | |
| 36 | 東村山市 | | | | | | |
| 37 | 国分寺市 | | | | | | |
| 38 | 国立市 | | | | | | |
| 39 | 福生市 | | | | | | |
| 40 | 狛江市 | | | | | | |
| 41 | 東大和市 | | | | | | |
| 42 | 清瀬市 | | | | | | |
| 43 | 東久留米市 | | | | | | |
| 44 | 武蔵村山市 | | | | | | |
| 45 | 多摩市 | | | | | | |
| 46 | 稲城市 | | | | | | |
| 47 | 羽村市 | | | | | | |
| 48 | あきる野市 | | | | | | |
| 49 | 西東京市 | | | | | | |
| 50 | 瑞穂町 | | | | | | |
| 51 | 日の出町 | | | | | | |
| 52 | 檜原村 | | | | | | |
| 53 | 奥多摩町 | | | | | | |
| 多摩地域　計 | | | | | | | |
| 54 | 大島町 | | | | | | |
| 55 | 利島村 | | | | | | |
| 56 | 新島村 | | | | | | |
| 57 | 神津島村 | | | | | | |
| 58 | 三宅村 | | | | | | |
| 59 | 御蔵島村 | | | | | | |
| 60 | 八丈町 | | | | | | |
| 61 | 青ヶ島村 | | | | | | |
| 62 | 小笠原村 | | | | | | |
| 島嶼地域　計 | | | | | | | |
| 都　合計 | | 39,820 | (0) | 0 | (0) | 0 | 39,820 |

□主灰のセメント原料化とは、清掃工場で発生した主灰をセメントの原料として有効利用しているもの（平成26年度より追加）

## 7(14) 廃食用油、電池、小型家電等

（売却料金：千円 ）
（単位：t ）

| No. | 区市町村名 | 資源ごみ収集・持込＋処理過程資源化 | | | | 集団回収量 | 資源化量合計 |
|---|---|---|---|---|---|---|---|
| | | 資源化量 | (うち資源ごみ収集・持込量) | 売却料金 | (うち資源ごみ収集・持込量分) | | |
| 1 | 千代田区 | 45 | (45) | 0 | (0) | 0 | 45 |
| 2 | 中央区 | 26 | (26) | 138 | (138) | 0 | 26 |
| 3 | 港区 | 11 | (11) | 33,400 | (0) | 0 | 11 |
| 4 | 新宿区 | 58 | (58) | 0 | (0) | 0 | 58 |
| 5 | 文京区 | 15 | (15) | 0 | (0) | 0 | 15 |
| 6 | 台東区 | 51 | (51) | 2,368 | (23) | 0 | 51 |
| 7 | 墨田区 | 43 | (43) | 475 | (475) | 0 | 43 |
| 8 | 江東区 | 115 | (115) | 37 | (37) | 0 | 115 |
| 9 | 品川区 | 99 | (99) | 186 | (186) | 0 | 99 |
| 10 | 目黒区 | 36 | (36) | 366 | (366) | 0 | 36 |
| 11 | 大田区 | 15 | (15) | 7,237 | (1,943) | 0 | 15 |
| 12 | 世田谷区 | 7 | (7) | 3,231 | (3,231) | 0 | 7 |
| 13 | 渋谷区 | 30 | (30) | 0 | (0) | 0 | 30 |
| 14 | 中野区 | 39 | (39) | 5,227 | (311) | 0 | 39 |
| 15 | 杉並区 | 40 | (40) | 466 | (466) | 0 | 40 |
| 16 | 豊島区 | 32 | (32) | 0 | (0) | 0 | 32 |
| 17 | 北区 | 3 | (3) | 0 | (0) | 0 | 3 |
| 18 | 荒川区 | 11 | (11) | 3,710 | (156) | 0 | 11 |
| 19 | 板橋区 | 65 | (65) | 0 | (0) | 0 | 65 |
| 20 | 練馬区 | 113 | (113) | 1,170 | (1,170) | 0 | 113 |
| 21 | 足立区 | 0 | (0) | 0 | (0) | 0 | 0 |
| 22 | 葛飾区 | 20 | (20) | 26 | (26) | 0 | 20 |
| 23 | 江戸川区 | 0 | (0) | 0 | (0) | 0 | 0 |
| 区部地域　計 | | 873 | 873 | 58,037 | (8,528) | 0 | 873 |
| 24 | 八王子市 | 764 | (25) | 6,912 | (0) | 0 | 764 |
| 25 | 立川市 | 1,044 | (577) | 1,274 | (277) | 0 | 1,044 |
| 26 | 武蔵野市 | 661 | (217) | 174 | (0) | 0 | 661 |
| 27 | 三鷹市 | 3 | (3) | 0 | (0) | 0 | 3 |
| 28 | 青梅市 | 1,206 | (455) | 4,809 | (0) | 0 | 1,206 |
| 29 | 府中市 | 471 | (55) | 0 | (0) | 0 | 471 |
| 30 | 昭島市 | 1,742 | (831) | 0 | (0) | 9 | 1,751 |
| 31 | 調布市 | 5 | (3) | 0 | (0) | 0 | 5 |
| 32 | 町田市 | 2,614 | (1,649) | 75 | (0) | 0 | 2,614 |
| 33 | 小金井市 | 2,612 | (1,653) | 511 | (509) | 0 | 2,612 |
| 34 | 小平市 | 328 | (205) | 0 | (0) | 0 | 328 |
| 35 | 日野市 | 469 | (469) | 1,476 | (0) | 0 | 469 |
| 36 | 東村山市 | 2,908 | (10) | 2,377 | (90) | 0 | 2,908 |
| 37 | 国分寺市 | 750 | (375) | 375 | (14) | 0 | 750 |
| 38 | 国立市 | 424 | (101) | 549 | (174) | 0 | 424 |
| 39 | 福生市 | 178 | (0) | 1,259 | (322) | 0 | 178 |
| 40 | 狛江市 | 350 | (226) | 564 | (20) | 0 | 350 |
| 41 | 東大和市 | 104 | (59) | 51 | (0) | 0 | 104 |
| 42 | 清瀬市 | 292 | (101) | 0 | (0) | 0 | 292 |
| 43 | 東久留米市 | 328 | (72) | 254 | (254) | 0 | 328 |
| 44 | 武蔵村山市 | 189 | (113) | 81 | (79) | 0 | 189 |
| 45 | 多摩市 | 396 | (329) | 359 | (5) | 0 | 396 |
| 46 | 稲城市 | 15 | (14) | 23 | (23) | 1 | 16 |
| 47 | 羽村市 | 339 | (43) | 1,182 | (0) | 0 | 339 |
| 48 | あきる野市 | 88 | (70) | 0 | (0) | 0 | 88 |
| 49 | 西東京市 | 1,410 | (947) | 2,763 | (2,763) | 0 | 1,410 |
| 50 | 瑞穂町 | 77 | (0) | 30 | (0) | 0 | 77 |
| 51 | 日の出町 | 10 | (10) | 0 | (0) | 0 | 10 |
| 52 | 檜原村 | 2 | (2) | 65 | (65) | 0 | 2 |
| 53 | 奥多摩町 | 0 | (0) | 0 | (0) | 0 | 0 |
| 多摩地域　計 | | 19,779 | (8,614) | 25,163 | (4,595) | 10 | 19,789 |
| 54 | 大島町 | 7 | (7) | 0 | (0) | 0 | 7 |
| 55 | 利島村 | 0 | (0) | 0 | (0) | 0 | 0 |
| 56 | 新島村 | 0 | (0) | 0 | (0) | 0 | 0 |
| 57 | 神津島村 | 30 | (0) | 0 | (0) | 0 | 30 |
| 58 | 三宅村 | 23 | (0) | 0 | (0) | 0 | 23 |
| 59 | 御蔵島村 | 0 | (0) | 0 | (0) | 0 | 0 |
| 60 | 八丈町 | 0 | (0) | 0 | (0) | 0 | 0 |
| 61 | 青ヶ島村 | 5 | (5) | 0 | (0) | 0 | 5 |
| 62 | 小笠原村 | 33 | (23) | 41 | (0) | 0 | 33 |
| 島嶼地域　計 | | 98 | (35) | 41 | (0) | 0 | 98 |
| 都　合計 | | 20,750 | (9,522) | 83,241 | (13,123) | 10 | 20,760 |

□端数処理の関係上、各区の資源化量、資源ごみ収集・持込量、集団回収量を23区分合計した数値は、区部地域計の各々の数値と合致しない。

□内訳は、廃食用油、電池、小型家電、蛍光管、その他

## 7(15) ピックアップ回収実績

| No. | 区市町村名 | 粗大ごみ | | | | 不燃ごみ | | | | 合計 |
|---|---|---|---|---|---|---|---|---|---|---|
| | | 家電製品 | 家電製品以外の金属 | その他 | 小計 | 家電製品 | 家電製品以外の金属 | その他 | 小計 | |
| 1 | 千代田区 | | | | 0 | | | | 0 | 0 |
| 2 | 中央区 | 10 | | | 10 | | | | 0 | 10 |
| 3 | 港区 | 325 | | 357 | 683 | 536 | | 57 | 593 | 1,276 |
| 4 | 新宿区 | 124 | | | 124 | 341 | | 190 | 531 | 655 |
| 5 | 文京区 | 377 | | | 377 | | | 41 | 41 | 418 |
| 6 | 台東区 | 1 | | | 1 | 85 | 228 | 607 | 920 | 921 |
| 7 | 墨田区 | | | | 0 | | 45 | 40 | 85 | 85 |
| 8 | 江東区 | 436 | | | 436 | | | 2,848 | 2,848 | 3,284 |
| 9 | 品川区 | | 549 | | 549 | | 28 | | 28 | 577 |
| 10 | 目黒区 | 86 | | | 86 | | | | 0 | 86 |
| 11 | 大田区 | 504 | 741 | | 1,245 | 428 | 528 | 177 | 1,133 | 2,378 |
| 12 | 世田谷区 | 1,206 | | 2 | 1,208 | 1,496 | | 150 | 1,646 | 2,854 |
| 13 | 渋谷区 | 0 | | | 0 | | | | 0 | 0 |
| 14 | 中野区 | 507 | | | 507 | 194 | 419 | 1,230 | 1,843 | 2,350 |
| 15 | 杉並区 | 860 | | | 860 | 667 | | | 667 | 1,527 |
| 16 | 豊島区 | 156 | | | 156 | | | 1,516 | 1,516 | 1,672 |
| 17 | 北区 | 468 | | | 468 | 336 | 607 | 976 | 1,919 | 2,387 |
| 18 | 荒川区 | 284 | | | 284 | 155 | 399 | 786 | 1,340 | 1,624 |
| 19 | 板橋区 | 536 | | | 536 | 364 | 678 | 2,094 | 3,135 | 3,671 |
| 20 | 練馬区 | 76 | 810 | 127 | 1,013 | | | | 0 | 1,013 |
| 21 | 足立区 | 1,394 | | 460 | 1,854 | 476 | 734 | 1,777 | 2,987 | 4,841 |
| 22 | 葛飾区 | 284 | | | 284 | | | | 0 | 284 |
| 23 | 江戸川区 | 499 | | | 499 | 1,101 | | | 1,101 | 1,600 |
| 区部地域　計 | | | | | 11,180 | | | | 22,333 | 33,513 |
| 24 | 八王子市 | 実施 | 実施 | (布団類、自転車等) | － | 実施 | 実施 | (ガラス陶磁器、雑線等) | － | － |
| 25 | 立川市 | 実施 | 実施 | (リユース品(再生可能品) | － | 実施 | 実施 | (硬質プラスチック) | － | － |
| 26 | 武蔵野市 | 実施 | 実施 | | － | 実施 | | | － | － |
| 27 | 三鷹市 | 実施 | 実施 | | － | 実施 | 実施 | | － | － |
| 28 | 青梅市 | 実施 | 実施 | | － | 実施 | 実施 | | － | － |
| 29 | 府中市 | | 実施 | | － | | 実施 | | － | － |
| 30 | 昭島市 | 実施 | 実施 | | － | 実施 | 実施 | | － | － |
| 31 | 調布市 | 実施 | 実施 | | － | 実施 | 実施 | | － | － |
| 32 | 町田市 | 実施 | 実施 | (木質家具類、プラスチック) | － | | | | － | － |
| 33 | 小金井市 | 実施 | 実施 | | － | 実施 | 実施 | | － | － |
| 34 | 小平市 | 実施 | 実施 | | － | 実施 | 実施 | | － | － |
| 35 | 日野市 | | | | － | | | | － | － |
| 36 | 東村山市 | 実施 | 実施 | | － | | | | － | － |
| 37 | 国分寺市 | 実施 | 実施 | | － | 実施 | 実施 | | － | － |
| 38 | 国立市 | 実施 | 実施 | (プラスチック、ガラス、陶磁器、畳、ふとん) | － | | 実施 | (プラスチック、ガラス、陶磁器) | － | － |
| 39 | 福生市 | 実施 | 実施 | | － | 実施 | 実施 | | － | － |
| 40 | 狛江市 | 実施 | | | － | | | | － | － |
| 41 | 東大和市 | 実施 | 実施 | | － | | | | － | － |
| 42 | 清瀬市 | 実施 | 実施 | | － | 実施 | 実施 | | － | － |
| 43 | 東久留米市 | 実施 | 実施 | | － | 実施 | 実施 | | － | － |
| 44 | 武蔵村山市 | 実施 | 実施 | | － | 実施 | 実施 | | － | － |
| 45 | 多摩市 | | | | － | | | | － | － |
| 46 | 稲城市 | | | | － | | | | － | － |
| 47 | 羽村市 | 実施 | 実施 | | － | 実施 | 実施 | | － | － |
| 48 | あきる野市 | | | | － | | | | － | － |
| 49 | 西東京市 | 実施 | 実施 | | － | 実施 | 実施 | | － | － |
| 50 | 瑞穂町 | 実施 | 実施 | | － | 実施 | 実施 | | － | － |
| 51 | 日の出町 | | | | － | | | | － | － |
| 52 | 檜原村 | | | | － | | | | － | － |
| 53 | 奥多摩町 | | | | － | | | | － | － |
| 54 | 大島町 | | | | － | | | | － | － |
| 55 | 利島村 | 実施 | 実施 | | － | 実施 | 実施 | | － | － |
| 56 | 新島村 | | | | － | | | | － | － |
| 57 | 神津島村 | | | | － | | | | － | － |
| 58 | 三宅村 | | | | － | | | | － | － |
| 59 | 御蔵島村 | | | | － | | | | － | － |
| 60 | 八丈町 | | | | － | | | | － | － |
| 61 | 青ヶ島村 | | | | － | | | | － | － |
| 62 | 小笠原村 | 実施 | 実施 | | － | | | | － | － |
| 都　合計 | | | | | 11,180 | | | | 22,333 | 33,513 |

□端数処理の関係上、各区の資源化量、資源ごみ収集・持込量、集団回収量を23区分合計した数値は、区部地域計の各々の数値と合致しない。
□ピックアップ回収では、集積所等に出された粗大ごみ、不燃ごみから資源物を選別し、資源化施設に持込みリサイクルしている(平成26年度実績より追加)
□市町村におけるピックアップ回収量については、施設内の資源化量に含まれているため、ここでは実施しているかどうかのみ掲載。

# 第3編　し　尿

# 第1章　制　度

■1　収集状況　……　158
■2　し尿処理手数料状況　……　159
■3　助成等状況　……　161

## ■1　収集状況

| No. | 区市町村名 | 汲み取りし尿 | | | | | | | | | 浄化槽汚泥 | | | | | | | | |
|---|---|---|---|---|---|---|---|---|---|---|---|---|---|---|---|---|---|---|---|
| | | 収集形態 | | | | | 平均収集回数 | 収集方式 | | | 収集形態 | | | | | 平均収集回数 | 収集方式 | | |
| | | 直営 | 組合 | 委託 | 許可 | その他 | | 行政に申込 | 業者に申込 | 申込不要 | 直営 | 組合 | 委託 | 許可 | その他 | | 行政に申込 | 業者に申込 | 申込不要 |
| 1 | 千代田区 | | | | | | なし | | | | | | | | | なし | | | |
| 2 | 中央区 | | | | | | なし | | | | | | | ○ | | 随時 | | ○ | |
| 3 | 港区 | | | | ○ | | 随時 | | ○ | | | | | ○ | | 随時 | | ○ | |
| 4 | 新宿区 | | | | | | なし | | | | | | | | | なし | | | |
| 5 | 文京区 | | | | | | なし | | | | | | | ○ | | 随時 | | ○ | |
| 6 | 台東区 | | | | ○ | | 随時 | | ○ | | | | | ○ | | 随時 | | ○ | |
| 7 | 墨田区 | | | ○ | | | 月1回 | ○ | | | | | | | | なし | | | |
| 8 | 江東区 | | | ○ | | | 月2回 | ○ | | | | | | ○ | | 随時 | | ○ | |
| 9 | 品川区 | | | ○ | | | 月2回 | | | ○ | | | | ○ | | なし | | ○ | |
| 10 | 目黒区 | | | ○ | | | 随時 | ○ | | | | | | ○ | | 随時 | | ○ | |
| 11 | 大田区 | | | ○ | | | 月1回 | ○ | | | | | | ○ | | 随時 | | ○ | |
| 12 | 世田谷区 | | | ○ | | | 月2回 | ○ | | | | | | ○ | | 随時 | | ○ | |
| 13 | 渋谷区 | | | | | | なし | | | | | | | ○ | | 随時 | | ○ | |
| 14 | 中野区 | | | ○ | | | 月2回 | | | ○ | | | | ○ | | 随時 | | ○ | |
| 15 | 杉並区 | | | ○ | | | 月2回 | ○ | | | | | | ○ | | 随時 | | ○ | |
| 16 | 豊島区 | | | ○ | | | 月1～2回 | | | ○ | | | | ○ | | 随時 | | ○ | |
| 17 | 北区 | | | ○ | | | 随時 | ○ | | | | | | ○ | | 随時 | | ○ | |
| 18 | 荒川区 | | | | | | なし | | | | | | | | | なし | | | |
| 19 | 板橋区 | | | ○ | | | 随時 | ○ | | | | | | ○ | | なし | | | |
| 20 | 練馬区 | | | ○ | | | 月1回 | | | ○ | | | | ○ | | 随時 | | ○ | |
| 21 | 足立区 | | | ○ | | | 月2回 | | | ○ | | | | ○ | | 随時 | | ○ | |
| 22 | 葛飾区 | | | ○ | | | 月2回　随時 | ○ | | ○ | | | | ○ | | 随時 | | ○ | |
| 23 | 江戸川区 | | | ○ | | | 月2回 | ○ | | | | | | ○ | | 随時 | | ○ | |
| 区部地域　計 | | 0 | 0 | 15 | 2 | 0 | － | 10 | 2 | 6 | － | － | － | 19 | 0 | － | 0 | 18 | 0 |
| 24 | 八王子市 | ○ | | | ○ | | 随時 | ○ | ○ | | | | | ○ | | 随時 | | ○ | |
| 25 | 立川市 | | | ○ | | | 随時 | | ○ | | | | | ○ | | 随時 | | ○ | |
| 26 | 武蔵野市 | | | ○ | | | 月2回 | ○ | | | | | ○ | | | 随時 | | ○ | |
| 27 | 三鷹市 | | | ○ | | | 週3回 | ○ | | | | | | ○ | | 随時 | | ○ | |
| 28 | 青梅市 | | | ○ | | | 随時 | ○ | | | | | | ○ | | 随時 | | ○ | |
| 29 | 府中市 | | | ○ | | | 月1回 | ○ | ○ | | | | ○ | | | 随時 | ○ | ○ | |
| 30 | 昭島市 | | | ○ | | | 随時 | | ○ | | | | ○ | | | 随時 | | ○ | |
| 31 | 調布市 | | | ○ | | | 随時 | ○ | | | | | ○ | | | 随時 | | ○ | |
| 32 | 町田市 | | | ○ | | | 月1回　随時 | ○ | ○ | | | | | ○ | | 随時 | | ○ | |
| 33 | 小金井市 | | | ○ | | | 月1回　随時 | ○ | | | | | ○ | ○ | | 随時 | ○ | ○ | |
| 34 | 小平市 | | | ○ | | | 月1回　随時 | ○ | | | | | | ○ | | 随時 | | ○ | |
| 35 | 日野市 | | | ○ | | | 月1回　随時 | | ○ | ○ | | | | ○ | | 随時 | | ○ | |
| 36 | 東村山市 | | | ○ | ○ | | 随時 | ○ | ○ | | | | | ○ | | 随時 | | ○ | |
| 37 | 国分寺市 | | | ○ | | | 随時 | ○ | | | | | | ○ | | 随時 | | ○ | |
| 38 | 国立市 | | | ○ | | | 月2回　随時 | ○ | | ○ | | | | ○ | | 随時 | | ○ | |
| 39 | 福生市 | | | ○ | | | 随時 | ○ | | | | | | ○ | | 随時 | | ○ | |
| 40 | 狛江市 | | | | ○ | | 随時 | | ○ | | | | | | | | | | |
| 41 | 東大和市 | | | ○ | | | 週3回 | ○ | | | | | ○ | | | 週3回 | ○ | | |
| 42 | 清瀬市 | | | ○ | | | 随時 | | ○ | | | | | ○ | | 随時 | | ○ | |
| 43 | 東久留米市 | | | ○ | | | 随時 | | ○ | | | | | ○ | | 随時 | | ○ | |
| 44 | 武蔵村山市 | | | ○ | | | 随時 | ○ | | | | | | ○ | | 随時 | | ○ | |
| 45 | 多摩市 | | | ○ | | | 月1回 | | ○ | | | | | ○ | | 随時 | | ○ | |
| 46 | 稲城市 | | | ○ | | | 月1回　随時 | ○ | | | | | | ○ | | 随時 | | ○ | |
| 47 | 羽村市 | | | ○ | | | 週2回 | | ○ | | | | | ○ | | 週2回 | | ○ | |
| 48 | あきる野市 | | | ○ | | | 随時 | | ○ | | | | ○ | | | 随時 | | ○ | |
| 49 | 西東京市 | | | ○ | | | 随時 | | ○ | | | | | ○ | | 随時 | | ○ | |
| 50 | 瑞穂町 | | | ○ | | | 月1回 | | ○ | | | | | ○ | | 随時 | | ○ | |
| 51 | 日の出町 | | | ○ | | | 月1回 | ○ | ○ | | | | | ○ | | 随時 | | ○ | |
| 52 | 檜原村 | | | ○ | | | 月1回 | | | ○ | | | ○ | | | 随時 | | ○ | |
| 53 | 奥多摩町 | | | ○ | | | 随時 | ○ | | | | | | ○ | | 随時 | ○ | ○ | |
| 多摩地域　計 | | 1 | 0 | 28 | 3 | 0 | － | 18 | 16 | 3 | 0 | － | 8 | 22 | 0 | － | 4 | 28 | 0 |
| 54 | 大島町 | | | ○ | | | 随時 | | ○ | | | | ○ | | | 随時 | | ○ | |
| 55 | 利島村 | | | ○ | | | 随時 | | | ○ | | | ○ | | | 随時 | | | ○ |
| 56 | 新島村 | | | ○ | | | 随時 | | ○ | | | | ○ | | | 随時 | | ○ | |
| 57 | 神津島村 | | | ○ | | | 随時 | ○ | ○ | | | | ○ | | | 随時 | ○ | ○ | |
| 58 | 三宅村 | | | ○ | | | 随時 | | ○ | | | | | ○ | | 随時 | | ○ | |
| 59 | 御蔵島村 | | | ○ | | | 随時 | | ○ | | | | ○ | | | 随時 | | ○ | |
| 60 | 八丈町 | | | ○ | | | 随時 | | ○ | | | | ○ | ○ | | 随時 | | ○ | |
| 61 | 青ヶ島村 | | | | | | なし | | | | ○ | | | | | 随時 | ○ | | |
| 62 | 小笠原村 | | | | | ○ | 随時 | | ○ | | | | ○ | ○ | | 随時 | | ○ | |
| 島嶼地域　計 | | 0 | 0 | 7 | 0 | 1 | － | 1 | 7 | 1 | － | － | 7 | 3 | 0 | － | 2 | 7 | 1 |
| 都　合計 | | 1 | 0 | 50 | 5 | 1 | － | 29 | 25 | 10 | － | － | 15 | 44 | 0 | － | 6 | 53 | 1 |

□令和元度末現在
□小笠原村はコミュニティプラントのため、し尿は管きょにより収集している。

## ■2 し尿処理手数料状況

### (1) 一般世帯

| No. | 区市町村名 | 区分 | | | | | 手数料内容 | 徴収方法 | | |
|---|---|---|---|---|---|---|---|---|---|---|
| | | 収集なし | 無料 | 有料 | 一部有料 | | | 納入通知書 | 現金 | その他 |
| 1 | 千代田区 | ○ | | | | | | | | |
| 2 | 中央区 | ○ | | | | | | | | |
| 3 | 港区 | ○ | | | | | | | | |
| 4 | 新宿区 | ○ | | | | | | | | |
| 5 | 文京区 | ○ | | | | | | | | |
| 6 | 台東区 | ○ | | | | | | | | |
| 7 | 墨田区 | ○ | | | | | | | | |
| 8 | 江東区 | | ○ | | | | | | | |
| 9 | 品川区 | | ○ | | | | | | | |
| 10 | 目黒区 | | ○ | | | | | | | |
| 11 | 大田区 | | ○ | | | | | | | |
| 12 | 世田谷区 | | ○ | | | | | | | |
| 13 | 渋谷区 | ○ | | | | | | | | |
| 14 | 中野区 | | ○ | | | | | | | |
| 15 | 杉並区 | | ○ | | | | | | | |
| 16 | 豊島区 | | ○ | | | | | | | |
| 17 | 北区 | | ○ | | | | | | | |
| 18 | 荒川区 | ○ | | | | | | | | |
| 19 | 板橋区 | | ○ | | | | | | | |
| 20 | 練馬区 | | ○ | | | | | | | |
| 21 | 足立区 | | ○ | | | | | | | |
| 22 | 葛飾区 | | ○ | | | | | | | |
| 23 | 江戸川区 | | ○ | | | | | | | |
| 区部地域 計 | | 9 | 14 | 0 | 0 | － | － | 0 | 0 | 0 |
| 24 | 八王子市 | | | ○ | | | 1回:4000円 控除あり(減免制度あり)、処理券を事前に購入してもらい収集時に徴収 | | | ○ |
| 25 | 立川市 | | | ○ | | | 500円/回 し尿処理券事前購入、控除あり、生活保護受給世帯等について処理手数料免除 | | | ○ |
| 26 | 武蔵野市 | | | ○ | | | 汲み取り便所について、1便槽2,000円/月、生活保護受給世帯について処理手数料免除 | ○ | | |
| 27 | 三鷹市 | | | ○ | | | 1,500円/1便槽 | ○ | | |
| 28 | 青梅市 | | | | ○ | | 普通くみ取り月額600円/1人、くみ取り水洗15円/1ℓ<br>控除:(普通汲取り)下水道供用開始後3年までは無料<br>(汲取り水洗)下水道供用開始後3年までは月180L控除。下水道供用開始 | ○ | | ○ |
| 29 | 府中市 | | | ○ | | | 世帯割:1世帯 1,000円／月、人員割:1人 300円／月<br>控除:生活保護、児童扶養手当、特別児童扶養手当の受給世帯および身体障害者手帳、精神障害者保健福祉手帳の1級もしくは2級、東京都愛の手帳の1度もしくは2度の交付を受けている非課税世帯は全額控除 | ○ | ○ | ○ |
| 30 | 昭島市 | | | ○ | | | 雑排水500円/便槽、し尿2,000円/便槽、浄化槽汚泥2,000円/便槽、生活保護世帯に免除あり | | | ○ |
| 31 | 調布市 | | | ○ | | | 1,575円/回・世帯、市長が必要と認めた場合控除あり。特定廃棄物処理券を購入 | | | ○ |
| 32 | 町田市 | | | ○ | | | 一般家庭 (公共下水道の未供用区域、又は供用開始後3年未満の区域)1便槽1回につき 2,030円<br>一般家庭 (公共下水道の供用開始後3年経過した区域)1便槽1回につき 4,070円 | ○ | | |
| 33 | 小金井市 | | | | | | | | | |
| 34 | 小平市 | | | ○ | | | 2,000円/月・世帯、生活保護等を受けている世帯等に控除あり | ○ | | |
| 35 | 日野市 | | | | ○ | | 1,600円/回・世帯 ※下水道未供用地域・共用開始1年未満無料。粗大ごみ等処理券を代用。 | | | ○ |
| 36 | 東村山市 | | | ○ | | | (一般家庭)2,700円/回・世帯 (共同住宅)550円/回・人 生活保護世帯 10割減免 自らの責任によらない理由により公共下水に接続できない者 5割減免 | ○ | | ○ |
| 37 | 国分寺市 | | | ○ | | | (下水道供用開始3年経過世帯)2,000円/回・便槽 生活保護世帯、天災を受けた者等に控除あり | ○ | | |
| 38 | 国立市 | | | ○ | | | 1世帯1回につき1,500円 | ○ | | |
| 39 | 福生市 | | | ○ | | | 収集回数1回につき3000円 | | | ○ |
| 40 | 狛江市 | ○ | | | | | | | | |
| 41 | 東大和市 | | | | ○ | | 2,000円/回(公共下水道未整備区域等は無料) | ○ | | |
| 42 | 清瀬市 | | | ○ | | | | | | ○ |
| 43 | 東久留米市 | | | ○ | | | 2,000円/回・便槽 | | | ○ |
| 44 | 武蔵村山市 | | | ○ | | | 2,000円/回・世帯 | ○ | | |
| 45 | 多摩市 | | | | ○ | | 1,500円/月・回 ただし月1回を超える場合は当該超える1回につき750円<br>生活保護受給世帯、天災・火災の被害を受けた者等に控除あり | | | ○ |
| 46 | 稲城市 | | | | | | | | | |
| 47 | 羽村市 | | | ○ | | | 下水道処理開始3年経過世帯2,000円/回・便槽 | | | ○ |
| 48 | あきる野市 | | | | ○ | | 控除:1. 月1回の収集は無料<br>※市内に住民票があり、下水道未供用地区及び下水道供用開始から3年経過していない地区であり、浄化槽の清掃補助を出していない世帯<br>2. 1樽=36ℓ/250円 ※上記以外の世帯<br>「1」に該当する世帯で、簡易水洗などで普通汲み取りより量が多い場合は、1月/4樽(1200円)の控除をしている。 | ○ | | ○ |
| 49 | 西東京市 | | | ○ | | | 1便槽1回当たり2,000円、生活保護世帯は免除 | | | ○ |
| 50 | 瑞穂町 | | | | ○ | | 下水道供用開始後3年経過の地域について世帯人数×500円/月 | ○ | | |
| 51 | 日の出町 | | | ○ | | | | ○ | | |
| 52 | 檜原村 | | | ○ | | | | ○ | | |
| 53 | 奥多摩町 | | | | | | | | | |
| 多摩地域 計 | | 1 | 0 | 20 | 6 | － | － | 15 | 1 | 15 |
| 54 | 大島町 | | | | ○ | | | ○ | | |
| 55 | 利島村 | | | ○ | | | し尿汲み取り 1,600[L]以下 1,500[円/回]、5～10人槽 1,500[円/回]、11～20人槽 2,000[円/回]、21人槽～ 2,500[円/回] | ○ | | |
| 56 | 新島村 | | | | ○ | | 4円/1㌔(450㌔/年・人を控除) | ○ | | |
| 57 | 神津島村 | | | ○ | | | | ○ | | |
| 58 | 三宅村 | | | ○ | | | 40円/10㌔ (常住世帯人数1人当たり42㌔/月・人 控除) | ○ | | |
| 59 | 御蔵島村 | | ○ | | | | | | | |
| 60 | 八丈町 | | | ○ | | | 10リットルにつき9.9円 | ○ | | |
| 61 | 青ヶ島村 | | | ○ | | | 水道使用量に応じ、基本料￥2,200-(10㎥まで)。10㎥を超過した場合1㎥につき￥216- | ○ | | |
| 62 | 小笠原村 | | | ○ | | | 村管理外の浄化槽からの汚泥受入。～1kリットルまで4,000円、超過100リットル毎に400円(税抜)。 | | | |
| 島嶼地域 計 | | 0 | 1 | 6 | 2 | － | － | 7 | 0 | 0 |
| 都 合計 | | 10 | 15 | 26 | 8 | － | － | 22 | 1 | 15 |

□ 処理区域:下水道法(昭和33年法律第79号)第2条第8号で規定する処理区域のことをいう。

## 2(2) その他

| No. | 区市町村名 | 区分 | | | | 手数料内容 | 徴収方法 | | |
|---|---|---|---|---|---|---|---|---|---|
| | | 収集なし | 無料 | 有料 | 一部有料 | | 納入通知書 | 現金 | その他 |
| 1 | 千代田区 | ○ | | | | | | | |
| 2 | 中央区 | ○ | | | | | | | |
| 3 | 港区 | ○ | | | | | | | |
| 4 | 新宿区 | ○ | | | | | | | |
| 5 | 文京区 | ○ | | | | | | | |
| 6 | 台東区 | ○ | | | | | | | |
| 7 | 墨田区 | ○ | | | | | | | |
| 8 | 江東区 | ○ | | | | | | | |
| 9 | 品川区 | ○ | | | | | | | |
| 10 | 目黒区 | ○ | | | | | | | |
| 11 | 大田区 | ○ | | | | | | | |
| 12 | 世田谷区 | ○ | | | | | | | |
| 13 | 渋谷区 | ○ | | | | | | | |
| 14 | 中野区 | ○ | | | | | | | |
| 15 | 杉並区 | ○ | | | | | | | |
| 16 | 豊島区 | ○ | | | | | | | |
| 17 | 北区 | ○ | | | | | | | |
| 18 | 荒川区 | ○ | | | | | | | |
| 19 | 板橋区 | ○ | | | | | | | |
| 20 | 練馬区 | ○ | | | | | | | |
| 21 | 足立区 | | | | | | | | |
| 22 | 葛飾区 | ○ | | | | | | | |
| 23 | 江戸川区 | ○ | | | | | | | |
| 区部地域　計 | | 22 | 0 | 0 | 0 | － | 0 | 0 | 0 |
| 24 | 八王子市 | | | ○ | | 許可業者による収集 | ○ | | |
| 25 | 立川市 | | | ○ | | (仮設便所)許可業者・5500円(税込)/1回 | | ○ | |
| 26 | 武蔵野市 | | | ○ | | (仮設便所)10,000円/回・便槽 | ○ | | |
| 27 | 三鷹市 | | | ○ | | 10,000円/1便槽 | ○ | | |
| 28 | 青梅市 | | | ○ | | 控除:定期的な汲取りを要する事業者で、下水道供用開始後3年までは月180L控除 | ○ | | ○ |
| 29 | 府中市 | | | ○ | | 1本(36㍑)1,800円、公共施設は全額控除 | ○ | | |
| 30 | 昭島市 | | | ○ | | (業務用)簡易トイレ5,000円/便槽 | | | ○ |
| 31 | 調布市 | | | ○ | | (仮設便所)1,575/回・便槽　控除あり | | | ○ |
| 32 | 町田市 | | | ○ | | 事業系　1,010円/36ℓ | ○ | ○ | |
| 33 | 小金井市 | | | | | | | | |
| 34 | 小平市 | | | ○ | | 45円/㍑ | ○ | | |
| 35 | 日野市 | | | ○ | | 14円/㍑ | ○ | | |
| 36 | 東村山市 | | | ○ | | (事業系)40円/㍑ | ○ | | ○ |
| 37 | 国分寺市 | | | ○ | | (仮設便所)10,000円/回・便槽　天災・災害を受けた者等に控除あり | ○ | ○ | |
| 38 | 国立市 | | | ○ | | 9円/㍑ | ○ | | |
| 39 | 福生市 | | | ○ | | 事業所及び仮設トイレ、収集回収1回につき8000円 | | | ○ |
| 40 | 狛江市 | ○ | | | | | | | |
| 41 | 東大和市 | | | ○ | | 20円/㍑ | ○ | | |
| 42 | 清瀬市 | | | ○ | | | | ○ | |
| 43 | 東久留米市 | | | ○ | | 700円/36㍑ | | ○ | |
| 44 | 武蔵村山市 | | | ○ | | 1便槽1回につき2000円。排出量が80リットルを超えるときは、超える量1リットルにつき25円加算。 | ○ | | |
| 45 | 多摩市 | | | ○ | | (事業者・不特定多数の者が使用する施設)32円/l<br>(公共下水道使用開始後3年を経過した区域内) | | ○ | |
| 46 | 稲城市 | | | | | | | | |
| 47 | 羽村市 | | | ○ | | (事業所)3,000円/回・便槽、(下水道供処理開始3年経過の事業所)6,000円/回・便槽、(仮設便所)6,000円/回・便槽 | | | ○ |
| 48 | あきる野市 | | | ○ | | 1. 1樽=36ℓ/250円<br>※下水道未供用地区及び下水道供用開始から3年経過していない地区の収集<br>2. 1樽=36ℓ/500円<br>※下水道供用開始から3年経過している地区の収集 | ○ | | ○ |
| 49 | 西東京市 | | | ○ | | 事業者から排出されるものは1リットルにつき43円 | | ○ | |
| 50 | 瑞穂町 | | | ○ | | (事業活動・不特定多数の者が使用する施設等・臨時)500円/36㍑ | ○ | | |
| 51 | 日の出町 | | | ○ | | | ○ | | |
| 52 | 檜原村 | | | ○ | | | ○ | | |
| 53 | 奥多摩町 | | | | | | | | |
| 多摩地域　計 | | 1 | 0 | 26 | 0 | － | 17 | 7 | 7 |
| 54 | 大島町 | | | ○ | | | ○ | | |
| 55 | 利島村 | | | ○ | | し尿汲み取り1,600㍑以下1,500円、5～10人槽1,500円/回、11～20人槽2,000円/回　21人槽～2,500円/回 | ○ | | |
| 56 | 新島村 | | | | ○ | 4円/1㍑　450㍑/年・人を控除 | ○ | | |
| 57 | 神津島村 | | | | | | | | |
| 58 | 三宅村 | | | ○ | | 40円/10㍑ | ○ | | |
| 59 | 御蔵島村 | | ○ | | | | | | |
| 60 | 八丈町 | | | ○ | | 10リットルにつき9.9円 | ○ | | |
| 61 | 青ヶ島村 | | | ○ | | 水道使用量に応じ、基本料¥2,160-(10㎥まで),10㎥を超過した場合1㎥につき￥216- | ○ | | |
| 62 | 小笠原村 | | | ○ | | 園地便所、仮設便所等(金額は一般世帯と同じ)。 | ○ | | |
| 島嶼地域　計 | | 0 | 1 | 6 | 1 | － | 7 | 0 | 0 |
| 都　合計 | | 23 | 1 | 32 | 1 | － | 24 | 7 | 7 |

## ■3 助成等状況

### (1) 浄化槽設置に関する助成等

（単位：円）

| No. | 区市町村名 | 根拠規定 | 形式 | 施行年月日 | 交付金額 | 交付件数 |
|---|---|---|---|---|---|---|
| 1 | 千代田区 | | | | 0 | 0 |
| 2 | 中央区 | | | | 0 | 0 |
| 3 | 港区 | | | | 0 | 0 |
| 4 | 新宿区 | | | | 0 | 0 |
| 5 | 文京区 | | | | 0 | 0 |
| 6 | 台東区 | | | | 0 | 0 |
| 7 | 墨田区 | | | | 0 | 0 |
| 8 | 江東区 | | | | 0 | 0 |
| 9 | 品川区 | | | | 0 | 0 |
| 10 | 目黒区 | | | | 0 | 0 |
| 11 | 大田区 | | | | 0 | 0 |
| 12 | 世田谷区 | | | | 0 | 0 |
| 13 | 渋谷区 | | | | 0 | 0 |
| 14 | 中野区 | | | | 0 | 0 |
| 15 | 杉並区 | | | | 0 | 0 |
| 16 | 豊島区 | | | | 0 | 0 |
| 17 | 北区 | | | | 0 | 0 |
| 18 | 荒川区 | | | | 0 | 0 |
| 19 | 板橋区 | | | | 0 | 0 |
| 20 | 練馬区 | | | | 0 | 0 |
| 21 | 足立区 | | | | 0 | 0 |
| 22 | 葛飾区 | | | | 0 | 0 |
| 23 | 江戸川区 | | | | 0 | 0 |
| 区部地域 計 | | － | － | － | 0 | 0 |
| 24 | 八王子市 | | | | 0 | 0 |
| 25 | 立川市 | | | | 0 | 0 |
| 26 | 武蔵野市 | | | | 0 | 0 |
| 27 | 三鷹市 | | | | 0 | 0 |
| 28 | 青梅市 | | | | 0 | 0 |
| 29 | 府中市 | | | | 0 | 0 |
| 30 | 昭島市 | | | | 0 | 0 |
| 31 | 調布市 | | | | 0 | 0 |
| 32 | 町田市 | 町田市合併処理浄化槽設置事業補助金交付要綱 | 要綱 | 昭和63年 4月 1日 | 10,850,000 | 9 |
| 33 | 小金井市 | | | | 0 | 0 |
| 34 | 小平市 | | | | 0 | 0 |
| 35 | 日野市 | | | | 0 | 0 |
| 36 | 東村山市 | | | | 0 | 0 |
| 37 | 国分寺市 | | | | 0 | 0 |
| 38 | 国立市 | | | | 0 | 0 |
| 39 | 福生市 | | | | 0 | 0 |
| 40 | 狛江市 | | | | 0 | 0 |
| 41 | 東大和市 | | | | 0 | 0 |
| 42 | 清瀬市 | | | | 0 | 0 |
| 43 | 東久留米市 | | | | 0 | 0 |
| 44 | 武蔵村山市 | | | | 0 | 0 |
| 45 | 多摩市 | | | | 0 | 0 |
| 46 | 稲城市 | 稲城市合併処理浄化槽設置事業補助金交付に関する要綱 | 要綱 | 平成 9年 4月 1日 | 0 | 0 |
| 47 | 羽村市 | | | | 0 | 0 |
| 48 | あきる野市 | あきる野市合併処理浄化槽設置事業補助金交付要綱 | 要綱 | 平成 7年 9月 1日 | 4,212,000 | 9 |
| 49 | 西東京市 | | | | 0 | 0 |
| 50 | 瑞穂町 | 瑞穂町合併処理浄化槽設置事業補助金交付要綱 | 要綱 | 平成16年 6月 1日 | 0 | 0 |
| 51 | 日の出町 | 日の出町合併処理浄化槽設置事業補助金交付要綱 | 要綱 | 平成 5年 6月 1日 | 0 | 0 |
| 52 | 檜原村 | 檜原村合併処理浄化槽設置事業補助金交付要綱 | 要綱 | 昭和62年 4月 1日 | 0 | 0 |
| 53 | 奥多摩町 | 奥多摩町合併処理浄化槽設置事業補助金交付要綱 | 要綱 | 昭和61年10月 1日 | 0 | 0 |
| 多摩地域 計 | | － | － | － | 15,062,000 | 18 |
| 54 | 大島町 | 大島町合併処理浄化槽設置事業補助金 | 要綱 | 昭和63年 4月 1日 | 13,244,000 | 29 |
| 55 | 利島村 | | | | 0 | 0 |
| 56 | 新島村 | | | | 0 | 0 |
| 57 | 神津島村 | | | | 0 | 0 |
| 58 | 三宅村 | 平成28年度三宅村合併処理浄化槽設置整備事業補助金交付要綱 | 要綱 | 平成28年 4月 28日 | 600,000 | 2 |
| 59 | 御蔵島村 | | | | 0 | 0 |
| 60 | 八丈町 | | | | 0 | 0 |
| 61 | 青ヶ島村 | | | | 0 | 0 |
| 62 | 小笠原村 | | | | 0 | 0 |
| 島嶼地域 計 | | － | － | － | 13,844,000 | 31 |
| 都 合計 | | － | － | － | 28,906,000 | 49 |

□交付金額は、令和元年度末現在の実績総額
□交付件数は、令和元年度末現在の延べ件数

## 3(2) 浄化槽清掃経費軽減措置に関する助成等

（単位：円）

| No. | 区市町村名 | 根拠規定 | 形式 | 施行年月日 | 交付金額 | 交付件数 |
|---|---|---|---|---|---|---|
| 1 | 千代田区 | | | | 0 | 0 |
| 2 | 中央区 | | | | 0 | 0 |
| 3 | 港区 | | | | 0 | 0 |
| 4 | 新宿区 | | | | 0 | 0 |
| 5 | 文京区 | | | | 0 | 0 |
| 6 | 台東区 | | | | 0 | 0 |
| 7 | 墨田区 | | | | 0 | 0 |
| 8 | 江東区 | | | | 0 | 0 |
| 9 | 品川区 | 浄化槽清掃経費助成実施要綱 | 要綱 | 平成12年 4月 1日 | 0 | 0 |
| 10 | 目黒区 | | | | 0 | 0 |
| 11 | 大田区 | 浄化槽清掃経費助成特別措置に関する要綱 | 要綱 | 平成12年 7月 3日 | 10,000 | 1 |
| 12 | 世田谷区 | 平成31年度浄化槽清掃経費助成特別措置に関する要綱 | 要綱 | 平成31年 4月 1日 | 22,000 | 2 |
| 13 | 渋谷区 | | | | 0 | 0 |
| 14 | 中野区 | | | | 0 | 0 |
| 15 | 杉並区 | 杉並区浄化槽清掃経費助成特別措置に関する要綱 | 要綱 | 平成12年 4月 1日 | 18,500 | 2 |
| 16 | 豊島区 | | | | 0 | 0 |
| 17 | 北区 | | | | 0 | 0 |
| 18 | 荒川区 | | | | 0 | 0 |
| 19 | 板橋区 | 板橋区下水道未普及地域設置浄化槽汚泥の収集運搬に関する要綱 | 要綱 | 平成24年 4月 1日 | 88,000 | 10 |
| 20 | 練馬区 | | | | 0 | 0 |
| 21 | 足立区 | 足立区浄化槽清掃経費助成特別措置に関する要綱及び実施要領 | 要綱 | 平成18年 4月 1日 | 110,000 | 12 |
| 22 | 葛飾区 | 葛飾区浄化槽清掃経費助成特別措置に関する要綱 | 要綱 | 平成15年 4月 1日 | 52,000 | 5 |
| 23 | 江戸川区 | | | | 0 | 0 |
| 区部地域 計 | | － | － | － | 300,500 | 32 |
| 24 | 八王子市 | 八王子市浄化槽清掃作業経費の負担軽減措置に関する要綱 | 要綱 | 平成21年10月 1日 | 1,568,780 | 131 |
| 25 | 立川市 | 立川市浄化槽清掃補助金交付要綱 | 要綱 | 平成19年 4月 1日 | 0 | 0 |
| 26 | 武蔵野市 | | | | 0 | 0 |
| 27 | 三鷹市 | | | | 0 | 0 |
| 28 | 青梅市 | 浄化槽清掃経費軽減措置に関する要綱 | 要綱 | 昭和47年 4月 1日 | 670,420 | 49 |
| 29 | 府中市 | | | | 0 | 0 |
| 30 | 昭島市 | 昭島市浄化槽清掃作業経費の市民負担軽減措置に関する要綱 | 要綱 | 平成 6年 4月 1日 | 44,150 | 5 |
| 31 | 調布市 | | | | 0 | 0 |
| 32 | 町田市 | 町田市浄化槽維持管理費補助金交付要綱 | 要綱 | 平成29年 4月 1日 | 12,928,600 | 743 |
| 33 | 小金井市 | | | | 0 | 0 |
| 34 | 小平市 | | | | 0 | 0 |
| 35 | 日野市 | 日野市合併処理方式浄化槽汚泥収集経費の住民負担軽減措置に関する要綱 | 要綱 | 昭和55年 5月 1日 | 10,075,749 | 968 |
| 36 | 東村山市 | | | | 0 | 0 |
| 37 | 国分寺市 | 国分寺市浄化槽清掃作業経費の住民負担軽減措置に関する要綱 | 要綱 | 昭和49年 6月 1日 | 0 | 0 |
| 38 | 国立市 | 国立市浄化槽清掃作業経費の住民負担軽減措置に関する要綱 | 要綱 | 昭和52年 7月 1日 | 0 | 0 |
| 39 | 福生市 | | | | 0 | 0 |
| 40 | 狛江市 | | | | 0 | 0 |
| 41 | 東大和市 | 平成30年度東大和市浄化槽汚泥等に係る収集・運搬経費の住民負担軽減措置に関する事務取扱要領 | 要領 | 平成31年 4月 1日 | 24,456 | 2 |
| 42 | 清瀬市 | し尿浄化槽清掃経費の住民負担軽減措置に関する要綱 | 要綱 | 平成10年 4月 1日 | 1 | 0 |
| 43 | 東久留米市 | | | | 0 | 0 |
| 44 | 武蔵村山市 | | | | 0 | 0 |
| 45 | 多摩市 | 多摩市浄化槽清掃作業経費の住民負担軽減措置に関する要綱 | 要綱 | 昭和57年 4月 1日 | 35,480 | 3 |
| 46 | 稲城市 | 稲城市浄化槽清掃作業経費の住民負担軽減措置に関する要綱 | 要綱 | 昭和46年11月 1日 | 1,742,880 | 195 |
| 47 | 羽村市 | | | | 0 | 0 |
| 48 | あきる野市 | あきる野市浄化槽清掃料金の軽減措置に関する要綱 | 要綱 | 平成 7年 9月 1日 | 5,010,790 | 633 |
| 49 | 西東京市 | | | | 0 | 0 |
| 50 | 瑞穂町 | | | | 0 | 0 |
| 51 | 日の出町 | し尿浄化槽清掃料金及び汲取ため水洗便所汲取料金の軽減措置に関する要綱 | 要綱 | 昭和55年 6月 1日 | 0 | 0 |
| 52 | 檜原村 | 檜原村浄化槽清掃補助金 | 要綱 | 昭和60年 4月 1日 | 1,120,000 | 35 |
| 53 | 奥多摩町 | 奥多摩町浄化槽清掃料金の軽減措置に関する要綱 | 要綱 | 平成元年 4月 1日 | 6,000 | 1 |
| 多摩地域 計 | | － | － | － | 33,227,306 | 2,765 |
| 54 | 大島町 | 大島町し尿浄化槽清掃作業経費の住民負担軽減措置 | 要綱 | 昭和47年 4月 1日 | 25,020,778 | 1,650 |
| 55 | 利島村 | | | | 0 | 0 |
| 56 | 新島村 | | | | 0 | 0 |
| 57 | 神津島村 | | | | 0 | 0 |
| 58 | 三宅村 | | | | 0 | 0 |
| 59 | 御蔵島村 | | | | 0 | 0 |
| 60 | 八丈町 | 八丈町浄化槽清掃作業経費の住民負担軽減措置に関する要綱 | 要綱 | 平成26年 4月 1日 | 7,165,500 | 533 |
| 61 | 青ヶ島村 | | | | 0 | 0 |
| 62 | 小笠原村 | | | | 0 | 0 |
| 島嶼地域 計 | | － | － | － | 32,186,278 | 2,183 |
| 都 合計 | | － | － | － | 65,714,084 | 4,980 |

## 3(3) 生活排水に関する助成等

（単位：円）

| No. | 区市町村名 | 根拠規定 | 形式 | 施行年月日 | 交付金額 | 交付件数 |
|---|---|---|---|---|---|---|
| 1 | 千代田区 | | | | 0 | 0 |
| 2 | 中央区 | | | | 0 | 0 |
| 3 | 港区 | | | | 0 | 0 |
| 4 | 新宿区 | | | | 0 | 0 |
| 5 | 文京区 | | | | 0 | 0 |
| 6 | 台東区 | | | | 0 | 0 |
| 7 | 墨田区 | | | | 0 | 0 |
| 8 | 江東区 | | | | 0 | 0 |
| 9 | 品川区 | | | | 0 | 0 |
| 10 | 目黒区 | | | | 0 | 0 |
| 11 | 大田区 | | | | 0 | 0 |
| 12 | 世田谷区 | | | | 0 | 0 |
| 13 | 渋谷区 | | | | 0 | 0 |
| 14 | 中野区 | | | | 0 | 0 |
| 15 | 杉並区 | | | | 0 | 0 |
| 16 | 豊島区 | | | | 0 | 0 |
| 17 | 北区 | | | | 0 | 0 |
| 18 | 荒川区 | | | | 0 | 0 |
| 19 | 板橋区 | | | | 0 | 0 |
| 20 | 練馬区 | | | | 0 | 0 |
| 21 | 足立区 | | | | 0 | 0 |
| 22 | 葛飾区 | | | | 0 | 0 |
| 23 | 江戸川区 | | | | 0 | 0 |
| 区部地域 計 | | － | － | － | 0 | 0 |
| 24 | 八王子市 | | | | 0 | 0 |
| 25 | 立川市 | | | | 0 | 0 |
| 26 | 武蔵野市 | | | | 0 | 0 |
| 27 | 三鷹市 | | | | 0 | 0 |
| 28 | 青梅市 | | | | 0 | 0 |
| 29 | 府中市 | | | | 0 | 0 |
| 30 | 昭島市 | | | | 0 | 0 |
| 31 | 調布市 | | | | 0 | 0 |
| 32 | 町田市 | | | | 0 | 0 |
| 33 | 小金井市 | | | | 0 | 0 |
| 34 | 小平市 | | | | 0 | 0 |
| 35 | 日野市 | | | | 0 | 0 |
| 36 | 東村山市 | | | | 0 | 0 |
| 37 | 国分寺市 | 家庭雑排水収集運搬経費の住民負担軽減措置に関する要綱 | 要綱 | 昭和46年10月20日 | 0 | 0 |
| 38 | 国立市 | 国立市し尿及び雑排水等収集運搬経費の住民負担軽減措置に関する要綱 | 要綱 | 平成 6年 4月 1日 | 0 | 0 |
| 39 | 福生市 | | | | 0 | 0 |
| 40 | 狛江市 | | | | 0 | 0 |
| 41 | 東大和市 | | | | 0 | 0 |
| 42 | 清瀬市 | | | | 0 | 0 |
| 43 | 東久留米市 | | | | 0 | 0 |
| 44 | 武蔵村山市 | | | | 0 | 0 |
| 45 | 多摩市 | | | | 0 | 0 |
| 46 | 稲城市 | 稲城市家庭雑排水等の処理要綱 | 要綱 | 昭和48年10月20日 | 0 | 0 |
| 47 | 羽村市 | | | | 0 | 0 |
| 48 | あきる野市 | | | | 0 | 0 |
| 49 | 西東京市 | 西東京市水洗便所改造資金助成規則 | 規則 | 平成13年 1月21日 | 0 | 0 |
| 50 | 瑞穂町 | | | | 0 | 0 |
| 51 | 日の出町 | | | | 0 | 0 |
| 52 | 檜原村 | 檜原村生活排水の地下浸透工事に伴う補助金 | 要綱 | 平成 7年 9月 1日 | 0 | 0 |
| 53 | 奥多摩町 | | | | 0 | 0 |
| 多摩地域 計 | | － | － | － | 0 | 0 |
| 54 | 大島町 | | | | 0 | 0 |
| 55 | 利島村 | | | | 0 | 0 |
| 56 | 新島村 | | | | 0 | 0 |
| 57 | 神津島村 | | | | 0 | 0 |
| 58 | 三宅村 | | | | 0 | 0 |
| 59 | 御蔵島村 | | | | 0 | 0 |
| 60 | 八丈町 | | | | 0 | 0 |
| 61 | 青ヶ島村 | | | | 0 | 0 |
| 62 | 小笠原村 | | | | 0 | 0 |
| 島嶼地域 計 | | － | － | － | 0 | 0 |
| 都 合計 | | － | － | － | 0 | 0 |

# 第2章　し尿量

■1　し尿処理フローシート　……　167
■2　し尿処理量データ　……　170
■3　し尿処理の推移　……　172
■4　排出量　……　175
■5　処分量　……　178
■6　残渣処分量　……　179

■1（1）　し尿処理フローシート（都全体）

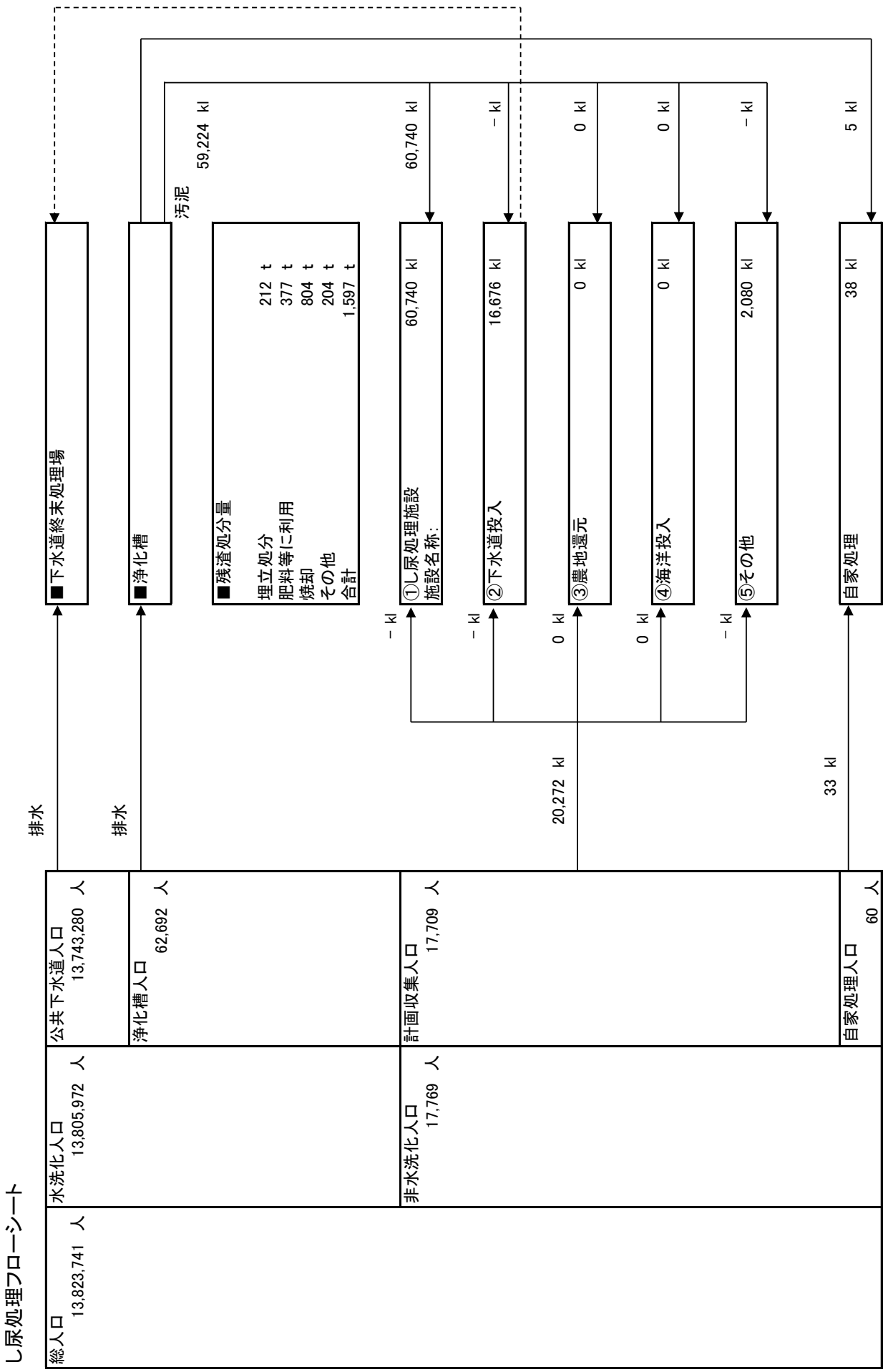

■1（2） し尿処理フローシート（区部）

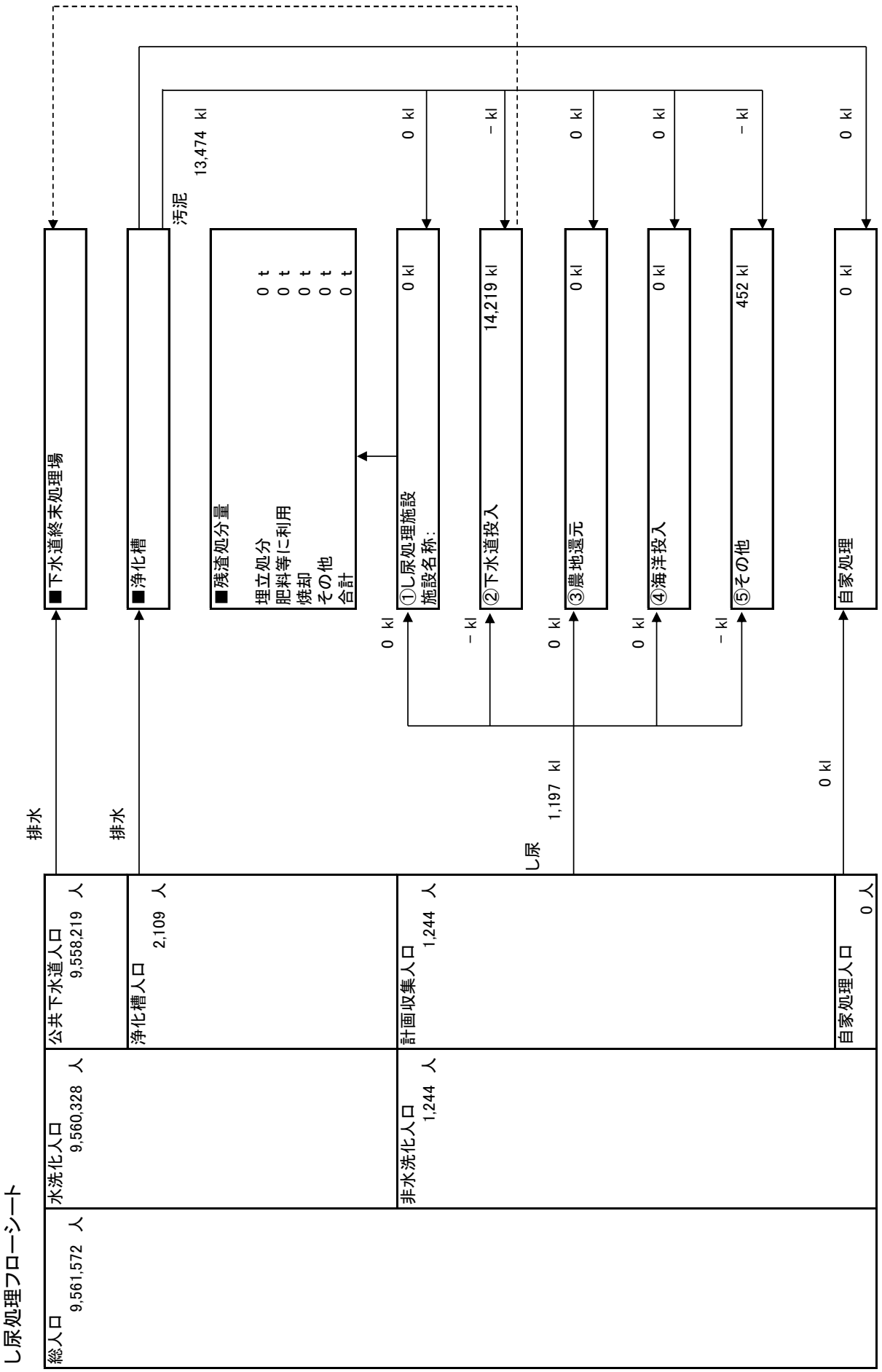

■1（3）　し尿処理フローシート（市町村）

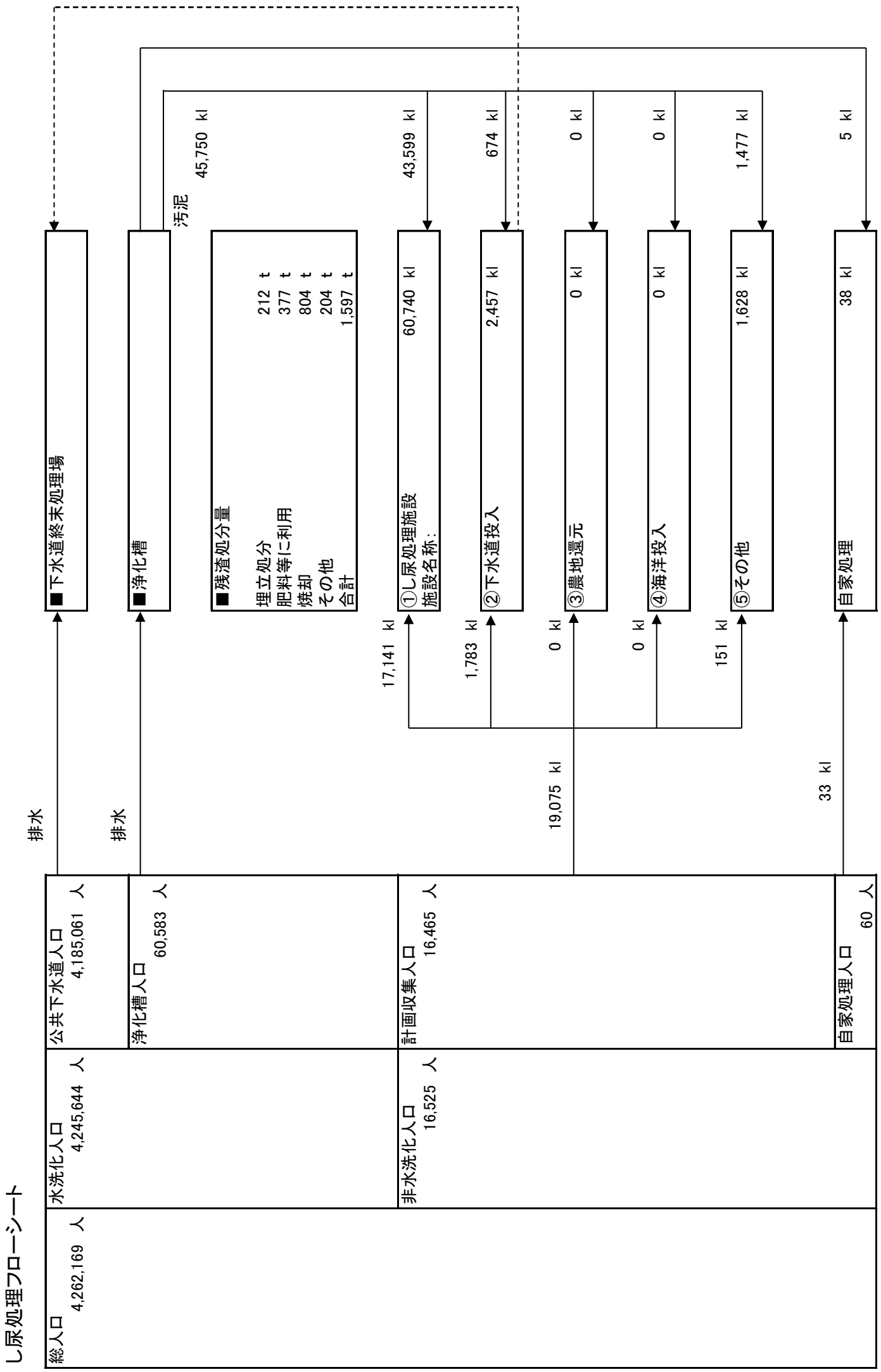

## ■2（1） し尿処理量データ（都全体）

### □月別し尿量（都全体）

（単位：kl）

| | 汲み取りし尿 | 合併処理浄化槽汚泥 | 単独処理浄化槽汚泥 | 合　計 |
|---|---|---|---|---|
| 4月 | 1,781 | 4,052 | 1,053 | 6,886 |
| 5月 | 1,726 | 3,310 | 979 | 6,015 |
| 6月 | 1,655 | 3,942 | 1,385 | 6,982 |
| 7月 | 1,893 | 3,766 | 1,349 | 7,008 |
| 8月 | 1,798 | 3,729 | 901 | 6,428 |
| 9月 | 1,556 | 3,563 | 1,008 | 6,127 |
| 10月 | 1,768 | 3,649 | 925 | 6,342 |
| 11月 | 1,698 | 3,690 | 921 | 6,309 |
| 12月 | 1,931 | 4,088 | 1,046 | 7,065 |
| 1月 | 1,393 | 3,675 | 860 | 5,928 |
| 2月 | 1,463 | 3,877 | 922 | 6,262 |
| 3月 | 1,611 | 5,263 | 1,270 | 8,144 |
| 合計 | 20,273 | 46,604 | 12,619 | 79,496 |

### □し尿処分量（都全体）

#### ①収集量・処分量

（単位：kl）

| | 収集量 | 処分量 | | | | |
|---|---|---|---|---|---|---|
| | | し尿処理施設 | 下水道投入 | 海洋投入 | 農地還元 | その他 |
| 汲み取りし尿 | 20,272 | － | － | － | － | － |
| 合併処理浄化槽汚泥 | 46,604 | － | － | － | － | － |
| 単独処理浄化槽汚泥 | 12,620 | － | － | － | － | － |
| 合計 | 79,496 | 60,740 | 16,676 | 0 | 0 | 2,080 |

※特別区分は合併処理浄化槽汚泥と単独処理浄化槽汚泥の内訳不明のため、合併処理浄化槽汚泥として記載。

#### ②残渣処分量

（単位：t）

| 残渣処分量 | | | | |
|---|---|---|---|---|
| | 埋立処分 | 肥料等に利用 | 焼却 | その他 |
| 1,597 | 212 | 377 | 804 | 204 |

## ■2（2） し尿処理量データ（区部）

### □月別し尿量（区部）

（単位：kl）

| | 汲み取りし尿 | 合併処理浄化槽汚泥 | 単独処理浄化槽汚泥 | 合　計 |
|---|---|---|---|---|
| 4月 | 97 | 998 | 0 | 1,095 |
| 5月 | 103 | 942 | 0 | 1,045 |
| 6月 | 98 | 1,261 | 0 | 1,359 |
| 7月 | 108 | 1,040 | 0 | 1,148 |
| 8月 | 95 | 944 | 0 | 1,039 |
| 9月 | 103 | 1,131 | 0 | 1,234 |
| 10月 | 115 | 1,094 | 0 | 1,209 |
| 11月 | 108 | 1,212 | 0 | 1,320 |
| 12月 | 106 | 1,001 | 0 | 1,107 |
| 1月 | 86 | 1,081 | 0 | 1,167 |
| 2月 | 89 | 1,057 | 0 | 1,146 |
| 3月 | 89 | 1,713 | 0 | 1,802 |
| 合計 | 1,197 | 13,474 | 0 | 14,671 |

※合併処理浄化槽汚泥と単独処理浄化槽汚泥の内訳不明のため、合併処理浄化槽汚泥として記載

## □処分量（し尿・区部）

### ①収集量・処分量

（単位：kl）

| | 収集量 | 処分量 | | | | |
|---|---|---|---|---|---|---|
| | | し尿処理施設 | 下水道投入 | 海洋投入 | 農地還元 | その他 |
| 汲み取りし尿 | 1,197 | － | － | － | － | － |
| 合併処理浄化槽汚泥 | 13,474 | － | － | － | － | － |
| 単独処理浄化槽汚泥 | 0 | － | － | － | － | － |
| 合計 | 14,671 | 0 | 14,219 | 0 | 0 | 452 |

※浄化槽汚泥のうち、合併処理と単独処理の内訳は不明のため、合併処理の欄に記載

### ②残渣処分量

（単位：t）

| 残渣処分量 | | | | |
|---|---|---|---|---|
| | 埋立処分 | 肥料等に利用 | 焼却 | その他 |
| 0 | 0 | 0 | 0 | 0 |

## ■２（３）　し尿処理量データ（市町村）

## □月別し尿量（市町村）

（単位：kl）

| | 汲み取りし尿 | 合併処理浄化槽汚泥 | 単独処理浄化槽汚泥 | 合　計 |
|---|---|---|---|---|
| ４月 | 1,684 | 3,054 | 1,053 | 5,791 |
| ５月 | 1,623 | 2,368 | 979 | 4,970 |
| ６月 | 1,557 | 2,681 | 1,385 | 5,623 |
| ７月 | 1,785 | 2,726 | 1,349 | 5,860 |
| ８月 | 1,703 | 2,785 | 901 | 5,389 |
| ９月 | 1,453 | 2,432 | 1,008 | 4,893 |
| 10月 | 1,653 | 2,555 | 925 | 5,133 |
| 11月 | 1,590 | 2,478 | 921 | 4,989 |
| 12月 | 1,825 | 3,087 | 1,046 | 5,958 |
| １月 | 1,307 | 2,594 | 860 | 4,761 |
| ２月 | 1,374 | 2,820 | 922 | 5,116 |
| ３月 | 1,522 | 3,550 | 1,270 | 6,342 |
| 合計 | 19,076 | 33,130 | 12,619 | 64,825 |

## □処分量（し尿・市町村）

### ①収集量・処分量

（単位：kl）

| | 収集量 | 処分量 | | | | |
|---|---|---|---|---|---|---|
| | | し尿処理施設 | 下水道投入 | 海洋投入 | 農地還元 | その他 |
| 汲み取りし尿 | 19,075 | 17,141 | 1,783 | 0 | 0 | 151 |
| 合併処理浄化槽汚泥 | 33,130 | 32,532 | 151 | 0 | 0 | 447 |
| 単独処理浄化槽汚泥 | 12,620 | 11,067 | 523 | 0 | 0 | 1,030 |
| 合計 | 64,825 | 60,740 | 2,457 | 0 | 0 | 1,628 |

### ②残渣処分量

（単位：t）

| 残渣処分量 | | | | |
|---|---|---|---|---|
| | 埋立処分 | 肥料等に利用 | 焼却 | その他 |
| 1,597 | 212 | 377 | 804 | 204 |

## ■3　し尿処理の推移

図22　し尿収集量（都全体）の推移

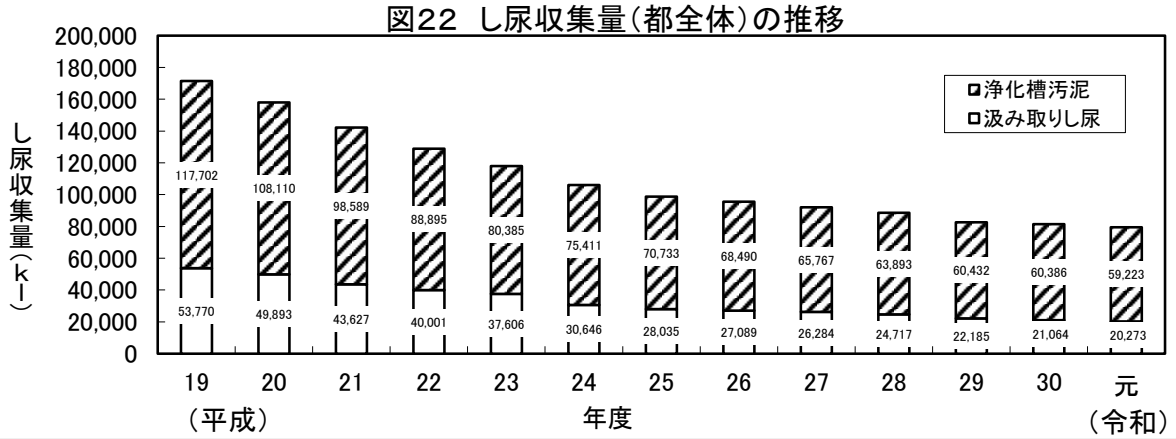


図23　し尿収集量（区部）の推移

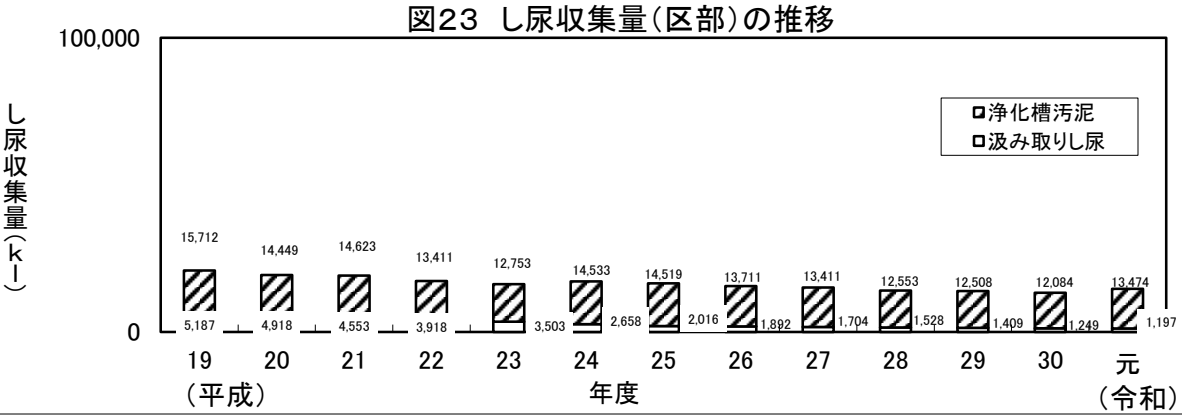


図24　し尿収集量（多摩地域）の推移

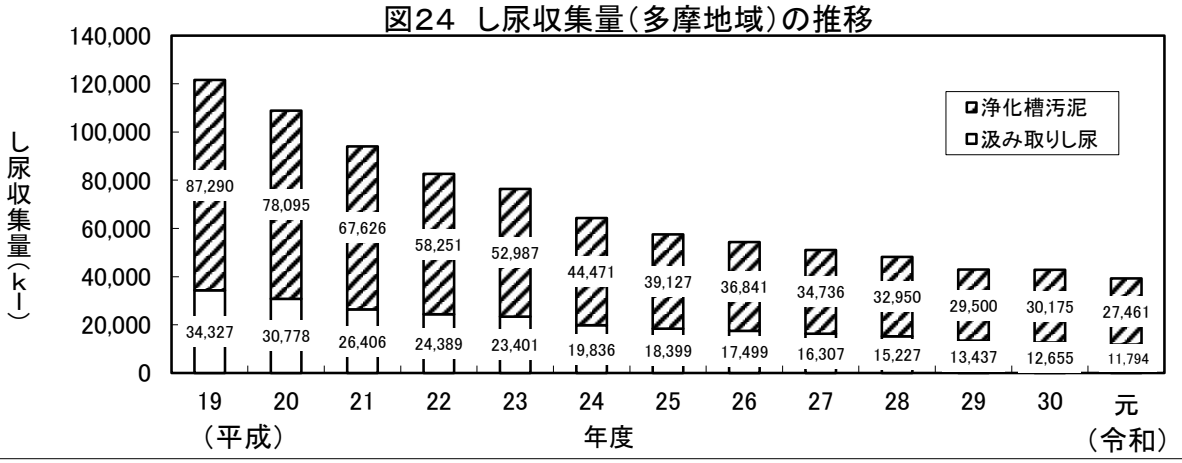


図25　し尿収集量（島嶼地域）の推移

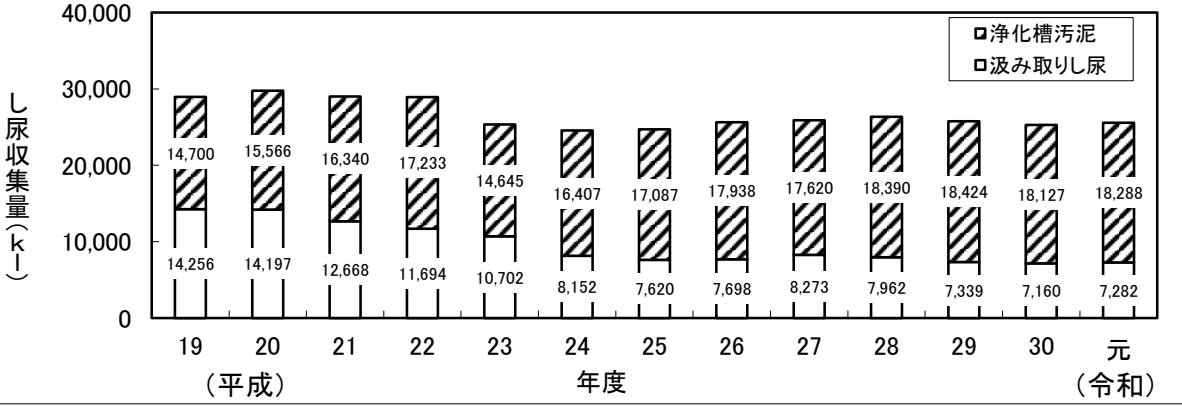

図26　1人1日当たりし尿排出量の推移

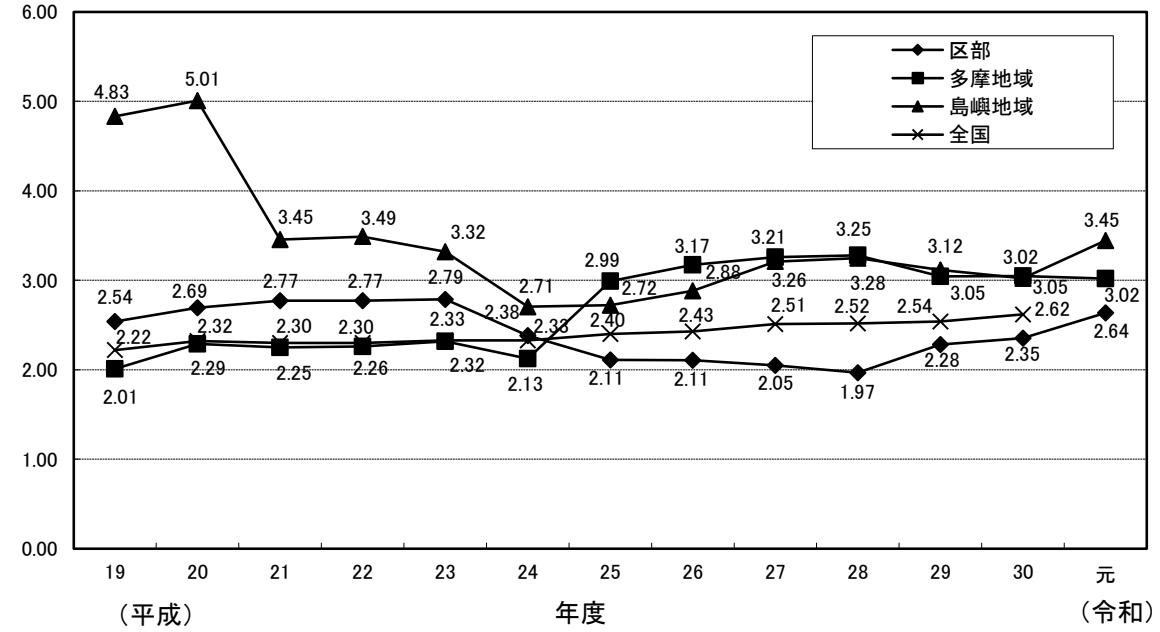


□1人1日当たりし尿排出量 ＝ $\dfrac{\text{計画処理量（汲み取りし尿）＋自家処理量}}{\text{非水洗化（汲み取りし尿）人口×366}}$ ×1，000

□全国は環境省資料より作成

図27　1人1日当たり浄化槽汚泥排出量の推移

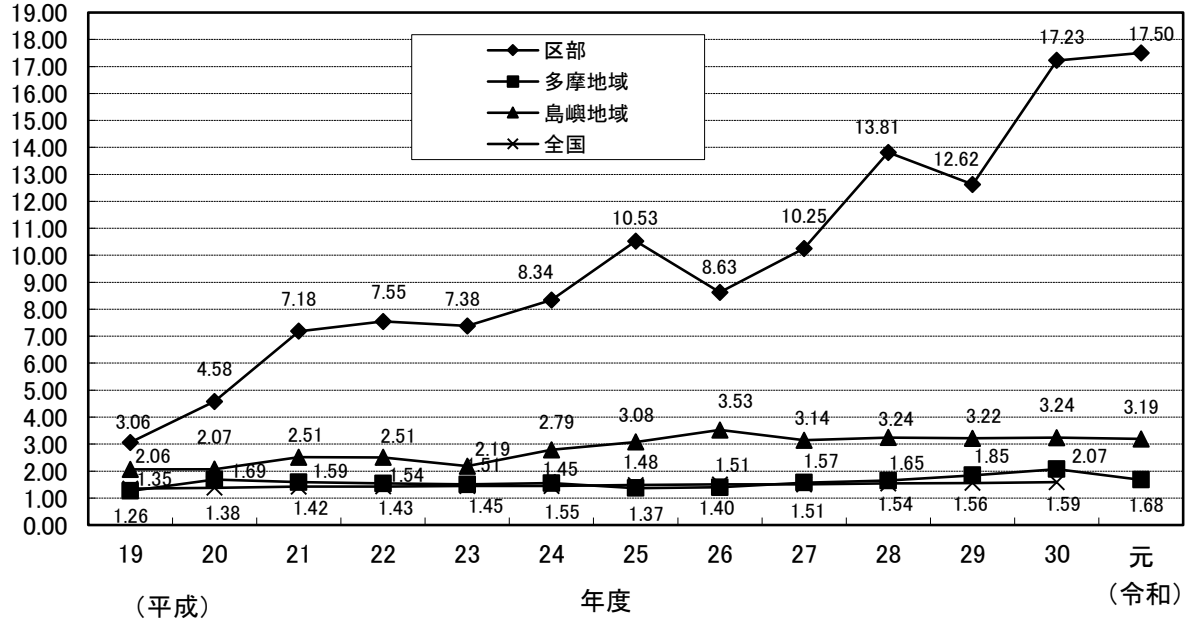


1人1日当たり浄化槽汚泥排出量 ＝ $\dfrac{\text{計画処理量（浄化槽汚泥）＋自家処理量}}{\text{浄化槽人口×366}}$ ×1，000

□全国は環境省資料より作成

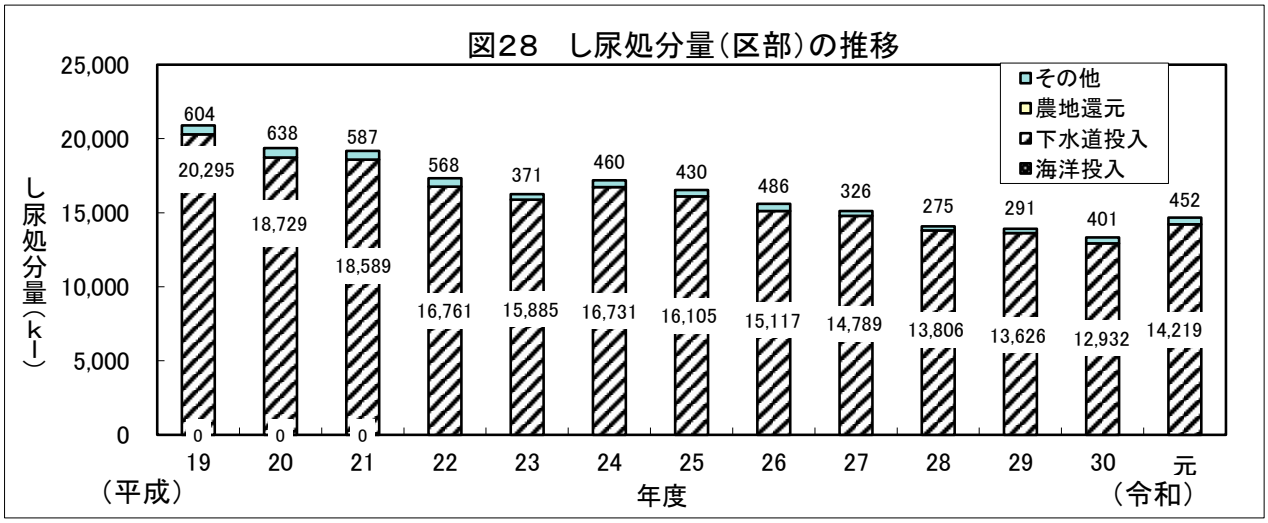


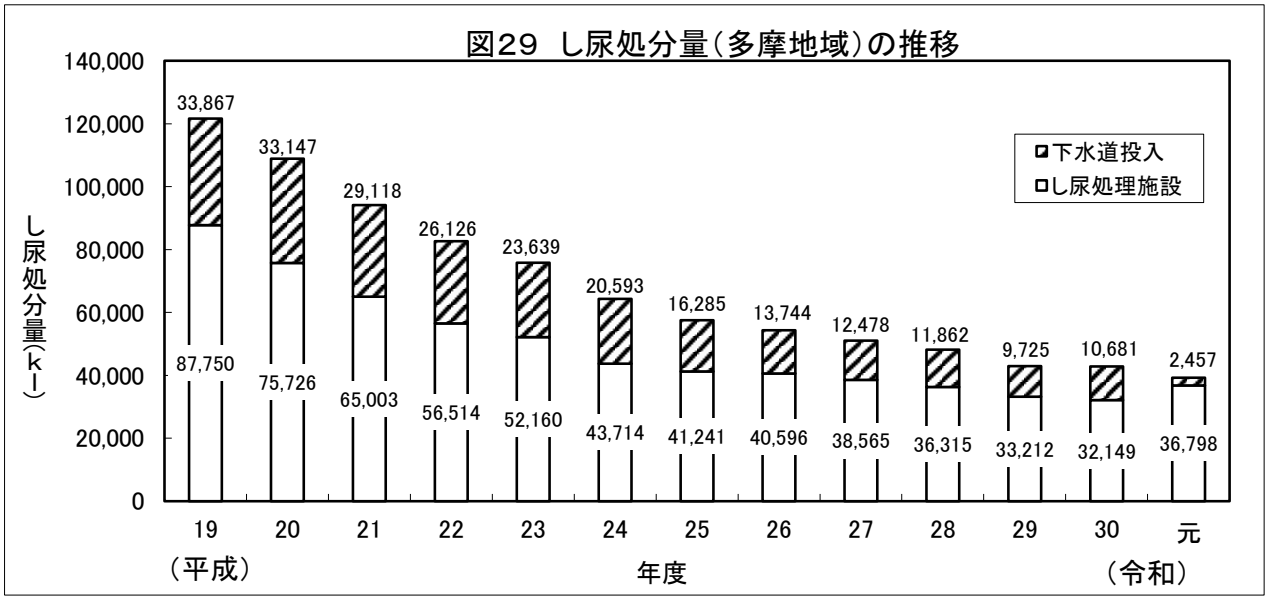


□し尿処理施設　：　し尿処理施設において、処理するもの
□下水道投入　：　終末処理場のある下水道に圧送又は投入するもの
□海洋投入　：　収集したし尿又は浄化槽汚泥を海洋に投入するもの
□農地還元　：　収集したし尿又は浄化槽汚泥を農地に還元するもの（現実に肥料として使用しているもの）

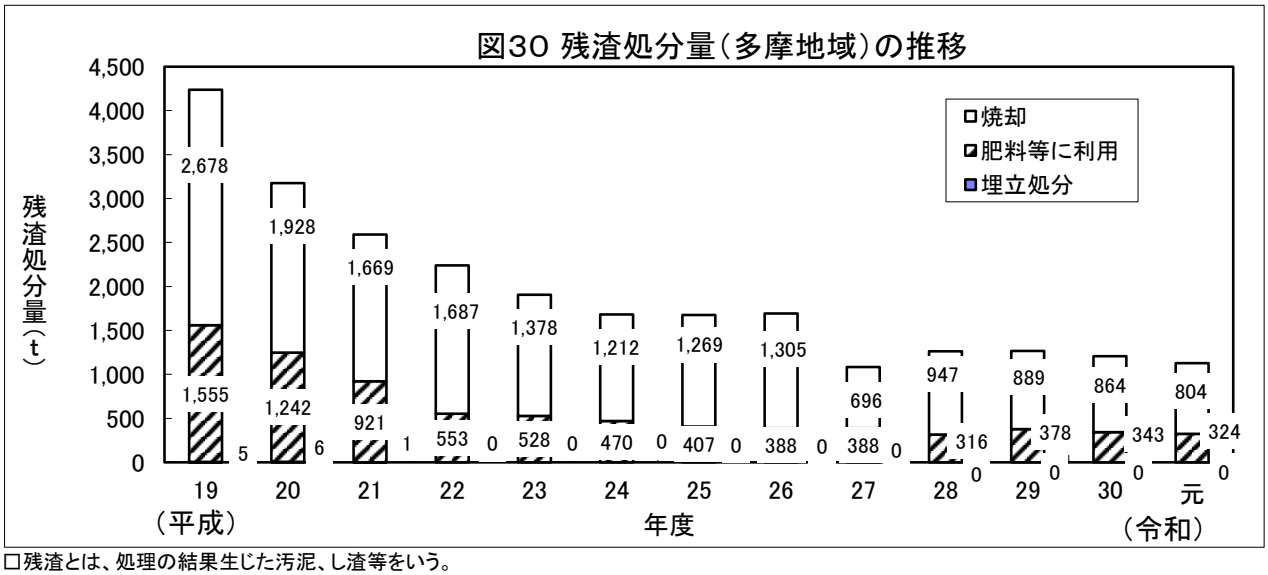


□残渣とは、処理の結果生じた汚泥、し渣等をいう。
□肥料等に利用とは、直接農地に還元したもの及び肥料工場に搬入したものをいう。

## ■4 排出量

### (1) 収集量

（単位：kl）

| No. | 区市町村名 | 汲み取りし尿 | 浄化槽汚泥 | | | 収集量合計 |
|---|---|---|---|---|---|---|
| | | | | 合併処理浄化槽汚泥 | 単独処理浄化槽汚泥 | |
| 区部地域 計 | | 1,197 | 13,474 | 13,474 | 0 | 14,671 |
| 24 | 八王子市 | 1,518 | 5,278 | 3,897 | 1,381 | 6,796 |
| 25 | 立川市 | 226 | 95 | 0 | 95 | 321 |
| 26 | 武蔵野市 | 84 | 169 | 0 | 169 | 253 |
| 27 | 三鷹市 | 181 | 28 | 0 | 28 | 209 |
| 28 | 青梅市 | 1,238 | 2,391 | 1,915 | 476 | 3,629 |
| 29 | 府中市 | 285 | 26 | 0 | 26 | 311 |
| 30 | 昭島市 | 284 | 301 | 99 | 202 | 585 |
| 31 | 調布市 | 366 | 70 | 21 | 49 | 436 |
| 32 | 町田市 | 1,044 | 6,022 | 6,022 | 0 | 7,066 |
| 33 | 小金井市 | 91 | 7 | 0 | 7 | 98 |
| 34 | 小平市 | 155 | 229 | 0 | 229 | 384 |
| 35 | 日野市 | 1,004 | 4,689 | 4,689 | 0 | 5,693 |
| 36 | 東村山市 | 194 | 94 | 31 | 63 | 288 |
| 37 | 国分寺市 | 100 | 43 | 0 | 43 | 143 |
| 38 | 国立市 | 147 | 17 | 0 | 17 | 164 |
| 39 | 福生市 | 65 | 43 | 0 | 43 | 108 |
| 40 | 狛江市 | 57 | 0 | 0 | 0 | 57 |
| 41 | 東大和市 | 102 | 147 | 35 | 112 | 249 |
| 42 | 清瀬市 | 135 | 66 | 0 | 66 | 201 |
| 43 | 東久留米市 | 143 | 67 | 0 | 67 | 210 |
| 44 | 武蔵村山市 | 128 | 24 | 0 | 24 | 152 |
| 45 | 多摩市 | 217 | 127 | 19 | 108 | 344 |
| 46 | 稲城市 | 365 | 1,265 | 613 | 652 | 1,630 |
| 47 | 羽村市 | 93 | 562 | 0 | 562 | 655 |
| 48 | あきる野市 | 2,275 | 3,242 | 1,522 | 1,720 | 5,517 |
| 49 | 西東京市 | 179 | 212 | 0 | 212 | 391 |
| 50 | 瑞穂町 | 271 | 1,200 | 504 | 696 | 1,471 |
| 51 | 日の出町 | 196 | 169 | 42 | 127 | 365 |
| 52 | 檜原村 | 218 | 234 | 144 | 90 | 452 |
| 53 | 奥多摩町 | 433 | 644 | 477 | 167 | 1,077 |
| 多摩地域 計 | | 11,794 | 27,461 | 20,030 | 7,431 | 39,255 |
| 54 | 大島町 | 955 | 8,192 | 5,030 | 3,162 | 9,147 |
| 55 | 利島村 | 0 | 448 | 441 | 7 | 448 |
| 56 | 新島村 | 116 | 1,442 | 432 | 1,010 | 1,558 |
| 57 | 神津島村 | 353 | 296 | 296 | 0 | 649 |
| 58 | 三宅村 | 753 | 1,473 | 1,473 | 0 | 2,226 |
| 59 | 御蔵島村 | 35 | 35 | 15 | 20 | 70 |
| 60 | 八丈町 | 4,915 | 5,840 | 4,851 | 989 | 10,755 |
| 61 | 青ヶ島村 | 0 | 245 | 245 | 0 | 245 |
| 62 | 小笠原村 | 155 | 317 | 317 | 0 | 472 |
| 島嶼地域 計 | | 7,282 | 18,288 | 13,100 | 5,188 | 25,570 |
| 都 合計 | | 20,273 | 59,223 | 46,604 | 12,619 | 79,496 |

□区部地域と町田市は、合併処理浄化槽汚泥と単独処理浄化槽汚泥の内訳不明のため、合併処理浄化槽汚泥として記載

## 4(2) 自家処理量

（単位：kl）

| No. | 区市町村名 | 汲み取りし尿 | 浄化槽汚泥 | | | 自家処理量合計 |
|---|---|---|---|---|---|---|
| | | | | 合併処理浄化槽汚泥 | 単独処理浄化槽汚泥 | |
| 区部地域　計 | | 0 | 0 | 0 | 0 | 0 |
| 24 | 八王子市 | 0 | 0 | 0 | 0 | 0 |
| 25 | 立川市 | 0 | 0 | 0 | 0 | 0 |
| 26 | 武蔵野市 | 0 | 0 | 0 | 0 | 0 |
| 27 | 三鷹市 | 0 | 0 | 0 | 0 | 0 |
| 28 | 青梅市 | 0 | 0 | 0 | 0 | 0 |
| 29 | 府中市 | 0 | 0 | 0 | 0 | 0 |
| 30 | 昭島市 | 0 | 0 | 0 | 0 | 0 |
| 31 | 調布市 | 0 | 0 | 0 | 0 | 0 |
| 32 | 町田市 | 0 | 0 | 0 | 0 | 0 |
| 33 | 小金井市 | 0 | 0 | 0 | 0 | 0 |
| 34 | 小平市 | 0 | 0 | 0 | 0 | 0 |
| 35 | 日野市 | 0 | 0 | 0 | 0 | 0 |
| 36 | 東村山市 | 0 | 0 | 0 | 0 | 0 |
| 37 | 国分寺市 | 0 | 0 | 0 | 0 | 0 |
| 38 | 国立市 | 0 | 0 | 0 | 0 | 0 |
| 39 | 福生市 | 0 | 0 | 0 | 0 | 0 |
| 40 | 狛江市 | 0 | 0 | 0 | 0 | 0 |
| 41 | 東大和市 | 0 | 0 | 0 | 0 | 0 |
| 42 | 清瀬市 | 0 | 0 | 0 | 0 | 0 |
| 43 | 東久留米市 | 0 | 0 | 0 | 0 | 0 |
| 44 | 武蔵村山市 | 0 | 0 | 0 | 0 | 0 |
| 45 | 多摩市 | 0 | 0 | 0 | 0 | 0 |
| 46 | 稲城市 | 0 | 0 | 0 | 0 | 0 |
| 47 | 羽村市 | 0 | 0 | 0 | 0 | 0 |
| 48 | あきる野市 | 5 | 0 | 0 | 0 | 5 |
| 49 | 西東京市 | 0 | 0 | 0 | 0 | 0 |
| 50 | 瑞穂町 | 0 | 0 | 0 | 0 | 0 |
| 51 | 日の出町 | 0 | 0 | 0 | 0 | 0 |
| 52 | 檜原村 | 8 | 0 | 0 | 0 | 8 |
| 53 | 奥多摩町 | 20 | 5 | 2 | 3 | 25 |
| 多摩地域　計 | | 33 | 5 | 2 | 3 | 38 |
| 54 | 大島町 | 0 | 0 | 0 | 0 | 0 |
| 55 | 利島村 | 0 | 0 | 0 | 0 | 0 |
| 56 | 新島村 | 0 | 0 | 0 | 0 | 0 |
| 57 | 神津島村 | 0 | 0 | 0 | 0 | 0 |
| 58 | 三宅村 | 0 | 0 | 0 | 0 | 0 |
| 59 | 御蔵島村 | 0 | 0 | 0 | 0 | 0 |
| 60 | 八丈町 | 0 | 0 | 0 | 0 | 0 |
| 61 | 青ヶ島村 | 0 | 0 | 0 | 0 | 0 |
| 62 | 小笠原村 | 0 | 0 | 0 | 0 | 0 |
| 島嶼地域　計 | | 0 | 0 | 0 | 0 | 0 |
| 都　合計 | | 33 | 5 | 2 | 3 | 38 |

## 4(3)　1人1日当たり排出量

| No. | 区市町村名 | 汲み取りし尿 | 浄化槽汚泥 | | | 排出量合計 | 1人1日当たりし尿排出量 | 1人1日当たり浄化槽汚泥排出量 |
|---|---|---|---|---|---|---|---|---|
| | | (収集量＋自家処理量) | (収集量＋自家処理量) | 合併処理浄化槽汚泥 | 単独処理浄化槽汚泥 | (kl) | (ﾘｯﾄﾙ／人・日) | (ﾘｯﾄﾙ／人・日) |
| 区部地域　計 | | 1,197 | 13,474 | 13,474 | 0 | 14,671 | 2.63 | 17.46 |
| 24 | 八王子市 | 1,518 | 5,278 | 3,897 | 1,381 | 6,796 | 1.94 | 1.34 |
| 25 | 立川市 | 226 | 95 | 0 | 95 | 321 | 2.95 | 1.61 |
| 26 | 武蔵野市 | 84 | 169 | 0 | 169 | 253 | 38.25 | ― |
| 27 | 三鷹市 | 181 | 28 | 0 | 28 | 209 | 123.63 | 4.25 |
| 28 | 青梅市 | 1,238 | 2,391 | 1,915 | 476 | 3,629 | 1.24 | 4.31 |
| 29 | 府中市 | 285 | 26 | 0 | 26 | 311 | 16.22 | ― |
| 30 | 昭島市 | 284 | 301 | 99 | 202 | 585 | 0.98 | 0.91 |
| 31 | 調布市 | 366 | 70 | 21 | 49 | 436 | 38.46 | ― |
| 32 | 町田市 | 1,044 | 6,022 | 6,022 | 0 | 7,066 | 4.58 | 2.17 |
| 33 | 小金井市 | 91 | 7 | 0 | 7 | 98 | 31.08 | 0.96 |
| 34 | 小平市 | 155 | 229 | 0 | 229 | 384 | 6.32 | 14.22 |
| 35 | 日野市 | 1,004 | 4,689 | 4,689 | 0 | 5,693 | 4.17 | 1.84 |
| 36 | 東村山市 | 194 | 94 | 31 | 63 | 288 | 1.40 | 0.26 |
| 37 | 国分寺市 | 100 | 43 | 0 | 43 | 143 | 2.97 | 0.74 |
| 38 | 国立市 | 147 | 17 | 0 | 17 | 164 | 4.10 | 0.05 |
| 39 | 福生市 | 65 | 43 | 0 | 43 | 108 | 3.06 | 1.84 |
| 40 | 狛江市 | 57 | 0 | 0 | 0 | 57 | ― | ― |
| 41 | 東大和市 | 102 | 147 | 35 | 112 | 249 | 2.79 | 0.68 |
| 42 | 清瀬市 | 135 | 66 | 0 | 66 | 201 | 10.54 | 0.57 |
| 43 | 東久留米市 | 143 | 67 | 0 | 67 | 210 | 4.25 | 0.74 |
| 44 | 武蔵村山市 | 128 | 24 | 0 | 24 | 152 | 2.67 | 0.40 |
| 45 | 多摩市 | 217 | 127 | 19 | 108 | 344 | 4.41 | 1.80 |
| 46 | 稲城市 | 365 | 1,265 | 613 | 652 | 1,630 | 2.26 | 2.08 |
| 47 | 羽村市 | 93 | 562 | 0 | 562 | 655 | 19.55 | 90.32 |
| 48 | あきる野市 | 2280 | 3,242 | 1,522 | 1,720 | 5,522 | 7.86 | 1.75 |
| 49 | 西東京市 | 179 | 212 | 0 | 212 | 391 | 2.75 | 0.14 |
| 50 | 瑞穂町 | 271 | 1,200 | 504 | 696 | 1,471 | 4.94 | 3.06 |
| 51 | 日の出町 | 196 | 169 | 42 | 127 | 365 | 6.23 | 1.38 |
| 52 | 檜原村 | 226 | 234 | 144 | 90 | 460 | 2.51 | 2.65 |
| 53 | 奥多摩町 | 453 | 649 | 479 | 170 | 1102 | 3.09 | 2.70 |
| 多摩地域　計 | | 11,827 | 27466 | 20032 | 7434 | 39293 | 3.01 | 1.67 |
| 54 | 大島町 | 955 | 8,192 | 5,030 | 3,162 | 9,147 | 2.95 | 3.35 |
| 55 | 利島村 | 0 | 448 | 441 | 7 | 448 | ― | 3.81 |
| 56 | 新島村 | 116 | 1,442 | 432 | 1,010 | 1,558 | 3.64 | 3.61 |
| 57 | 神津島村 | 353 | 296 | 296 | 0 | 649 | 4.44 | 0.48 |
| 58 | 三宅村 | 753 | 1,473 | 1,473 | 0 | 2,226 | 2.21 | 2.66 |
| 59 | 御蔵島村 | 35 | 35 | 15 | 20 | 70 | 5.03 | 0.32 |
| 60 | 八丈町 | 4,915 | 5,840 | 4,851 | 989 | 10,755 | 3.68 | 4.30 |
| 61 | 青ヶ島村 | 0 | 245 | 245 | 0 | 245 | ― | ― |
| 62 | 小笠原村 | 155 | 317 | 317 | 0 | 472 | ― | 3.87 |
| 島嶼地域　計 | | 7,282 | 18,288 | 13,100 | 5,188 | 25,570 | 3.44 | 3.18 |
| 都　合計 | | 20,306 | 59,228 | 46,606 | 12,622 | 79,534 | 3.36 | 2.67 |

□非水洗化人口が0の自治体は、1人1日当たりし尿排出量が算出不可のため、ーと記載

## ■5　処分量

（単位：kl）

| No. | 区市町村名 | 処分量合計 | し尿処理施設 | 下水道投入 | 海洋投入 | 農地還元 | その他 |
|---|---|---|---|---|---|---|---|
| 区部地域　計 | | 14,671 | 0 | 14,219 | 0 | 0 | 452 |
| 24 | 八王子市 | 6,796 | 6,796 | 0 | 0 | 0 | 0 |
| 25 | 立川市 | 321 | 0 | 321 | 0 | 0 | 0 |
| 26 | 武蔵野市 | 253 | 253 | 0 | 0 | 0 | 0 |
| 27 | 三鷹市 | 209 | 0 | 209 | 0 | 0 | 0 |
| 28 | 青梅市 | 3,629 | 3,629 | 0 | 0 | 0 | 0 |
| 29 | 府中市 | 311 | 0 | 311 | 0 | 0 | 0 |
| 30 | 昭島市 | 585 | 0 | 585 | 0 | 0 | 0 |
| 31 | 調布市 | 436 | 0 | 436 | 0 | 0 | 0 |
| 32 | 町田市 | 7,066 | 7,066 | 0 | 0 | 0 | 0 |
| 33 | 小金井市 | 98 | 98 | 0 | 0 | 0 | 0 |
| 34 | 小平市 | 384 | 384 | 0 | 0 | 0 | 0 |
| 35 | 日野市 | 5,693 | 5,693 | 0 | 0 | 0 | 0 |
| 36 | 東村山市 | 288 | 0 | 288 | 0 | 0 | 0 |
| 37 | 国分寺市 | 143 | 0 | 143 | 0 | 0 | 0 |
| 38 | 国立市 | 164 | 0 | 164 | 0 | 0 | 0 |
| 39 | 福生市 | 108 | 108 | 0 | 0 | 0 | 0 |
| 40 | 狛江市 | 57 | 57 | 0 | 0 | 0 | 0 |
| 41 | 東大和市 | 249 | 249 | 0 | 0 | 0 | 0 |
| 42 | 清瀬市 | 201 | 201 | 0 | 0 | 0 | 0 |
| 43 | 東久留米市 | 210 | 210 | 0 | 0 | 0 | 0 |
| 44 | 武蔵村山市 | 152 | 152 | 0 | 0 | 0 | 0 |
| 45 | 多摩市 | 344 | 344 | 0 | 0 | 0 | 0 |
| 46 | 稲城市 | 1,630 | 1,630 | 0 | 0 | 0 | 0 |
| 47 | 羽村市 | 655 | 655 | 0 | 0 | 0 | 0 |
| 48 | あきる野市 | 5,517 | 5,517 | 0 | 0 | 0 | 0 |
| 49 | 西東京市 | 391 | 391 | 0 | 0 | 0 | 0 |
| 50 | 瑞穂町 | 1,471 | 1,471 | 0 | 0 | 0 | 0 |
| 51 | 日の出町 | 365 | 365 | 0 | 0 | 0 | 0 |
| 52 | 檜原村 | 452 | 452 | 0 | 0 | 0 | 0 |
| 53 | 奥多摩町 | 1,077 | 1,077 | 0 | 0 | 0 | 0 |
| 多摩地域　計 | | 39,255 | 36,798 | 2,457 | 0 | 0 | 0 |
| 54 | 大島町 | 9,147 | 9,147 | 0 | 0 | 0 | 0 |
| 55 | 利島村 | 448 | 448 | 0 | 0 | 0 | 0 |
| 56 | 新島村 | 1,558 | 0 | 0 | 0 | 0 | 1,558 |
| 57 | 神津島村 | 649 | 649 | 0 | 0 | 0 | 0 |
| 58 | 三宅村 | 2,226 | 2,226 | 0 | 0 | 0 | 0 |
| 59 | 御蔵島村 | 70 | 0 | 0 | 0 | 0 | 70 |
| 60 | 八丈町 | 10,755 | 10,755 | 0 | 0 | 0 | 0 |
| 61 | 青ヶ島村 | 245 | 245 | 0 | 0 | 0 | 0 |
| 62 | 小笠原村 | 472 | 472 | 0 | 0 | 0 | 0 |
| 島嶼地域　計 | | 25,570 | 23,942 | 0 | 0 | 0 | 1,628 |
| 都　合計 | | 79,496 | 60,740 | 16,676 | 0 | 0 | 2,080 |

## ■6 残渣処分量

（単位：t）

| No. | 区市町村名 | 埋立処分 | 肥料等に利用 | 焼却 | その他 | 合計 |
|---|---|---|---|---|---|---|
| 区部地域 計 | | 0 | 0 | 0 | 0 | 0 |
| 24 | 八王子市 | 0 | 0 | 398 | 0 | 398 |
| 25 | 立川市 | 0 | 0 | 0 | 0 | 0 |
| 26 | 武蔵野市 | 0 | 0 | 0 | 0 | 0 |
| 27 | 三鷹市 | 0 | 0 | 0 | 0 | 0 |
| 28 | 青梅市 | 0 | 140 | 0 | 0 | 140 |
| 29 | 府中市 | 0 | 0 | 0 | 0 | 0 |
| 30 | 昭島市 | 0 | 0 | 0 | 0 | 0 |
| 31 | 調布市 | 0 | 0 | 0 | 0 | 0 |
| 32 | 町田市 | 0 | 0 | 0 | 197 | 197 |
| 33 | 小金井市 | 0 | 0 | 0 | 0 | 0 |
| 34 | 小平市 | 0 | 0 | 0 | 0 | 0 |
| 35 | 日野市 | 0 | 0 | 169 | 0 | 169 |
| 36 | 東村山市 | 0 | 0 | 0 | 0 | 0 |
| 37 | 国分寺市 | 0 | 0 | 0 | 0 | 0 |
| 38 | 国立市 | 0 | 0 | 0 | 0 | 0 |
| 39 | 福生市 | 0 | 4 | 0 | 0 | 4 |
| 40 | 狛江市 | 0 | 0 | 5 | 0 | 5 |
| 41 | 東大和市 | 0 | 0 | 0 | 0 | 0 |
| 42 | 清瀬市 | 0 | 0 | 5 | 0 | 5 |
| 43 | 東久留米市 | 0 | 0 | 6 | 0 | 6 |
| 44 | 武蔵村山市 | 0 | 0 | 0 | 0 | 0 |
| 45 | 多摩市 | 0 | 0 | 0 | 0 | 0 |
| 46 | 稲城市 | 0 | 0 | 133 | 0 | 133 |
| 47 | 羽村市 | 0 | 25 | 0 | 0 | 25 |
| 48 | あきる野市 | 0 | 73 | 0 | 0 | 73 |
| 49 | 西東京市 | 0 | 0 | 11 | 0 | 11 |
| 50 | 瑞穂町 | 0 | 57 | 0 | 0 | 57 |
| 51 | 日の出町 | 0 | 5 | 0 | 0 | 5 |
| 52 | 檜原村 | 0 | 6 | 0 | 0 | 6 |
| 53 | 奥多摩町 | 0 | 14 | 0 | 0 | 14 |
| 多摩地域 計 | | 0 | 324 | 727 | 197 | 1,248 |
| 54 | 大島町 | 0 | 0 | 0 | 0 | 0 |
| 55 | 利島村 | 0 | 0 | 2 | 0 | 2 |
| 56 | 新島村 | 0 | 0 | 0 | 0 | 0 |
| 57 | 神津島村 | 0 | 0 | 72 | 0 | 72 |
| 58 | 三宅村 | 0 | 14 | 0 | 0 | 14 |
| 59 | 御蔵島村 | 0 | 0 | 0 | 7 | 7 |
| 60 | 八丈町 | 0 | 27 | 2 | 0 | 29 |
| 61 | 青ヶ島村 | 0 | 0 | 1 | 0 | 1 |
| 62 | 小笠原村 | 212 | 12 | 0 | 0 | 224 |
| 島嶼地域 計 | | 212 | 53 | 77 | 7 | 349 |
| 都 合計 | | 212 | 377 | 804 | 204 | 1,597 |

# 第4編　資　料

（ごみ量･し尿量関係資料）

# 資料（ごみ量・し尿量関係資料）


■01　八王子市 …… 182
■02　立川市 …… 186
■03　武蔵野市 …… 190
■04　三鷹市 …… 194
■05　青梅市 …… 198
■06　府中市 …… 202
■07　昭島市 …… 206
■08　調布市 …… 210
■09　町田市 …… 214
■10　小金井市 …… 218
■11　小平市 …… 222
■12　日野市 …… 226
■13　東村山市 …… 230
■14　国分寺市 …… 234
■15　国立市 …… 238
■16　福生市 …… 242
■17　狛江市 …… 246
■18　東大和市 …… 250
■19　清瀬市 …… 254
■20　東久留米市 …… 258
■21　武蔵村山市 …… 262
■22　多摩市 …… 266
■23　稲城市 …… 270
■24　羽村市 …… 274
■25　あきる野市 …… 278
■26　西東京市 …… 282
■27　瑞穂町 …… 286
■28　日の出町 …… 290
■29　檜原村 …… 294
■30　奥多摩町 …… 298
■31　大島町 …… 302
■32　利島村 …… 306
■33　新島村 …… 310
■34　神津島村 …… 314
■35　三宅村 …… 316
■36　御蔵島村 …… 322
■37　八丈町 …… 326
■38　青ヶ島村 …… 330
■39　小笠原村 …… 334


□端数調整の都合上、各項目の合計と合計欄の数値が合致しない場合がある。
□市町村におけるピックアップ回収量については、施設内の資源化量に含まれている。

# 01 八王子市

## ■1 月別ごみ量

### (1)収集量

（単位:t）

| | 可燃ごみ | 不燃ごみ | 粗大ごみ | 資源ごみ | 有害ごみ | 合 計 |
|---|---|---|---|---|---|---|
| 4月 | 7,127 | 390 | 224 | 2,728 | 27 | 10,496 |
| 5月 | 7,881 | 466 | 217 | 2,942 | 29 | 11,535 |
| 6月 | 6,597 | 334 | 193 | 2,361 | 24 | 9,509 |
| 7月 | 7,724 | 366 | 221 | 2,647 | 26 | 10,984 |
| 8月 | 7,030 | 367 | 202 | 2,568 | 28 | 10,195 |
| 9月 | 7,081 | 369 | 204 | 2,422 | 29 | 10,105 |
| 10月 | 7,142 | 411 | 238 | 2,555 | 34 | 10,380 |
| 11月 | 6,594 | 361 | 240 | 2,448 | 31 | 9,674 |
| 12月 | 7,220 | 503 | 246 | 2,734 | 37 | 10,740 |
| 1月 | 6,811 | 344 | 191 | 2,869 | 34 | 10,249 |
| 2月 | 5,595 | 296 | 200 | 2,240 | 25 | 8,356 |
| 3月 | 6,969 | 397 | 225 | 2,865 | 28 | 10,484 |
| 合計 | 83,771 | 4,604 | 2,601 | 31,379 | 352 | 122,707 |

### (2)持込量

（単位:t）

| | 可燃ごみ | 不燃ごみ | 粗大ごみ | 資源ごみ | 有害ごみ | 合 計 |
|---|---|---|---|---|---|---|
| 4月 | 2,434 | 55 | 0 | 36 | 0 | 2,525 |
| 5月 | 2,456 | 68 | 0 | 39 | 0 | 2,563 |
| 6月 | 2,182 | 46 | 0 | 27 | 0 | 2,255 |
| 7月 | 2,624 | 51 | 0 | 26 | 0 | 2,701 |
| 8月 | 2,309 | 58 | 0 | 35 | 0 | 2,402 |
| 9月 | 2,378 | 47 | 0 | 26 | 0 | 2,451 |
| 10月 | 2,385 | 51 | 0 | 30 | 0 | 2,466 |
| 11月 | 2,269 | 43 | 0 | 32 | 0 | 2,344 |
| 12月 | 2,492 | 63 | 0 | 47 | 0 | 2,602 |
| 1月 | 2,235 | 37 | 0 | 32 | 0 | 2,304 |
| 2月 | 1,992 | 40 | 0 | 30 | 0 | 2,062 |
| 3月 | 2,223 | 63 | 0 | 44 | 0 | 2,330 |
| 合計 | 27,979 | 622 | 0 | 404 | 0 | 29,005 |

### (3)収集量＋持込量

（単位:t）

| | 可燃ごみ | 不燃ごみ | 粗大ごみ | 資源ごみ | 有害ごみ | 合 計 |
|---|---|---|---|---|---|---|
| 4月 | 9,561 | 445 | 224 | 2,764 | 27 | 13,021 |
| 5月 | 10,337 | 534 | 217 | 2,981 | 29 | 14,098 |
| 6月 | 8,779 | 380 | 193 | 2,388 | 24 | 11,764 |
| 7月 | 10,348 | 417 | 221 | 2,673 | 26 | 13,685 |
| 8月 | 9,339 | 425 | 202 | 2,603 | 28 | 12,597 |
| 9月 | 9,459 | 416 | 204 | 2,448 | 29 | 12,556 |
| 10月 | 9,527 | 462 | 238 | 2,585 | 34 | 12,846 |
| 11月 | 8,863 | 404 | 240 | 2,480 | 31 | 12,018 |
| 12月 | 9,712 | 566 | 246 | 2,781 | 37 | 13,342 |
| 1月 | 9,046 | 381 | 191 | 2,901 | 34 | 12,553 |
| 2月 | 7,587 | 336 | 200 | 2,270 | 25 | 10,418 |
| 3月 | 9,192 | 460 | 225 | 2,909 | 28 | 12,814 |
| 合計 | 111,750 | 5,226 | 2,601 | 31,783 | 352 | 151,712 |

## ■2 月別し尿量

（単位:kl）

| | 汲み取りし尿 | 合併処理浄化槽汚泥 | 単独処理浄化槽汚泥 | 合 計 |
|---|---|---|---|---|
| 4月 | 145 | 363 | 140 | 648 |
| 5月 | 117 | 314 | 109 | 540 |
| 6月 | 111 | 335 | 172 | 618 |
| 7月 | 117 | 327 | 182 | 626 |
| 8月 | 124 | 373 | 77 | 574 |
| 9月 | 110 | 290 | 119 | 519 |
| 10月 | 137 | 310 | 105 | 552 |
| 11月 | 128 | 287 | 97 | 512 |
| 12月 | 152 | 450 | 100 | 702 |
| 1月 | 95 | 214 | 57 | 366 |
| 2月 | 131 | 203 | 85 | 419 |
| 3月 | 151 | 431 | 138 | 720 |
| 合計 | 1,518 | 3,897 | 1,381 | 6,796 |

## ■3 処分量(ごみ)

### (1)中間処理量(焼却処理施設)

(単位:t)

| 搬入量 | | | 搬出量 | | |
|---|---|---|---|---|---|
| | 直接焼却 | 処理残渣の焼却 | 焼却残渣の埋立 | 資源化 | 焼却残渣の埋立以外の処分 |
| 117,781 | 112,730 | 5,051 | 0 | 13,736 | 0 |

### (2)中間処理量(粗大ごみ処理施設)

(単位:t)

| | 搬入量 | 搬出量 | | | |
|---|---|---|---|---|---|
| | | 処理残渣の焼却 | 処理残渣の埋立 | 資源化 | その他 |
| 可燃ごみ | 0 | 0 | 0 | 0 | 0 |
| 不燃ごみ | 1,106 | 741 | 0 | 263 | 102 |
| 粗大ごみ | 680 | 458 | 0 | 159 | 63 |
| 資源ごみ | 0 | 0 | 0 | 0 | 0 |
| 有害ごみ | 66 | 0 | 0 | 65 | 1 |
| 合計 | 1,852 | 1,199 | 0 | 487 | 166 |

### (3)中間処理量(粗大ごみ処理施設以外の資源化等を行う施設)

(単位:t)

| | 搬入量 | 搬出量 | | | |
|---|---|---|---|---|---|
| | | 処理残渣の焼却 | 処理残渣の埋立 | 資源化 | その他 |
| 可燃ごみ | 0 | 0 | 0 | 0 | 0 |
| 不燃ごみ | 4,120 | 2,132 | 0 | 1,736 | 252 |
| 粗大ごみ | 941 | 490 | 0 | 395 | 56 |
| 資源ごみ | 8,262 | 1,169 | 0 | 6,960 | 133 |
| 有害ごみ | 286 | 0 | 0 | 198 | 88 |
| 合計 | 13,609 | 3,791 | 0 | 9,289 | 529 |

### (4)中間処理量(その他の施設)

(単位:t)

| | 搬入量 | 搬出量 | | | |
|---|---|---|---|---|---|
| | | 処理残渣の焼却 | 処理残渣の埋立 | 資源化 | その他 |
| 可燃ごみ | 0 | 0 | 0 | 0 | 0 |
| 不燃ごみ | 0 | 0 | 0 | 0 | 0 |
| 粗大ごみ | 0 | 0 | 0 | 0 | 0 |
| 資源ごみ | 23,602 | 61 | 0 | 23,261 | 280 |
| 有害ごみ | 0 | 0 | 0 | 0 | 0 |
| 合計 | 23,602 | 61 | 0 | 23,261 | 280 |

### (5)最終処分量

(単位:t)

| 最終処分量 | | | |
|---|---|---|---|
| | 直接埋立 | 焼却残渣の埋立 | 処理残渣の埋立 |
| 0 | 0 | 0 | 0 |

### (6)資源化量

(単位:t)

| 総資源化量 | | | |
|---|---|---|---|
| | 資源ごみ収集量等 | 集団回収量 | ピックアップ回収量 |
| 53,699 | 46,773 | 6,926 | 0 |

※ 資源ごみ収集量等＝資源ごみ収集・持込量(残渣を除いた量)＋処理過程資源化量(ガラス、鉄分等)

## ■4 処分量(し尿)

### (1)収集量・処分量

(単位:kl)

| | 収集量 | 処分量 | | | | |
|---|---|---|---|---|---|---|
| | | し尿処理施設 | 下水道投入 | 海洋投入 | 農地還元 | その他 |
| 汲み取りし尿 | 1,518 | 1,518 | 0 | 0 | 0 | 0 |
| 合併処理浄化槽汚泥 | 3,897 | 3,897 | 0 | 0 | 0 | 0 |
| 単独処理浄化槽汚泥 | 1,381 | 1,381 | 0 | 0 | 0 | 0 |
| 合計 | 6,796 | 6,796 | 0 | 0 | 0 | 0 |

### (2)残渣処分量

(単位:t)

| 残渣処分量 | | | | |
|---|---|---|---|---|
| | 埋立処分 | 肥料等に利用 | 焼却 | その他 |
| 398 | 0 | 0 | 398 | 0 |

# ごみ処理フローシート

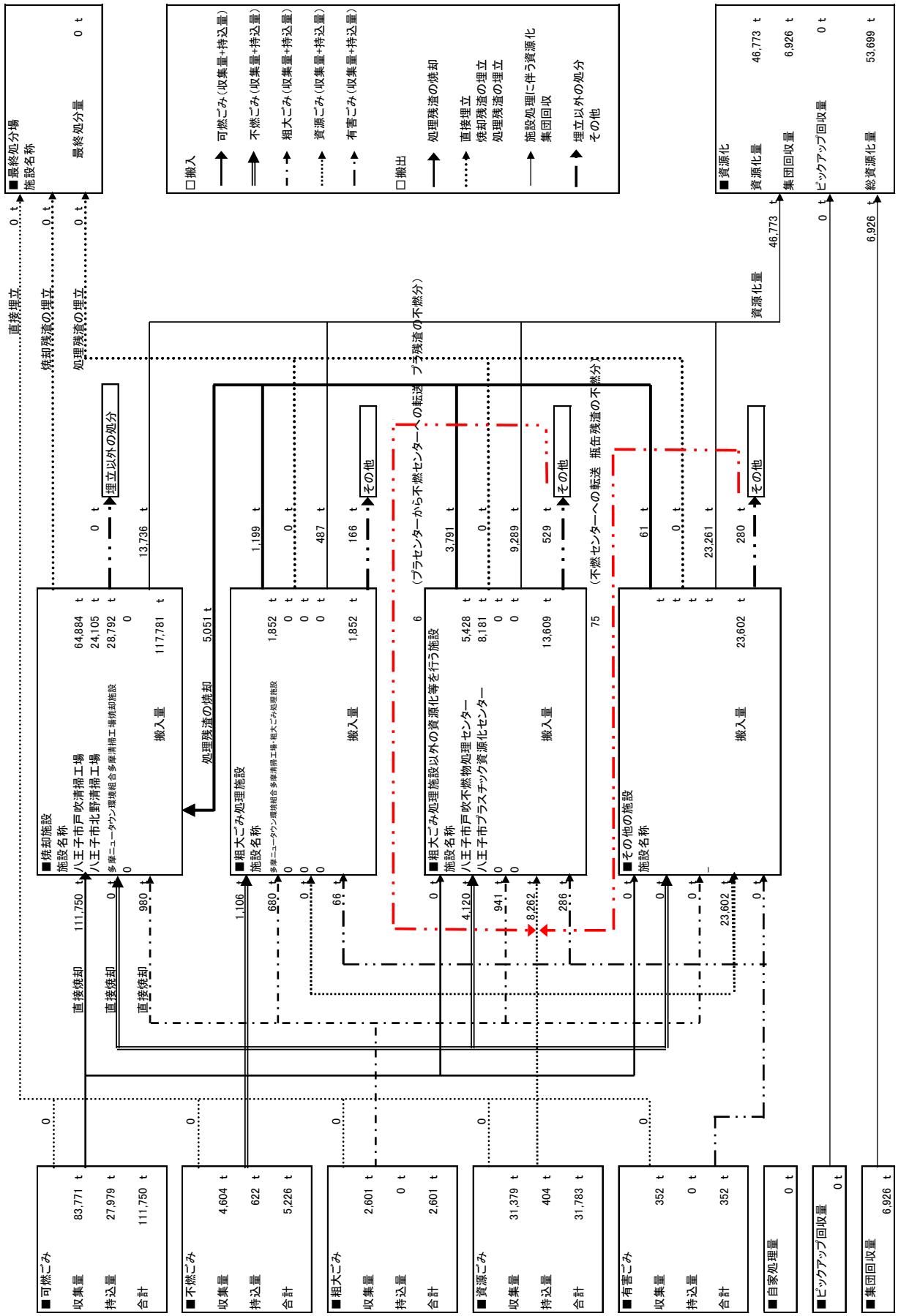
■最終処分場
施設名称
最終処分量 0 t
□搬入
可燃ごみ（収集量+持込量）
不燃ごみ（収集量+持込量）
粗大ごみ（収集量+持込量）
資源ごみ（収集量+持込量）
有害ごみ（収集量+持込量）
□搬出
処理残渣の焼却
直接埋立
焼却残渣の埋立
処理残渣の埋立
施設処理に伴う資源化
集団回収
埋立以外の処分
その他
■資源化
資源化量 46,773 t
集団回収量 6,926 t
ピックアップ回収量 0 t
総資源化量 53,699 t
直接埋立 0 t
焼却残渣の埋立 0 t
処理残渣の埋立 0 t
資源化量 46,773 t
0 t
6,926 t
埋立以外の処分
0 t
13,736 t
■焼却施設
施設名称
八王子市戸吹清掃工場 64,884 t
八王子市北野清掃工場 24,105 t
多摩ニュータウン環境組合多摩清掃工場焼却施設 28,792 t
0
搬入量 117,781 t
処理残渣の焼却 5,051 t
■粗大ごみ処理施設
施設名称
多摩ニュータウン環境組合多摩清掃工場・粗大ごみ処理施設
1,852 t
0 t
0 t
0 t
搬入量 1,852 t
1,199 t
0 t
487 t
166 t
その他
（プラセンターから不燃センターへの転送 プラ残渣の不燃分）
■粗大ごみ処理施設以外の資源化等を行う施設
施設名称
八王子市戸吹不燃物処理センター 5,428 t
八王子市プラスチック資源化センター 8,181 t
0 t
0 t
搬入量 13,609 t
6
75
3,791 t
0 t
9,289 t
529 t
その他
（不燃センターへの転送 瓶缶残渣の不燃分）
■その他の施設
施設名称
搬入量 23,602 t
61 t
0 t
23,261 t
280 t
その他
直接焼却 111,750 t
直接焼却 0 t
直接焼却 980 t
1,106 t
680 t
0 t
66 t
0 t
4,120 t
941 t
8,282 t
286 t
0 t
0 t
0 t
0 t
23,602 t
0 t
0
0
0
0
0
■可燃ごみ
収集量 83,771 t
持込量 27,979 t
合計 111,750 t
■不燃ごみ
収集量 4,604 t
持込量 622 t
合計 5,226 t
■粗大ごみ
収集量 2,601 t
持込量 0 t
合計 2,601 t
■資源ごみ
収集量 31,379 t
持込量 404 t
合計 31,783 t
■有害ごみ
収集量 352 t
持込量 0 t
合計 352 t
■自家処理量 0 t
■ピックアップ回収量 0 t
■集団回収量 6,926 t

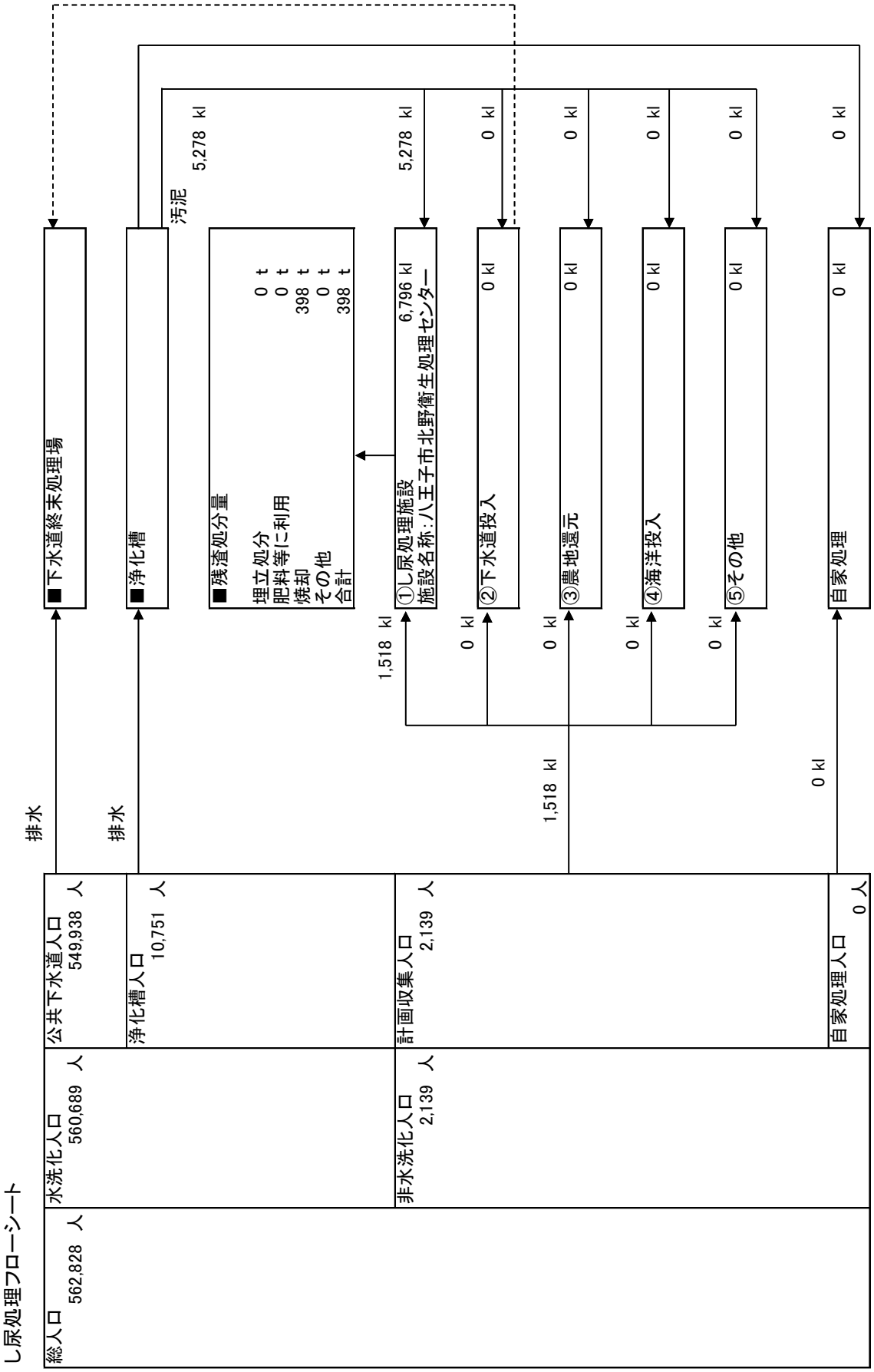
し尿処理フローシート
総人口 562,828 人
水洗化人口 560,689 人
公共下水道人口 549,938 人
浄化槽人口 10,751 人
非水洗化人口 2,139 人
計画収集人口 2,139 人
自家処理人口 0 人
排水
排水
■下水道終末処理場
■浄化槽
汚泥
5,278 kl
■残渣処分量
埋立処分 0 t
肥料等に利用 0 t
焼却 398 t
その他 0 t
合計 398 t
1,518 kl
①し尿処理施設
施設名称：八王子市北野衛生処理センター
6,796 kl
5,278 kl
0 kl
②下水道投入
0 kl
0 kl
③農地還元
0 kl
0 kl
④海洋投入
0 kl
0 kl
⑤その他
0 kl
1,518 kl
0 kl
自家処理
0 kl
0 kl

# 02 立川市

## ■1 月別ごみ量

### (1)収集量

（単位:t）

| | 可燃ごみ | 不燃ごみ | 粗大ごみ | 資源ごみ | 有害ごみ | 合 計 |
|---|---|---|---|---|---|---|
| 4月 | 1,834 | 129 | 80 | 950 | 5 | 2,998 |
| 5月 | 1,954 | 178 | 80 | 1,124 | 6 | 3,342 |
| 6月 | 1,666 | 116 | 76 | 839 | 5 | 2,702 |
| 7月 | 1,972 | 138 | 75 | 955 | 5 | 3,145 |
| 8月 | 1,826 | 119 | 78 | 901 | 4 | 2,928 |
| 9月 | 1,811 | 129 | 77 | 865 | 4 | 2,886 |
| 10月 | 1,839 | 163 | 84 | 958 | 7 | 3,051 |
| 11月 | 1,710 | 123 | 68 | 854 | 4 | 2,759 |
| 12月 | 2,005 | 146 | 96 | 988 | 8 | 3,243 |
| 1月 | 1,743 | 155 | 62 | 1,000 | 6 | 2,966 |
| 2月 | 1,520 | 111 | 61 | 790 | 6 | 2,488 |
| 3月 | 1,832 | 132 | 77 | 977 | 5 | 3,023 |
| 合計 | 21,712 | 1,639 | 914 | 11,201 | 65 | 35,531 |

### (2)持込量

（単位:t）

| | 可燃ごみ | 不燃ごみ | 粗大ごみ | 資源ごみ | 有害ごみ | 合 計 |
|---|---|---|---|---|---|---|
| 4月 | 313 | 48 | 32 | 51 | 0 | 444 |
| 5月 | 328 | 56 | 36 | 51 | 0 | 471 |
| 6月 | 301 | 33 | 21 | 41 | 0 | 396 |
| 7月 | 344 | 38 | 25 | 50 | 0 | 457 |
| 8月 | 330 | 51 | 27 | 35 | 0 | 443 |
| 9月 | 345 | 42 | 26 | 46 | 0 | 459 |
| 10月 | 337 | 41 | 26 | 49 | 0 | 453 |
| 11月 | 306 | 39 | 27 | 47 | 0 | 419 |
| 12月 | 344 | 47 | 26 | 52 | 0 | 469 |
| 1月 | 292 | 38 | 25 | 37 | 0 | 392 |
| 2月 | 283 | 48 | 30 | 45 | 0 | 406 |
| 3月 | 270 | 59 | 28 | 51 | 0 | 408 |
| 合計 | 3,793 | 540 | 329 | 555 | 0 | 5,217 |

### (3)収集量＋持込量

（単位:t）

| | 可燃ごみ | 不燃ごみ | 粗大ごみ | 資源ごみ | 有害ごみ | 合 計 |
|---|---|---|---|---|---|---|
| 4月 | 2,147 | 177 | 112 | 1,001 | 5 | 3,442 |
| 5月 | 2,282 | 234 | 116 | 1,175 | 6 | 3,813 |
| 6月 | 1,967 | 149 | 97 | 880 | 5 | 3,098 |
| 7月 | 2,316 | 176 | 100 | 1,005 | 5 | 3,602 |
| 8月 | 2,156 | 170 | 105 | 936 | 4 | 3,371 |
| 9月 | 2,156 | 171 | 103 | 911 | 4 | 3,345 |
| 10月 | 2,176 | 204 | 110 | 1,007 | 7 | 3,504 |
| 11月 | 2,016 | 162 | 95 | 901 | 4 | 3,178 |
| 12月 | 2,349 | 193 | 122 | 1,040 | 8 | 3,712 |
| 1月 | 2,035 | 193 | 87 | 1,037 | 6 | 3,358 |
| 2月 | 1,803 | 159 | 91 | 835 | 6 | 2,894 |
| 3月 | 2,102 | 191 | 105 | 1,028 | 5 | 3,431 |
| 合計 | 25,505 | 2,179 | 1,243 | 11,756 | 65 | 40,748 |

## ■2 月別し尿量

（単位:kl）

| | 汲み取りし尿 | 合併処理浄化槽汚泥 | 単独処理浄化槽汚泥 | 合 計 |
|---|---|---|---|---|
| 4月 | 20 | 0 | 2 | 22 |
| 5月 | 18 | 0 | 5 | 23 |
| 6月 | 20 | 0 | 8 | 28 |
| 7月 | 22 | 0 | 9 | 31 |
| 8月 | 15 | 0 | 10 | 25 |
| 9月 | 15 | 0 | 6 | 21 |
| 10月 | 21 | 0 | 8 | 29 |
| 11月 | 18 | 0 | 6 | 24 |
| 12月 | 17 | 0 | 8 | 25 |
| 1月 | 16 | 0 | 8 | 24 |
| 2月 | 19 | 0 | 10 | 29 |
| 3月 | 25 | 0 | 15 | 40 |
| 合計 | 226 | 0 | 95 | 321 |

## ■3 処分量(ごみ)

### (1)中間処理量(焼却処理施設)

(単位:t)

| 搬入量 | | | 搬出量 | | |
|---|---|---|---|---|---|
| | 直接焼却 | 処理残渣の焼却 | 焼却残渣の埋立 | 資源化 | 焼却残渣の埋立以外の処分 |
| 28,562 | 25,834 | 2,728 | 0 | 3,492 | 0 |

### (2)中間処理量(粗大ごみ処理施設)

(単位:t)

| | 搬入量 | 搬出量 | | | |
|---|---|---|---|---|---|
| | | 処理残渣の焼却 | 処理残渣の埋立 | 資源化 | その他 |
| 可燃ごみ | 0 | 0 | 0 | 0 | 0 |
| 不燃ごみ | 2,179 | 873 | 0 | 970 | 336 |
| 粗大ごみ | 914 | 728 | 0 | 186 | 0 |
| 資源ごみ | 6,131 | 1,127 | 0 | 5,004 | 0 |
| 有害ごみ | 65 | 0 | 0 | 65 | 0 |
| 合計 | 9,289 | 2,728 | 0 | 6,225 | 336 |

### (3)中間処理量(粗大ごみ処理施設以外の資源化等を行う施設)

(単位:t)

| | 搬入量 | 搬出量 | | | |
|---|---|---|---|---|---|
| | | 処理残渣の焼却 | 処理残渣の埋立 | 資源化 | その他 |
| 可燃ごみ | 0 | 0 | 0 | 0 | 0 |
| 不燃ごみ | 0 | 0 | 0 | 0 | 0 |
| 粗大ごみ | 0 | 0 | 0 | 0 | 0 |
| 資源ごみ | 0 | 0 | 0 | 0 | 0 |
| 有害ごみ | 0 | 0 | 0 | 0 | 0 |
| 合計 | 0 | 0 | 0 | 0 | 0 |

### (4)中間処理量(その他の施設)

(単位:t)

| | 搬入量 | 搬出量 | | | |
|---|---|---|---|---|---|
| | | 処理残渣の焼却 | 処理残渣の埋立 | 資源化 | その他 |
| 可燃ごみ | 0 | 0 | 0 | 0 | 0 |
| 不燃ごみ | 0 | 0 | 0 | 0 | 0 |
| 粗大ごみ | 0 | 0 | 0 | 0 | 0 |
| 資源ごみ | 5,625 | 0 | 0 | 5,625 | 0 |
| 有害ごみ | 0 | 0 | 0 | 0 | 0 |
| 合計 | 5,625 | 0 | 0 | 5,625 | 0 |

### (5)最終処分量

(単位:t)

| 最終処分量 | | | |
|---|---|---|---|
| | 直接埋立 | 焼却残渣の埋立 | 処理残渣の埋立 |
| 0 | 0 | 0 | 0 |

### (6)資源化量

(単位:t)

| 総資源化量 | | | |
|---|---|---|---|
| | 資源ごみ収集量等 | 集団回収量 | ピックアップ回収量 |
| 18,291 | 15,342 | 2,949 | 0 |

※ 資源ごみ収集量等＝資源ごみ収集・持込量(残渣を除いた量)＋処理過程資源化量(ガラス、鉄分等)

## ■4 処分量(し尿)

### (1)収集量・処分量

(単位:kl)

| | 収集量 | 処分量 | | | | |
|---|---|---|---|---|---|---|
| | | し尿処理施設 | 下水道投入 | 海洋投入 | 農地還元 | その他 |
| 汲み取りし尿 | 226 | 0 | 226 | 0 | 0 | 0 |
| 合併処理浄化槽汚泥 | 0 | 0 | 0 | 0 | 0 | 0 |
| 単独処理浄化槽汚泥 | 95 | 0 | 95 | 0 | 0 | 0 |
| 合計 | 321 | 0 | 321 | 0 | 0 | 0 |

### (2)残渣処分量

(単位:t)

| 残渣処分量 | | | | |
|---|---|---|---|---|
| | 埋立処分 | 肥料等に利用 | 焼却 | その他 |
| 0 | 0 | 0 | 0 | 0 |

## ごみ処理フローシート

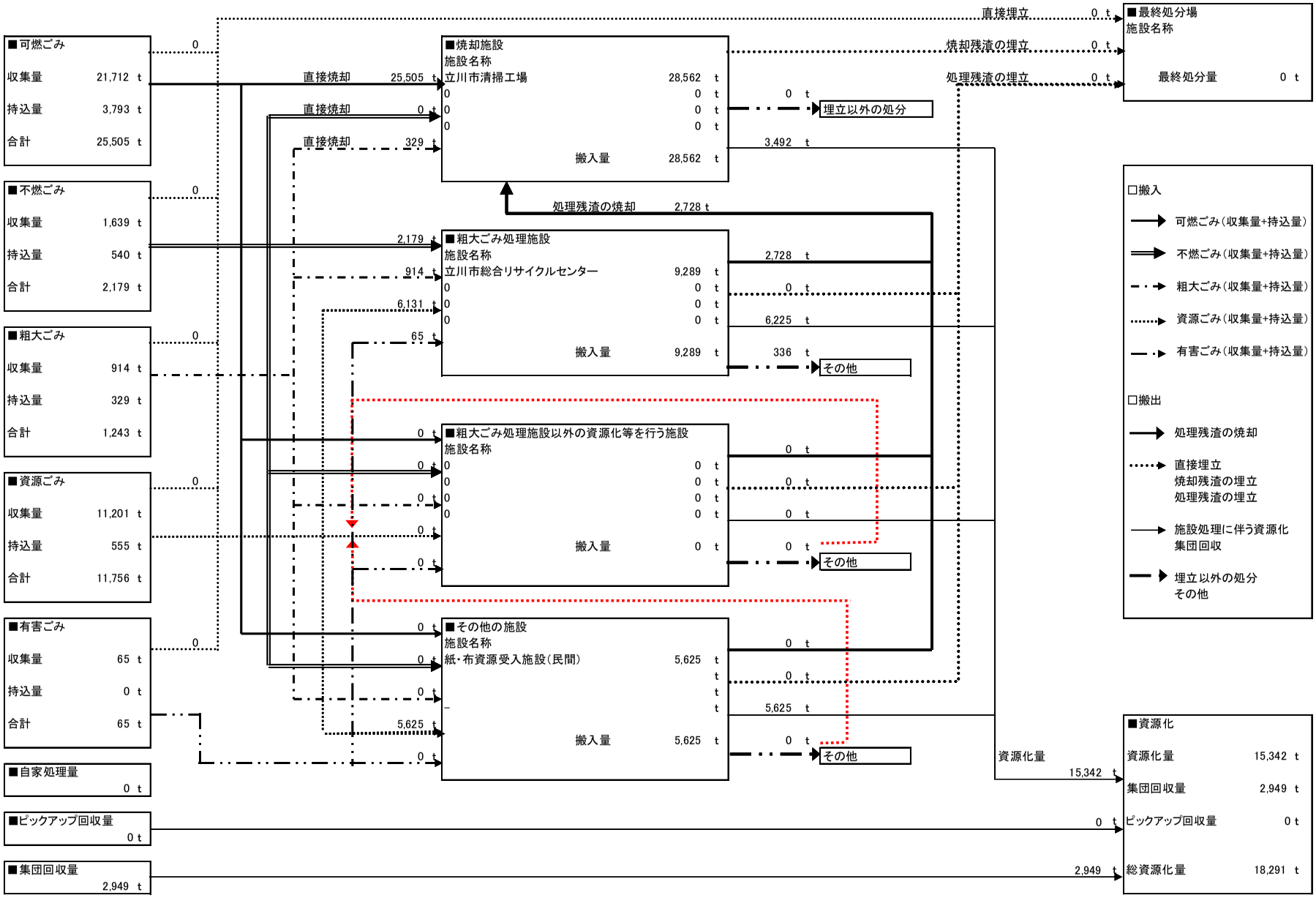
■可燃ごみ
収集量 21,712 t
持込量 3,793 t
合計 25,505 t
■不燃ごみ
収集量 1,639 t
持込量 540 t
合計 2,179 t
■粗大ごみ
収集量 914 t
持込量 329 t
合計 1,243 t
■資源ごみ
収集量 11,201 t
持込量 555 t
合計 11,756 t
■有害ごみ
収集量 65 t
持込量 0 t
合計 65 t
■自家処理量
0 t
■ピックアップ回収量
0 t
■集団回収量
2,949 t
直接焼却 25,505 t
直接焼却 0 t
直接焼却 329 t
■焼却施設
施設名称
立川市清掃工場 28,562 t
搬入量 28,562 t
処理残渣の焼却 2,728 t
■粗大ごみ処理施設
施設名称
立川市総合リサイクルセンター 9,289 t
搬入量 9,289 t
■粗大ごみ処理施設以外の資源化等を行う施設
施設名称
搬入量 0 t
■その他の施設
施設名称
紙・布資源受入施設(民間) 5,625 t
搬入量 5,625 t
埋立以外の処分
その他
直接埋立
焼却残渣の埋立
処理残渣の埋立
■最終処分場
施設名称
最終処分量 0 t
資源化量 15,342 t
■資源化
資源化量 15,342 t
集団回収量 2,949 t
ピックアップ回収量 0 t
総資源化量 18,291 t
□搬入
可燃ごみ(収集量+持込量)
不燃ごみ(収集量+持込量)
粗大ごみ(収集量+持込量)
資源ごみ(収集量+持込量)
有害ごみ(収集量+持込量)
□搬出
処理残渣の焼却
直接埋立
焼却残渣の埋立
処理残渣の埋立
施設処理に伴う資源化
集団回収
埋立以外の処分
その他

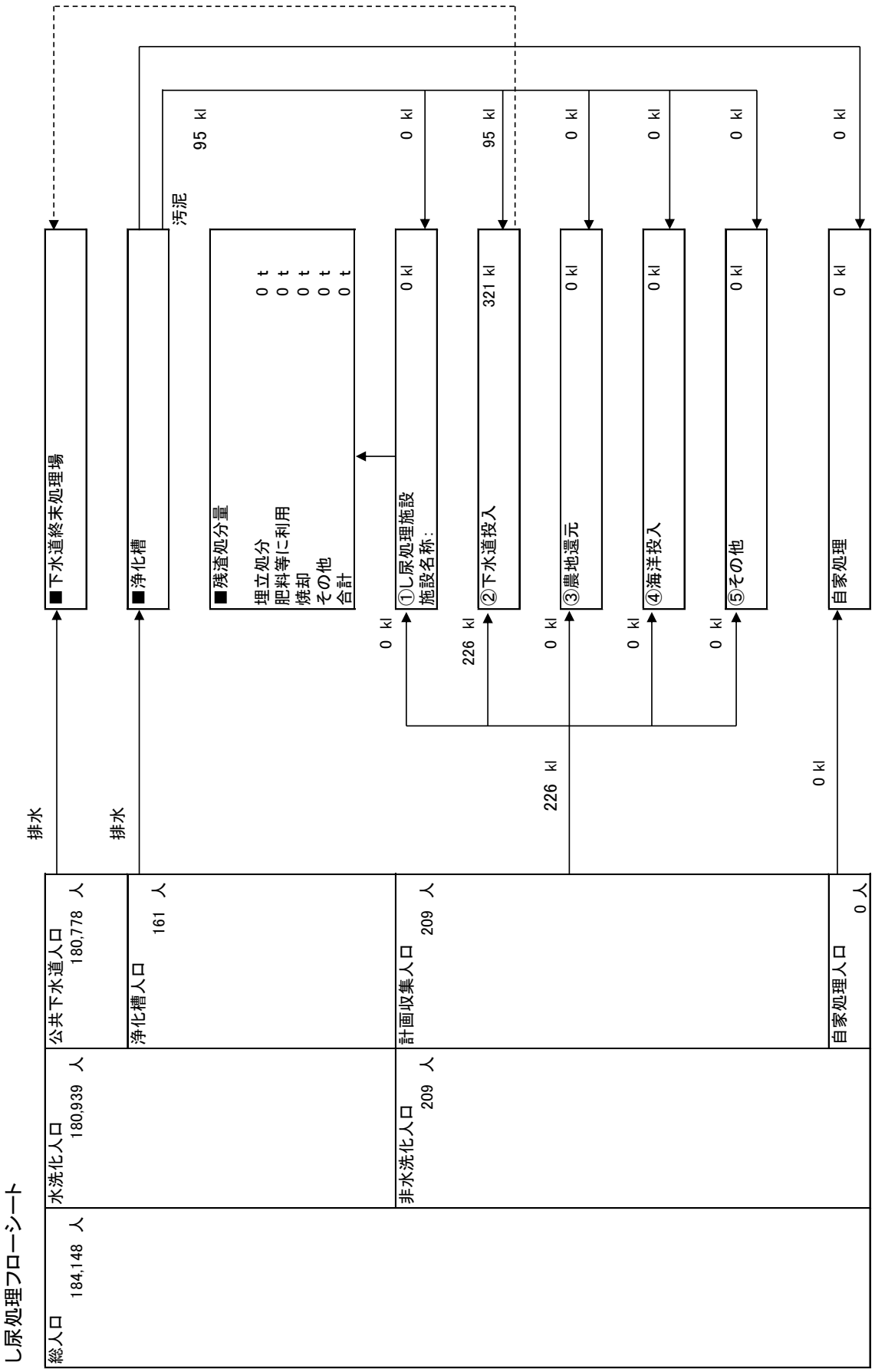
し尿処理フローシート
総人口 184,148 人
水洗化人口 180,939 人
公共下水道人口 180,778 人
浄化槽人口 161 人
非水洗化人口 209 人
計画収集人口 209 人
自家処理人口 0 人
排水
排水
■下水道終末処理場
■浄化槽
■残渣処分量
埋立処分 0 t
肥料等に利用 0 t
焼却 0 t
その他 0 t
合計 0 t
汚泥
95 kl
0 kl
95 kl
0 kl
0 kl
0 kl
0 kl
0 kl
①し尿処理施設
施設名称:
0 kl
②下水道投入
321 kl
③農地還元
0 kl
④海洋投入
0 kl
⑤その他
0 kl
自家処理
0 kl
0 kl
226 kl
0 kl
0 kl
0 kl
226 kl
0 kl

# 03 武蔵野市

## ■1 月別ごみ量

### (1)収集量

（単位：t）

| | 可燃ごみ | 不燃ごみ | 粗大ごみ | 資源ごみ | 有害ごみ | 合 計 |
|---|---|---|---|---|---|---|
| 4月 | 1,765 | 90 | 129 | 847 | 7 | 2,838 |
| 5月 | 1,625 | 118 | 137 | 948 | 8 | 2,836 |
| 6月 | 1,911 | 82 | 130 | 763 | 7 | 2,893 |
| 7月 | 1,847 | 95 | 134 | 891 | 7 | 2,974 |
| 8月 | 1,677 | 87 | 136 | 801 | 7 | 2,708 |
| 9月 | 1,724 | 86 | 132 | 802 | 7 | 2,751 |
| 10月 | 1,769 | 103 | 128 | 871 | 9 | 2,880 |
| 11月 | 1,345 | 87 | 117 | 822 | 7 | 2,378 |
| 12月 | 2,257 | 99 | 142 | 874 | 10 | 3,382 |
| 1月 | 1,645 | 103 | 105 | 969 | 10 | 2,832 |
| 2月 | 1,470 | 79 | 116 | 773 | 7 | 2,445 |
| 3月 | 1,794 | 91 | 141 | 958 | 8 | 2,992 |
| 合計 | 20,829 | 1,120 | 1,547 | 10,319 | 94 | 33,909 |

### (2)持込量

（単位：t）

| | 可燃ごみ | 不燃ごみ | 粗大ごみ | 資源ごみ | 有害ごみ | 合 計 |
|---|---|---|---|---|---|---|
| 4月 | 546 | 0 | 0 | 0 | 0 | 546 |
| 5月 | 529 | 0 | 0 | 0 | 0 | 529 |
| 6月 | 508 | 0 | 0 | 0 | 0 | 508 |
| 7月 | 581 | 0 | 0 | 0 | 0 | 581 |
| 8月 | 553 | 0 | 0 | 0 | 0 | 553 |
| 9月 | 535 | 0 | 0 | 0 | 0 | 535 |
| 10月 | 527 | 0 | 0 | 0 | 0 | 527 |
| 11月 | 530 | 0 | 0 | 0 | 0 | 530 |
| 12月 | 546 | 0 | 0 | 0 | 0 | 546 |
| 1月 | 496 | 0 | 0 | 0 | 0 | 496 |
| 2月 | 510 | 0 | 0 | 0 | 0 | 510 |
| 3月 | 516 | 0 | 0 | 0 | 0 | 516 |
| 合計 | 6,377 | 0 | 0 | 0 | 0 | 6,377 |

### (3)収集量＋持込量

（単位：t）

| | 可燃ごみ | 不燃ごみ | 粗大ごみ | 資源ごみ | 有害ごみ | 合 計 |
|---|---|---|---|---|---|---|
| 4月 | 2,311 | 90 | 129 | 847 | 7 | 3,384 |
| 5月 | 2,154 | 118 | 137 | 948 | 8 | 3,365 |
| 6月 | 2,419 | 82 | 130 | 763 | 7 | 3,401 |
| 7月 | 2,428 | 95 | 134 | 891 | 7 | 3,555 |
| 8月 | 2,230 | 87 | 136 | 801 | 7 | 3,261 |
| 9月 | 2,259 | 86 | 132 | 802 | 7 | 3,286 |
| 10月 | 2,296 | 103 | 128 | 871 | 9 | 3,407 |
| 11月 | 1,875 | 87 | 117 | 822 | 7 | 2,908 |
| 12月 | 2,803 | 99 | 142 | 874 | 10 | 3,928 |
| 1月 | 2,141 | 103 | 105 | 969 | 10 | 3,328 |
| 2月 | 1,980 | 79 | 116 | 773 | 7 | 2,955 |
| 3月 | 2,310 | 91 | 141 | 958 | 8 | 3,508 |
| 合計 | 27,206 | 1,120 | 1,547 | 10,319 | 94 | 40,286 |

## ■2 月別し尿量

（単位：kl）

| | 汲み取りし尿 | 合併処理浄化槽汚泥 | 単独処理浄化槽汚泥 | 合 計 |
|---|---|---|---|---|
| 4月 | 5 | 0 | 11 | 16 |
| 5月 | 6 | 0 | 9 | 15 |
| 6月 | 7 | 0 | 18 | 25 |
| 7月 | 5 | 0 | 17 | 22 |
| 8月 | 3 | 0 | 10 | 13 |
| 9月 | 7 | 0 | 15 | 22 |
| 10月 | 5 | 0 | 12 | 17 |
| 11月 | 7 | 0 | 20 | 27 |
| 12月 | 10 | 0 | 10 | 20 |
| 1月 | 10 | 0 | 11 | 21 |
| 2月 | 9 | 0 | 15 | 24 |
| 3月 | 10 | 0 | 21 | 31 |
| 合計 | 84 | 0 | 169 | 253 |

## ■3 処分量(ごみ)

### (1)中間処理量(焼却処理施設)

(単位:t)

| 搬入量 | | | 搬出量 | | |
|---|---|---|---|---|---|
| | 直接焼却 | 処理残渣の焼却 | 焼却残渣の埋立 | 資源化 | 焼却残渣の埋立以外の処分 |
| 29,214 | 27,206 | 2,008 | 0 | 3,026 | 0 |

### (2)中間処理量(粗大ごみ処理施設)

(単位:t)

| | 搬入量 | 搬出量 | | | |
|---|---|---|---|---|---|
| | | 処理残渣の焼却 | 処理残渣の埋立 | 資源化 | その他 |
| 可燃ごみ | 0 | 0 | 0 | 0 | 0 |
| 不燃ごみ | 1,120 | 816 | 0 | 304 | 0 |
| 粗大ごみ | 1,249 | 902 | 0 | 347 | 0 |
| 資源ごみ | 0 | 0 | 0 | 0 | 0 |
| 有害ごみ | 94 | 0 | 0 | 41 | 53 |
| 合計 | 2,463 | 1,718 | 0 | 692 | 53 |

### (3)中間処理量(粗大ごみ処理施設以外の資源化等を行う施設)

(単位:t)

| | 搬入量 | 搬出量 | | | |
|---|---|---|---|---|---|
| | | 処理残渣の焼却 | 処理残渣の埋立 | 資源化 | その他 |
| 可燃ごみ | 0 | 0 | 0 | 0 | 0 |
| 不燃ごみ | 0 | 0 | 0 | 0 | 0 |
| 粗大ごみ | 0 | 0 | 0 | 0 | 0 |
| 資源ごみ | 0 | 0 | 0 | 0 | 0 |
| 有害ごみ | 0 | 0 | 0 | 0 | 0 |
| 合計 | 0 | 0 | 0 | 0 | 0 |

### (4)中間処理量(その他の施設)

(単位:t)

| | 搬入量 | 搬出量 | | | |
|---|---|---|---|---|---|
| | | 処理残渣の焼却 | 処理残渣の埋立 | 資源化 | その他 |
| 可燃ごみ | 0 | 0 | 0 | 0 | 0 |
| 不燃ごみ | 0 | 0 | 0 | 0 | 0 |
| 粗大ごみ | 298 | 5 | 0 | 293 | 0 |
| 資源ごみ | 10,319 | 285 | 0 | 10,034 | 0 |
| 有害ごみ | 0 | 0 | 0 | 0 | 0 |
| 合計 | 10,617 | 290 | 0 | 10,327 | 0 |

### (5)最終処分量

(単位:t)

| 最終処分量 | | | |
|---|---|---|---|
| | 直接埋立 | 焼却残渣の埋立 | 処理残渣の埋立 |
| 0 | 0 | 0 | 0 |

### (6)資源化量

(単位:t)

| 総資源化量 | | | |
|---|---|---|---|
| | 資源ごみ収集量等 | 集団回収量 | ピックアップ回収量 |
| 16,742 | 14,045 | 2,697 | 0 |

※ 資源ごみ収集量等＝資源ごみ収集・持込量(残渣を除いた量)＋処理過程資源化量(ガラス、鉄分等)

## ■4 処分量(し尿)

### (1)収集量・処分量

(単位:kl)

| | 収集量 | 処分量 | | | | |
|---|---|---|---|---|---|---|
| | | し尿処理施設 | 下水道投入 | 海洋投入 | 農地還元 | その他 |
| 汲み取りし尿 | 84 | 84 | 0 | 0 | 0 | 0 |
| 合併処理浄化槽汚泥 | 0 | 0 | 0 | 0 | 0 | 0 |
| 単独処理浄化槽汚泥 | 169 | 169 | 0 | 0 | 0 | 0 |
| 合計 | 253 | 253 | 0 | 0 | 0 | 0 |

### (2)残渣処分量

(単位:t)

| 残渣処分量 | | | | |
|---|---|---|---|---|
| | 埋立処分 | 肥料等に利用 | 焼却 | その他 |
| 0 | 0 | 0 | 0 | 0 |

# ごみ処理フローシート

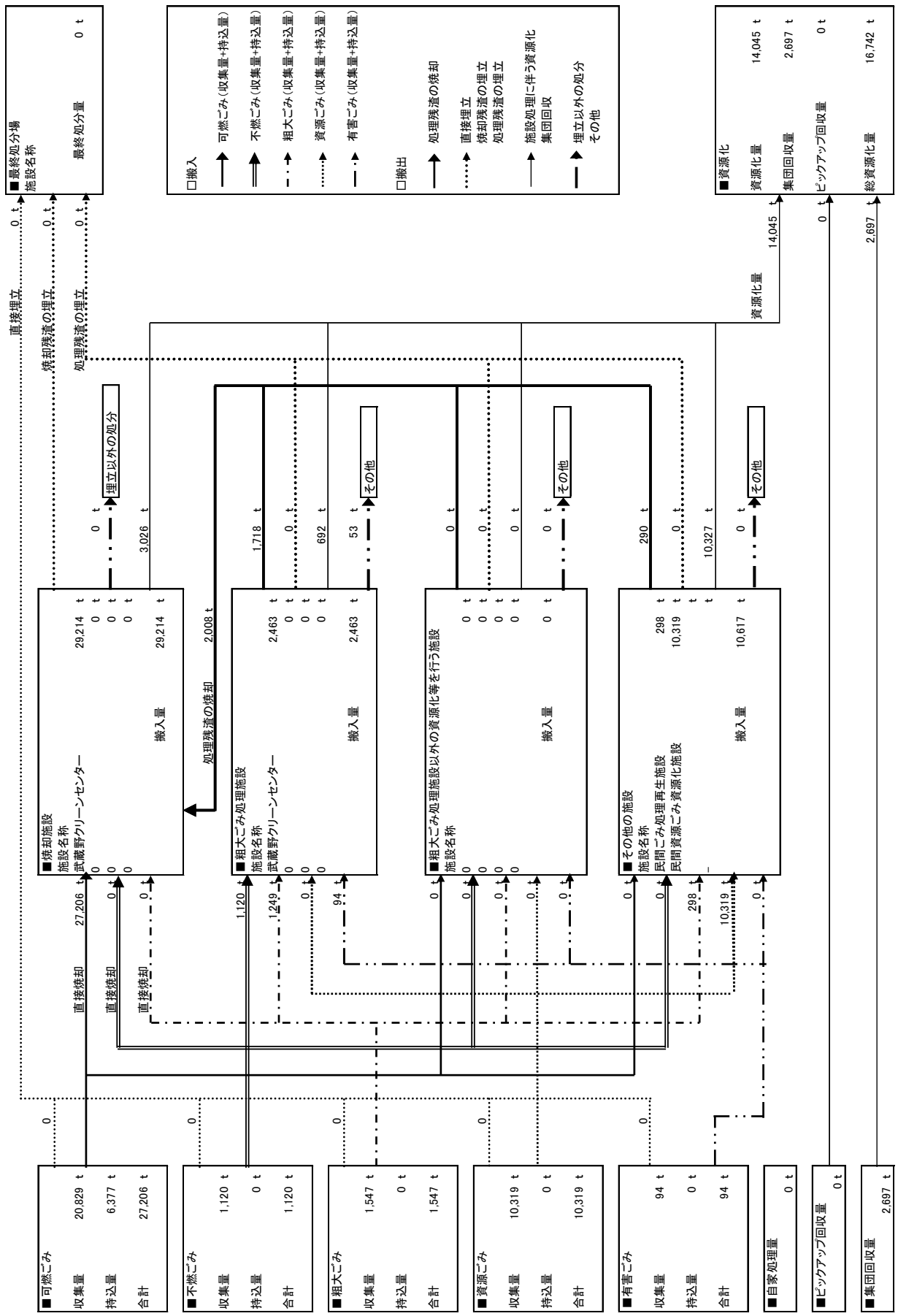
■最終処分場
施設名称
最終処分量 0 t
□搬入
可燃ごみ（収集量+持込量）
不燃ごみ（収集量+持込量）
粗大ごみ（収集量+持込量）
資源ごみ（収集量+持込量）
有害ごみ（収集量+持込量）
□搬出
処理残渣の焼却
直接埋立
焼却残渣の埋立
処理残渣の埋立
施設処理に伴う資源化
集団回収
埋立以外の処分
その他
■資源化
資源化量 14,045 t
集団回収量 2,697 t
ピックアップ回収量 0 t
総資源化量 16,742 t
直接埋立 0 t
焼却残渣の埋立 0 t
処理残渣の埋立 0 t
資源化量 14,045 t
0 t
2,697 t
埋立以外の処分
0 t
3,026 t
1,718 t
0 t
692 t
53 t
その他
0 t
0 t
0 t
0 t
その他
290 t
0 t
10,327 t
0 t
その他
■焼却施設
施設名称
武蔵野クリーンセンター
搬入量 29,214 t
29,214 t
処理残渣の焼却 2,008 t
■粗大ごみ処理施設
施設名称
武蔵野クリーンセンター
搬入量 2,463 t
2,463 t
■粗大ごみ処理施設以外の資源化等を行う施設
施設名称
搬入量 0 t
0 t
■その他の施設
施設名称
民間ごみ処理再生施設
民間資源ごみ資源化施設
搬入量 298 t
10,319 t
10,617 t
直接焼却 27,206 t
直接焼却
直接焼却
1,120 t
1,249 t
94 t
298 t
10,319 t
■可燃ごみ
収集量 20,829 t
持込量 6,377 t
合計 27,206 t
■不燃ごみ
収集量 1,120 t
持込量 0 t
合計 1,120 t
■粗大ごみ
収集量 1,547 t
持込量 0 t
合計 1,547 t
■資源ごみ
収集量 10,319 t
持込量 0 t
合計 10,319 t
■有害ごみ
収集量 94 t
持込量 0 t
合計 94 t
■自家処理量 0 t
■ピックアップ回収量 0 t
■集団回収量 2,697 t

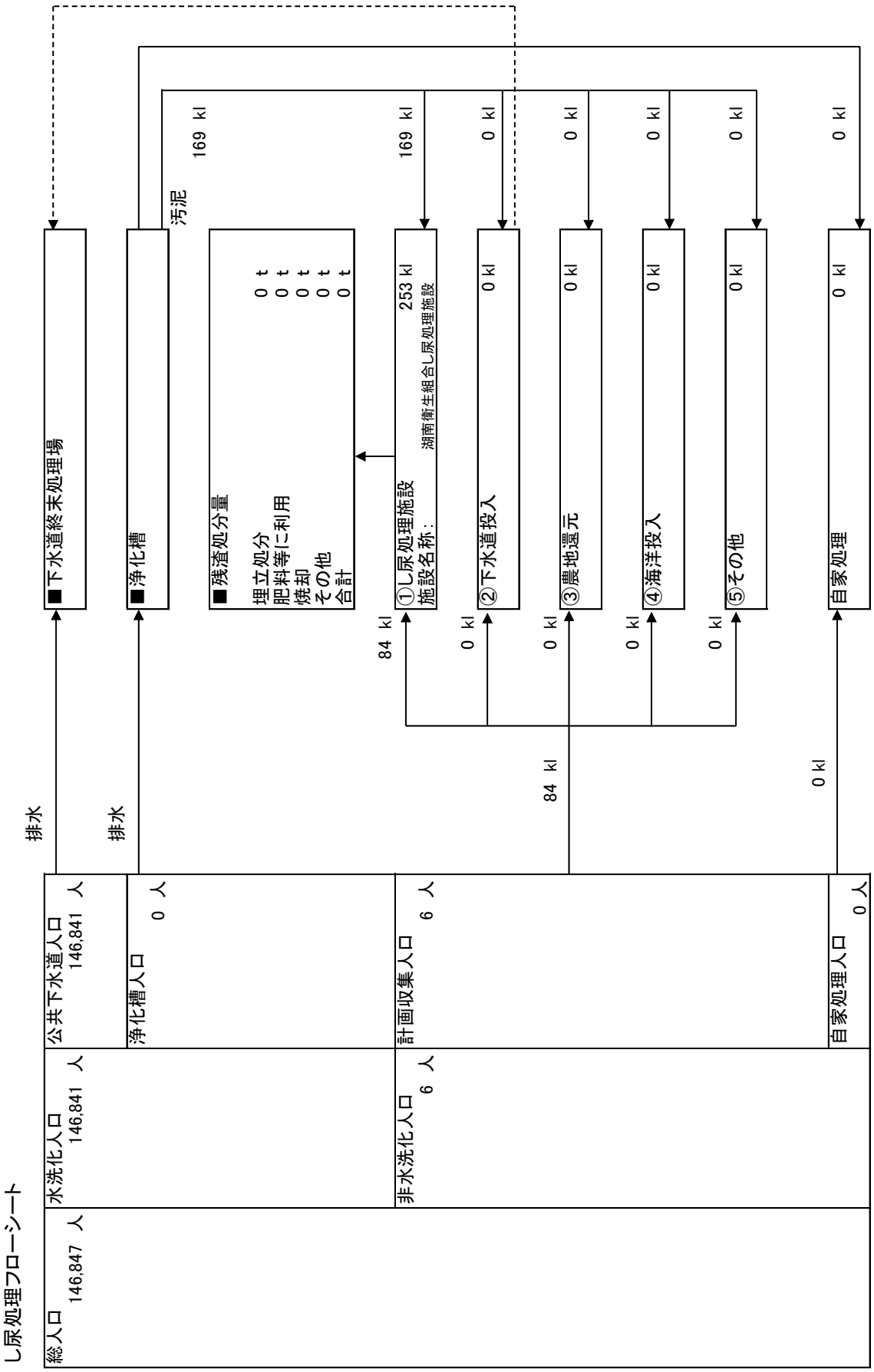
し尿処理フローシート
総人口 146,847 人
水洗化人口 146,841 人
公共下水道人口 146,841 人
排水
■下水道終末処理場
排水
■浄化槽
浄化槽人口 0 人
汚泥
169 kl
■残渣処分量
埋立処分 0 t
肥料等に利用 0 t
焼却 0 t
その他 0 t
合計 0 t
非水洗化人口 6 人
計画収集人口 6 人
84 kl
①し尿処理施設
施設名称： 湖南衛生組合し尿処理施設
253 kl
169 kl
0 kl
②下水道投入
0 kl
0 kl
③農地還元
0 kl
0 kl
④海洋投入
0 kl
0 kl
⑤その他
0 kl
84 kl
自家処理人口 0 人
自家処理
0 kl
0 kl

# 04　三鷹市

## ■1　月別ごみ量

### (1)収集量

（単位：t）

| | 可燃ごみ | 不燃ごみ | 粗大ごみ | 資源ごみ | 有害ごみ | 合　計 |
|---|---|---|---|---|---|---|
| 4月 | 1,908 | 126 | 161 | 1,153 | 4 | 3,352 |
| 5月 | 2,040 | 146 | 163 | 1,269 | 5 | 3,623 |
| 6月 | 1,758 | 141 | 141 | 1,014 | 4 | 3,058 |
| 7月 | 2,030 | 108 | 166 | 1,112 | 4 | 3,420 |
| 8月 | 1,841 | 136 | 162 | 1,097 | 4 | 3,240 |
| 9月 | 1,857 | 121 | 147 | 1,076 | 4 | 3,205 |
| 10月 | 1,914 | 125 | 157 | 1,087 | 5 | 3,288 |
| 11月 | 1,785 | 135 | 139 | 1,062 | 5 | 3,126 |
| 12月 | 2,054 | 138 | 138 | 1,121 | 5 | 3,456 |
| 1月 | 1,792 | 137 | 122 | 1,282 | 7 | 3,340 |
| 2月 | 1,563 | 105 | 139 | 994 | 4 | 2,805 |
| 3月 | 1,910 | 125 | 156 | 1,239 | 4 | 3,434 |
| 合計 | 22,452 | 1,543 | 1,791 | 13,506 | 55 | 39,347 |

### (2)持込量

（単位：t）

| | 可燃ごみ | 不燃ごみ | 粗大ごみ | 資源ごみ | 有害ごみ | 合　計 |
|---|---|---|---|---|---|---|
| 4月 | 499 | 0 | 0 | 0 | 0 | 499 |
| 5月 | 520 | 0 | 0 | 0 | 0 | 520 |
| 6月 | 491 | 0 | 0 | 0 | 0 | 491 |
| 7月 | 571 | 0 | 0 | 0 | 0 | 571 |
| 8月 | 487 | 0 | 0 | 0 | 0 | 487 |
| 9月 | 520 | 0 | 0 | 0 | 0 | 520 |
| 10月 | 520 | 0 | 0 | 0 | 0 | 520 |
| 11月 | 484 | 0 | 0 | 0 | 0 | 484 |
| 12月 | 549 | 0 | 0 | 0 | 0 | 549 |
| 1月 | 467 | 0 | 0 | 0 | 0 | 467 |
| 2月 | 439 | 0 | 0 | 0 | 0 | 439 |
| 3月 | 436 | 0 | 0 | 0 | 0 | 436 |
| 合計 | 5,983 | 0 | 0 | 0 | 0 | 5,983 |

### (3)収集量＋持込量

（単位：t）

| | 可燃ごみ | 不燃ごみ | 粗大ごみ | 資源ごみ | 有害ごみ | 合　計 |
|---|---|---|---|---|---|---|
| 4月 | 2,407 | 126 | 161 | 1,153 | 4 | 3,851 |
| 5月 | 2,560 | 146 | 163 | 1,269 | 5 | 4,143 |
| 6月 | 2,249 | 141 | 141 | 1,014 | 4 | 3,549 |
| 7月 | 2,601 | 108 | 166 | 1,112 | 4 | 3,991 |
| 8月 | 2,328 | 136 | 162 | 1,097 | 4 | 3,727 |
| 9月 | 2,377 | 121 | 147 | 1,076 | 4 | 3,725 |
| 10月 | 2,434 | 125 | 157 | 1,087 | 5 | 3,808 |
| 11月 | 2,269 | 135 | 139 | 1,062 | 5 | 3,610 |
| 12月 | 2,603 | 138 | 138 | 1,121 | 5 | 4,005 |
| 1月 | 2,259 | 137 | 122 | 1,282 | 7 | 3,807 |
| 2月 | 2,002 | 105 | 139 | 994 | 4 | 3,244 |
| 3月 | 2,346 | 125 | 156 | 1,239 | 4 | 3,870 |
| 合計 | 28,435 | 1,543 | 1,791 | 13,506 | 55 | 45,330 |

## ■2　月別し尿量

（単位：kl）

| | 汲み取りし尿 | 合併処理浄化槽汚泥 | 単独処理浄化槽汚泥 | 合　計 |
|---|---|---|---|---|
| 4月 | 21 | 0 | 5 | 26 |
| 5月 | 12 | 0 | 0 | 12 |
| 6月 | 15 | 0 | 4 | 19 |
| 7月 | 16 | 0 | 0 | 16 |
| 8月 | 12 | 0 | 5 | 17 |
| 9月 | 12 | 0 | 0 | 12 |
| 10月 | 12 | 0 | 5 | 17 |
| 11月 | 14 | 0 | 0 | 14 |
| 12月 | 11 | 0 | 4 | 15 |
| 1月 | 16 | 0 | 0 | 16 |
| 2月 | 21 | 0 | 5 | 26 |
| 3月 | 19 | 0 | 0 | 19 |
| 合計 | 181 | 0 | 28 | 209 |

## ■3 処分量(ごみ)

### (1)中間処理量(焼却処理施設)

(単位:t)

| 搬入量 | | | 搬出量 | | |
|---|---|---|---|---|---|
| | 直接焼却 | 処理残渣の焼却 | 焼却残渣の埋立 | 資源化 | 焼却残渣の埋立以外の処分 |
| 32,232 | 29,338 | 2,894 | 0 | 3,598 | 0 |

### (2)中間処理量(粗大ごみ処理施設)

(単位:t)

| | 搬入量 | 搬出量 | | | |
|---|---|---|---|---|---|
| | | 処理残渣の焼却 | 処理残渣の埋立 | 資源化 | その他 |
| 可燃ごみ | 0 | 0 | 0 | 0 | 0 |
| 不燃ごみ | 0 | 0 | 0 | 0 | 0 |
| 粗大ごみ | 0 | 0 | 0 | 0 | 0 |
| 資源ごみ | 0 | 0 | 0 | 0 | 0 |
| 有害ごみ | 0 | 0 | 0 | 0 | 0 |
| 合計 | 0 | 0 | 0 | 0 | 0 |

### (3)中間処理量(粗大ごみ処理施設以外の資源化等を行う施設)

(単位:t)

| | 搬入量 | 搬出量 | | | |
|---|---|---|---|---|---|
| | | 処理残渣の焼却 | 処理残渣の埋立 | 資源化 | その他 |
| 可燃ごみ | 0 | 0 | 0 | 0 | 0 |
| 不燃ごみ | 1,543 | 777 | 0 | 512 | 254 |
| 粗大ごみ | 888 | 447 | 0 | 294 | 147 |
| 資源ごみ | 6,270 | 1,670 | 0 | 4,600 | 0 |
| 有害ごみ | 55 | 0 | 0 | 0 | 55 |
| 合計 | 8,756 | 2,894 | 0 | 5,406 | 456 |

### (4)中間処理量(その他の施設)

(単位:t)

| | 搬入量 | 搬出量 | | | |
|---|---|---|---|---|---|
| | | 処理残渣の焼却 | 処理残渣の埋立 | 資源化 | その他 |
| 可燃ごみ | 0 | 0 | 0 | 0 | 0 |
| 不燃ごみ | 0 | 0 | 0 | 0 | 0 |
| 粗大ごみ | 0 | 0 | 0 | 0 | 0 |
| 資源ごみ | 7,236 | 0 | 0 | 7,236 | 0 |
| 有害ごみ | 0 | 0 | 0 | 0 | 0 |
| 合計 | 7,236 | 0 | 0 | 7,236 | 0 |

### (5)最終処分量

(単位:t)

| 最終処分量 | | | |
|---|---|---|---|
| | 直接埋立 | 焼却残渣の埋立 | 処理残渣の埋立 |
| 0 | 0 | 0 | 0 |

### (6)資源化量

(単位:t)

| 総資源化量 | | | |
|---|---|---|---|
| | 資源ごみ収集量等 | 集団回収量 | ピックアップ回収量 |
| 18,670 | 16,240 | 2,430 | 0 |

※ 資源ごみ収集量等＝資源ごみ収集・持込量(残渣を除いた量)＋処理過程資源化量(ガラス、鉄分等)

## ■4 処分量(し尿)

### (1)収集量・処分量

(単位:kl)

| | 収集量 | 処分量 | | | | |
|---|---|---|---|---|---|---|
| | | し尿処理施設 | 下水道投入 | 海洋投入 | 農地還元 | その他 |
| 汲み取りし尿 | 181 | 0 | 181 | 0 | 0 | 0 |
| 合併処理浄化槽汚泥 | 0 | 0 | 0 | 0 | 0 | 0 |
| 単独処理浄化槽汚泥 | 28 | 0 | 28 | 0 | 0 | 0 |
| 合計 | 209 | 0 | 209 | 0 | 0 | 0 |

### (2)残渣処分量

(単位:t)

| 残渣処分量 | | | | |
|---|---|---|---|---|
| | 埋立処分 | 肥料等に利用 | 焼却 | その他 |
| 0 | 0 | 0 | 0 | 0 |

# ごみ処理フローシート

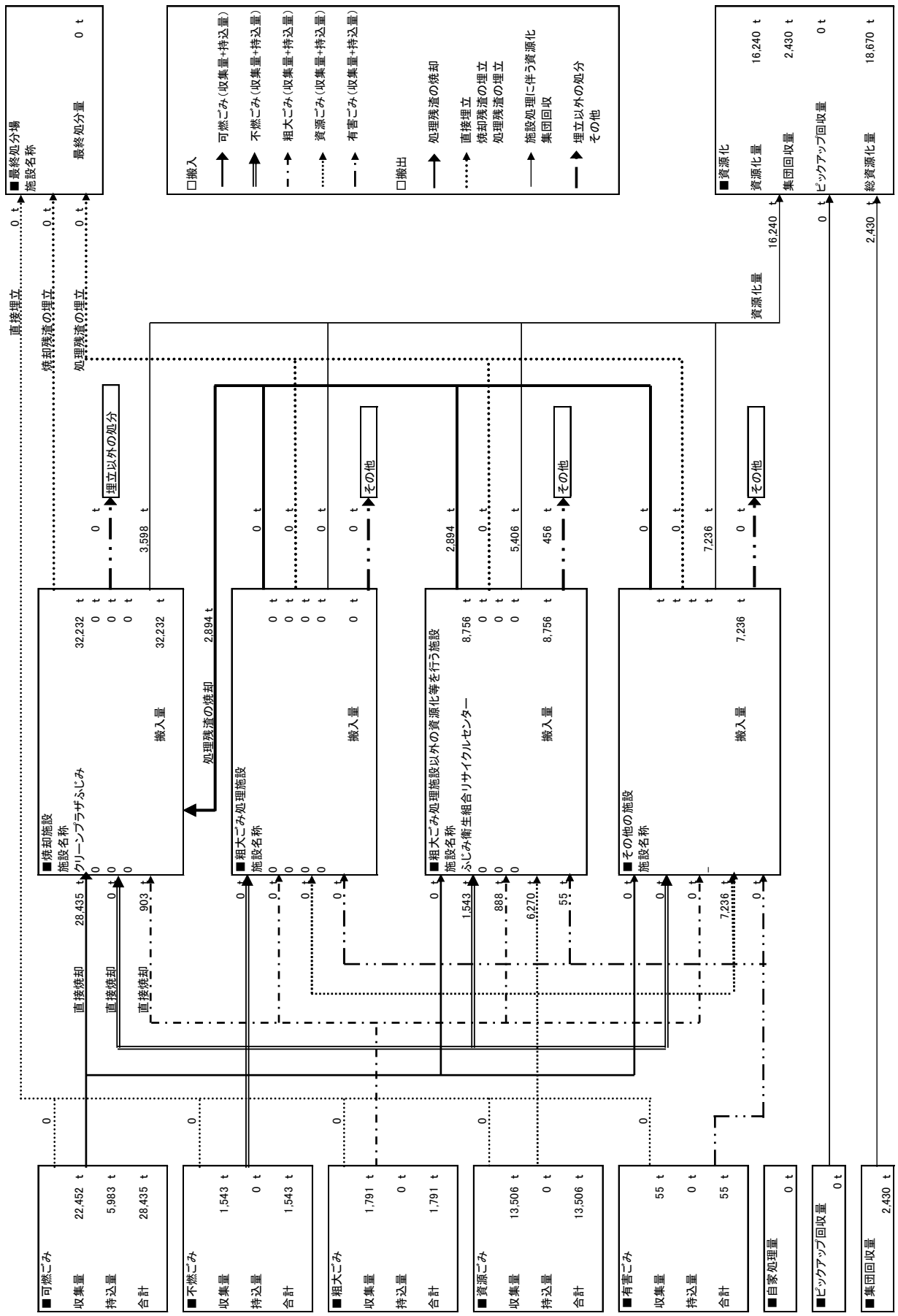
■最終処分場
施設名称
最終処分量 0 t
□搬入
可燃ごみ（収集量+持込量）
不燃ごみ（収集量+持込量）
粗大ごみ（収集量+持込量）
資源ごみ（収集量+持込量）
有害ごみ（収集量+持込量）
□搬出
処理残渣の焼却
直接埋立
焼却残渣の埋立
処理残渣の埋立
施設処理に伴う資源化
集団回収
埋立以外の処分
その他
■資源化
資源化量 16,240 t
集団回収量 2,430 t
ピックアップ回収量 0 t
総資源化量 18,670 t
直接埋立 0 t
焼却残渣の埋立 0 t
処理残渣の埋立 0 t
資源化量 16,240 t
0 t
2,430 t
埋立以外の処分
0 t
3,598 t
その他
0 t
2,894 t
5,406 t
456 t
7,236 t
■焼却施設
施設名称
クリーンプラザふじみ
搬入量 32,232 t
処理残渣の焼却 2,894 t
■粗大ごみ処理施設
施設名称
搬入量 0 t
■粗大ごみ処理施設以外の資源化等を行う施設
施設名称
ふじみ衛生組合リサイクルセンター
搬入量 8,756 t
■その他の施設
施設名称
搬入量 7,236 t
直接焼却 28,435 t
直接焼却 903 t
1,543 t
888 t
6,270 t
55 t
7,236 t
■可燃ごみ
収集量 22,452 t
持込量 5,983 t
合計 28,435 t
■不燃ごみ
収集量 1,543 t
持込量 0 t
合計 1,543 t
■粗大ごみ
収集量 1,791 t
持込量 0 t
合計 1,791 t
■資源ごみ
収集量 13,506 t
持込量 0 t
合計 13,506 t
■有害ごみ
収集量 55 t
持込量 0 t
合計 55 t
■自家処理量 0 t
■ピックアップ回収量 0 t
■集団回収量 2,430 t

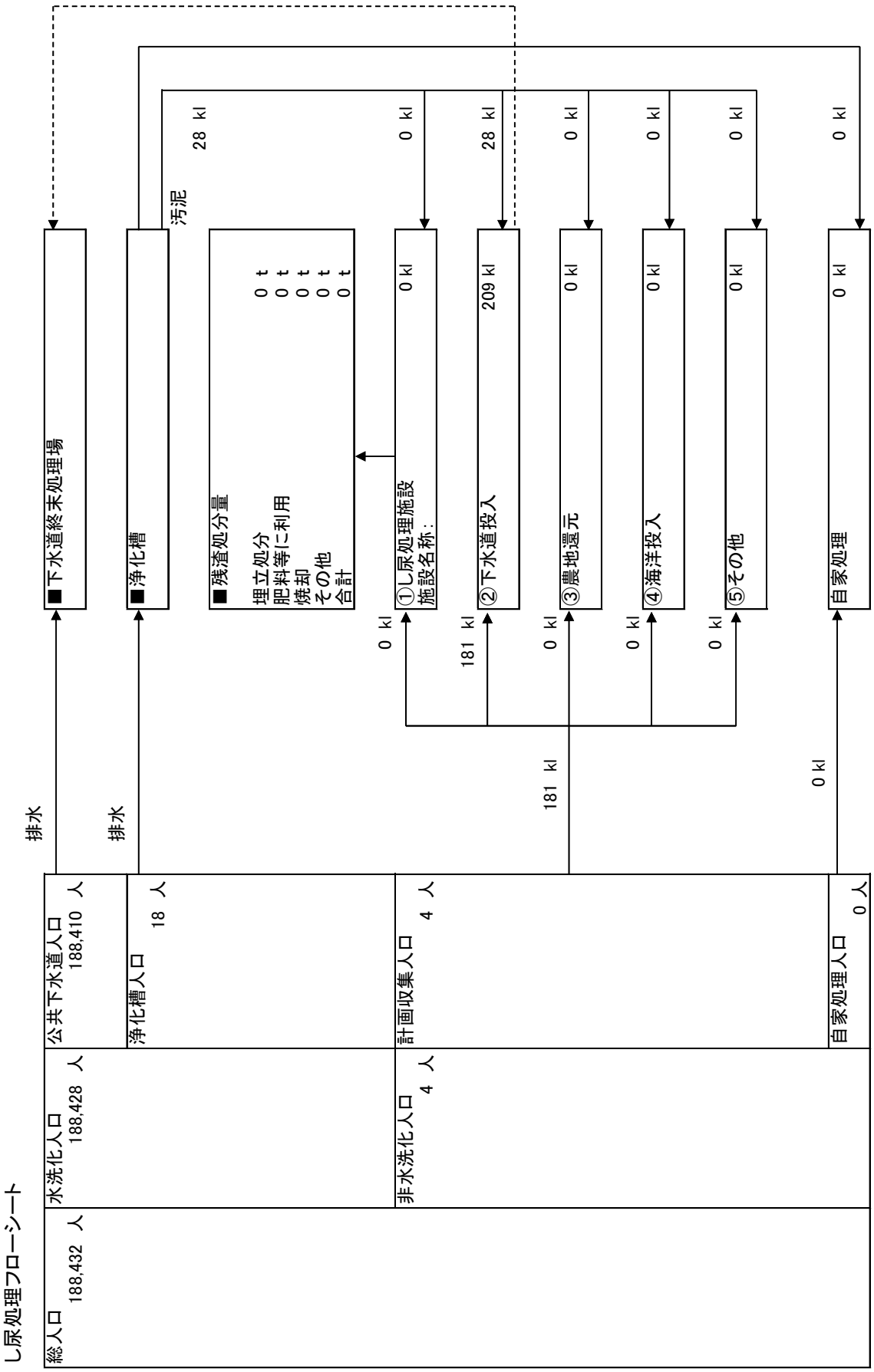
し尿処理フローシート
総人口
188,432 人
水洗化人口
188,428 人
公共下水道人口
188,410 人
浄化槽人口
18 人
非水洗化人口
4 人
計画収集人口
4 人
自家処理人口
0 人
排水
排水
■下水道終末処理場
■浄化槽
汚泥
28 kl
■残渣処分量
埋立処分 0 t
肥料等に利用 0 t
焼却 0 t
その他 0 t
合計 0 t
0 kl
①し尿処理施設
施設名称：
0 kl
0 kl
②下水道投入
209 kl
28 kl
181 kl
③農地還元
0 kl
0 kl
181 kl
④海洋投入
0 kl
0 kl
⑤その他
0 kl
0 kl
自家処理
0 kl
0 kl

# 05 青梅市

## ■1 月別ごみ量

### (1)収集量

（単位：t）

| | 可燃ごみ | 不燃ごみ | 粗大ごみ | 資源ごみ | 有害ごみ | 合 計 |
|---|---|---|---|---|---|---|
| 4月 | 1,781 | 210 | 25 | 395 | 4 | 2,415 |
| 5月 | 1,929 | 239 | 32 | 476 | 4 | 2,680 |
| 6月 | 1,653 | 214 | 27 | 439 | 3 | 2,336 |
| 7月 | 1,968 | 207 | 27 | 386 | 4 | 2,592 |
| 8月 | 1,874 | 216 | 30 | 430 | 4 | 2,554 |
| 9月 | 1,799 | 215 | 29 | 393 | 4 | 2,440 |
| 10月 | 1,828 | 223 | 35 | 402 | 5 | 2,493 |
| 11月 | 1,679 | 216 | 30 | 420 | 5 | 2,350 |
| 12月 | 1,847 | 208 | 32 | 410 | 5 | 2,502 |
| 1月 | 1,738 | 251 | 21 | 441 | 5 | 2,456 |
| 2月 | 1,450 | 182 | 21 | 356 | 4 | 2,013 |
| 3月 | 1,752 | 202 | 29 | 415 | 4 | 2,402 |
| 合計 | 21,298 | 2,583 | 338 | 4,963 | 51 | 29,233 |

### (2)持込量

（単位：t）

| | 可燃ごみ | 不燃ごみ | 粗大ごみ | 資源ごみ | 有害ごみ | 合 計 |
|---|---|---|---|---|---|---|
| 4月 | 496 | 3 | 91 | 26 | 0 | 616 |
| 5月 | 531 | 1 | 108 | 43 | 0 | 683 |
| 6月 | 462 | 1 | 95 | 42 | 0 | 600 |
| 7月 | 547 | 2 | 98 | 46 | 0 | 693 |
| 8月 | 527 | 1 | 107 | 30 | 0 | 665 |
| 9月 | 519 | 2 | 108 | 56 | 0 | 685 |
| 10月 | 530 | 13 | 97 | 58 | 0 | 698 |
| 11月 | 484 | 2 | 102 | 63 | 0 | 651 |
| 12月 | 505 | 1 | 115 | 57 | 0 | 678 |
| 1月 | 458 | 1 | 79 | 33 | 0 | 571 |
| 2月 | 437 | 1 | 81 | 42 | 0 | 561 |
| 3月 | 471 | 3 | 107 | 34 | 1 | 616 |
| 合計 | 5,967 | 31 | 1,188 | 530 | 1 | 7,717 |

### (3)収集量＋持込量

（単位：t）

| | 可燃ごみ | 不燃ごみ | 粗大ごみ | 資源ごみ | 有害ごみ | 合 計 |
|---|---|---|---|---|---|---|
| 4月 | 2,277 | 213 | 116 | 421 | 4 | 3,031 |
| 5月 | 2,460 | 240 | 140 | 519 | 4 | 3,363 |
| 6月 | 2,115 | 215 | 122 | 481 | 3 | 2,936 |
| 7月 | 2,515 | 209 | 125 | 432 | 4 | 3,285 |
| 8月 | 2,401 | 217 | 137 | 460 | 4 | 3,219 |
| 9月 | 2,318 | 217 | 137 | 449 | 4 | 3,125 |
| 10月 | 2,358 | 236 | 132 | 460 | 5 | 3,191 |
| 11月 | 2,163 | 218 | 132 | 483 | 5 | 3,001 |
| 12月 | 2,352 | 209 | 147 | 467 | 5 | 3,180 |
| 1月 | 2,196 | 252 | 100 | 474 | 5 | 3,027 |
| 2月 | 1,887 | 183 | 102 | 398 | 4 | 2,574 |
| 3月 | 2,223 | 205 | 136 | 449 | 5 | 3,018 |
| 合計 | 27,265 | 2,614 | 1,526 | 5,493 | 52 | 36,950 |

## ■2 月別し尿量

（単位：kl）

| | 汲み取りし尿 | 合併処理浄化槽汚泥 | 単独処理浄化槽汚泥 | 合 計 |
|---|---|---|---|---|
| 4月 | 86 | 230 | 49 | 365 |
| 5月 | 134 | 157 | 32 | 323 |
| 6月 | 73 | 133 | 102 | 308 |
| 7月 | 129 | 173 | 65 | 367 |
| 8月 | 105 | 167 | 35 | 307 |
| 9月 | 106 | 103 | 29 | 238 |
| 10月 | 167 | 124 | 49 | 340 |
| 11月 | 87 | 133 | 25 | 245 |
| 12月 | 84 | 201 | 29 | 314 |
| 1月 | 77 | 163 | 26 | 266 |
| 2月 | 96 | 147 | 12 | 255 |
| 3月 | 94 | 184 | 23 | 301 |
| 合計 | 1,238 | 1,915 | 476 | 3,629 |

## ■3 処分量(ごみ)

### (1)中間処理量(焼却処理施設)

(単位:t)

| 搬入量 | | | 搬出量 | | |
|---|---|---|---|---|---|
| | 直接焼却 | 処理残渣の焼却 | 焼却残渣の埋立 | 資源化 | 焼却残渣の埋立以外の処分 |
| 29,150 | 27,265 | 1,885 | 0 | 2,529 | 0 |

### (2)中間処理量(粗大ごみ処理施設)

(単位:t)

| | 搬入量 | 搬出量 | | | |
|---|---|---|---|---|---|
| | | 処理残渣の焼却 | 処理残渣の埋立 | 資源化 | その他 |
| 可燃ごみ | 0 | 0 | 0 | 0 | 0 |
| 不燃ごみ | 2,614 | 707 | 0 | 1,907 | 0 |
| 粗大ごみ | 1,526 | 795 | 0 | 731 | 0 |
| 資源ごみ | 5,493 | 383 | 0 | 5,110 | 0 |
| 有害ごみ | 52 | 0 | 0 | 52 | 0 |
| 合計 | 9,685 | 1,885 | 0 | 7,800 | 0 |

### (3)中間処理量(粗大ごみ処理施設以外の資源化等を行う施設)

(単位:t)

| | 搬入量 | 搬出量 | | | |
|---|---|---|---|---|---|
| | | 処理残渣の焼却 | 処理残渣の埋立 | 資源化 | その他 |
| 可燃ごみ | 0 | 0 | 0 | 0 | 0 |
| 不燃ごみ | 0 | 0 | 0 | 0 | 0 |
| 粗大ごみ | 0 | 0 | 0 | 0 | 0 |
| 資源ごみ | 0 | 0 | 0 | 0 | 0 |
| 有害ごみ | 0 | 0 | 0 | 0 | 0 |
| 合計 | 0 | 0 | 0 | 0 | 0 |

### (4)中間処理量(その他の施設)

(単位:t)

| | 搬入量 | 搬出量 | | | |
|---|---|---|---|---|---|
| | | 処理残渣の焼却 | 処理残渣の埋立 | 資源化 | その他 |
| 可燃ごみ | 0 | 0 | 0 | 0 | 0 |
| 不燃ごみ | 0 | 0 | 0 | 0 | 0 |
| 粗大ごみ | 0 | 0 | 0 | 0 | 0 |
| 資源ごみ | 0 | 0 | 0 | 0 | 0 |
| 有害ごみ | 0 | 0 | 0 | 0 | 0 |
| 合計 | 0 | 0 | 0 | 0 | 0 |

### (5)最終処分量

(単位:t)

| 最終処分量 | | | |
|---|---|---|---|
| | 直接埋立 | 焼却残渣の埋立 | 処理残渣の埋立 |
| 0 | 0 | 0 | 0 |

### (6)資源化量

(単位:t)

| 総資源化量 | | | |
|---|---|---|---|
| | 資源ごみ収集量等 | 集団回収量 | ピックアップ回収量 |
| 13,692 | 10,329 | 3,363 | 0 |

※ 資源ごみ収集量等＝資源ごみ収集・持込量(残渣を除いた量)＋処理過程資源化量(ガラス、鉄分等)

## ■4 処分量(し尿)

### (1)収集量・処分量

(単位:kl)

| | 収集量 | 処分量 | | | | |
|---|---|---|---|---|---|---|
| | | し尿処理施設 | 下水道投入 | 海洋投入 | 農地還元 | その他 |
| 汲み取りし尿 | 1,238 | 1,238 | 0 | 0 | 0 | 0 |
| 合併処理浄化槽汚泥 | 1,915 | 1,915 | 0 | 0 | 0 | 0 |
| 単独処理浄化槽汚泥 | 476 | 476 | 0 | 0 | 0 | 0 |
| 合計 | 3,629 | 3,629 | 0 | 0 | 0 | 0 |

### (2)残渣処分量

(単位:t)

| 残渣処分量 | | | | |
|---|---|---|---|---|
| | 埋立処分 | 肥料等に利用 | 焼却 | その他 |
| 140 | 0 | 140 | 0 | 0 |

# ごみ処理フローシート

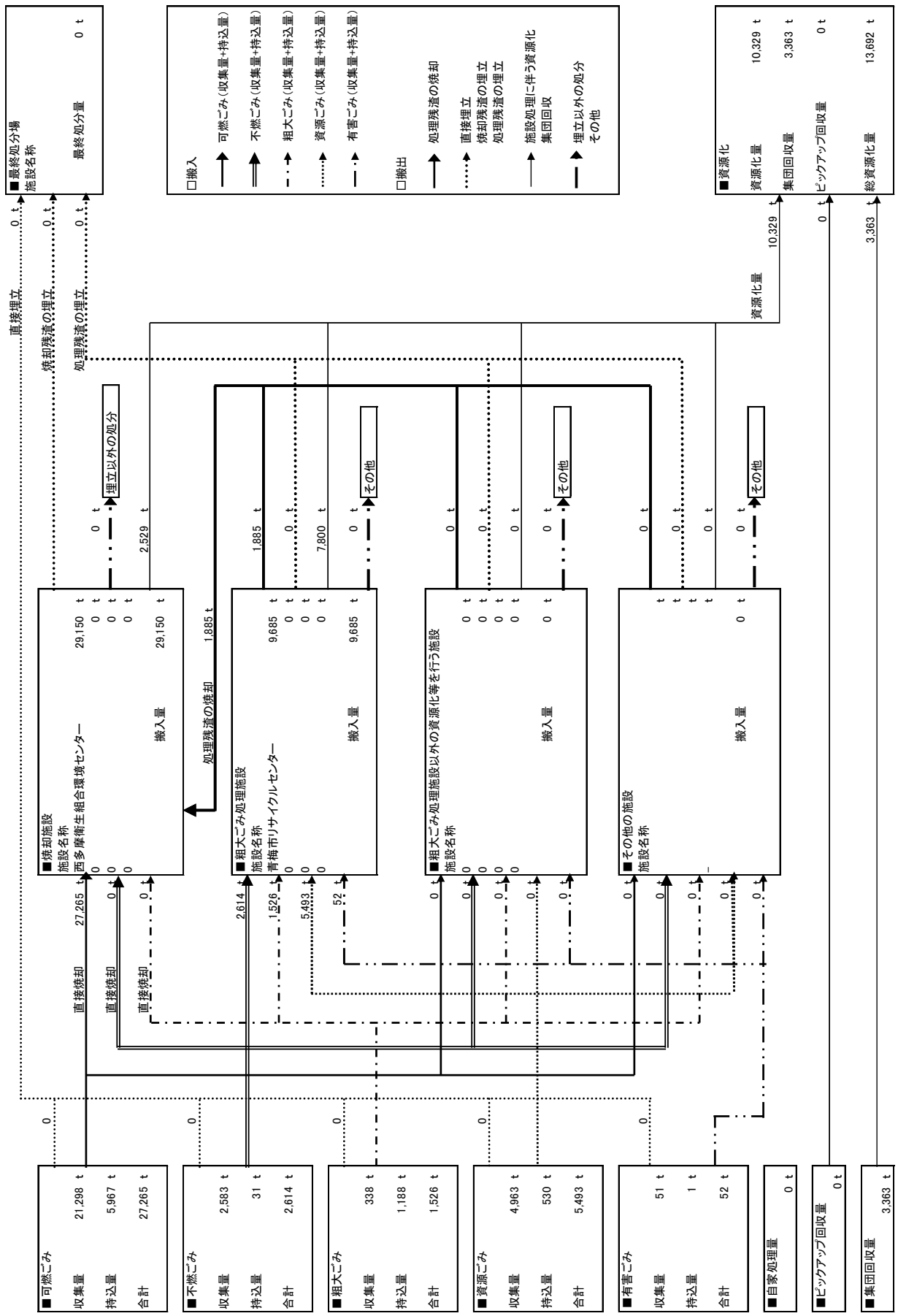
■最終処分場
施設名称
最終処分量 0 t
□搬入
可燃ごみ（収集量+持込量）
不燃ごみ（収集量+持込量）
粗大ごみ（収集量+持込量）
資源ごみ（収集量+持込量）
有害ごみ（収集量+持込量）
□搬出
処理残渣の焼却
直接埋立
焼却残渣の埋立
処理残渣の埋立
施設処理に伴う資源化
集団回収
埋立以外の処分
その他
■資源化
資源化量 10,329 t
集団回収量 3,363 t
ピックアップ回収量 0 t
総資源化量 13,692 t
直接埋立 0 t
焼却残渣の埋立 0 t
処理残渣の埋立 0 t
資源化量 10,329 t
0 t
3,363 t
埋立以外の処分
■焼却施設
施設名称
西多摩衛生組合環境センター
搬入量 29,150 t
29,150 t
2,529 t
処理残渣の焼却 1,885 t
1,885 t
■粗大ごみ処理施設
施設名称
青梅市リサイクルセンター
搬入量 9,685 t
9,685 t
7,800 t
■粗大ごみ処理施設以外の資源化等を行う施設
施設名称
搬入量 0 t
■その他の施設
施設名称
搬入量 0 t
その他
直接焼却 27,265 t
直接焼却
直接焼却
2,614 t
1,526 t
5,493 t
52 t
■可燃ごみ
収集量 21,298 t
持込量 5,967 t
合計 27,265 t
■不燃ごみ
収集量 2,583 t
持込量 31 t
合計 2,614 t
■粗大ごみ
収集量 338 t
持込量 1,188 t
合計 1,526 t
■資源ごみ
収集量 4,963 t
持込量 530 t
合計 5,493 t
■有害ごみ
収集量 51 t
持込量 1 t
合計 52 t
■自家処理量 0 t
■ピックアップ回収量 0 t
■集団回収量 3,363 t

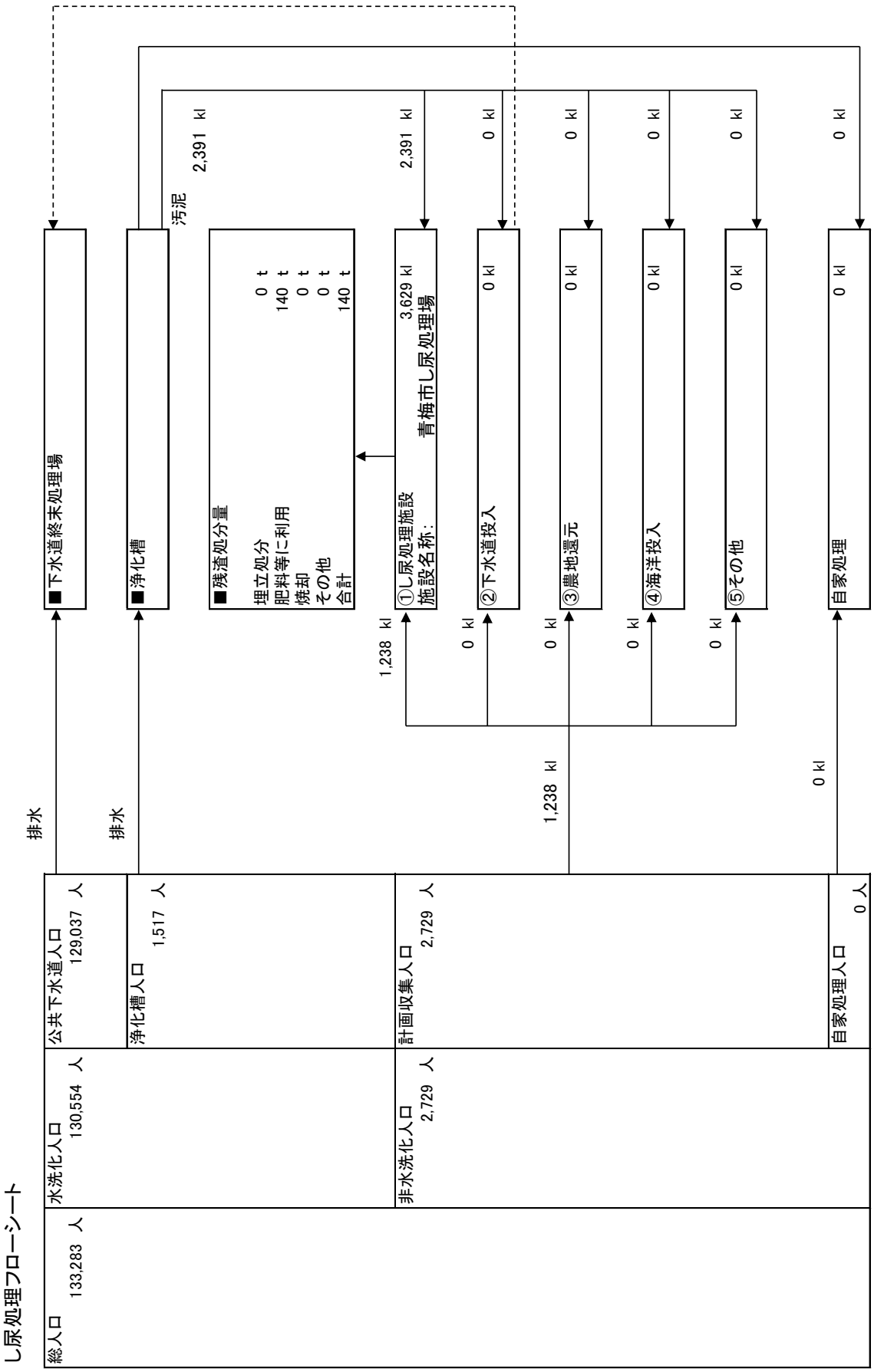
し尿処理フローシート
総人口 133,283 人
水洗化人口 130,554 人
公共下水道人口 129,037 人
浄化槽人口 1,517 人
非水洗化人口 2,729 人
計画収集人口 2,729 人
自家処理人口 0 人
排水
排水
■下水道終末処理場
■浄化槽
汚泥 2,391 kl
■残渣処分量
埋立処分 0 t
肥料等に利用 140 t
焼却 0 t
その他 0 t
合計 140 t
①し尿処理施設
施設名称：青梅市し尿処理場
3,629 kl
1,238 kl
2,391 kl
②下水道投入
0 kl
0 kl
③農地還元
0 kl
0 kl
④海洋投入
0 kl
0 kl
⑤その他
0 kl
0 kl
自家処理
0 kl
0 kl
1,238 kl
0 kl

# 06 府中市

## ■1 月別ごみ量

### (1)収集量

（単位：t）

| | 可燃ごみ | 不燃ごみ | 粗大ごみ | 資源ごみ | 有害ごみ | 合 計 |
|---|---|---|---|---|---|---|
| 4月 | 2,513 | 304 | 129 | 1,256 | 7 | 4,209 |
| 5月 | 2,630 | 357 | 113 | 1,457 | 7 | 4,564 |
| 6月 | 2,270 | 240 | 99 | 1,125 | 6 | 3,740 |
| 7月 | 2,652 | 254 | 128 | 1,317 | 6 | 4,357 |
| 8月 | 2,448 | 286 | 115 | 1,149 | 6 | 4,004 |
| 9月 | 2,461 | 257 | 111 | 1,150 | 7 | 3,986 |
| 10月 | 2,476 | 296 | 92 | 1,328 | 8 | 4,200 |
| 11月 | 2,286 | 277 | 34 | 1,081 | 8 | 3,686 |
| 12月 | 2,646 | 313 | 110 | 1,345 | 9 | 4,423 |
| 1月 | 2,426 | 307 | 133 | 1,299 | 9 | 4,174 |
| 2月 | 2,068 | 219 | 105 | 1,067 | 6 | 3,465 |
| 3月 | 2,487 | 304 | 119 | 1,305 | 7 | 4,222 |
| 合計 | 29,363 | 3,414 | 1,288 | 14,879 | 86 | 49,030 |

### (2)持込量

（単位：t）

| | 可燃ごみ | 不燃ごみ | 粗大ごみ | 資源ごみ | 有害ごみ | 合 計 |
|---|---|---|---|---|---|---|
| 4月 | 677 | 0 | 68 | 0 | 0 | 745 |
| 5月 | 714 | 0 | 84 | 0 | 0 | 798 |
| 6月 | 650 | 0 | 60 | 0 | 0 | 710 |
| 7月 | 767 | 0 | 63 | 0 | 0 | 830 |
| 8月 | 724 | 0 | 70 | 0 | 0 | 794 |
| 9月 | 729 | 0 | 70 | 0 | 0 | 799 |
| 10月 | 776 | 0 | 67 | 0 | 0 | 843 |
| 11月 | 741 | 0 | 42 | 0 | 0 | 783 |
| 12月 | 752 | 0 | 95 | 0 | 0 | 847 |
| 1月 | 674 | 0 | 60 | 0 | 0 | 734 |
| 2月 | 665 | 0 | 48 | 0 | 0 | 713 |
| 3月 | 646 | 0 | 83 | 0 | 0 | 729 |
| 合計 | 8,515 | 0 | 810 | 0 | 0 | 9,325 |

### (3)収集量＋持込量

（単位：t）

| | 可燃ごみ | 不燃ごみ | 粗大ごみ | 資源ごみ | 有害ごみ | 合 計 |
|---|---|---|---|---|---|---|
| 4月 | 3,190 | 304 | 197 | 1,256 | 7 | 4,954 |
| 5月 | 3,344 | 357 | 197 | 1,457 | 7 | 5,362 |
| 6月 | 2,920 | 240 | 159 | 1,125 | 6 | 4,450 |
| 7月 | 3,419 | 254 | 191 | 1,317 | 6 | 5,187 |
| 8月 | 3,172 | 286 | 185 | 1,149 | 6 | 4,798 |
| 9月 | 3,190 | 257 | 181 | 1,150 | 7 | 4,785 |
| 10月 | 3,252 | 296 | 159 | 1,328 | 8 | 5,043 |
| 11月 | 3,027 | 277 | 76 | 1,081 | 8 | 4,469 |
| 12月 | 3,398 | 313 | 205 | 1,345 | 9 | 5,270 |
| 1月 | 3,100 | 307 | 193 | 1,299 | 9 | 4,908 |
| 2月 | 2,733 | 219 | 153 | 1,067 | 6 | 4,178 |
| 3月 | 3,133 | 304 | 202 | 1,305 | 7 | 4,951 |
| 合計 | 37,878 | 3,414 | 2,098 | 14,879 | 86 | 58,355 |

## ■2 月別し尿量

（単位：kl）

| | 汲み取りし尿 | 合併処理浄化槽汚泥 | 単独処理浄化槽汚泥 | 合 計 |
|---|---|---|---|---|
| 4月 | 26 | 0 | 0 | 26 |
| 5月 | 30 | 0 | 3 | 33 |
| 6月 | 23 | 0 | 12 | 35 |
| 7月 | 25 | 0 | 0 | 25 |
| 8月 | 21 | 0 | 2 | 23 |
| 9月 | 19 | 0 | 0 | 19 |
| 10月 | 18 | 0 | 6 | 24 |
| 11月 | 29 | 0 | 0 | 29 |
| 12月 | 23 | 0 | 0 | 23 |
| 1月 | 22 | 0 | 2 | 24 |
| 2月 | 25 | 0 | 0 | 25 |
| 3月 | 24 | 0 | 1 | 25 |
| 合計 | 285 | 0 | 26 | 311 |

## ■3 処分量(ごみ)

### (1)中間処理量(焼却処理施設)

(単位:t)

| 搬入量 | | | 搬出量 | | |
|---|---|---|---|---|---|
| | 直接焼却 | 処理残渣の焼却 | 焼却残渣の埋立 | 資源化 | 焼却残渣の埋立以外の処分 |
| 43,290 | 37,878 | 5,412 | 0 | 5,212 | 0 |

### (2)中間処理量(粗大ごみ処理施設)

(単位:t)

| | 搬入量 | 搬出量 | | | |
|---|---|---|---|---|---|
| | | 処理残渣の焼却 | 処理残渣の埋立 | 資源化 | その他 |
| 可燃ごみ | 0 | 0 | 0 | 0 | 0 |
| 不燃ごみ | 3,414 | 1,677 | 0 | 1,131 | 606 |
| 粗大ごみ | 2,098 | 2,074 | 0 | 24 | 0 |
| 資源ごみ | 7,388 | 1,661 | 0 | 5,727 | 0 |
| 有害ごみ | 86 | 0 | 0 | 77 | 9 |
| 合計 | 12,986 | 5,412 | 0 | 6,959 | 615 |

### (3)中間処理量(粗大ごみ処理施設以外の資源化等を行う施設)

(単位:t)

| | 搬入量 | 搬出量 | | | |
|---|---|---|---|---|---|
| | | 処理残渣の焼却 | 処理残渣の埋立 | 資源化 | その他 |
| 可燃ごみ | 0 | 0 | 0 | 0 | 0 |
| 不燃ごみ | 0 | 0 | 0 | 0 | 0 |
| 粗大ごみ | 0 | 0 | 0 | 0 | 0 |
| 資源ごみ | 0 | 0 | 0 | 0 | 0 |
| 有害ごみ | 0 | 0 | 0 | 0 | 0 |
| 合計 | 0 | 0 | 0 | 0 | 0 |

### (4)中間処理量(その他の施設)

(単位:t)

| | 搬入量 | 搬出量 | | | |
|---|---|---|---|---|---|
| | | 処理残渣の焼却 | 処理残渣の埋立 | 資源化 | その他 |
| 可燃ごみ | 0 | 0 | 0 | 0 | 0 |
| 不燃ごみ | 0 | 0 | 0 | 0 | 0 |
| 粗大ごみ | 0 | 0 | 0 | 0 | 0 |
| 資源ごみ | 7,491 | 0 | 0 | 7,491 | 0 |
| 有害ごみ | 0 | 0 | 0 | 0 | 0 |
| 合計 | 7,491 | 0 | 0 | 7,491 | 0 |

### (5)最終処分量

(単位:t)

| 最終処分量 | | | |
|---|---|---|---|
| | 直接埋立 | 焼却残渣の埋立 | 処理残渣の埋立 |
| 0 | 0 | 0 | 0 |

### (6)資源化量

(単位:t)

| 総資源化量 | | | |
|---|---|---|---|
| | 資源ごみ収集量等 | 集団回収量 | ピックアップ回収量 |
| 25,139 | 19,662 | 5,477 | 0 |

※ 資源ごみ収集量等＝資源ごみ収集・持込量(残渣を除いた量)＋処理過程資源化量(ガラス、鉄分等)

## ■4 処分量(し尿)

### (1)収集量・処分量

(単位:kl)

| | 収集量 | 処分量 | | | | |
|---|---|---|---|---|---|---|
| | | し尿処理施設 | 下水道投入 | 海洋投入 | 農地還元 | その他 |
| 汲み取りし尿 | 285 | 0 | 285 | 0 | 0 | 0 |
| 合併処理浄化槽汚泥 | 0 | 0 | 0 | 0 | 0 | 0 |
| 単独処理浄化槽汚泥 | 26 | 0 | 26 | 0 | 0 | 0 |
| 合計 | 311 | 0 | 311 | 0 | 0 | 0 |

### (2)残渣処分量

(単位:t)

| 残渣処分量 | | | | |
|---|---|---|---|---|
| | 埋立処分 | 肥料等に利用 | 焼却 | その他 |
| 0 | 0 | 0 | 0 | 0 |

## ごみ処理フローシート

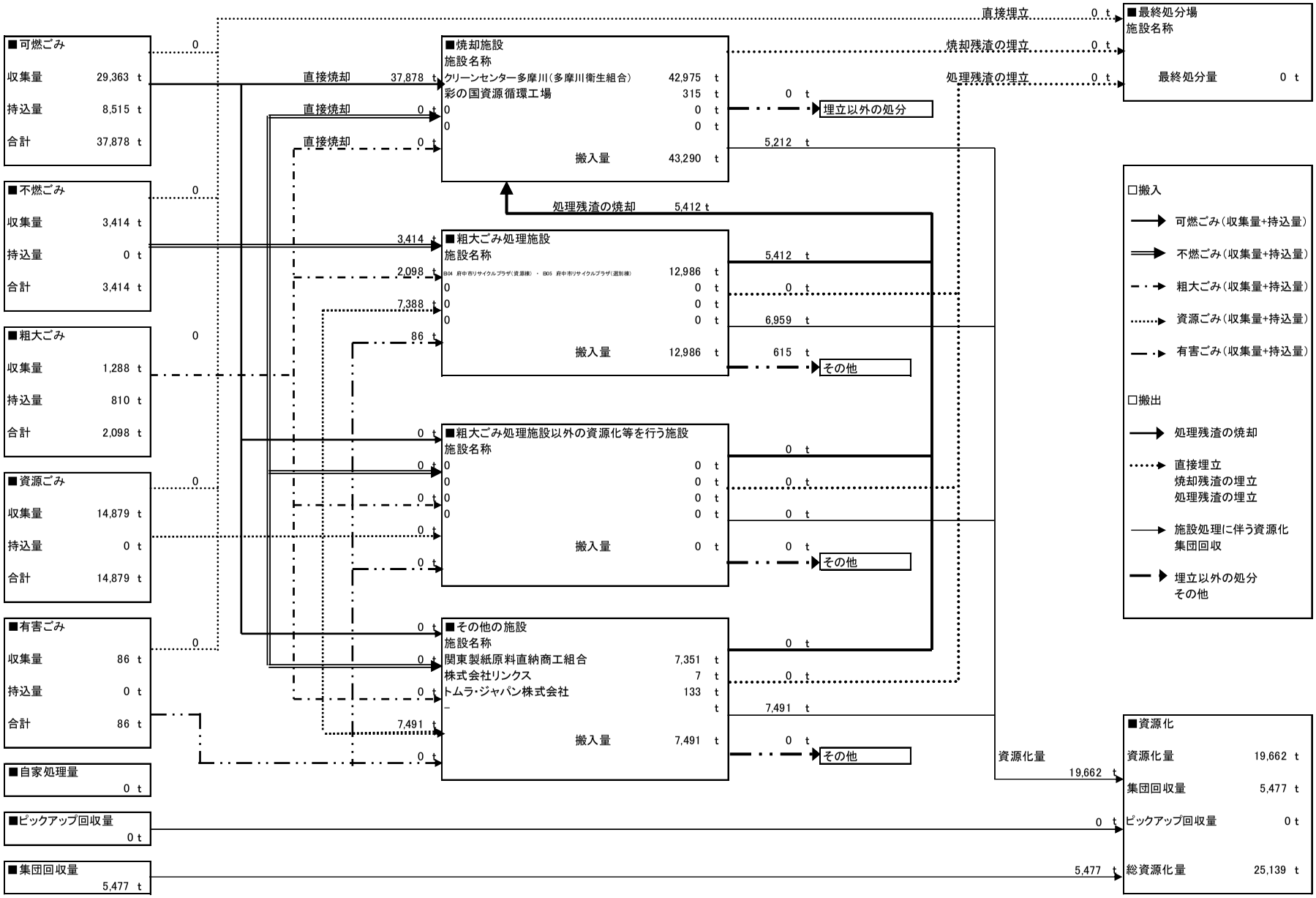
■可燃ごみ
収集量 29,363 t
持込量 8,515 t
合計 37,878 t
■不燃ごみ
収集量 3,414 t
持込量 0 t
合計 3,414 t
■粗大ごみ
収集量 1,288 t
持込量 810 t
合計 2,098 t
■資源ごみ
収集量 14,879 t
持込量 0 t
合計 14,879 t
■有害ごみ
収集量 86 t
持込量 0 t
合計 86 t
■自家処理量
0 t
■ピックアップ回収量
0 t
■集団回収量
5,477 t
直接焼却 37,878 t
直接焼却 0 t
直接焼却 0 t
■焼却施設
施設名称
クリーンセンター多摩川(多摩川衛生組合) 42,975 t
彩の国資源循環工場 315 t
搬入量 43,290 t
処理残渣の焼却 5,412 t
■粗大ごみ処理施設
施設名称
B04 府中市リサイクルプラザ(資源棟) ・ B05 府中市リサイクルプラザ(選別棟) 12,986 t
搬入量 12,986 t
■粗大ごみ処理施設以外の資源化等を行う施設
施設名称
搬入量 0 t
■その他の施設
施設名称
関東製紙原料直納商工組合 7,351 t
株式会社リンクス 7 t
トムラ・ジャパン株式会社 133 t
搬入量 7,491 t
埋立以外の処分
その他
直接埋立 0 t
焼却残渣の埋立 0 t
処理残渣の埋立 0 t
■最終処分場
施設名称
最終処分量 0 t
資源化量 19,662 t
■資源化
資源化量 19,662 t
集団回収量 5,477 t
ピックアップ回収量 0 t
総資源化量 25,139 t
□搬入
可燃ごみ(収集量+持込量)
不燃ごみ(収集量+持込量)
粗大ごみ(収集量+持込量)
資源ごみ(収集量+持込量)
有害ごみ(収集量+持込量)
□搬出
処理残渣の焼却
直接埋立
焼却残渣の埋立
処理残渣の埋立
施設処理に伴う資源化
集団回収
埋立以外の処分
その他

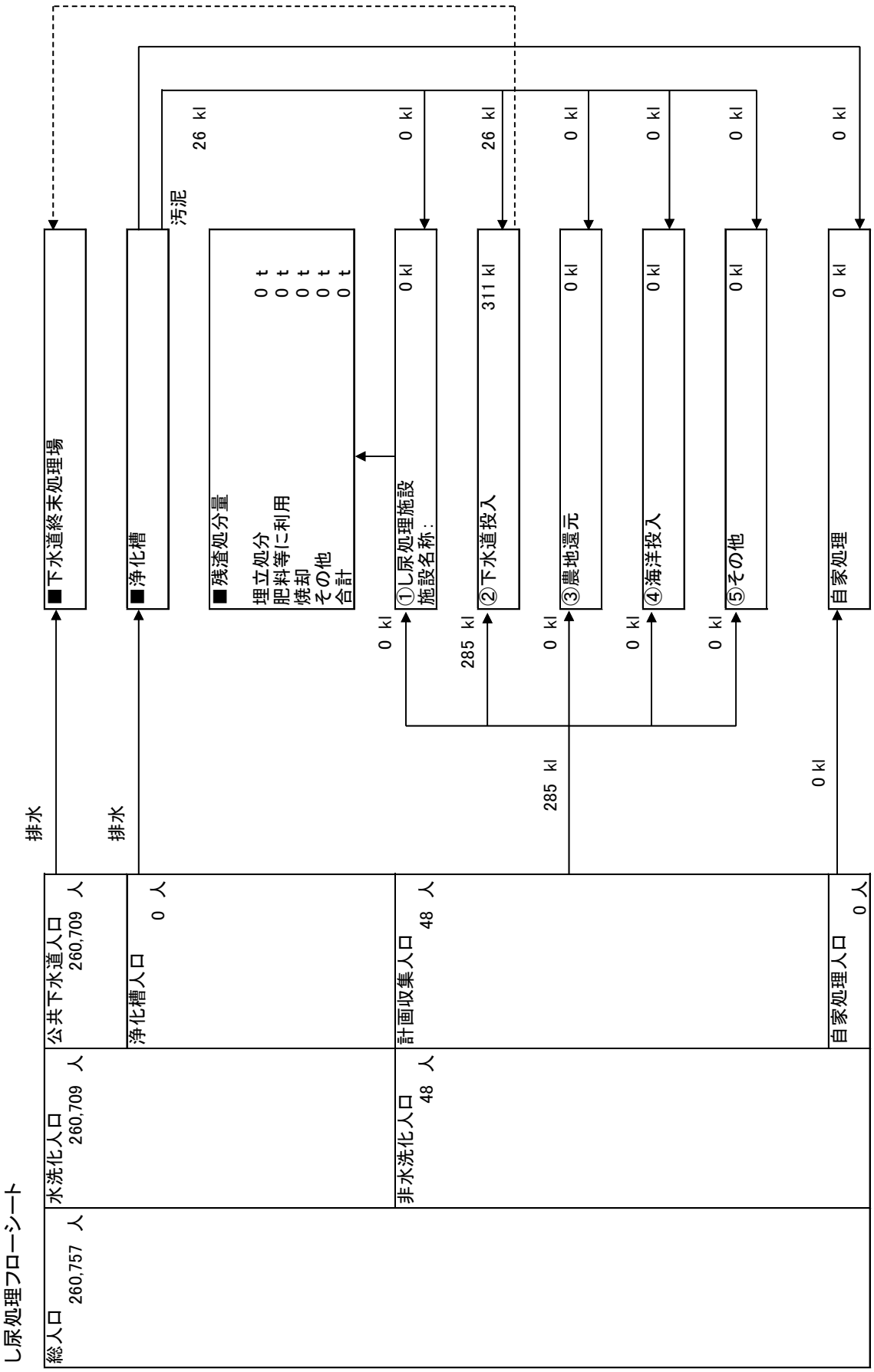
し尿処理フローシート
総人口
260,757 人
水洗化人口
260,709 人
公共下水道人口
260,709 人
排水
■下水道終末処理場
排水
■浄化槽
浄化槽人口
0 人
汚泥
26 kl
■残渣処分量
埋立処分 0 t
肥料等に利用 0 t
焼却 0 t
その他 0 t
合計 0 t
非水洗化人口
48 人
計画収集人口
48 人
0 kl
①し尿処理施設
施設名称：
0 kl
0 kl
②下水道投入
311 kl
26 kl
285 kl
③農地還元
0 kl
285 kl
0 kl
④海洋投入
0 kl
0 kl
⑤その他
0 kl
0 kl
自家処理人口
0 人
自家処理
0 kl
0 kl

# 07 昭島市

## ■1 月別ごみ量

### (1)収集量

（単位：t）

| | 可燃ごみ | 不燃ごみ | 粗大ごみ | 資源ごみ | 有害ごみ | 合 計 |
|---|---|---|---|---|---|---|
| 4月 | 1,347 | 76 | 26 | 565 | 2 | 2,016 |
| 5月 | 1,456 | 164 | 31 | 560 | 4 | 2,215 |
| 6月 | 1,228 | 67 | 19 | 505 | 3 | 1,822 |
| 7月 | 1,427 | 99 | 26 | 553 | 2 | 2,107 |
| 8月 | 1,330 | 100 | 25 | 535 | 2 | 1,992 |
| 9月 | 1,316 | 89 | 24 | 487 | 3 | 1,919 |
| 10月 | 1,346 | 128 | 27 | 549 | 3 | 2,053 |
| 11月 | 1,265 | 75 | 23 | 475 | 3 | 1,841 |
| 12月 | 1,408 | 160 | 24 | 521 | 4 | 2,117 |
| 1月 | 1,293 | 83 | 21 | 621 | 4 | 2,022 |
| 2月 | 1,084 | 121 | 24 | 421 | 3 | 1,653 |
| 3月 | 1,314 | 72 | 28 | 588 | 3 | 2,005 |
| 合計 | 15,814 | 1,234 | 298 | 6,380 | 36 | 23,762 |

### (2)持込量

（単位：t）

| | 可燃ごみ | 不燃ごみ | 粗大ごみ | 資源ごみ | 有害ごみ | 合 計 |
|---|---|---|---|---|---|---|
| 4月 | 455 | 5 | 91 | 9 | 1 | 561 |
| 5月 | 457 | 7 | 104 | 8 | 1 | 577 |
| 6月 | 450 | 4 | 63 | 6 | 0 | 523 |
| 7月 | 481 | 6 | 72 | 6 | 1 | 566 |
| 8月 | 478 | 4 | 76 | 7 | 1 | 566 |
| 9月 | 444 | 3 | 77 | 6 | 1 | 531 |
| 10月 | 450 | 4 | 77 | 6 | 0 | 537 |
| 11月 | 411 | 4 | 72 | 7 | 1 | 495 |
| 12月 | 456 | 5 | 79 | 7 | 1 | 548 |
| 1月 | 423 | 6 | 65 | 6 | 0 | 500 |
| 2月 | 406 | 3 | 65 | 5 | 1 | 480 |
| 3月 | 389 | 6 | 86 | 8 | 0 | 489 |
| 合計 | 5,300 | 57 | 927 | 81 | 8 | 6,373 |

### (3)収集量＋持込量

（単位：t）

| | 可燃ごみ | 不燃ごみ | 粗大ごみ | 資源ごみ | 有害ごみ | 合 計 |
|---|---|---|---|---|---|---|
| 4月 | 1,802 | 81 | 117 | 574 | 3 | 2,577 |
| 5月 | 1,913 | 171 | 135 | 568 | 5 | 2,792 |
| 6月 | 1,678 | 71 | 82 | 511 | 3 | 2,345 |
| 7月 | 1,908 | 105 | 98 | 559 | 3 | 2,673 |
| 8月 | 1,808 | 104 | 101 | 542 | 3 | 2,558 |
| 9月 | 1,760 | 92 | 101 | 493 | 4 | 2,450 |
| 10月 | 1,796 | 132 | 104 | 555 | 3 | 2,590 |
| 11月 | 1,676 | 79 | 95 | 482 | 4 | 2,336 |
| 12月 | 1,864 | 165 | 103 | 528 | 5 | 2,665 |
| 1月 | 1,716 | 89 | 86 | 627 | 4 | 2,522 |
| 2月 | 1,490 | 124 | 89 | 426 | 4 | 2,133 |
| 3月 | 1,703 | 78 | 114 | 596 | 3 | 2,494 |
| 合計 | 21,114 | 1,291 | 1,225 | 6,461 | 44 | 30,135 |

## ■2 月別し尿量

（単位：kl）

| | 汲み取りし尿 | 合併処理浄化槽汚泥 | 単独処理浄化槽汚泥 | 合 計 |
|---|---|---|---|---|
| 4月 | 27 | 7 | 13 | 47 |
| 5月 | 29 | 8 | 15 | 52 |
| 6月 | 18 | 9 | 24 | 51 |
| 7月 | 29 | 8 | 17 | 54 |
| 8月 | 32 | 5 | 10 | 47 |
| 9月 | 22 | 6 | 12 | 40 |
| 10月 | 22 | 9 | 18 | 49 |
| 11月 | 21 | 9 | 18 | 48 |
| 12月 | 24 | 7 | 13 | 44 |
| 1月 | 18 | 7 | 21 | 46 |
| 2月 | 20 | 15 | 32 | 67 |
| 3月 | 22 | 9 | 9 | 40 |
| 合計 | 284 | 99 | 202 | 585 |

## ■3 処分量(ごみ)

### (1)中間処理量(焼却処理施設)

(単位:t)

| 搬入量 | | | 搬出量 | | |
|---|---|---|---|---|---|
| | 直接焼却 | 処理残渣の焼却 | 焼却残渣の埋立 | 資源化 | 焼却残渣の埋立以外の処分 |
| 22,927 | 21,073 | 1,854 | 0 | 2,695 | 0 |

### (2)中間処理量(粗大ごみ処理施設)

(単位:t)

| | 搬入量 | 搬出量 | | | |
|---|---|---|---|---|---|
| | | 処理残渣の焼却 | 処理残渣の埋立 | 資源化 | その他 |
| 可燃ごみ | 0 | 0 | 0 | 0 | 0 |
| 不燃ごみ | 1,291 | 691 | 0 | 600 | 0 |
| 粗大ごみ | 1,225 | 567 | 0 | 655 | 3 |
| 資源ごみ | 0 | 0 | 0 | 0 | 0 |
| 有害ごみ | 44 | 0 | 0 | 44 | 0 |
| 合計 | 2,560 | 1,258 | 0 | 1,299 | 3 |

### (3)中間処理量(粗大ごみ処理施設以外の資源化等を行う施設)

(単位:t)

| | 搬入量 | 搬出量 | | | |
|---|---|---|---|---|---|
| | | 処理残渣の焼却 | 処理残渣の埋立 | 資源化 | その他 |
| 可燃ごみ | 17 | 0 | 0 | 17 | 0 |
| 不燃ごみ | 0 | 0 | 0 | 0 | 0 |
| 粗大ごみ | 0 | 0 | 0 | 0 | 0 |
| 資源ごみ | 3,569 | 596 | 0 | 2,973 | 0 |
| 有害ごみ | 0 | 0 | 0 | 0 | 0 |
| 合計 | 3,586 | 596 | 0 | 2,990 | 0 |

### (4)中間処理量(その他の施設)

(単位:t)

| | 搬入量 | 搬出量 | | | |
|---|---|---|---|---|---|
| | | 処理残渣の焼却 | 処理残渣の埋立 | 資源化 | その他 |
| 可燃ごみ | 24 | 0 | 0 | 24 | 0 |
| 不燃ごみ | 0 | 0 | 0 | 0 | 0 |
| 粗大ごみ | 0 | 0 | 0 | 0 | 0 |
| 資源ごみ | 2,892 | 0 | 0 | 2,892 | 0 |
| 有害ごみ | 0 | 0 | 0 | 0 | 0 |
| 合計 | 2,916 | 0 | 0 | 2,916 | 0 |

### (5)最終処分量

(単位:t)

| 最終処分量 | | | |
|---|---|---|---|
| | 直接埋立 | 焼却残渣の埋立 | 処理残渣の埋立 |
| 0 | 0 | 0 | 0 |

### (6)資源化量

(単位:t)

| 総資源化量 | | | |
|---|---|---|---|
| | 資源ごみ収集量等 | 集団回収量 | ピックアップ回収量 |
| 11,107 | 9,900 | 1,207 | 0 |

※ 資源ごみ収集量等＝資源ごみ収集・持込量(残渣を除いた量)＋処理過程資源化量(ガラス、鉄分等)

## ■4 処分量(し尿)

### (1)収集量・処分量

(単位:kl)

| | 収集量 | 処分量 | | | | |
|---|---|---|---|---|---|---|
| | | し尿処理施設 | 下水道投入 | 海洋投入 | 農地還元 | その他 |
| 汲み取りし尿 | 284 | 0 | 284 | 0 | 0 | 0 |
| 合併処理浄化槽汚泥 | 99 | 0 | 99 | 0 | 0 | 0 |
| 単独処理浄化槽汚泥 | 202 | 0 | 202 | 0 | 0 | 0 |
| 合計 | 585 | 0 | 585 | 0 | 0 | 0 |

### (2)残渣処分量

(単位:t)

| 残渣処分量 | | | | |
|---|---|---|---|---|
| | 埋立処分 | 肥料等に利用 | 焼却 | その他 |
| 0 | 0 | 0 | 0 | 0 |

# ごみ処理フローシート

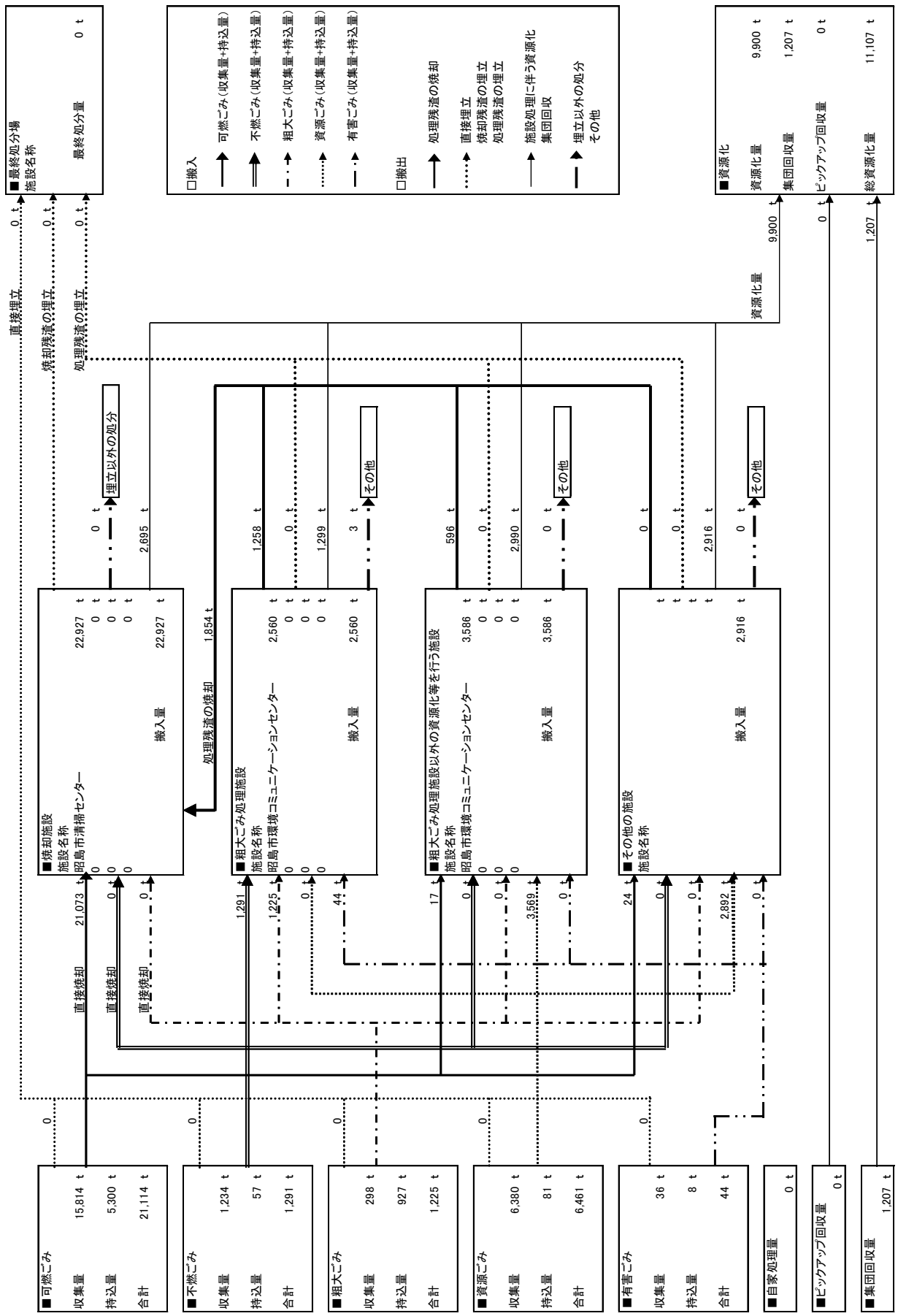
■最終処分場
施設名称
最終処分量 0 t
□搬入
可燃ごみ（収集量+持込量）
不燃ごみ（収集量+持込量）
粗大ごみ（収集量+持込量）
資源ごみ（収集量+持込量）
有害ごみ（収集量+持込量）
□搬出
処理残渣の焼却
直接埋立
焼却残渣の埋立
処理残渣の埋立
施設処理に伴う資源化
集団回収
埋立以外の処分
その他
■資源化
資源化量 9,900 t
集団回収量 1,207 t
ピックアップ回収量 0 t
総資源化量 11,107 t
直接埋立 0 t
焼却残渣の埋立 0 t
処理残渣の埋立 0 t
資源化量 9,900 t
0 t
1,207 t
埋立以外の処分
0 t
2,695 t
1,258 t
0 t
1,299 t
3 t
その他
596 t
0 t
2,990 t
0 t
その他
0 t
0 t
2,916 t
0 t
その他
1,854 t
処理残渣の焼却
■焼却施設
施設名称
昭島市清掃センター
搬入量 22,927 t
■粗大ごみ処理施設
施設名称
昭島市環境コミュニケーションセンター
搬入量 2,560 t
■粗大ごみ処理施設以外の資源化等を行う施設
施設名称
昭島市環境コミュニケーションセンター
搬入量 3,586 t
■その他の施設
施設名称
搬入量 2,916 t
21,073 t
直接焼却
1,291 t
1,225 t
44 t
17 t
3,569 t
24 t
2,892 t
■可燃ごみ
収集量 15,814 t
持込量 5,300 t
合計 21,114 t
■不燃ごみ
収集量 1,234 t
持込量 57 t
合計 1,291 t
■粗大ごみ
収集量 298 t
持込量 927 t
合計 1,225 t
■資源ごみ
収集量 6,380 t
持込量 81 t
合計 6,461 t
■有害ごみ
収集量 36 t
持込量 8 t
合計 44 t
■自家処理量 0 t
■ピックアップ回収量 0 t
■集団回収量 1,207 t

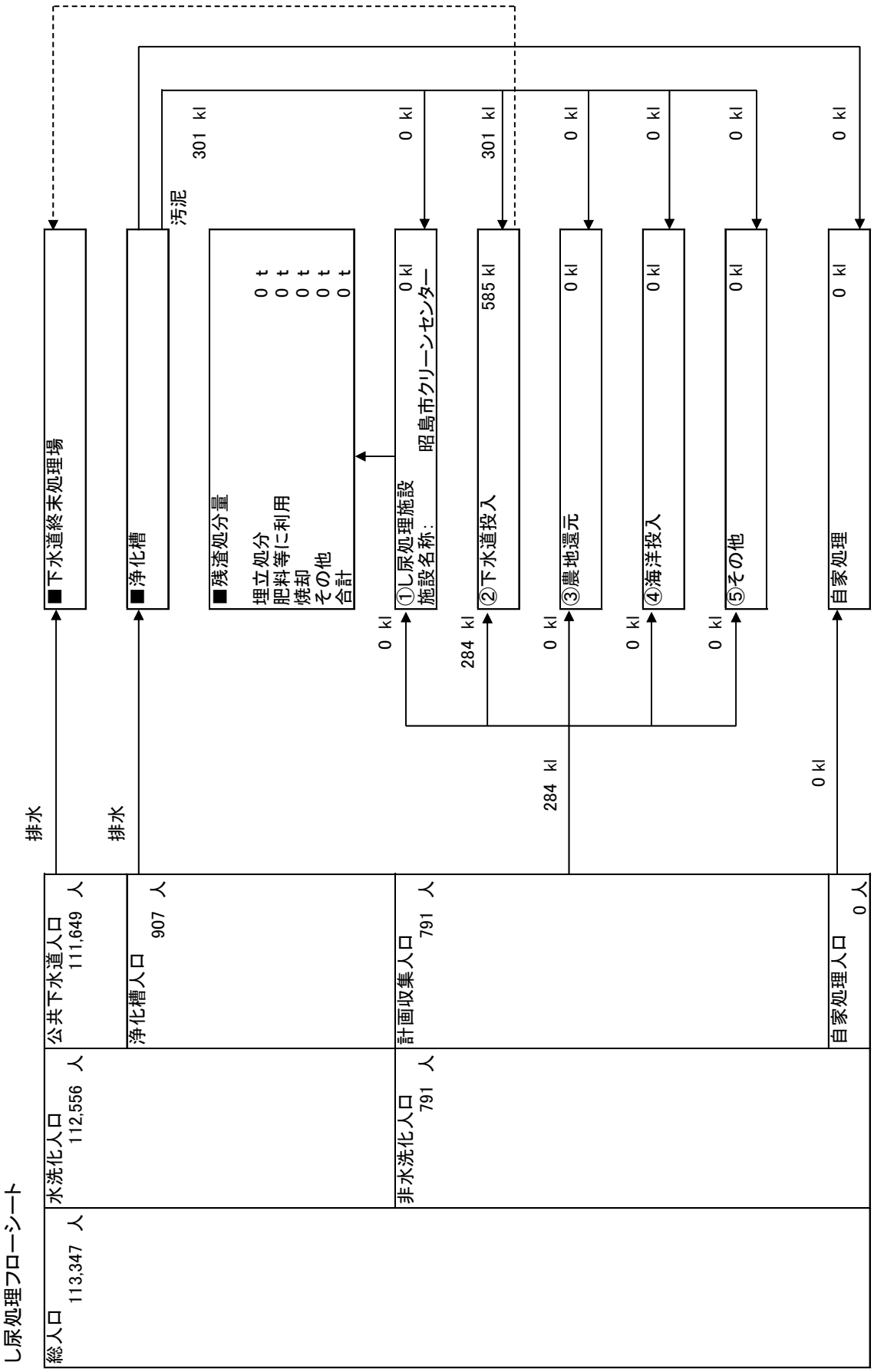
し尿処理フローシート
総人口
113,347 人
水洗化人口
112,556 人
公共下水道人口
111,649 人
浄化槽人口
907 人
非水洗化人口
791 人
計画収集人口
791 人
自家処理人口
0 人
排水
排水
■下水道終末処理場
■浄化槽
汚泥
301 kl
■残渣処分量
埋立処分 0 t
肥料等に利用 0 t
焼却 0 t
その他 0 t
合計 0 t
0 kl
①し尿処理施設
施設名称: 昭島市クリーンセンター
0 kl
②下水道投入
585 kl
301 kl
③農地還元
0 kl
0 kl
④海洋投入
0 kl
0 kl
⑤その他
0 kl
0 kl
自家処理
0 kl
0 kl
0 kl
0 kl
284 kl
284 kl
0 kl

# 08 調布市

## ■1 月別ごみ量

### (1)収集量

（単位：t）

| | 可燃ごみ | 不燃ごみ | 粗大ごみ | 資源ごみ | 有害ごみ | 合 計 |
|---|---|---|---|---|---|---|
| 4月 | 2,353 | 263 | 150 | 1,520 | 7 | 4,293 |
| 5月 | 2,452 | 315 | 167 | 1,758 | 8 | 4,700 |
| 6月 | 2,122 | 253 | 148 | 1,348 | 6 | 3,877 |
| 7月 | 2,463 | 291 | 162 | 1,547 | 7 | 4,470 |
| 8月 | 2,245 | 310 | 153 | 1,391 | 7 | 4,106 |
| 9月 | 2,290 | 256 | 147 | 1,361 | 7 | 4,061 |
| 10月 | 2,321 | 261 | 162 | 1,596 | 9 | 4,349 |
| 11月 | 2,150 | 254 | 139 | 1,315 | 8 | 3,866 |
| 12月 | 2,512 | 379 | 151 | 1,488 | 9 | 4,539 |
| 1月 | 2,232 | 288 | 135 | 1,670 | 10 | 4,335 |
| 2月 | 1,956 | 230 | 144 | 1,289 | 6 | 3,625 |
| 3月 | 2,360 | 277 | 188 | 1,580 | 8 | 4,413 |
| 合計 | 27,456 | 3,377 | 1,846 | 17,863 | 92 | 50,634 |

### (2)持込量

（単位：t）

| | 可燃ごみ | 不燃ごみ | 粗大ごみ | 資源ごみ | 有害ごみ | 合 計 |
|---|---|---|---|---|---|---|
| 4月 | 554 | 0 | 0 | 0 | 0 | 554 |
| 5月 | 554 | 0 | 0 | 0 | 0 | 554 |
| 6月 | 520 | 0 | 0 | 0 | 0 | 520 |
| 7月 | 649 | 0 | 0 | 0 | 0 | 649 |
| 8月 | 581 | 0 | 0 | 0 | 0 | 581 |
| 9月 | 632 | 0 | 0 | 0 | 0 | 632 |
| 10月 | 658 | 0 | 0 | 0 | 0 | 658 |
| 11月 | 610 | 0 | 0 | 0 | 0 | 610 |
| 12月 | 691 | 0 | 0 | 0 | 0 | 691 |
| 1月 | 579 | 0 | 0 | 0 | 0 | 579 |
| 2月 | 533 | 0 | 0 | 0 | 0 | 533 |
| 3月 | 543 | 0 | 0 | 0 | 0 | 543 |
| 合計 | 7,104 | 0 | 0 | 0 | 0 | 7,104 |

### (3)収集量＋持込量

（単位：t）

| | 可燃ごみ | 不燃ごみ | 粗大ごみ | 資源ごみ | 有害ごみ | 合 計 |
|---|---|---|---|---|---|---|
| 4月 | 2,907 | 263 | 150 | 1,520 | 7 | 4,847 |
| 5月 | 3,006 | 315 | 167 | 1,758 | 8 | 5,254 |
| 6月 | 2,642 | 253 | 148 | 1,348 | 6 | 4,397 |
| 7月 | 3,112 | 291 | 162 | 1,547 | 7 | 5,119 |
| 8月 | 2,826 | 310 | 153 | 1,391 | 7 | 4,687 |
| 9月 | 2,922 | 256 | 147 | 1,361 | 7 | 4,693 |
| 10月 | 2,979 | 261 | 162 | 1,596 | 9 | 5,007 |
| 11月 | 2,760 | 254 | 139 | 1,315 | 8 | 4,476 |
| 12月 | 3,203 | 379 | 151 | 1,488 | 9 | 5,230 |
| 1月 | 2,811 | 288 | 135 | 1,670 | 10 | 4,914 |
| 2月 | 2,489 | 230 | 144 | 1,289 | 6 | 4,158 |
| 3月 | 2,903 | 277 | 188 | 1,580 | 8 | 4,956 |
| 合計 | 34,560 | 3,377 | 1,846 | 17,863 | 92 | 57,738 |

## ■2 月別し尿量

（単位：kl）

| | 汲み取りし尿 | 合併処理浄化槽汚泥 | 単独処理浄化槽汚泥 | 合 計 |
|---|---|---|---|---|
| 4月 | 36 | 0 | 5 | 41 |
| 5月 | 34 | 4 | 5 | 43 |
| 6月 | 33 | 1 | 1 | 35 |
| 7月 | 32 | 1 | 0 | 33 |
| 8月 | 28 | 2 | 16 | 46 |
| 9月 | 26 | 0 | 0 | 26 |
| 10月 | 28 | 3 | 1 | 32 |
| 11月 | 31 | 3 | 4 | 38 |
| 12月 | 37 | 1 | 2 | 40 |
| 1月 | 26 | 1 | 0 | 27 |
| 2月 | 26 | 2 | 0 | 28 |
| 3月 | 29 | 3 | 15 | 47 |
| 合計 | 366 | 21 | 49 | 436 |

## ■3 処分量(ごみ)

### (1)中間処理量(焼却処理施設)

(単位:t)

| 搬入量 | | | 搬出量 | | |
|---|---|---|---|---|---|
| | 直接焼却 | 処理残渣の焼却 | 焼却残渣の埋立 | 資源化 | 焼却残渣の埋立以外の処分 |
| 39,500 | 35,583 | 3,917 | 0 | 4,260 | 0 |

### (2)中間処理量(粗大ごみ処理施設)

(単位:t)

| | 搬入量 | 搬出量 | | | |
|---|---|---|---|---|---|
| | | 処理残渣の焼却 | 処理残渣の埋立 | 資源化 | その他 |
| 可燃ごみ | 0 | 0 | 0 | 0 | 0 |
| 不燃ごみ | 0 | 0 | 0 | 0 | 0 |
| 粗大ごみ | 441 | 0 | 0 | 441 | 0 |
| 資源ごみ | 0 | 0 | 0 | 0 | 0 |
| 有害ごみ | 0 | 0 | 0 | 0 | 0 |
| 合計 | 441 | 0 | 0 | 441 | 0 |

### (3)中間処理量(粗大ごみ処理施設以外の資源化等を行う施設)

(単位:t)

| | 搬入量 | 搬出量 | | | |
|---|---|---|---|---|---|
| | | 処理残渣の焼却 | 処理残渣の埋立 | 資源化 | その他 |
| 可燃ごみ | 0 | 0 | 0 | 0 | 0 |
| 不燃ごみ | 3,377 | 2,148 | 0 | 1,214 | 15 |
| 粗大ごみ | 382 | 243 | 0 | 137 | 2 |
| 資源ごみ | 17,863 | 1,527 | 0 | 16,313 | 23 |
| 有害ごみ | 92 | 0 | 0 | 0 | 92 |
| 合計 | 21,714 | 3,918 | 0 | 17,664 | 132 |

### (4)中間処理量(その他の施設)

(単位:t)

| | 搬入量 | 搬出量 | | | |
|---|---|---|---|---|---|
| | | 処理残渣の焼却 | 処理残渣の埋立 | 資源化 | その他 |
| 可燃ごみ | 0 | 0 | 0 | 0 | 0 |
| 不燃ごみ | 0 | 0 | 0 | 0 | 0 |
| 粗大ごみ | 0 | 0 | 0 | 0 | 0 |
| 資源ごみ | 0 | 0 | 0 | 0 | 0 |
| 有害ごみ | 0 | 0 | 0 | 0 | 0 |
| 合計 | 0 | 0 | 0 | 0 | 0 |

### (5)最終処分量

(単位:t)

| 最終処分量 | | | |
|---|---|---|---|
| | 直接埋立 | 焼却残渣の埋立 | 処理残渣の埋立 |
| 0 | 0 | 0 | 0 |

### (6)資源化量

(単位:t)

| 総資源化量 | | | |
|---|---|---|---|
| | 資源ごみ収集量等 | 集団回収量 | ピックアップ回収量 |
| 26,021 | 22,365 | 3,655 | 0 |

※ 資源ごみ収集量等＝資源ごみ収集・持込量(残渣を除いた量)＋処理過程資源化量(ガラス、鉄分等)

## ■4 処分量(し尿)

### (1)収集量・処分量

(単位:kl)

| | 収集量 | 処分量 | | | | |
|---|---|---|---|---|---|---|
| | | し尿処理施設 | 下水道投入 | 海洋投入 | 農地還元 | その他 |
| 汲み取りし尿 | 366 | 0 | 366 | 0 | 0 | 0 |
| 合併処理浄化槽汚泥 | 21 | 0 | 21 | 0 | 0 | 0 |
| 単独処理浄化槽汚泥 | 49 | 0 | 49 | 0 | 0 | 0 |
| 合計 | 436 | 0 | 436 | 0 | 0 | 0 |

### (2)残渣処分量

(単位:t)

| 残渣処分量 | | | | |
|---|---|---|---|---|
| | 埋立処分 | 肥料等に利用 | 焼却 | その他 |
| 0 | 0 | 0 | 0 | 0 |

# ごみ処理フローシート

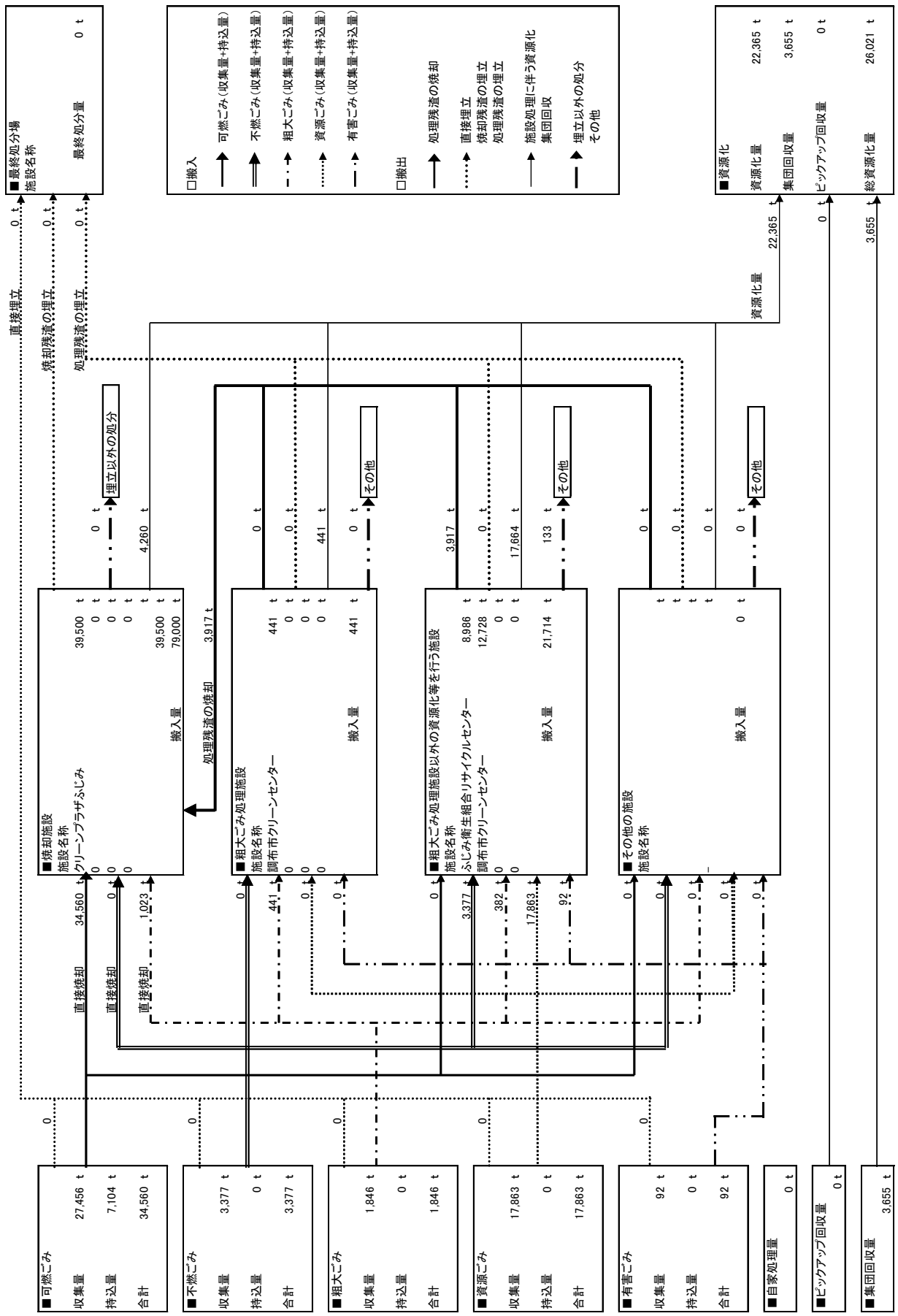
■最終処分場
施設名称
最終処分量 0 t
□搬入
可燃ごみ（収集量+持込量）
不燃ごみ（収集量+持込量）
粗大ごみ（収集量+持込量）
資源ごみ（収集量+持込量）
有害ごみ（収集量+持込量）
□搬出
処理残渣の焼却
直接埋立
焼却残渣の埋立
処理残渣の埋立
施設処理に伴う資源化
集団回収
埋立以外の処分
その他
■資源化
資源化量 22,365 t
集団回収量 3,655 t
ピックアップ回収量 0 t
総資源化量 26,021 t
直接埋立 0 t
焼却残渣の埋立 0 t
処理残渣の埋立 0 t
資源化量 22,365 t
0 t
3,655 t
埋立以外の処分
0 t
4,260 t
■焼却施設
施設名称
クリーンプラザふじみ
搬入量 39,500 t
0 t
0 t
0 t
39,500 t
79,000 t
処理残渣の焼却 3,917 t
直接焼却 34,560 t
直接焼却 0 t
直接焼却 1,023 t
■粗大ごみ処理施設
施設名称
調布市クリーンセンター
搬入量 441 t
0 t
0 t
0 t
441 t
0 t
0 t
441 t
0 t
0 t
0 t
■粗大ごみ処理施設以外の資源化等を行う施設
施設名称
ふじみ衛生組合リサイクルセンター
調布市クリーンセンター
搬入量 8,986 t
12,728 t
0 t
0 t
21,714 t
3,917 t
0 t
17,664 t
133 t
0 t
3,377 t
382 t
17,863 t
92 t
■その他の施設
施設名称
搬入量 0 t
0 t
0 t

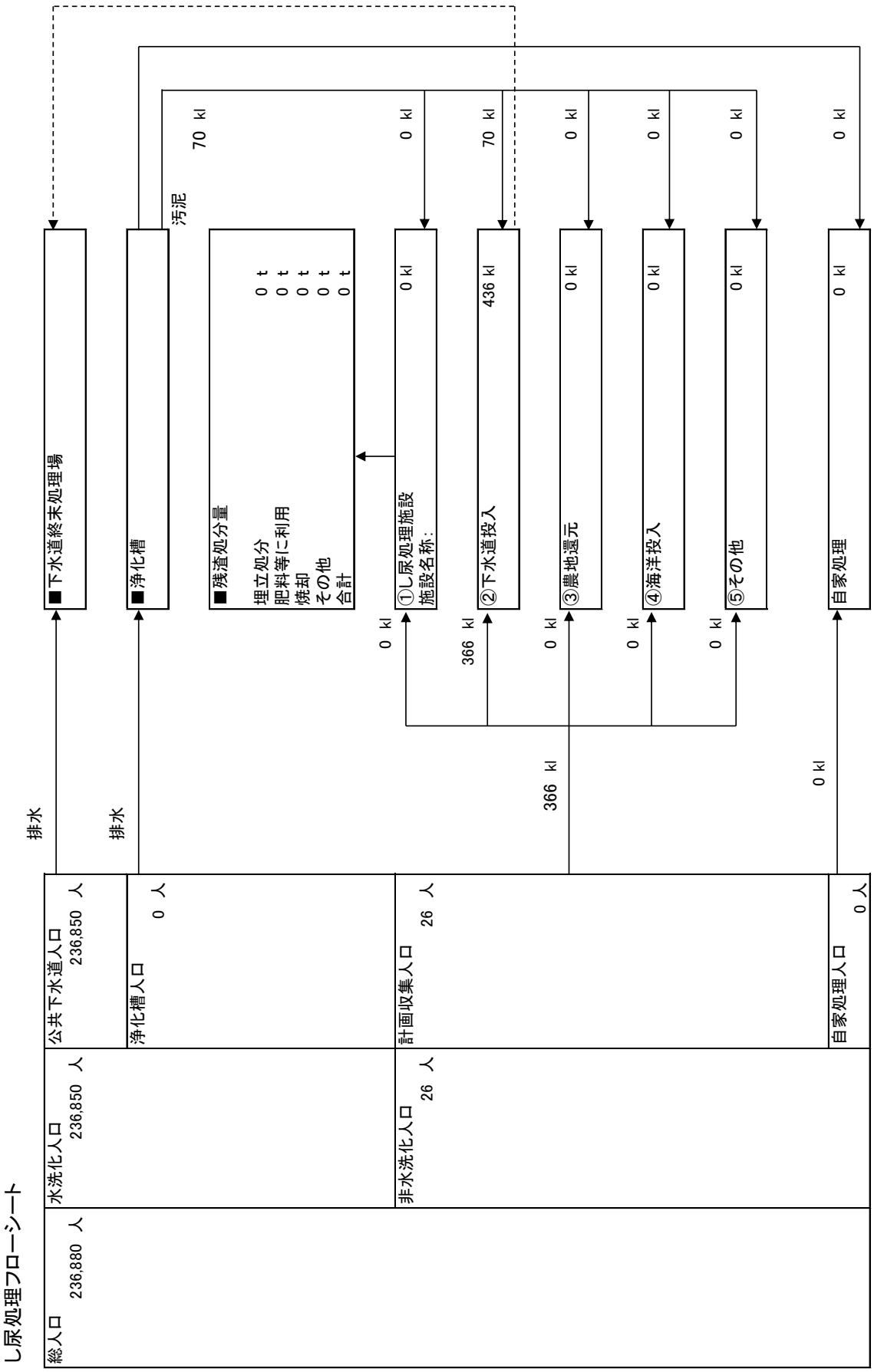
し尿処理フローシート
総人口 236,880 人
水洗化人口 236,850 人
公共下水道人口 236,850 人
非水洗化人口 26 人
計画収集人口 26 人
浄化槽人口 0 人
自家処理人口 0 人
排水
排水
■下水道終末処理場
■浄化槽
汚泥
70 kl
■残渣処分量
埋立処分 0 t
肥料等に利用 0 t
焼却 0 t
その他 0 t
合計 0 t
0 kl
①し尿処理施設
施設名称：
0 kl
0 kl
②下水道投入
436 kl
70 kl
0 kl
③農地還元
0 kl
0 kl
④海洋投入
0 kl
0 kl
⑤その他
0 kl
0 kl
自家処理
0 kl
0 kl
366 kl
366 kl
0 kl

# 09 町田市

## ■1 月別ごみ量

### (1)収集量

（単位：t）

| | 可燃ごみ | 不燃ごみ | 粗大ごみ | 資源ごみ | 有害ごみ | 合 計 |
|---|---|---|---|---|---|---|
| 4月 | 5,182 | 601 | 139 | 1,215 | 10 | 7,147 |
| 5月 | 6,022 | 708 | 133 | 1,375 | 12 | 8,250 |
| 6月 | 5,202 | 540 | 124 | 1,159 | 10 | 7,035 |
| 7月 | 5,771 | 555 | 134 | 1,156 | 10 | 7,626 |
| 8月 | 5,406 | 598 | 126 | 1,161 | 7 | 7,298 |
| 9月 | 5,311 | 595 | 131 | 1,169 | 7 | 7,213 |
| 10月 | 5,482 | 629 | 145 | 1,086 | 11 | 7,353 |
| 11月 | 5,089 | 581 | 140 | 1,205 | 15 | 7,030 |
| 12月 | 5,595 | 683 | 141 | 1,342 | 15 | 7,776 |
| 1月 | 5,039 | 606 | 124 | 1,248 | 13 | 7,030 |
| 2月 | 4,497 | 504 | 117 | 1,059 | 11 | 6,188 |
| 3月 | 5,069 | 609 | 132 | 1,319 | 12 | 7,141 |
| 合計 | 63,665 | 7,209 | 1,586 | 14,494 | 133 | 87,087 |

### (2)持込量

（単位：t）

| | 可燃ごみ | 不燃ごみ | 粗大ごみ | 資源ごみ | 有害ごみ | 合 計 |
|---|---|---|---|---|---|---|
| 4月 | 1,589 | 4 | 107 | 63 | 0 | 1,763 |
| 5月 | 1,703 | 3 | 157 | 69 | 0 | 1,932 |
| 6月 | 1,667 | 4 | 134 | 96 | 0 | 1,901 |
| 7月 | 1,779 | 5 | 112 | 99 | 0 | 1,995 |
| 8月 | 1,694 | 3 | 165 | 90 | 0 | 1,952 |
| 9月 | 1,663 | 5 | 127 | 100 | 0 | 1,895 |
| 10月 | 1,694 | 6 | 120 | 90 | 0 | 1,910 |
| 11月 | 1,687 | 4 | 123 | 101 | 0 | 1,915 |
| 12月 | 1,904 | 4 | 167 | 100 | 0 | 2,175 |
| 1月 | 1,606 | 2 | 109 | 83 | 0 | 1,800 |
| 2月 | 1,496 | 4 | 120 | 98 | 0 | 1,718 |
| 3月 | 1,538 | 5 | 206 | 110 | 0 | 1,859 |
| 合計 | 20,020 | 49 | 1,647 | 1,099 | 0 | 22,815 |

### (3)収集量＋持込量

（単位：t）

| | 可燃ごみ | 不燃ごみ | 粗大ごみ | 資源ごみ | 有害ごみ | 合 計 |
|---|---|---|---|---|---|---|
| 4月 | 6,771 | 605 | 246 | 1,278 | 10 | 8,910 |
| 5月 | 7,725 | 711 | 290 | 1,444 | 12 | 10,182 |
| 6月 | 6,869 | 544 | 258 | 1,255 | 10 | 8,936 |
| 7月 | 7,550 | 560 | 246 | 1,255 | 10 | 9,621 |
| 8月 | 7,100 | 601 | 291 | 1,251 | 7 | 9,250 |
| 9月 | 6,974 | 600 | 258 | 1,269 | 7 | 9,108 |
| 10月 | 7,176 | 635 | 265 | 1,176 | 11 | 9,263 |
| 11月 | 6,776 | 585 | 263 | 1,306 | 15 | 8,945 |
| 12月 | 7,499 | 687 | 308 | 1,442 | 15 | 9,951 |
| 1月 | 6,645 | 608 | 233 | 1,331 | 13 | 8,830 |
| 2月 | 5,993 | 508 | 237 | 1,157 | 11 | 7,906 |
| 3月 | 6,607 | 614 | 338 | 1,429 | 12 | 9,000 |
| 合計 | 83,685 | 7,258 | 3,233 | 15,593 | 133 | 109,902 |

## ■2 月別し尿量

（単位：kl）

| | 汲み取りし尿 | 合併処理浄化槽汚泥 | 単独処理浄化槽汚泥 | 合 計 |
|---|---|---|---|---|
| 4月 | 89 | 579 | 0 | 668 |
| 5月 | 95 | 450 | 0 | 545 |
| 6月 | 83 | 446 | 0 | 529 |
| 7月 | 94 | 486 | 0 | 580 |
| 8月 | 72 | 437 | 0 | 509 |
| 9月 | 90 | 442 | 0 | 532 |
| 10月 | 86 | 438 | 0 | 524 |
| 11月 | 98 | 445 | 0 | 543 |
| 12月 | 85 | 629 | 0 | 714 |
| 1月 | 79 | 587 | 0 | 666 |
| 2月 | 79 | 477 | 0 | 556 |
| 3月 | 94 | 606 | 0 | 700 |
| 合計 | 1,044 | 6,022 | 0 | 7,066 |

## ■3 処分量(ごみ)

### (1)中間処理量(焼却処理施設)

(単位:t)

| 搬入量 | 搬出量 | | | | |
|---|---|---|---|---|---|
| | 直接焼却 | 処理残渣の焼却 | 焼却残渣の埋立 | 資源化 | 焼却残渣の埋立以外の処分 |
| 91,754 | 83,671 | 8,083 | 0 | 8,849 | 67 |

### (2)中間処理量(粗大ごみ処理施設)

(単位:t)

| | 搬入量 | 搬出量 | | | |
|---|---|---|---|---|---|
| | | 処理残渣の焼却 | 処理残渣の埋立 | 資源化 | その他 |
| 可燃ごみ | 0 | 0 | 0 | 0 | 0 |
| 不燃ごみ | 7,258 | 5,562 | 0 | 1,696 | 0 |
| 粗大ごみ | 3,159 | 2,479 | 0 | 680 | 0 |
| 資源ごみ | 0 | 0 | 0 | 0 | 0 |
| 有害ごみ | 0 | 0 | 0 | 0 | 0 |
| 合計 | 10,417 | 8,041 | 0 | 2,376 | 0 |

### (3)中間処理量(粗大ごみ処理施設以外の資源化等を行う施設)

(単位:t)

| | 搬入量 | 搬出量 | | | |
|---|---|---|---|---|---|
| | | 処理残渣の焼却 | 処理残渣の埋立 | 資源化 | その他 |
| 可燃ごみ | 0 | 0 | 0 | 0 | 0 |
| 不燃ごみ | 0 | 0 | 0 | 0 | 0 |
| 粗大ごみ | 0 | 0 | 0 | 0 | 0 |
| 資源ごみ | 5,221 | 0 | 0 | 5,221 | 0 |
| 有害ごみ | 133 | 0 | 0 | 133 | 0 |
| 合計 | 5,354 | 0 | 0 | 5,354 | 0 |

### (4)中間処理量(その他の施設)

(単位:t)

| | 搬入量 | 搬出量 | | | |
|---|---|---|---|---|---|
| | | 処理残渣の焼却 | 処理残渣の埋立 | 資源化 | その他 |
| 可燃ごみ | 14 | 0 | 0 | 14 | 0 |
| 不燃ごみ | 0 | 0 | 0 | 0 | 0 |
| 粗大ごみ | 74 | 0 | 0 | 74 | 0 |
| 資源ごみ | 10,372 | 42 | 0 | 10,330 | 0 |
| 有害ごみ | 0 | 0 | 0 | 0 | 0 |
| 合計 | 10,460 | 42 | 0 | 10,418 | 0 |

### (5)最終処分量

(単位:t)

| 最終処分量 | | | |
|---|---|---|---|
| | 直接埋立 | 焼却残渣の埋立 | 処理残渣の埋立 |
| 0 | 0 | 0 | 0 |

### (6)資源化量

(単位:t)

| 総資源化量 | | | |
|---|---|---|---|
| | 資源ごみ収集量等 | 集団回収量 | ピックアップ回収量 |
| 37,689 | 26,997 | 10,692 | 0 |

※ 資源ごみ収集量等＝資源ごみ収集・持込量(残渣を除いた量)＋処理過程資源化量(ガラス、鉄分等)

## ■4 処分量(し尿)

### (1)収集量・処分量

(単位:kl)

| | 収集量 | 処分量 | | | | |
|---|---|---|---|---|---|---|
| | | し尿処理施設 | 下水道投入 | 海洋投入 | 農地還元 | その他 |
| 汲み取りし尿 | 1,044 | 1,044 | 0 | 0 | 0 | 0 |
| 合併処理浄化槽汚泥 | 6,022 | 6,022 | 0 | 0 | 0 | 0 |
| 単独処理浄化槽汚泥 | 0 | 0 | 0 | 0 | 0 | 0 |
| 合計 | 7,066 | 7,066 | 0 | 0 | 0 | 0 |

### (2)残渣処分量

(単位:t)

| 残渣処分量 | | | | |
|---|---|---|---|---|
| | 埋立処分 | 肥料等に利用 | 焼却 | その他 |
| 197 | 0 | 0 | 0 | 197 |

# ごみ処理フローシート

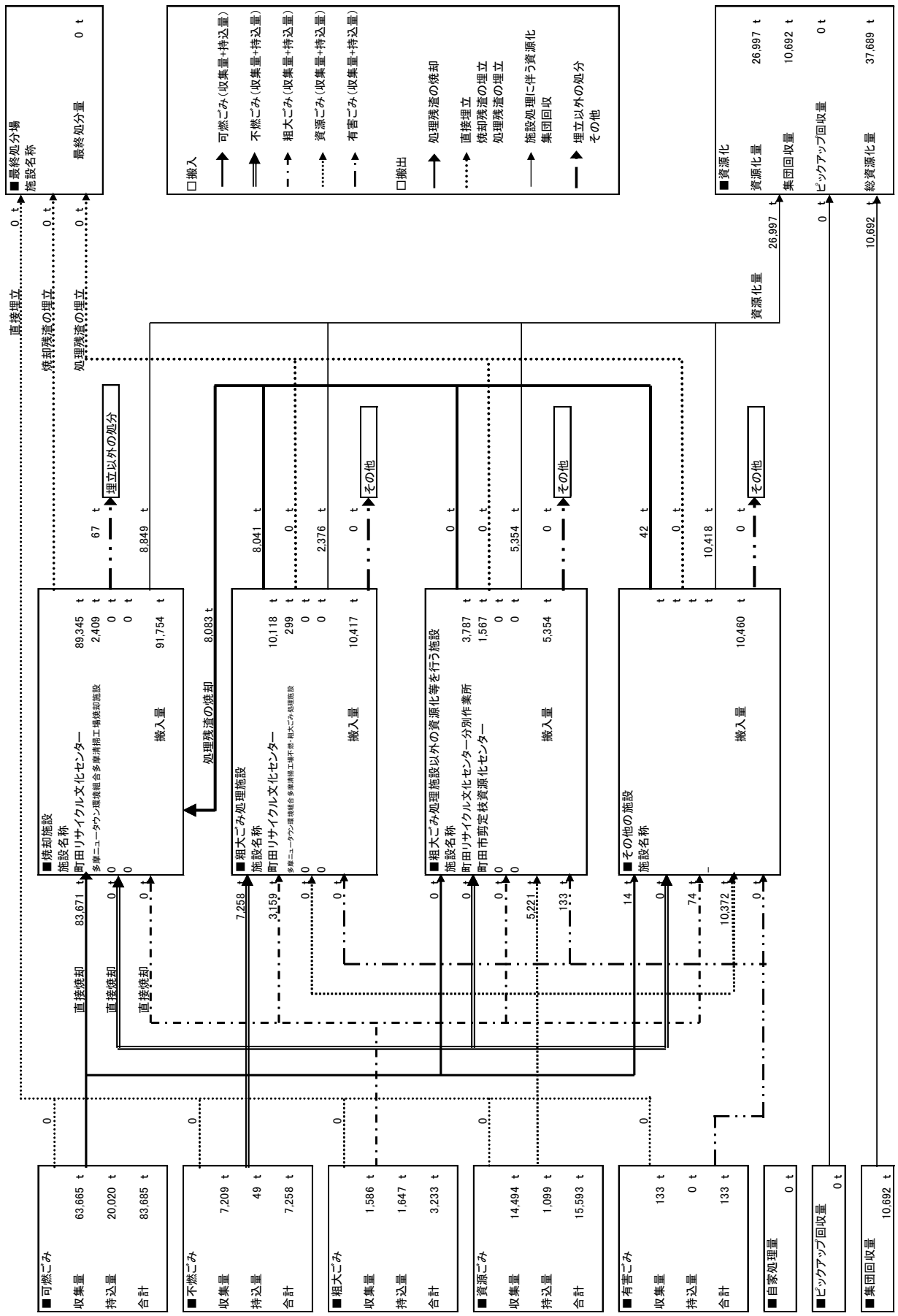
■最終処分場
施設名称
最終処分量 0 t
□搬入
可燃ごみ（収集量+持込量）
不燃ごみ（収集量+持込量）
粗大ごみ（収集量+持込量）
資源ごみ（収集量+持込量）
有害ごみ（収集量+持込量）
□搬出
処理残渣の焼却
直接埋立
焼却残渣の埋立
処理残渣の埋立
施設処理に伴う資源化
集団回収
埋立以外の処分
その他
■資源化
資源化量 26,997 t
集団回収量 10,692 t
ピックアップ回収量 0 t
総資源化量 37,689 t
直接埋立 0 t
焼却残渣の埋立 0 t
処理残渣の埋立 0 t
資源化量 26,997 t
0 t
10,692 t
埋立以外の処分
67 t
8,849 t
8,083 t
8,041 t
0 t
2,376 t
0 t
0 t
5,354 t
0 t
42 t
0 t
10,418 t
0 t
■焼却施設
施設名称
町田リサイクル文化センター
多摩ニュータウン環境組合多摩清掃工場焼却施設
搬入量 91,754 t
89,345 t
2,409 t
処理残渣の焼却
■粗大ごみ処理施設
施設名称
町田リサイクル文化センター
多摩ニュータウン環境組合多摩清掃工場不燃・粗大ごみ処理施設
搬入量 10,417 t
10,118 t
299 t
■粗大ごみ処理施設以外の資源化等を行う施設
施設名称
町田リサイクル文化センター分別作業所
町田市剪定枝資源化センター
搬入量 5,354 t
3,787 t
1,567 t
■その他の施設
施設名称
搬入量 10,460 t
直接焼却 83,671 t
直接焼却
直接焼却
7,258 t
3,159 t
5,221 t
133 t
14 t
74 t
10,372 t
■可燃ごみ
収集量 63,665 t
持込量 20,020 t
合計 83,685 t
■不燃ごみ
収集量 7,209 t
持込量 49 t
合計 7,258 t
■粗大ごみ
収集量 1,586 t
持込量 1,647 t
合計 3,233 t
■資源ごみ
収集量 14,494 t
持込量 1,099 t
合計 15,593 t
■有害ごみ
収集量 133 t
持込量 0 t
合計 133 t
■自家処理量 0 t
■ピックアップ回収量 0 t
■集団回収量 10,692 t

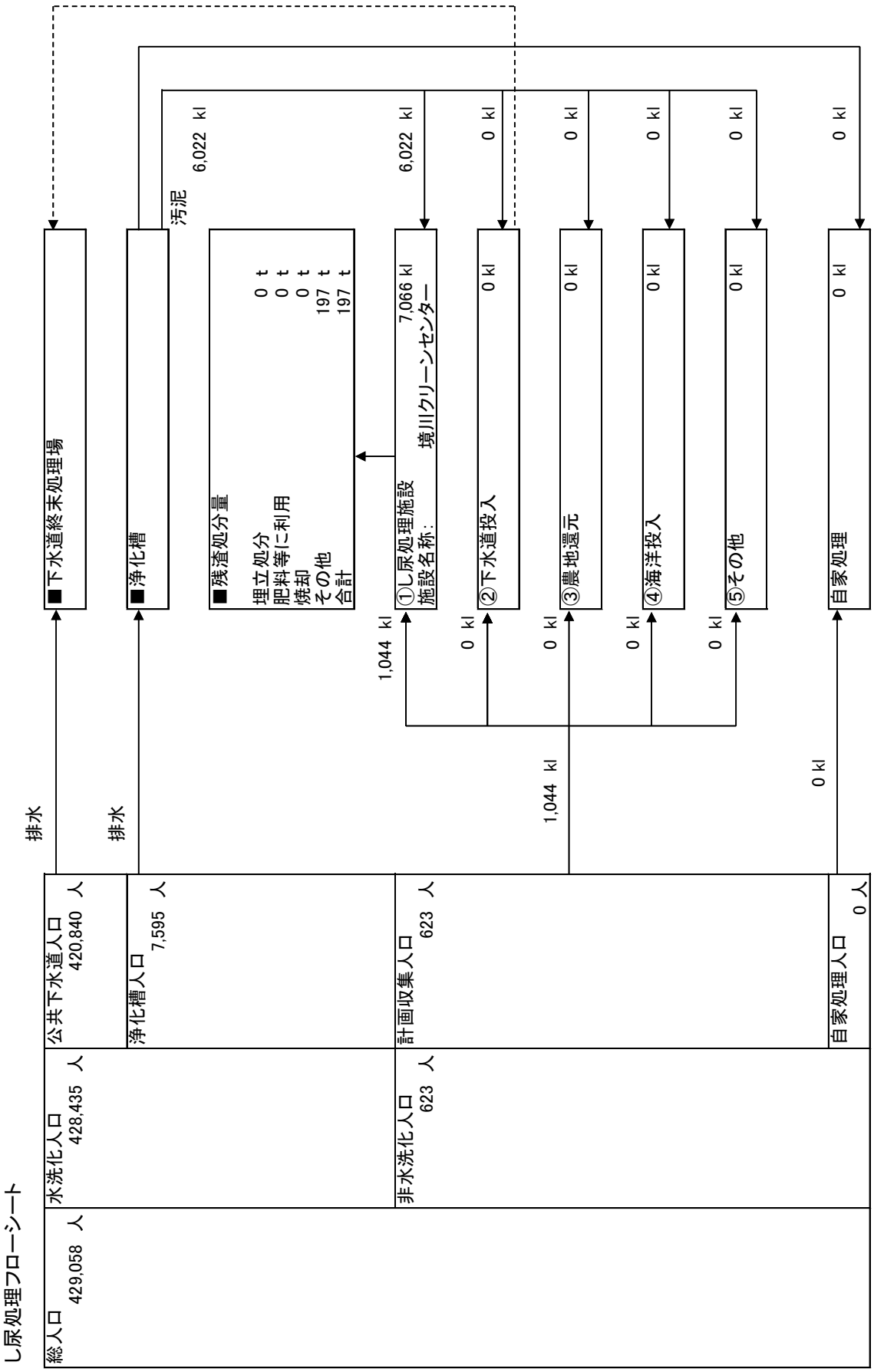
し尿処理フローシート
総人口
429,058 人
水洗化人口
428,435 人
公共下水道人口
420,840 人
浄化槽人口
7,595 人
非水洗化人口
623 人
計画収集人口
623 人
自家処理人口
0 人
排水
排水
■下水道終末処理場
■浄化槽
汚泥
6,022 kl
■残渣処分量
埋立処分 0 t
肥料等に利用 0 t
焼却 0 t
その他 197 t
合計 197 t
①し尿処理施設
施設名称： 境川クリーンセンター
7,066 kl
6,022 kl
1,044 kl
②下水道投入
0 kl
0 kl
③農地還元
0 kl
0 kl
1,044 kl
④海洋投入
0 kl
0 kl
⑤その他
0 kl
0 kl
自家処理
0 kl
0 kl

# 10 小金井市

## ■1 月別ごみ量

### (1)収集量

（単位：t）

| | 可燃ごみ | 不燃ごみ | 粗大ごみ | 資源ごみ | 有害ごみ | 合 計 |
|---|---|---|---|---|---|---|
| 4月 | 1,003 | 319 | 87 | 734 | 3 | 2,146 |
| 5月 | 993 | 353 | 91 | 889 | 4 | 2,330 |
| 6月 | 883 | 286 | 75 | 672 | 2 | 1,918 |
| 7月 | 1,038 | 306 | 81 | 760 | 3 | 2,188 |
| 8月 | 968 | 300 | 83 | 669 | 3 | 2,023 |
| 9月 | 930 | 290 | 89 | 737 | 3 | 2,049 |
| 10月 | 990 | 339 | 92 | 752 | 5 | 2,178 |
| 11月 | 925 | 266 | 88 | 677 | 3 | 1,959 |
| 12月 | 1,087 | 311 | 84 | 755 | 4 | 2,241 |
| 1月 | 1,009 | 338 | 67 | 723 | 4 | 2,141 |
| 2月 | 894 | 252 | 81 | 575 | 4 | 1,806 |
| 3月 | 1,063 | 333 | 93 | 753 | 4 | 2,246 |
| 合計 | 11,783 | 3,693 | 1,011 | 8,696 | 42 | 25,225 |

### (2)持込量

（単位：t）

| | 可燃ごみ | 不燃ごみ | 粗大ごみ | 資源ごみ | 有害ごみ | 合 計 |
|---|---|---|---|---|---|---|
| 4月 | 44 | 0 | 0 | 0 | 0 | 44 |
| 5月 | 35 | 0 | 0 | 0 | 0 | 35 |
| 6月 | 31 | 0 | 0 | 0 | 0 | 31 |
| 7月 | 34 | 0 | 0 | 0 | 0 | 34 |
| 8月 | 31 | 0 | 0 | 0 | 0 | 31 |
| 9月 | 31 | 0 | 0 | 0 | 0 | 31 |
| 10月 | 34 | 0 | 0 | 0 | 0 | 34 |
| 11月 | 33 | 0 | 0 | 0 | 0 | 33 |
| 12月 | 57 | 0 | 0 | 0 | 0 | 57 |
| 1月 | 70 | 0 | 0 | 0 | 0 | 70 |
| 2月 | 64 | 0 | 0 | 0 | 0 | 64 |
| 3月 | 80 | 0 | 0 | 0 | 0 | 80 |
| 合計 | 544 | 0 | 0 | 0 | 0 | 544 |

### (3)収集量＋持込量

（単位：t）

| | 可燃ごみ | 不燃ごみ | 粗大ごみ | 資源ごみ | 有害ごみ | 合 計 |
|---|---|---|---|---|---|---|
| 4月 | 1,047 | 319 | 87 | 734 | 3 | 2,190 |
| 5月 | 1,028 | 353 | 91 | 889 | 4 | 2,365 |
| 6月 | 914 | 286 | 75 | 672 | 2 | 1,949 |
| 7月 | 1,072 | 306 | 81 | 760 | 3 | 2,222 |
| 8月 | 999 | 300 | 83 | 669 | 3 | 2,054 |
| 9月 | 961 | 290 | 89 | 737 | 3 | 2,080 |
| 10月 | 1,024 | 339 | 92 | 752 | 5 | 2,212 |
| 11月 | 958 | 266 | 88 | 677 | 3 | 1,992 |
| 12月 | 1,144 | 311 | 84 | 755 | 4 | 2,298 |
| 1月 | 1,079 | 338 | 67 | 723 | 4 | 2,211 |
| 2月 | 958 | 252 | 81 | 575 | 4 | 1,870 |
| 3月 | 1,143 | 333 | 93 | 753 | 4 | 2,326 |
| 合計 | 12,327 | 3,693 | 1,011 | 8,696 | 42 | 25,769 |

## ■2 月別し尿量

（単位：kl）

| | 汲み取りし尿 | 合併処理浄化槽汚泥 | 単独処理浄化槽汚泥 | 合 計 |
|---|---|---|---|---|
| 4月 | 6 | 0 | 0 | 6 |
| 5月 | 8 | 0 | 0 | 8 |
| 6月 | 8 | 0 | 0 | 8 |
| 7月 | 6 | 0 | 2 | 8 |
| 8月 | 7 | 0 | 0 | 7 |
| 9月 | 6 | 0 | 0 | 6 |
| 10月 | 5 | 0 | 0 | 5 |
| 11月 | 7 | 0 | 3 | 10 |
| 12月 | 9 | 0 | 1 | 10 |
| 1月 | 10 | 0 | 1 | 11 |
| 2月 | 9 | 0 | 0 | 9 |
| 3月 | 10 | 0 | 0 | 10 |
| 合計 | 91 | 0 | 7 | 98 |

## ■3 処分量(ごみ)

### (1)中間処理量(焼却処理施設)

(単位:t)

| 搬入量 | | | 搬出量 | | |
|---|---|---|---|---|---|
| | 直接焼却 | 処理残渣の焼却 | 焼却残渣の埋立 | 資源化 | 焼却残渣の埋立以外の処分 |
| 12,327 | 12,327 | 0 | 0 | 1,160 | 0 |

### (2)中間処理量(粗大ごみ処理施設)

(単位:t)

| | 搬入量 | 搬出量 | | | |
|---|---|---|---|---|---|
| | | 処理残渣の焼却 | 処理残渣の埋立 | 資源化 | その他 |
| 可燃ごみ | 0 | 0 | 0 | 0 | 0 |
| 不燃ごみ | 3,693 | 0 | 0 | 2,890 | 803 |
| 粗大ごみ | 732 | 0 | 0 | 573 | 159 |
| 資源ごみ | 154 | 0 | 0 | 120 | 34 |
| 有害ごみ | 0 | 0 | 0 | 0 | 0 |
| 合計 | 4,579 | 0 | 0 | 3,583 | 996 |

### (3)中間処理量(粗大ごみ処理施設以外の資源化等を行う施設)

(単位:t)

| | 搬入量 | 搬出量 | | | |
|---|---|---|---|---|---|
| | | 処理残渣の焼却 | 処理残渣の埋立 | 資源化 | その他 |
| 可燃ごみ | 0 | 0 | 0 | 0 | 0 |
| 不燃ごみ | 0 | 0 | 0 | 0 | 0 |
| 粗大ごみ | 0 | 0 | 0 | 0 | 0 |
| 資源ごみ | 0 | 0 | 0 | 0 | 0 |
| 有害ごみ | 0 | 0 | 0 | 0 | 0 |
| 合計 | 0 | 0 | 0 | 0 | 0 |

### (4)中間処理量(その他の施設)

(単位:t)

| | 搬入量 | 搬出量 | | | |
|---|---|---|---|---|---|
| | | 処理残渣の焼却 | 処理残渣の埋立 | 資源化 | その他 |
| 可燃ごみ | 0 | 0 | 0 | 0 | 0 |
| 不燃ごみ | 0 | 0 | 0 | 0 | 0 |
| 粗大ごみ | 279 | 0 | 0 | 0 | 279 |
| 資源ごみ | 8,542 | 0 | 0 | 8,542 | 0 |
| 有害ごみ | 42 | 0 | 0 | 0 | 42 |
| 合計 | 8,863 | 0 | 0 | 8,542 | 321 |

### (5)最終処分量

(単位:t)

| 最終処分量 | | | |
|---|---|---|---|
| | 直接埋立 | 焼却残渣の埋立 | 処理残渣の埋立 |
| 0 | 0 | 0 | 0 |

### (6)資源化量

(単位:t)

| 総資源化量 | | | |
|---|---|---|---|
| | 資源ごみ収集量等 | 集団回収量 | ピックアップ回収量 |
| 14,785 | 13,285 | 1,500 | 0 |

※ 資源ごみ収集量等＝資源ごみ収集・持込量(残渣を除いた量)＋処理過程資源化量(ガラス、鉄分等)

## ■4 処分量(し尿)

### (1)収集量・処分量

(単位:kl)

| | 収集量 | 処分量 | | | | |
|---|---|---|---|---|---|---|
| | | し尿処理施設 | 下水道投入 | 海洋投入 | 農地還元 | その他 |
| 汲み取りし尿 | 91 | 91 | 0 | 0 | 0 | 0 |
| 合併処理浄化槽汚泥 | 0 | 0 | 0 | 0 | 0 | 0 |
| 単独処理浄化槽汚泥 | 7 | 7 | 0 | 0 | 0 | 0 |
| 合計 | 98 | 98 | 0 | 0 | 0 | 0 |

### (2)残渣処分量

(単位:t)

| 残渣処分量 | | | | |
|---|---|---|---|---|
| | 埋立処分 | 肥料等に利用 | 焼却 | その他 |
| 0 | 0 | 0 | 0 | 0 |

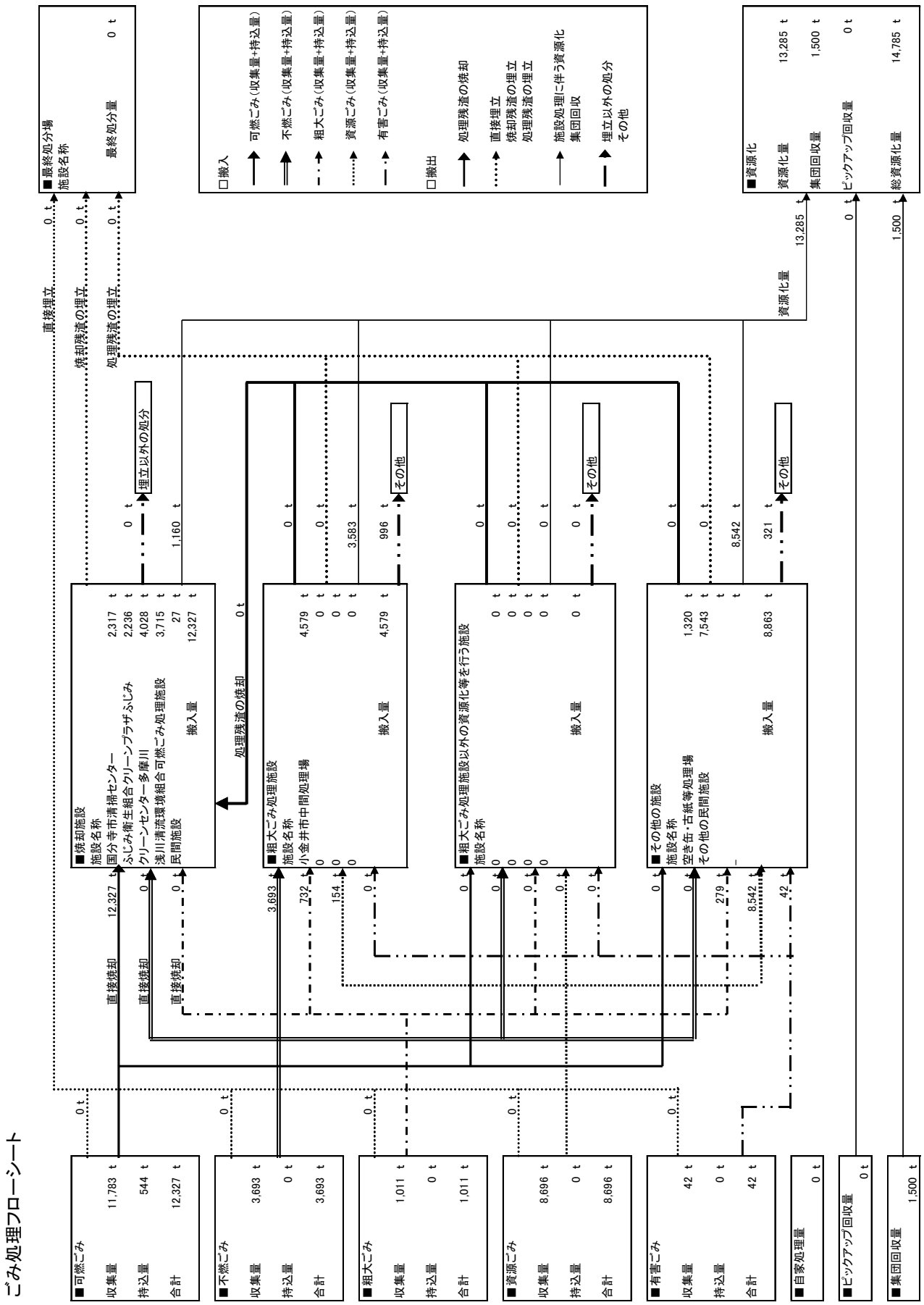
ごみ処理フローシート
■可燃ごみ
収集量 11,783 t
持込量 544 t
合計 12,327 t
■不燃ごみ
収集量 3,693 t
持込量 0 t
合計 3,693 t
■粗大ごみ
収集量 1,011 t
持込量 0 t
合計 1,011 t
■資源ごみ
収集量 8,696 t
持込量 0 t
合計 8,696 t
■有害ごみ
収集量 42 t
持込量 0 t
合計 42 t
■自家処理量 0 t
■ピックアップ回収量 0 t
■集団回収量 1,500 t
直接焼却 12,327 t
直接焼却 0 t
直接焼却 0 t
■焼却施設
施設名称
国分寺市清掃センター 2,317 t
ふじみ衛生組合クリーンプラザふじみ 2,236 t
クリーンセンター多摩川 4,028 t
浅川清流環境組合可燃ごみ処理施設 3,715 t
民間施設 27 t
搬入量 12,327 t
埋立以外の処分 0 t
1,160 t
処理残渣の焼却 0 t
■粗大ごみ処理施設
施設名称
小金井市中間処理場 4,579 t
搬入量 4,579 t
その他 996 t
3,583 t
■粗大ごみ処理施設以外の資源化等を行う施設
施設名称
搬入量 0 t
その他 0 t
■その他の施設
施設名称
空き缶・古紙等処理場 1,320 t
その他の民間施設 7,543 t
搬入量 8,863 t
その他 321 t
8,542 t
3,693 t
732 t
154 t
279 t
8,542 t
42 t
直接埋立 0 t
焼却残渣の埋立 0 t
処理残渣の埋立 0 t
■最終処分場
施設名称
最終処分量 0 t
□搬入
可燃ごみ（収集量+持込量）
不燃ごみ（収集量+持込量）
粗大ごみ（収集量+持込量）
資源ごみ（収集量+持込量）
有害ごみ（収集量+持込量）
□搬出
処理残渣の焼却
直接埋立
焼却残渣の埋立
処理残渣の埋立
施設処理に伴う資源化
集団回収
埋立以外の処分
その他
■資源化
資源化量 13,285 t
集団回収量 1,500 t
ピックアップ回収量 0 t
総資源化量 14,785 t
資源化量 13,285 t
0 t
1,500 t

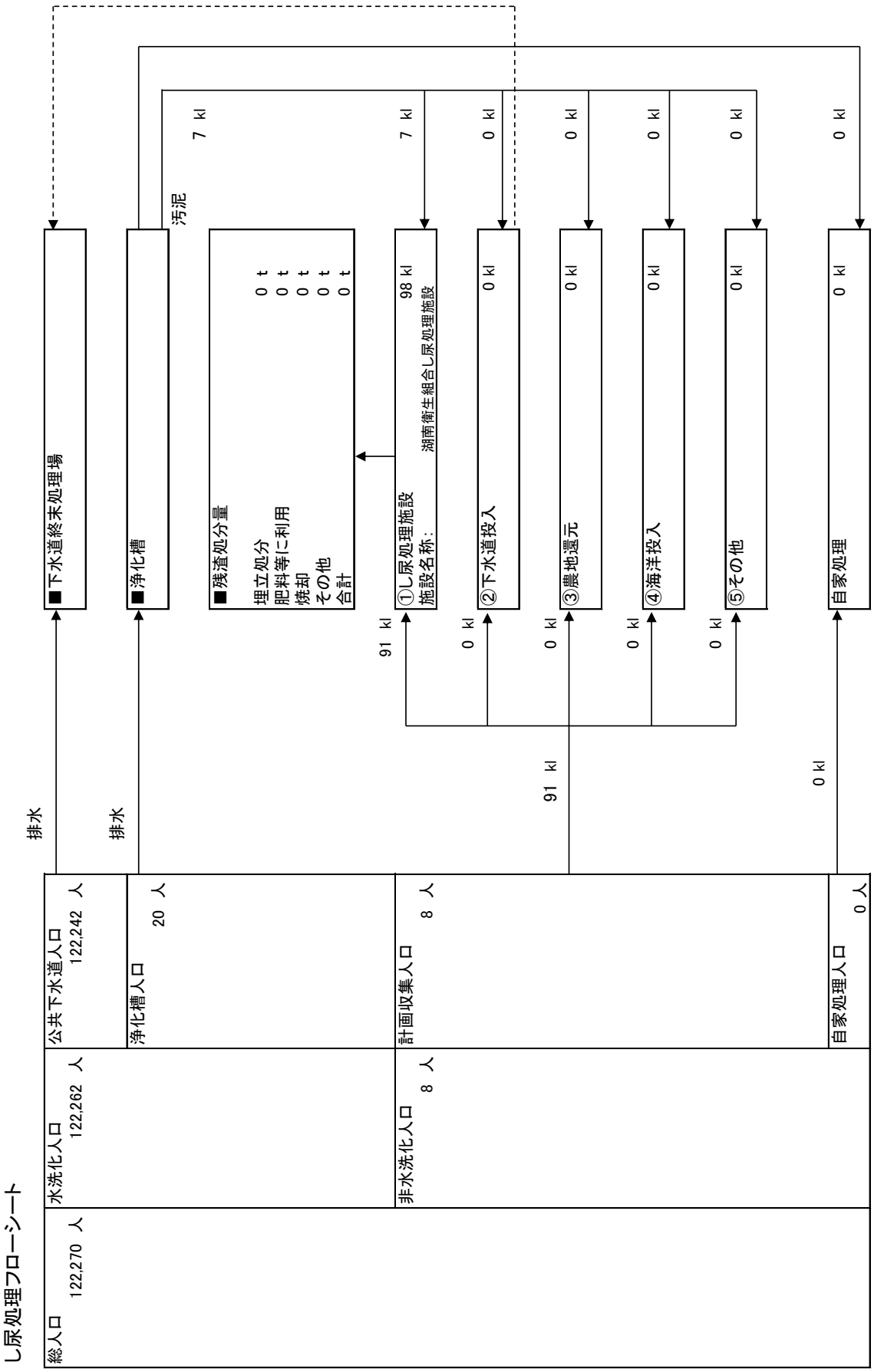
し尿処理フローシート
総人口 122,270 人
水洗化人口 122,262 人
公共下水道人口 122,242 人
浄化槽人口 20 人
非水洗化人口 8 人
計画収集人口 8 人
自家処理人口 0 人
排水
排水
■下水道終末処理場
■浄化槽
汚泥 7 kl
■残渣処分量
埋立処分 0 t
肥料等に利用 0 t
焼却 0 t
その他 0 t
合計 0 t
91 kl
①し尿処理施設
施設名称：湖南衛生組合し尿処理施設
98 kl
7 kl
0 kl
②下水道投入
0 kl
0 kl
③農地還元
0 kl
0 kl
④海洋投入
0 kl
0 kl
⑤その他
0 kl
0 kl
自家処理
0 kl
91 kl
0 kl

# 11 小平市

## ■1 月別ごみ量

### (1)収集量

（単位：t）

| | 可燃ごみ | 不燃ごみ | 粗大ごみ | 資源ごみ | 有害ごみ | 合 計 |
|---|---|---|---|---|---|---|
| 4月 | 2,128 | 65 | 103 | 746 | 6 | 3,695 |
| 5月 | 2,352 | 124 | 94 | 1,056 | 6 | 4,164 |
| 6月 | 2,069 | 103 | 78 | 829 | 7 | 3,594 |
| 7月 | 2,448 | 118 | 93 | 920 | 5 | 3,673 |
| 8月 | 2,254 | 108 | 96 | 844 | 1 | 3,713 |
| 9月 | 2,279 | 135 | 92 | 884 | 6 | 3,746 |
| 10月 | 2,314 | 120 | 100 | 943 | 6 | 3,649 |
| 11月 | 2,163 | 115 | 92 | 821 | 7 | 3,607 |
| 12月 | 2,519 | 157 | 94 | 935 | 6 | 4,156 |
| 1月 | 2,134 | 129 | 87 | 983 | 2 | 3,615 |
| 2月 | 1,860 | 109 | 81 | 823 | 6 | 3,057 |
| 3月 | 2,284 | 126 | 127 | 1,008 | 2 | 3,742 |
| 合計 | 29,055 | 4,463 | 1,068 | 9,756 | 68 | 44,410 |

### (2)持込量

（単位：t）

| | 可燃ごみ | 不燃ごみ | 粗大ごみ | 資源ごみ | 有害ごみ | 合 計 |
|---|---|---|---|---|---|---|
| 4月 | 344 | 4 | 12 | 1 | 0 | 347 |
| 5月 | 345 | 4 | 6 | 1 | 0 | 361 |
| 6月 | 336 | 4 | 3 | 2 | 0 | 351 |
| 7月 | 362 | 5 | 4 | 2 | 0 | 351 |
| 8月 | 327 | 4 | 1 | 0 | 0 | 370 |
| 9月 | 335 | 5 | 3 | 1 | 0 | 371 |
| 10月 | 368 | 7 | 5 | 4 | 0 | 377 |
| 11月 | 327 | 5 | 1 | 3 | 0 | 349 |
| 12月 | 393 | 6 | 17 | 2 | 0 | 375 |
| 1月 | 332 | 4 | 3 | 5 | 0 | 322 |
| 2月 | 304 | 5 | 3 | 3 | 0 | 346 |
| 3月 | 345 | 5 | 4 | 3 | 0 | 362 |
| 合計 | 3,937 | 235 | 86 | 25 | 0 | 4,283 |

### (3)収集量＋持込量

（単位：t）

| | 可燃ごみ | 不燃ごみ | 粗大ごみ | 資源ごみ | 有害ごみ | 合 計 |
|---|---|---|---|---|---|---|
| 4月 | 2,699 | 432 | 92 | 813 | 6 | 4,042 |
| 5月 | 3,073 | 407 | 108 | 931 | 6 | 4,525 |
| 6月 | 2,732 | 388 | 90 | 729 | 5 | 3,945 |
| 7月 | 2,818 | 384 | 80 | 787 | 4 | 4,024 |
| 8月 | 2,817 | 379 | 104 | 777 | 6 | 4,083 |
| 9月 | 2,855 | 387 | 89 | 781 | 5 | 4,117 |
| 10月 | 2,758 | 360 | 104 | 799 | 5 | 4,026 |
| 11月 | 2,711 | 374 | 95 | 771 | 5 | 3,956 |
| 12月 | 3,037 | 458 | 95 | 934 | 7 | 4,531 |
| 1月 | 2,664 | 358 | 84 | 824 | 7 | 3,937 |
| 2月 | 2,268 | 319 | 93 | 717 | 6 | 3,403 |
| 3月 | 2,608 | 452 | 120 | 918 | 6 | 4,104 |
| 合計 | 32,992 | 4,698 | 1,154 | 9,781 | 68 | 48,693 |

## ■2 月別し尿量

（単位：kl）

| | 汲み取りし尿 | 合併処理浄化槽汚泥 | 単独処理浄化槽汚泥 | 合 計 |
|---|---|---|---|---|
| 4月 | 14 | 0 | 3 | 17 |
| 5月 | 12 | 0 | 32 | 44 |
| 6月 | 12 | 0 | 44 | 56 |
| 7月 | 12 | 0 | 20 | 32 |
| 8月 | 12 | 0 | 17 | 29 |
| 9月 | 9 | 0 | 13 | 22 |
| 10月 | 13 | 0 | 30 | 43 |
| 11月 | 11 | 0 | 15 | 26 |
| 12月 | 17 | 0 | 23 | 40 |
| 1月 | 13 | 0 | 10 | 23 |
| 2月 | 14 | 0 | 19 | 33 |
| 3月 | 16 | 0 | 3 | 19 |
| 合計 | 155 | 0 | 229 | 384 |

## ■3 処分量(ごみ)

### (1)中間処理量(焼却処理施設)

(単位:t)

| 搬入量 | | | 搬出量 | | |
|---|---|---|---|---|---|
| | 直接焼却 | 処理残渣の焼却 | 焼却残渣の埋立 | 資源化 | 焼却残渣の埋立以外の処分 |
| 33,069 | 30,921 | 2,148 | 0 | 4,209 | 0 |

### (2)中間処理量(粗大ごみ処理施設)

(単位:t)

| | 搬入量 | 搬出量 | | | |
|---|---|---|---|---|---|
| | | 処理残渣の焼却 | 処理残渣の埋立 | 資源化 | その他 |
| 可燃ごみ | 0 | 0 | 0 | 0 | 0 |
| 不燃ごみ | 4,698 | 1,228 | 0 | 239 | 0 |
| 粗大ごみ | 1,154 | 920 | 0 | 279 | 0 |
| 資源ごみ | 0 | 0 | 0 | 0 | 0 |
| 有害ごみ | 0 | 0 | 0 | 0 | 0 |
| 合計 | 5,852 | 5,095 | 55 | 702 | 0 |

### (3)中間処理量(粗大ごみ処理施設以外の資源化等を行う施設)

(単位:t)

| | 搬入量 | 搬出量 | | | |
|---|---|---|---|---|---|
| | | 処理残渣の焼却 | 処理残渣の埋立 | 資源化 | その他 |
| 可燃ごみ | 0 | 0 | 0 | 0 | 0 |
| 不燃ごみ | 0 | 0 | 0 | 0 | 0 |
| 粗大ごみ | 0 | 0 | 0 | 0 | 0 |
| 資源ごみ | 3,907 | 0 | 0 | 4,752 | 0 |
| 有害ごみ | 0 | 0 | 0 | 0 | 0 |
| 合計 | 3,907 | 0 | 0 | 3,907 | 0 |

### (4)中間処理量(その他の施設)

(単位:t)

| | 搬入量 | 搬出量 | | | |
|---|---|---|---|---|---|
| | | 処理残渣の焼却 | 処理残渣の埋立 | 資源化 | その他 |
| 可燃ごみ | 1 | 0 | 0 | 1 | 0 |
| 不燃ごみ | 0 | 0 | 0 | 0 | 0 |
| 粗大ごみ | 0 | 0 | 0 | 0 | 0 |
| 資源ごみ | 5,874 | 0 | 0 | 6,067 | 0 |
| 有害ごみ | 68 | 0 | 0 | 0 | 60 |
| 合計 | 5,943 | 0 | 0 | 5,875 | 68 |

### (5)最終処分量

(単位:t)

| 最終処分量 | | | |
|---|---|---|---|
| | 直接埋立 | 焼却残渣の埋立 | 処理残渣の埋立 |
| 0 | 0 | 0 | 0 |

### (6)資源化量

(単位:t)

| 総資源化量 | | | |
|---|---|---|---|
| | 資源ごみ収集量等 | 集団回収量 | ピックアップ回収量 |
| 17,727 | 15,547 | 2,180 | 0 |

※ 資源ごみ収集量等＝資源ごみ収集・持込量(残渣を除いた量)＋処理過程資源化量(ガラス、鉄分等)

## ■4 処分量(し尿)

### (1)収集量・処分量

(単位:kl)

| | 収集量 | 処分量 | | | | |
|---|---|---|---|---|---|---|
| | | し尿処理施設 | 下水道投入 | 海洋投入 | 農地還元 | その他 |
| 汲み取りし尿 | 155 | 155 | 0 | 0 | 0 | 0 |
| 合併処理浄化槽汚泥 | 0 | 0 | 0 | 0 | 0 | 0 |
| 単独処理浄化槽汚泥 | 229 | 229 | 0 | 0 | 0 | 0 |
| 合計 | 384 | 384 | 0 | 0 | 0 | 0 |

### (2)残渣処分量

(単位:t)

| 残渣処分量 | | | | |
|---|---|---|---|---|
| | 埋立処分 | 肥料等に利用 | 焼却 | その他 |
| 0 | 0 | 0 | 0 | 0 |

## ごみ処理フローシート

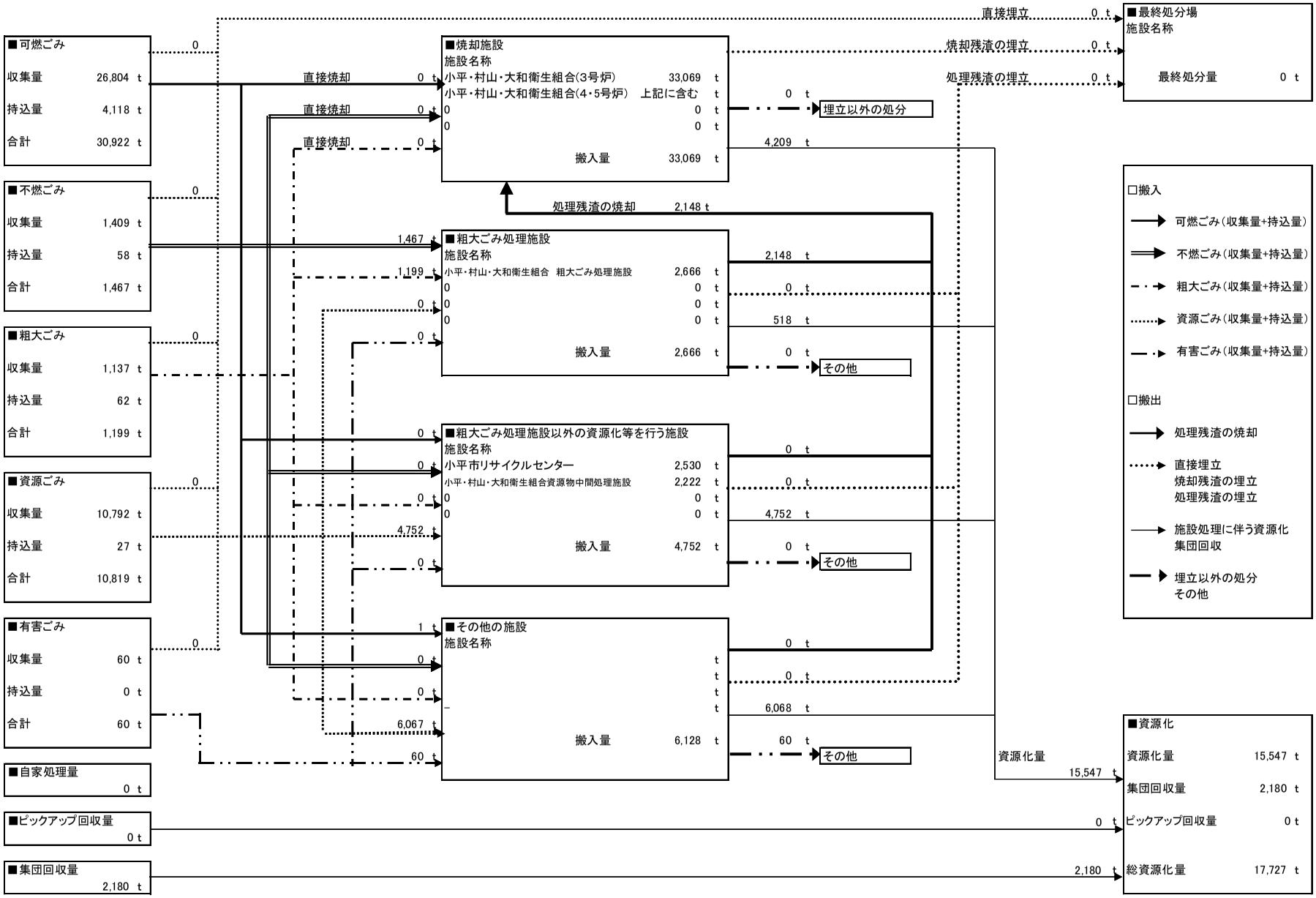
■可燃ごみ
収集量 26,804 t
持込量 4,118 t
合計 30,922 t
■不燃ごみ
収集量 1,409 t
持込量 58 t
合計 1,467 t
■粗大ごみ
収集量 1,137 t
持込量 62 t
合計 1,199 t
■資源ごみ
収集量 10,792 t
持込量 27 t
合計 10,819 t
■有害ごみ
収集量 60 t
持込量 0 t
合計 60 t
■自家処理量
0 t
■ピックアップ回収量
0 t
■集団回収量
2,180 t
直接焼却
直接埋立
焼却残渣の埋立
処理残渣の埋立
■焼却施設
施設名称
小平・村山・大和衛生組合(3号炉) 33,069 t
小平・村山・大和衛生組合(4・5号炉) 上記に含む t
搬入量 33,069 t
処理残渣の焼却 2,148 t
■粗大ごみ処理施設
施設名称
小平・村山・大和衛生組合 粗大ごみ処理施設 2,666 t
搬入量 2,666 t
■粗大ごみ処理施設以外の資源化等を行う施設
施設名称
小平市リサイクルセンター 2,530 t
小平・村山・大和衛生組合資源物中間処理施設 2,222 t
搬入量 4,752 t
■その他の施設
施設名称
搬入量 6,128 t
埋立以外の処分
その他
資源化量 15,547 t
■最終処分場
施設名称
最終処分量 0 t
□搬入
可燃ごみ(収集量+持込量)
不燃ごみ(収集量+持込量)
粗大ごみ(収集量+持込量)
資源ごみ(収集量+持込量)
有害ごみ(収集量+持込量)
□搬出
処理残渣の焼却
直接埋立
焼却残渣の埋立
処理残渣の埋立
施設処理に伴う資源化
集団回収
埋立以外の処分
その他
■資源化
資源化量 15,547 t
集団回収量 2,180 t
ピックアップ回収量 0 t
総資源化量 17,727 t

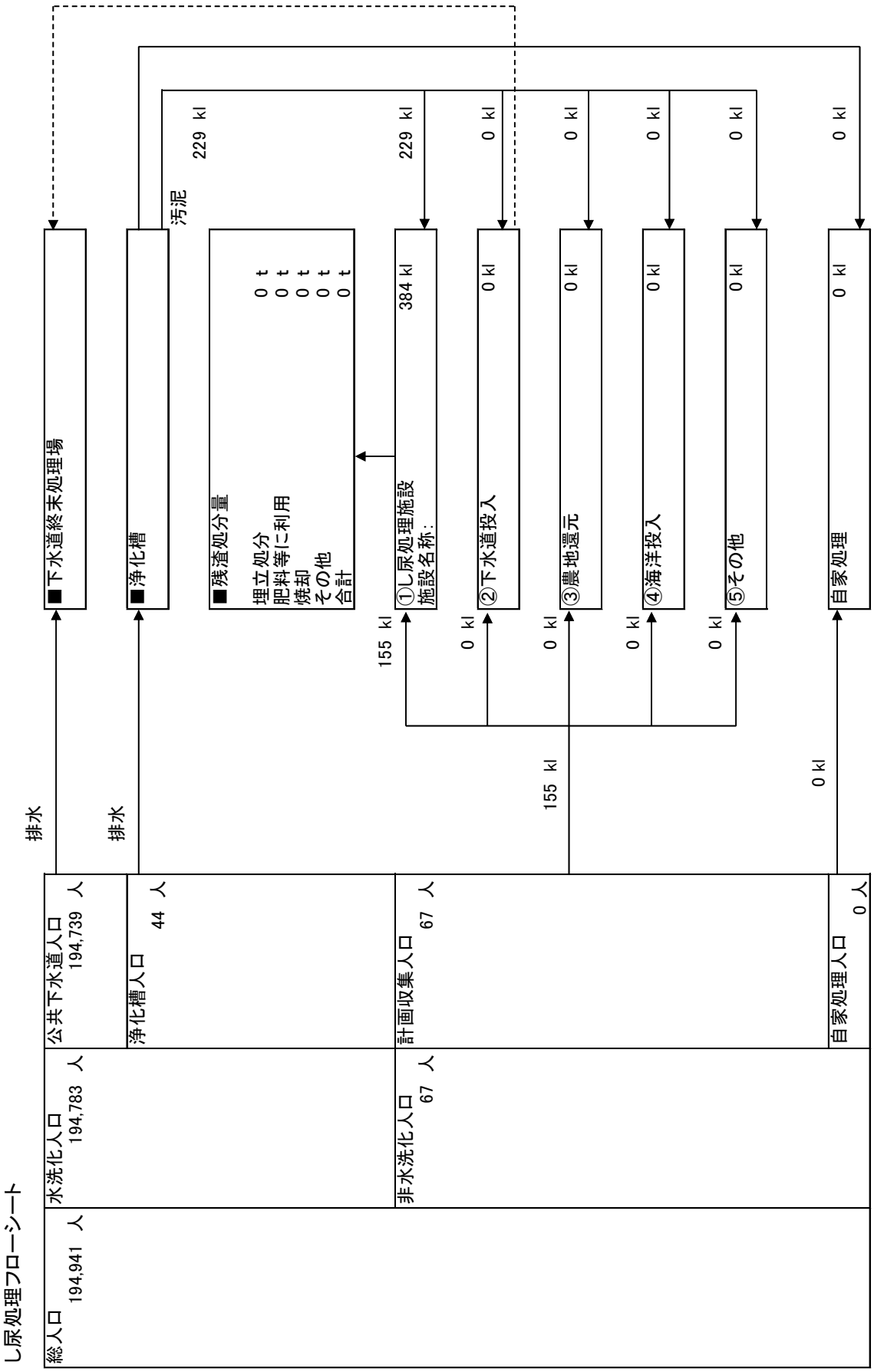
し尿処理フローシート
総人口 194,941 人
水洗化人口 194,783 人
公共下水道人口 194,739 人
排水
■下水道終末処理場
排水
■浄化槽
浄化槽人口 44 人
汚泥 229 kl
■残渣処分量
埋立処分 0 t
肥料等に利用 0 t
焼却 0 t
その他 0 t
合計 0 t
非水洗化人口 67 人
計画収集人口 67 人
155 kl
①し尿処理施設
施設名称：
384 kl
229 kl
0 kl
②下水道投入
0 kl
0 kl
③農地還元
0 kl
155 kl
0 kl
④海洋投入
0 kl
0 kl
⑤その他
0 kl
0 kl
自家処理
0 kl
0 kl
自家処理人口 0 人

# 12　日野市

## ■1　月別ごみ量

### (1)収集量

（単位：t）

| | 可燃ごみ | 不燃ごみ | 粗大ごみ | 資源ごみ | 有害ごみ | 合　計 |
|---|---|---|---|---|---|---|
| 4月 | 1,891 | 438 | 100 | 811 | 5 | 3,245 |
| 5月 | 2,016 | 507 | 104 | 816 | 6 | 3,449 |
| 6月 | 1,731 | 382 | 100 | 650 | 4 | 2,867 |
| 7月 | 2,025 | 436 | 97 | 732 | 5 | 3,295 |
| 8月 | 1,867 | 425 | 97 | 662 | 5 | 3,056 |
| 9月 | 1,873 | 405 | 107 | 678 | 5 | 3,068 |
| 10月 | 1,895 | 465 | 103 | 718 | 7 | 3,188 |
| 11月 | 1,760 | 416 | 97 | 703 | 6 | 2,982 |
| 12月 | 2,041 | 453 | 109 | 756 | 7 | 3,366 |
| 1月 | 1,717 | 413 | 87 | 832 | 7 | 3,056 |
| 2月 | 1,517 | 312 | 79 | 668 | 5 | 2,581 |
| 3月 | 2,162 | 367 | 101 | 866 | 5 | 3,501 |
| 合計 | 22,495 | 5,019 | 1,181 | 8,892 | 67 | 37,654 |

### (2)持込量

（単位：t）

| | 可燃ごみ | 不燃ごみ | 粗大ごみ | 資源ごみ | 有害ごみ | 合　計 |
|---|---|---|---|---|---|---|
| 4月 | 353 | 22 | 22 | 2 | 0 | 399 |
| 5月 | 412 | 17 | 20 | 4 | 0 | 453 |
| 6月 | 325 | 13 | 17 | 4 | 0 | 359 |
| 7月 | 393 | 17 | 17 | 2 | 0 | 429 |
| 8月 | 345 | 19 | 17 | 1 | 0 | 382 |
| 9月 | 386 | 13 | 22 | 4 | 0 | 425 |
| 10月 | 391 | 15 | 16 | 3 | 0 | 425 |
| 11月 | 409 | 15 | 16 | 6 | 0 | 446 |
| 12月 | 420 | 15 | 18 | 6 | 0 | 459 |
| 1月 | 363 | 12 | 16 | 4 | 0 | 395 |
| 2月 | 350 | 11 | 19 | 10 | 0 | 390 |
| 3月 | 378 | 18 | 15 | 14 | 0 | 425 |
| 合計 | 4,525 | 187 | 215 | 60 | 0 | 4,987 |

### (3)収集量＋持込量

（単位：t）

| | 可燃ごみ | 不燃ごみ | 粗大ごみ | 資源ごみ | 有害ごみ | 合　計 |
|---|---|---|---|---|---|---|
| 4月 | 2,244 | 460 | 122 | 813 | 5 | 3,644 |
| 5月 | 2,428 | 524 | 124 | 820 | 6 | 3,902 |
| 6月 | 2,056 | 395 | 117 | 654 | 4 | 3,226 |
| 7月 | 2,418 | 453 | 114 | 734 | 5 | 3,724 |
| 8月 | 2,212 | 444 | 114 | 663 | 5 | 3,438 |
| 9月 | 2,259 | 418 | 129 | 682 | 5 | 3,493 |
| 10月 | 2,286 | 480 | 119 | 721 | 7 | 3,613 |
| 11月 | 2,169 | 431 | 113 | 709 | 6 | 3,428 |
| 12月 | 2,461 | 468 | 127 | 762 | 7 | 3,825 |
| 1月 | 2,080 | 425 | 103 | 836 | 7 | 3,451 |
| 2月 | 1,867 | 323 | 98 | 678 | 5 | 2,971 |
| 3月 | 2,540 | 385 | 116 | 880 | 5 | 3,926 |
| 合計 | 27,020 | 5,206 | 1,396 | 8,952 | 67 | 42,641 |

## ■2　月別し尿量

（単位：kl）

| | 汲み取りし尿 | 合併処理浄化槽汚泥 | 単独処理浄化槽汚泥 | 合　計 |
|---|---|---|---|---|
| 4月 | 87 | 442 | 0 | 529 |
| 5月 | 95 | 353 | 0 | 448 |
| 6月 | 86 | 384 | 0 | 470 |
| 7月 | 85 | 380 | 0 | 465 |
| 8月 | 84 | 381 | 0 | 465 |
| 9月 | 79 | 334 | 0 | 413 |
| 10月 | 91 | 335 | 0 | 426 |
| 11月 | 83 | 404 | 0 | 487 |
| 12月 | 81 | 419 | 0 | 500 |
| 1月 | 82 | 322 | 0 | 404 |
| 2月 | 65 | 389 | 0 | 454 |
| 3月 | 86 | 546 | 0 | 632 |
| 合計 | 1,004 | 4,689 | 0 | 5,693 |

## ■3 処分量(ごみ)

### (1)中間処理量(焼却処理施設)

(単位:t)

| 搬入量 | | | 搬出量 | | |
|---|---|---|---|---|---|
| | 直接焼却 | 処理残渣の焼却 | 焼却残渣の埋立 | 資源化 | 焼却残渣の埋立以外の処分 |
| 32,706 | 27,973 | 4,733 | 0 | 3,878 | 0 |

### (2)中間処理量(粗大ごみ処理施設)

(単位:t)

| | 搬入量 | 搬出量 | | | |
|---|---|---|---|---|---|
| | | 処理残渣の焼却 | 処理残渣の埋立 | 資源化 | その他 |
| 可燃ごみ | 0 | 0 | 0 | 0 | 0 |
| 不燃ごみ | 4,368 | 3,926 | 0 | 442 | 0 |
| 粗大ごみ | 408 | 367 | 0 | 41 | 0 |
| 資源ごみ | 0 | 0 | 0 | 0 | 0 |
| 有害ごみ | 0 | 0 | 0 | 0 | 0 |
| 合計 | 4,776 | 4,293 | 0 | 483 | 0 |

### (3)中間処理量(粗大ごみ処理施設以外の資源化等を行う施設)

(単位:t)

| | 搬入量 | 搬出量 | | | |
|---|---|---|---|---|---|
| | | 処理残渣の焼却 | 処理残渣の埋立 | 資源化 | その他 |
| 可燃ごみ | 0 | 0 | 0 | 0 | 0 |
| 不燃ごみ | 0 | 0 | 0 | 0 | 0 |
| 粗大ごみ | 0 | 0 | 0 | 0 | 0 |
| 資源ごみ | 2,057 | 440 | 0 | 1,617 | 0 |
| 有害ごみ | 0 | 0 | 0 | 0 | 0 |
| 合計 | 2,057 | 440 | 0 | 1,617 | 0 |

### (4)中間処理量(その他の施設)

(単位:t)

| | 搬入量 | 搬出量 | | | |
|---|---|---|---|---|---|
| | | 処理残渣の焼却 | 処理残渣の埋立 | 資源化 | その他 |
| 可燃ごみ | 0 | 0 | 0 | 0 | 0 |
| 不燃ごみ | 0 | 0 | 0 | 0 | 0 |
| 粗大ごみ | 35 | 0 | 0 | 35 | 0 |
| 資源ごみ | 7,733 | 0 | 0 | 7,733 | 0 |
| 有害ごみ | 67 | 0 | 0 | 0 | 67 |
| 合計 | 7,835 | 0 | 0 | 7,768 | 67 |

### (5)最終処分量

(単位:t)

| 最終処分量 | | | |
|---|---|---|---|
| | 直接埋立 | 焼却残渣の埋立 | 処理残渣の埋立 |
| 0 | 0 | 0 | 0 |

### (6)資源化量

(単位:t)

| 総資源化量 | | | |
|---|---|---|---|
| | 資源ごみ収集量等 | 集団回収量 | ピックアップ回収量 |
| 15,171 | 13,746 | 1,425 | 0 |

※ 資源ごみ収集量等＝資源ごみ収集・持込量(残渣を除いた量)＋処理過程資源化量(ガラス、鉄分等)

## ■4 処分量(し尿)

### (1)収集量・処分量

(単位:kl)

| | 収集量 | 処分量 | | | | |
|---|---|---|---|---|---|---|
| | | し尿処理施設 | 下水道投入 | 海洋投入 | 農地還元 | その他 |
| 汲み取りし尿 | 1,004 | 1,004 | 0 | 0 | 0 | 0 |
| 合併処理浄化槽汚泥 | 4,689 | 4,689 | 0 | 0 | 0 | 0 |
| 単独処理浄化槽汚泥 | 0 | 0 | 0 | 0 | 0 | 0 |
| 合計 | 5,693 | 5,693 | 0 | 0 | 0 | 0 |

### (2)残渣処分量

(単位:t)

| 残渣処分量 | | | | |
|---|---|---|---|---|
| | 埋立処分 | 肥料等に利用 | 焼却 | その他 |
| 169 | 0 | 0 | 169 | 0 |

## ごみ処理フローシート

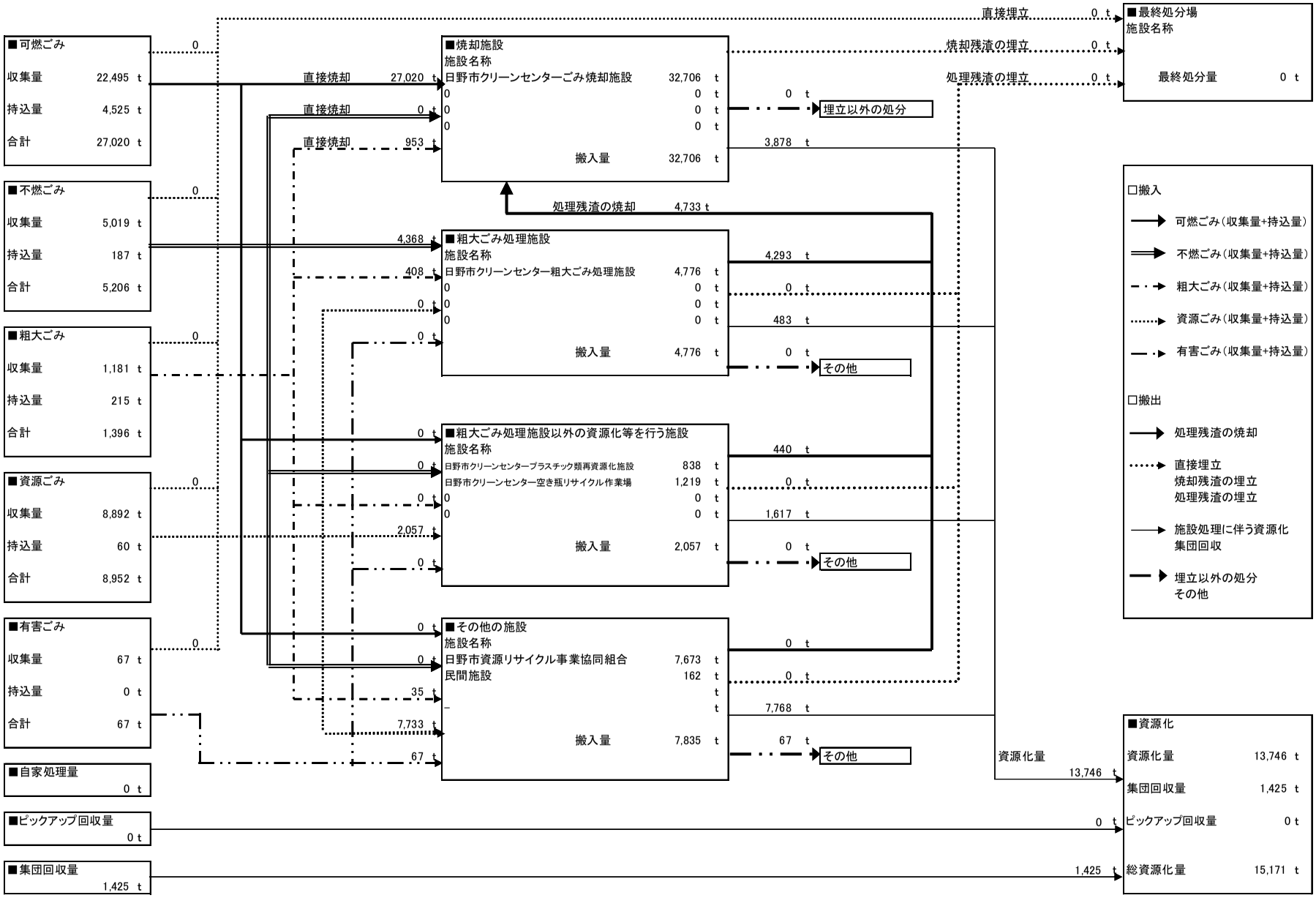
■可燃ごみ
収集量 22,495 t
持込量 4,525 t
合計 27,020 t
■不燃ごみ
収集量 5,019 t
持込量 187 t
合計 5,206 t
■粗大ごみ
収集量 1,181 t
持込量 215 t
合計 1,396 t
■資源ごみ
収集量 8,892 t
持込量 60 t
合計 8,952 t
■有害ごみ
収集量 67 t
持込量 0 t
合計 67 t
■自家処理量
0 t
■ピックアップ回収量
0 t
■集団回収量
1,425 t
直接焼却 27,020 t
直接焼却 0 t
直接焼却 953 t
■焼却施設
施設名称
日野市クリーンセンターごみ焼却施設 32,706 t
搬入量 32,706 t
処理残渣の焼却 4,733 t
4,368 t
408 t
■粗大ごみ処理施設
施設名称
日野市クリーンセンター粗大ごみ処理施設 4,776 t
搬入量 4,776 t
■粗大ごみ処理施設以外の資源化等を行う施設
施設名称
日野市クリーンセンタープラスチック類再資源化施設 838 t
日野市クリーンセンター空き瓶リサイクル作業場 1,219 t
搬入量 2,057 t
2,057 t
■その他の施設
施設名称
日野市資源リサイクル事業協同組合 7,673 t
民間施設 162 t
搬入量 7,835 t
35 t
7,733 t
67 t
直接埋立 0 t
焼却残渣の埋立 0 t
処理残渣の埋立 0 t
■最終処分場
施設名称
最終処分量 0 t
埋立以外の処分
3,878 t
4,293 t
483 t
その他
440 t
1,617 t
7,768 t
資源化量 13,746 t
■資源化
資源化量 13,746 t
集団回収量 1,425 t
ピックアップ回収量 0 t
総資源化量 15,171 t
□搬入
可燃ごみ（収集量+持込量）
不燃ごみ（収集量+持込量）
粗大ごみ（収集量+持込量）
資源ごみ（収集量+持込量）
有害ごみ（収集量+持込量）
□搬出
処理残渣の焼却
直接埋立
焼却残渣の埋立
処理残渣の埋立
施設処理に伴う資源化
集団回収
埋立以外の処分
その他

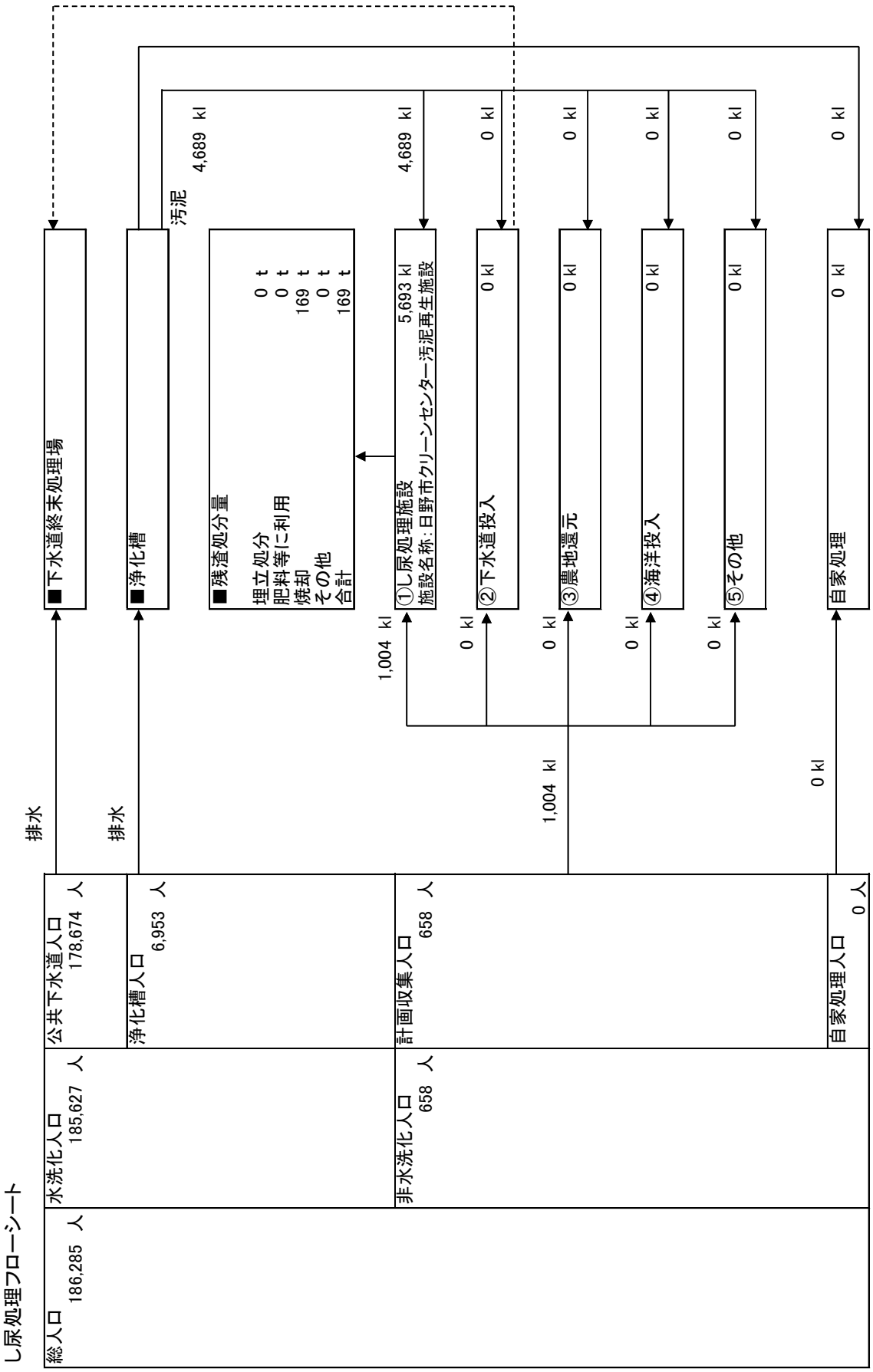
し尿処理フローシート
総人口 186,285 人
水洗化人口 185,627 人
公共下水道人口 178,674 人
浄化槽人口 6,953 人
非水洗化人口 658 人
計画収集人口 658 人
自家処理人口 0 人
排水
排水
■下水道終末処理場
■浄化槽
汚泥 4,689 kl
■残渣処分量
埋立処分 0 t
肥料等に利用 0 t
焼却 169 t
その他 0 t
合計 169 t
4,689 kl
①し尿処理施設
施設名称：日野市クリーンセンター汚泥再生施設
5,693 kl
1,004 kl
0 kl
②下水道投入
0 kl
0 kl
③農地還元
0 kl
0 kl
④海洋投入
0 kl
0 kl
⑤その他
0 kl
1,004 kl
0 kl
自家処理
0 kl

# 13 東村山市

## ■1 月別ごみ量

### (1)収集量

（単位：t）

| | 可燃ごみ | 不燃ごみ | 粗大ごみ | 資源ごみ | 有害ごみ | 合 計 |
|---|---|---|---|---|---|---|
| 4月 | 1,585 | 150 | 43 | 726 | 4 | 2,508 |
| 5月 | 1,742 | 182 | 42 | 809 | 4 | 2,779 |
| 6月 | 1,486 | 176 | 38 | 687 | 3 | 2,390 |
| 7月 | 1,738 | 131 | 47 | 686 | 4 | 2,606 |
| 8月 | 1,579 | 171 | 45 | 729 | 4 | 2,528 |
| 9月 | 1,628 | 152 | 42 | 666 | 4 | 2,492 |
| 10月 | 1,616 | 152 | 47 | 727 | 5 | 2,547 |
| 11月 | 1,508 | 186 | 45 | 688 | 5 | 2,432 |
| 12月 | 1,685 | 163 | 47 | 782 | 5 | 2,682 |
| 1月 | 1,547 | 168 | 40 | 744 | 6 | 2,505 |
| 2月 | 1,307 | 142 | 43 | 661 | 4 | 2,157 |
| 3月 | 1,558 | 146 | 45 | 750 | 4 | 2,503 |
| 合計 | 18,979 | 1,919 | 524 | 8,655 | 52 | 30,129 |

### (2)持込量

（単位：t）

| | 可燃ごみ | 不燃ごみ | 粗大ごみ | 資源ごみ | 有害ごみ | 合 計 |
|---|---|---|---|---|---|---|
| 4月 | 384 | 7 | 108 | 0 | 0 | 499 |
| 5月 | 401 | 6 | 115 | 0 | 0 | 522 |
| 6月 | 365 | 5 | 67 | 0 | 0 | 437 |
| 7月 | 452 | 7 | 87 | 0 | 0 | 546 |
| 8月 | 383 | 13 | 98 | 0 | 0 | 494 |
| 9月 | 400 | 5 | 89 | 0 | 0 | 494 |
| 10月 | 407 | 9 | 86 | 0 | 0 | 502 |
| 11月 | 383 | 3 | 76 | 0 | 0 | 462 |
| 12月 | 408 | 4 | 89 | 0 | 0 | 501 |
| 1月 | 369 | 4 | 72 | 0 | 0 | 445 |
| 2月 | 327 | 4 | 77 | 0 | 0 | 408 |
| 3月 | 354 | 8 | 103 | 0 | 0 | 465 |
| 合計 | 4,633 | 75 | 1,067 | 0 | 0 | 5,775 |

### (3)収集量＋持込量

（単位：t）

| | 可燃ごみ | 不燃ごみ | 粗大ごみ | 資源ごみ | 有害ごみ | 合 計 |
|---|---|---|---|---|---|---|
| 4月 | 1,969 | 157 | 151 | 726 | 4 | 3,007 |
| 5月 | 2,143 | 188 | 157 | 809 | 4 | 3,301 |
| 6月 | 1,851 | 181 | 105 | 687 | 3 | 2,827 |
| 7月 | 2,190 | 138 | 134 | 686 | 4 | 3,152 |
| 8月 | 1,962 | 184 | 143 | 729 | 4 | 3,022 |
| 9月 | 2,028 | 157 | 131 | 666 | 4 | 2,986 |
| 10月 | 2,023 | 161 | 133 | 727 | 5 | 3,049 |
| 11月 | 1,891 | 189 | 121 | 688 | 5 | 2,894 |
| 12月 | 2,093 | 167 | 136 | 782 | 5 | 3,183 |
| 1月 | 1,916 | 172 | 112 | 744 | 6 | 2,950 |
| 2月 | 1,634 | 146 | 120 | 661 | 4 | 2,565 |
| 3月 | 1,912 | 154 | 148 | 750 | 4 | 2,968 |
| 合計 | 23,612 | 1,994 | 1,591 | 8,655 | 52 | 35,904 |

## ■2 月別し尿量

（単位：kl）

| | 汲み取りし尿 | 合併処理浄化槽汚泥 | 単独処理浄化槽汚泥 | 合 計 |
|---|---|---|---|---|
| 4月 | 14 | 2 | 4 | 20 |
| 5月 | 14 | 1 | 3 | 18 |
| 6月 | 15 | 4 | 7 | 26 |
| 7月 | 18 | 2 | 6 | 26 |
| 8月 | 14 | 2 | 5 | 21 |
| 9月 | 15 | 3 | 5 | 23 |
| 10月 | 15 | 2 | 4 | 21 |
| 11月 | 18 | 4 | 8 | 30 |
| 12月 | 17 | 4 | 7 | 28 |
| 1月 | 15 | 1 | 3 | 19 |
| 2月 | 18 | 2 | 3 | 23 |
| 3月 | 21 | 4 | 8 | 33 |
| 合計 | 194 | 31 | 63 | 288 |

## ■3 処分量(ごみ)

### (1)中間処理量(焼却処理施設)

(単位:t)

| 搬入量 | | | 搬出量 | | |
|---|---|---|---|---|---|
| | 直接焼却 | 処理残渣の焼却 | 焼却残渣の埋立 | 資源化 | 焼却残渣の埋立以外の処分 |
| 24,051 | 23,612 | 439 | 0 | 2,506 | 0 |

### (2)中間処理量(粗大ごみ処理施設)

(単位:t)

| | 搬入量 | 搬出量 | | | |
|---|---|---|---|---|---|
| | | 処理残渣の焼却 | 処理残渣の埋立 | 資源化 | その他 |
| 可燃ごみ | 0 | 0 | 0 | 0 | 0 |
| 不燃ごみ | 0 | 0 | 0 | 0 | 0 |
| 粗大ごみ | 0 | 0 | 0 | 0 | 0 |
| 資源ごみ | 0 | 0 | 0 | 0 | 0 |
| 有害ごみ | 0 | 0 | 0 | 0 | 0 |
| 合計 | 0 | 0 | 0 | 0 | 0 |

### (3)中間処理量(粗大ごみ処理施設以外の資源化等を行う施設)

(単位:t)

| | 搬入量 | 搬出量 | | | |
|---|---|---|---|---|---|
| | | 処理残渣の焼却 | 処理残渣の埋立 | 資源化 | その他 |
| 可燃ごみ | 0 | 0 | 0 | 0 | 0 |
| 不燃ごみ | 0 | 0 | 0 | 0 | 0 |
| 粗大ごみ | 0 | 0 | 0 | 0 | 0 |
| 資源ごみ | 1,330 | 0 | 0 | 1,330 | 0 |
| 有害ごみ | 52 | 0 | 0 | 52 | 0 |
| 合計 | 1,382 | 0 | 0 | 1,382 | 0 |

### (4)中間処理量(その他の施設)

(単位:t)

| | 搬入量 | 搬出量 | | | |
|---|---|---|---|---|---|
| | | 処理残渣の焼却 | 処理残渣の埋立 | 資源化 | その他 |
| 可燃ごみ | 0 | 0 | 0 | 0 | 0 |
| 不燃ごみ | 1,994 | 0 | 0 | 1,994 | 0 |
| 粗大ごみ | 1,591 | 354 | 0 | 1,237 | 0 |
| 資源ごみ | 7,325 | 85 | 0 | 6,813 | 427 |
| 有害ごみ | 0 | 0 | 0 | 0 | 0 |
| 合計 | 10,910 | 439 | 0 | 10,044 | 427 |

### (5)最終処分量

(単位:t)

| 最終処分量 | | | |
|---|---|---|---|
| | 直接埋立 | 焼却残渣の埋立 | 処理残渣の埋立 |
| 0 | 0 | 0 | 0 |

### (6)資源化量

(単位:t)

| 総資源化量 | | | |
|---|---|---|---|
| | 資源ごみ収集量等 | 集団回収量 | ピックアップ回収量 |
| 16,123 | 13,932 | 2,191 | 0 |

※ 資源ごみ収集量等＝資源ごみ収集・持込量(残渣を除いた量)＋処理過程資源化量(ガラス、鉄分等)

## ■4 処分量(し尿)

### (1)収集量・処分量

(単位:kl)

| | 収集量 | 処分量 | | | | |
|---|---|---|---|---|---|---|
| | | し尿処理施設 | 下水道投入 | 海洋投入 | 農地還元 | その他 |
| 汲み取りし尿 | 194 | 0 | 194 | 0 | 0 | 0 |
| 合併処理浄化槽汚泥 | 31 | 0 | 31 | 0 | 0 | 0 |
| 単独処理浄化槽汚泥 | 63 | 0 | 63 | 0 | 0 | 0 |
| 合計 | 288 | 0 | 288 | 0 | 0 | 0 |

### (2)残渣処分量

(単位:t)

| 残渣処分量 | | | | |
|---|---|---|---|---|
| | 埋立処分 | 肥料等に利用 | 焼却 | その他 |
| 0 | 0 | 0 | 0 | 0 |

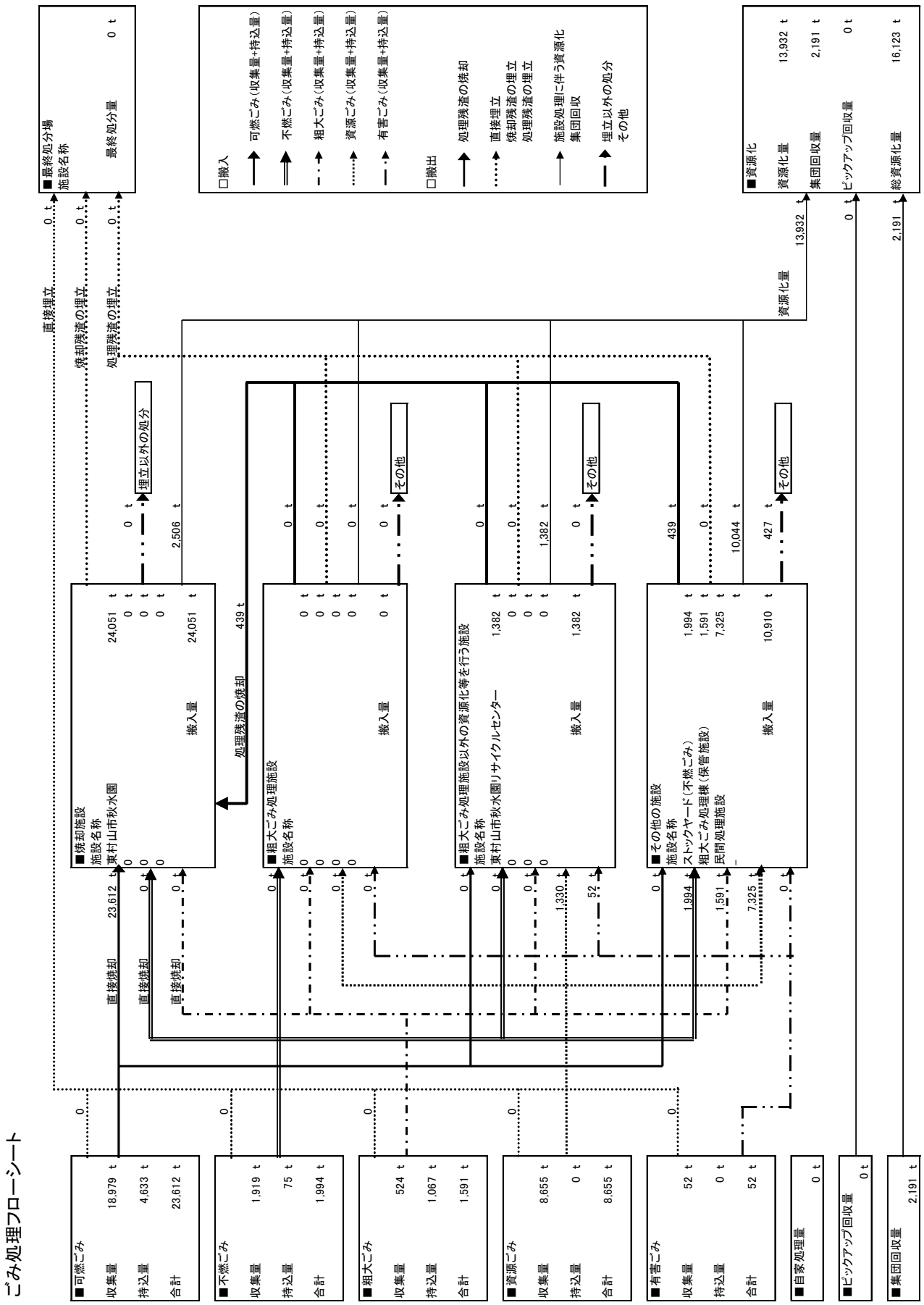
ごみ処理フローシート
■可燃ごみ
収集量 18,979 t
持込量 4,633 t
合計 23,612 t
■不燃ごみ
収集量 1,919 t
持込量 75 t
合計 1,994 t
■粗大ごみ
収集量 524 t
持込量 1,067 t
合計 1,591 t
■資源ごみ
収集量 8,655 t
持込量 0 t
合計 8,655 t
■有害ごみ
収集量 52 t
持込量 0 t
合計 52 t
■自家処理量 0 t
■ピックアップ回収量 0 t
■集団回収量 2,191 t
■焼却施設
施設名称
東村山市秋水園
搬入量 24,051 t
■粗大ごみ処理施設
施設名称
搬入量 0 t
■粗大ごみ処理施設以外の資源化等を行う施設
施設名称
東村山市秋水園リサイクルセンター
搬入量 1,382 t
■その他の施設
施設名称
ストックヤード（不燃ごみ）
粗大ごみ処理棟（保管施設）
民間処理施設
搬入量 10,910 t
直接焼却 23,612 t
直接焼却
直接焼却
処理残渣の焼却 439 t
埋立以外の処分
その他
直接埋立 0 t
焼却残渣の埋立 0 t
処理残渣の埋立 0 t
■最終処分場
施設名称
最終処分量 0 t
□搬入
可燃ごみ（収集量+持込量）
不燃ごみ（収集量+持込量）
粗大ごみ（収集量+持込量）
資源ごみ（収集量+持込量）
有害ごみ（収集量+持込量）
□搬出
処理残渣の焼却
直接埋立
焼却残渣の埋立
処理残渣の埋立
施設処理に伴う資源化
集団回収
埋立以外の処分
その他
■資源化
資源化量 13,932 t
集団回収量 2,191 t
ピックアップ回収量 0 t
総資源化量 16,123 t

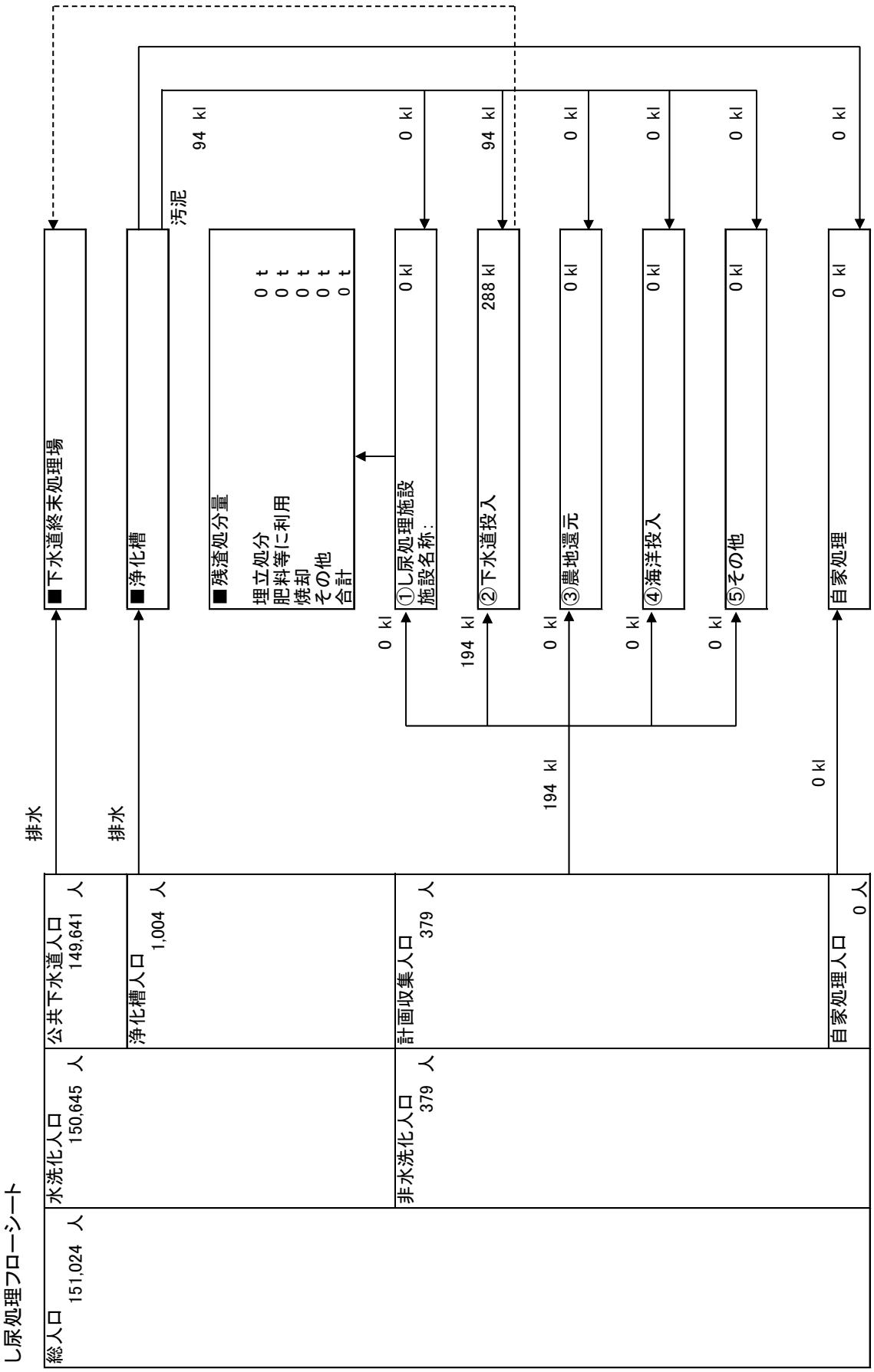
し尿処理フローシート
総人口 151,024 人
水洗化人口 150,645 人
公共下水道人口 149,641 人
浄化槽人口 1,004 人
非水洗化人口 379 人
計画収集人口 379 人
自家処理人口 0 人
排水
排水
■下水道終末処理場
■浄化槽
汚泥 94 kl
■残渣処分量
埋立処分 0 t
肥料等に利用 0 t
焼却 0 t
その他 0 t
合計 0 t
0 kl
①し尿処理施設
施設名称：
0 kl
0 kl
194 kl
②下水道投入
288 kl
94 kl
0 kl
③農地還元
0 kl
194 kl
0 kl
④海洋投入
0 kl
0 kl
⑤その他
0 kl
0 kl
自家処理
0 kl
0 kl

# 14 国分寺市

## ■1 月別ごみ量

### (1)収集量

（単位：t）

| | 可燃ごみ | 不燃ごみ | 粗大ごみ | 資源ごみ | 有害ごみ | 合 計 |
|---|---|---|---|---|---|---|
| 4月 | 1,203 | 145 | 75 | 776 | 0 | 2,199 |
| 5月 | 1,305 | 183 | 80 | 856 | 0 | 2,424 |
| 6月 | 1,103 | 123 | 63 | 640 | 10 | 1,939 |
| 7月 | 1,297 | 133 | 64 | 748 | 0 | 2,242 |
| 8月 | 1,173 | 141 | 72 | 674 | 0 | 2,060 |
| 9月 | 1,191 | 128 | 71 | 667 | 11 | 2,068 |
| 10月 | 1,193 | 156 | 74 | 754 | 0 | 2,177 |
| 11月 | 1,107 | 127 | 65 | 667 | 0 | 1,966 |
| 12月 | 1,294 | 161 | 77 | 799 | 11 | 2,342 |
| 1月 | 1,098 | 149 | 62 | 774 | 0 | 2,083 |
| 2月 | 982 | 111 | 60 | 637 | 0 | 1,790 |
| 3月 | 1,189 | 151 | 83 | 781 | 12 | 2,216 |
| 合計 | 14,135 | 1,708 | 846 | 8,773 | 44 | 25,506 |

### (2)持込量

（単位：t）

| | 可燃ごみ | 不燃ごみ | 粗大ごみ | 資源ごみ | 有害ごみ | 合 計 |
|---|---|---|---|---|---|---|
| 4月 | 263 | 1 | 11 | 0 | 0 | 275 |
| 5月 | 274 | 0 | 12 | 0 | 0 | 286 |
| 6月 | 251 | 0 | 8 | 0 | 0 | 259 |
| 7月 | 304 | 0 | 9 | 0 | 0 | 313 |
| 8月 | 264 | 0 | 9 | 0 | 0 | 273 |
| 9月 | 271 | 0 | 9 | 0 | 0 | 280 |
| 10月 | 279 | 0 | 7 | 0 | 0 | 286 |
| 11月 | 267 | 0 | 9 | 0 | 0 | 276 |
| 12月 | 293 | 0 | 9 | 0 | 0 | 302 |
| 1月 | 236 | 0 | 8 | 0 | 0 | 244 |
| 2月 | 209 | 0 | 5 | 0 | 0 | 214 |
| 3月 | 223 | 1 | 8 | 0 | 0 | 232 |
| 合計 | 3,134 | 2 | 104 | 0 | 0 | 3,240 |

### (3)収集量＋持込量

（単位：t）

| | 可燃ごみ | 不燃ごみ | 粗大ごみ | 資源ごみ | 有害ごみ | 合 計 |
|---|---|---|---|---|---|---|
| 4月 | 1,466 | 146 | 86 | 776 | 0 | 2,474 |
| 5月 | 1,579 | 183 | 92 | 856 | 0 | 2,710 |
| 6月 | 1,354 | 123 | 71 | 640 | 10 | 2,198 |
| 7月 | 1,601 | 133 | 73 | 748 | 0 | 2,555 |
| 8月 | 1,437 | 141 | 81 | 674 | 0 | 2,333 |
| 9月 | 1,462 | 128 | 80 | 667 | 11 | 2,348 |
| 10月 | 1,472 | 156 | 81 | 754 | 0 | 2,463 |
| 11月 | 1,374 | 127 | 74 | 667 | 0 | 2,242 |
| 12月 | 1,587 | 161 | 86 | 799 | 11 | 2,644 |
| 1月 | 1,334 | 149 | 70 | 774 | 0 | 2,327 |
| 2月 | 1,191 | 111 | 65 | 637 | 0 | 2,004 |
| 3月 | 1,412 | 152 | 91 | 781 | 12 | 2,448 |
| 合計 | 17,269 | 1,710 | 950 | 8,773 | 44 | 28,746 |

## ■2 月別し尿量

（単位：kl）

| | 汲み取りし尿 | 合併処理浄化槽汚泥 | 単独処理浄化槽汚泥 | 合 計 |
|---|---|---|---|---|
| 4月 | 8 | 0 | 4 | 12 |
| 5月 | 6 | 0 | 3 | 9 |
| 6月 | 9 | 0 | 0 | 9 |
| 7月 | 11 | 0 | 0 | 11 |
| 8月 | 8 | 0 | 7 | 15 |
| 9月 | 5 | 0 | 9 | 14 |
| 10月 | 9 | 0 | 6 | 15 |
| 11月 | 9 | 0 | 5 | 14 |
| 12月 | 10 | 0 | 0 | 10 |
| 1月 | 6 | 0 | 7 | 13 |
| 2月 | 12 | 0 | 2 | 14 |
| 3月 | 7 | 0 | 0 | 7 |
| 合計 | 100 | 0 | 43 | 143 |

## ■3 処分量(ごみ)

### (1)中間処理量(焼却処理施設)

(単位:t)

| 搬入量 | 搬出量 | | | | |
|---|---|---|---|---|---|
| | 直接焼却 | 処理残渣の焼却 | 焼却残渣の埋立 | 資源化 | 焼却残渣の埋立以外の処分 |
| 19,792 | 17,269 | 2,523 | 0 | 1,995 | 0 |

### (2)中間処理量(粗大ごみ処理施設)

(単位:t)

| | 搬入量 | 搬出量 | | | |
|---|---|---|---|---|---|
| | | 処理残渣の焼却 | 処理残渣の埋立 | 資源化 | その他 |
| 可燃ごみ | 0 | 0 | 0 | 0 | 0 |
| 不燃ごみ | 1,658 | 1,123 | 0 | 505 | 30 |
| 粗大ごみ | 900 | 878 | 0 | 0 | 22 |
| 資源ごみ | 2,905 | 522 | 0 | 2,383 | 0 |
| 有害ごみ | 0 | 0 | 0 | 0 | 0 |
| 合計 | 5,463 | 2,523 | 0 | 2,888 | 52 |

### (3)中間処理量(粗大ごみ処理施設以外の資源化等を行う施設)

(単位:t)

| | 搬入量 | 搬出量 | | | |
|---|---|---|---|---|---|
| | | 処理残渣の焼却 | 処理残渣の埋立 | 資源化 | その他 |
| 可燃ごみ | 0 | 0 | 0 | 0 | 0 |
| 不燃ごみ | 0 | 0 | 0 | 0 | 0 |
| 粗大ごみ | 0 | 0 | 0 | 0 | 0 |
| 資源ごみ | 0 | 0 | 0 | 0 | 0 |
| 有害ごみ | 0 | 0 | 0 | 0 | 0 |
| 合計 | 0 | 0 | 0 | 0 | 0 |

### (4)中間処理量(その他の施設)

(単位:t)

| | 搬入量 | 搬出量 | | | |
|---|---|---|---|---|---|
| | | 処理残渣の焼却 | 処理残渣の埋立 | 資源化 | その他 |
| 可燃ごみ | 0 | 0 | 0 | 0 | 0 |
| 不燃ごみ | 52 | 0 | 0 | 52 | 0 |
| 粗大ごみ | 50 | 0 | 0 | 50 | 0 |
| 資源ごみ | 5,868 | 0 | 0 | 5,868 | 0 |
| 有害ごみ | 44 | 0 | 0 | 0 | 44 |
| 合計 | 6,014 | 0 | 0 | 5,970 | 44 |

### (5)最終処分量

(単位:t)

| 最終処分量 | | | |
|---|---|---|---|
| | 直接埋立 | 焼却残渣の埋立 | 処理残渣の埋立 |
| 0 | 0 | 0 | 0 |

### (6)資源化量

(単位:t)

| 総資源化量 | | | |
|---|---|---|---|
| | 資源ごみ収集量等 | 集団回収量 | ピックアップ回収量 |
| 13,916 | 10,853 | 3,063 | 0 |

※ 資源ごみ収集量等＝資源ごみ収集・持込量(残渣を除いた量)＋処理過程資源化量(ガラス、鉄分等)

## ■4 処分量(し尿)

### (1)収集量・処分量

(単位:kl)

| | 収集量 | 処分量 | | | | |
|---|---|---|---|---|---|---|
| | | し尿処理施設 | 下水道投入 | 海洋投入 | 農地還元 | その他 |
| 汲み取りし尿 | 100 | 0 | 100 | 0 | 0 | 0 |
| 合併処理浄化槽汚泥 | 0 | 0 | 0 | 0 | 0 | 0 |
| 単独処理浄化槽汚泥 | 43 | 0 | 43 | 0 | 0 | 0 |
| 合計 | 143 | 0 | 143 | 0 | 0 | 0 |

### (2)残渣処分量

(単位:t)

| 残渣処分量 | | | | |
|---|---|---|---|---|
| | 埋立処分 | 肥料等に利用 | 焼却 | その他 |
| 0 | 0 | 0 | 0 | 0 |

# ごみ処理フローシート

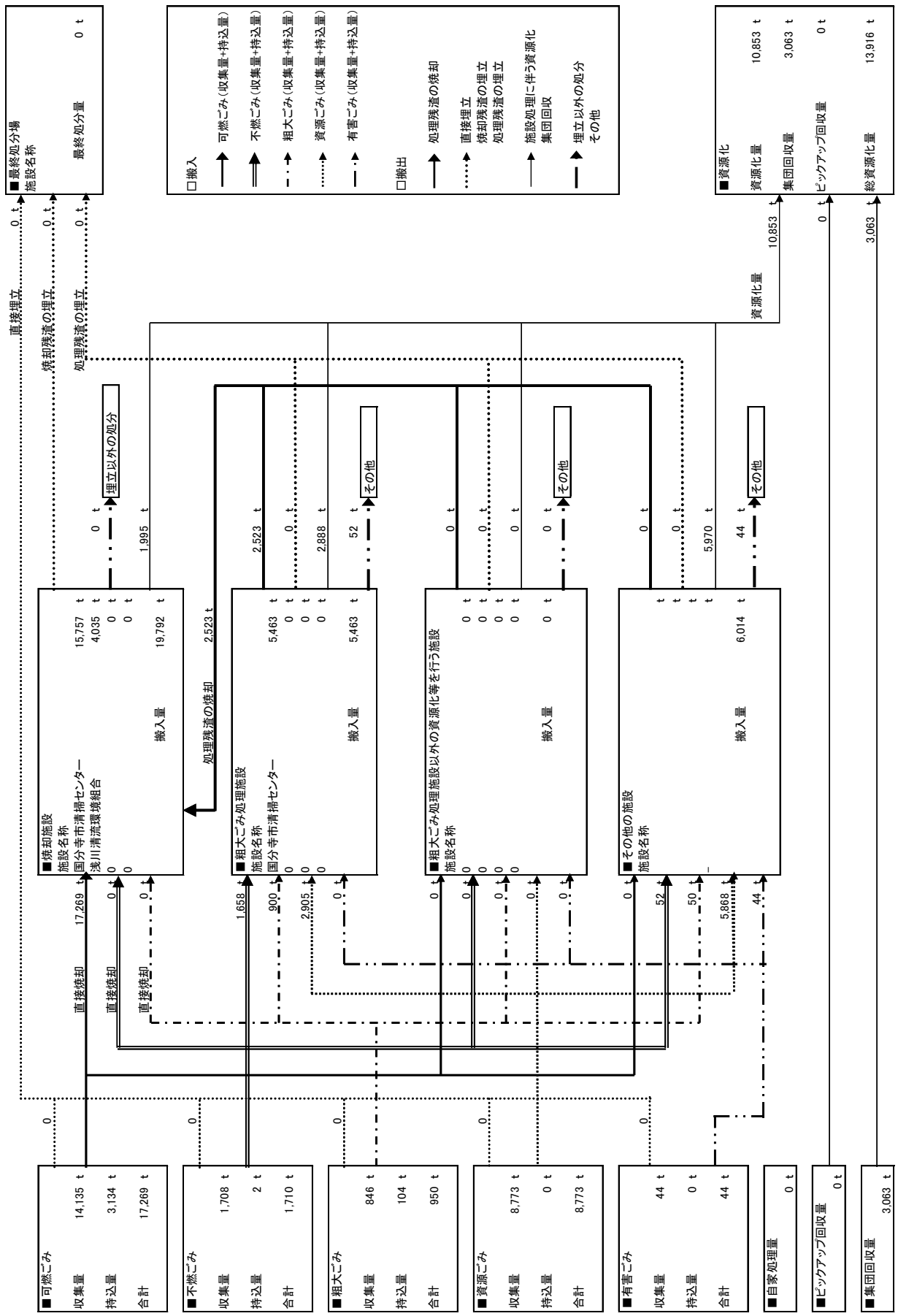
■最終処分場
施設名称
最終処分量 0 t
□搬入
可燃ごみ（収集量+持込量）
不燃ごみ（収集量+持込量）
粗大ごみ（収集量+持込量）
資源ごみ（収集量+持込量）
有害ごみ（収集量+持込量）
□搬出
処理残渣の焼却
直接埋立
焼却残渣の埋立
処理残渣の埋立
施設処理に伴う資源化
集団回収
埋立以外の処分
その他
■資源化
資源化量 10,853 t
集団回収量 3,063 t
ピックアップ回収量 0 t
総資源化量 13,916 t
直接埋立 0 t
焼却残渣の埋立 0 t
処理残渣の埋立 0 t
資源化量 10,853 t
0 t
3,063 t
埋立以外の処分
0 t
1,995 t
2,523 t
0 t
2,888 t
52 t
0 t
0 t
0 t
0 t
5,970 t
44 t
■焼却施設
施設名称
国分寺市清掃センター
浅川清流環境組合
搬入量 19,792 t
15,757 t
4,035 t
処理残渣の焼却 2,523 t
■粗大ごみ処理施設
施設名称
国分寺市清掃センター
搬入量 5,463 t
5,463 t
■粗大ごみ処理施設以外の資源化等を行う施設
施設名称
搬入量
■その他の施設
施設名称
搬入量 6,014 t
直接焼却 17,269 t
直接焼却 0 t
直接焼却 0 t
1,658 t
900 t
2,905 t
0 t
0 t
0 t
0 t
0 t
0 t
0 t
0 t
52 t
50 t
5,868 t
44 t
0
0
0
0
0
■可燃ごみ
収集量 14,135 t
持込量 3,134 t
合計 17,269 t
■不燃ごみ
収集量 1,708 t
持込量 2 t
合計 1,710 t
■粗大ごみ
収集量 846 t
持込量 104 t
合計 950 t
■資源ごみ
収集量 8,773 t
持込量 0 t
合計 8,773 t
■有害ごみ
収集量 44 t
持込量 0 t
合計 44 t
■自家処理量 0 t
■ピックアップ回収量 0 t
■集団回収量 3,063 t

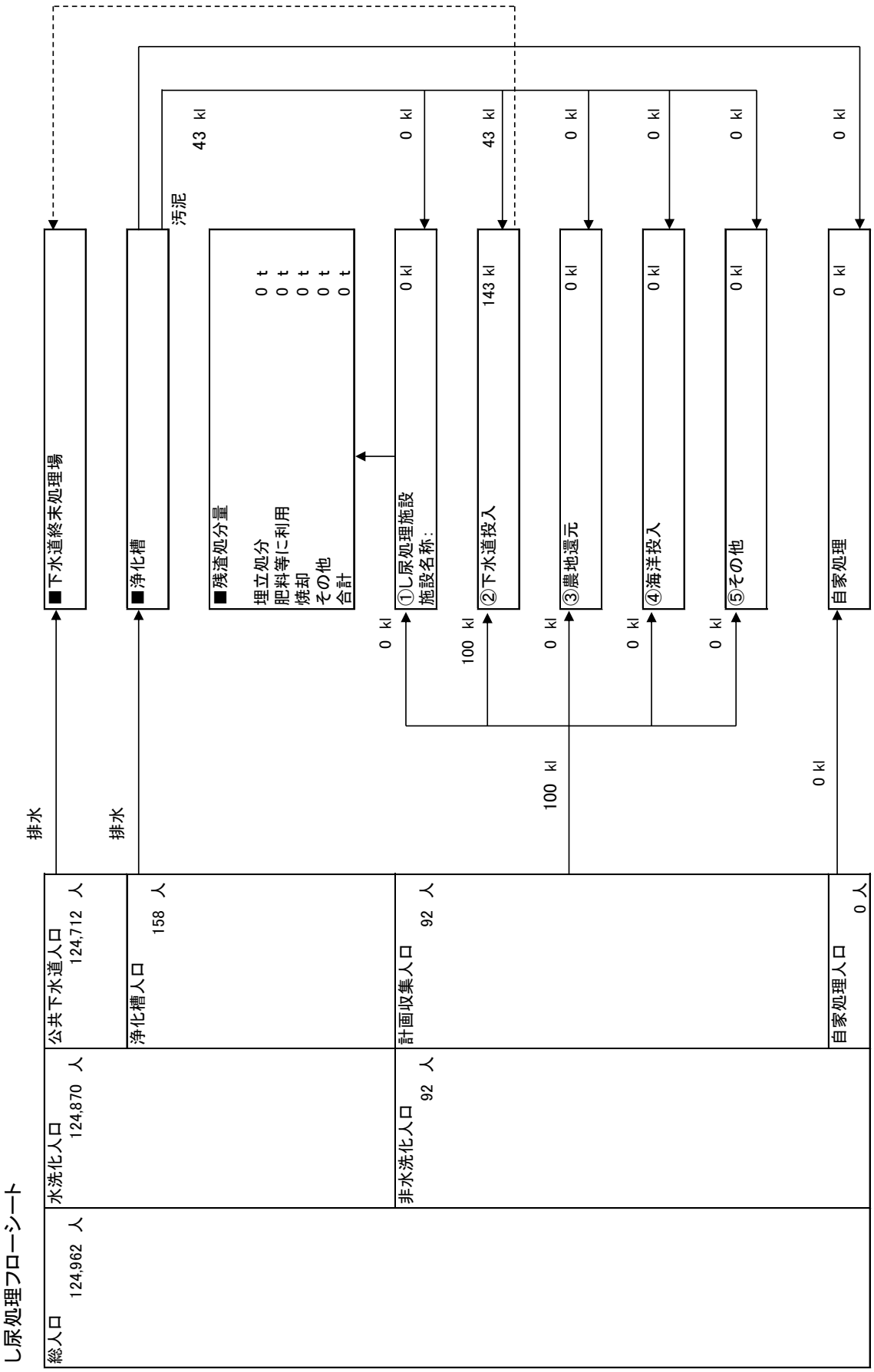
し尿処理フローシート
総人口
124,962 人
水洗化人口
124,870 人
公共下水道人口
124,712 人
浄化槽人口
158 人
非水洗化人口
92 人
計画収集人口
92 人
自家処理人口
0 人
排水
排水
■下水道終末処理場
■浄化槽
汚泥
43 kl
■残渣処分量
埋立処分 0 t
肥料等に利用 0 t
焼却 0 t
その他 0 t
合計 0 t
0 kl
①し尿処理施設
施設名称:
0 kl
0 kl
②下水道投入
143 kl
43 kl
100 kl
③農地還元
0 kl
0 kl
0 kl
④海洋投入
0 kl
0 kl
⑤その他
0 kl
0 kl
100 kl
自家処理
0 kl
0 kl

# 15 国立市

## ■1 月別ごみ量

### (1)収集量

（単位：t）

| | 可燃ごみ | 不燃ごみ | 粗大ごみ | 資源ごみ | 有害ごみ | 合 計 |
|---|---|---|---|---|---|---|
| 4月 | 831 | 59 | 46 | 414 | 2 | 1,352 |
| 5月 | 891 | 62 | 46 | 492 | 3 | 1,494 |
| 6月 | 748 | 50 | 39 | 358 | 1 | 1,196 |
| 7月 | 883 | 62 | 42 | 412 | 2 | 1,401 |
| 8月 | 813 | 46 | 46 | 367 | 2 | 1,274 |
| 9月 | 824 | 51 | 46 | 370 | 2 | 1,293 |
| 10月 | 828 | 65 | 60 | 420 | 4 | 1,377 |
| 11月 | 768 | 55 | 54 | 363 | 2 | 1,242 |
| 12月 | 845 | 74 | 43 | 407 | 3 | 1,372 |
| 1月 | 832 | 58 | 45 | 450 | 3 | 1,388 |
| 2月 | 690 | 49 | 39 | 349 | 2 | 1,129 |
| 3月 | 833 | 63 | 54 | 438 | 1 | 1,389 |
| 合計 | 9,786 | 694 | 560 | 4,840 | 27 | 15,907 |

### (2)持込量

（単位：t）

| | 可燃ごみ | 不燃ごみ | 粗大ごみ | 資源ごみ | 有害ごみ | 合 計 |
|---|---|---|---|---|---|---|
| 4月 | 293 | 0 | 11 | 0 | 0 | 304 |
| 5月 | 310 | 0 | 15 | 0 | 0 | 325 |
| 6月 | 280 | 0 | 9 | 0 | 0 | 289 |
| 7月 | 342 | 0 | 9 | 0 | 0 | 351 |
| 8月 | 351 | 0 | 11 | 0 | 0 | 362 |
| 9月 | 305 | 0 | 9 | 0 | 0 | 314 |
| 10月 | 333 | 0 | 11 | 0 | 0 | 344 |
| 11月 | 317 | 0 | 9 | 0 | 0 | 326 |
| 12月 | 303 | 0 | 12 | 0 | 0 | 315 |
| 1月 | 272 | 0 | 11 | 0 | 0 | 283 |
| 2月 | 254 | 0 | 10 | 0 | 0 | 264 |
| 3月 | 256 | 0 | 14 | 0 | 0 | 270 |
| 合計 | 3,616 | 0 | 131 | 0 | 0 | 3,747 |

### (3)収集量＋持込量

（単位：t）

| | 可燃ごみ | 不燃ごみ | 粗大ごみ | 資源ごみ | 有害ごみ | 合 計 |
|---|---|---|---|---|---|---|
| 4月 | 1,124 | 59 | 57 | 414 | 2 | 1,656 |
| 5月 | 1,201 | 62 | 61 | 492 | 3 | 1,819 |
| 6月 | 1,028 | 50 | 48 | 358 | 1 | 1,485 |
| 7月 | 1,225 | 62 | 51 | 412 | 2 | 1,752 |
| 8月 | 1,164 | 46 | 57 | 367 | 2 | 1,636 |
| 9月 | 1,129 | 51 | 55 | 370 | 2 | 1,607 |
| 10月 | 1,161 | 65 | 71 | 420 | 4 | 1,721 |
| 11月 | 1,085 | 55 | 63 | 363 | 2 | 1,568 |
| 12月 | 1,148 | 74 | 55 | 407 | 3 | 1,687 |
| 1月 | 1,104 | 58 | 56 | 450 | 3 | 1,671 |
| 2月 | 944 | 49 | 49 | 349 | 2 | 1,393 |
| 3月 | 1,089 | 63 | 68 | 438 | 1 | 1,659 |
| 合計 | 13,402 | 694 | 691 | 4,840 | 27 | 19,654 |

## ■2 月別し尿量

（単位：kl）

| | 汲み取りし尿 | 合併処理浄化槽汚泥 | 単独処理浄化槽汚泥 | 合 計 |
|---|---|---|---|---|
| 4月 | 23 | 0 | 6 | 29 |
| 5月 | 11 | 0 | 0 | 11 |
| 6月 | 11 | 0 | 2 | 13 |
| 7月 | 12 | 0 | 4 | 16 |
| 8月 | 11 | 0 | 0 | 11 |
| 9月 | 11 | 0 | 0 | 11 |
| 10月 | 12 | 0 | 0 | 12 |
| 11月 | 13 | 0 | 3 | 16 |
| 12月 | 9 | 0 | 0 | 9 |
| 1月 | 12 | 0 | 0 | 12 |
| 2月 | 10 | 0 | 2 | 12 |
| 3月 | 12 | 0 | 0 | 12 |
| 合計 | 147 | 0 | 17 | 164 |

## ■3 処分量(ごみ)

### (1)中間処理量(焼却処理施設)

(単位:t)

| 搬入量 | | | 搬出量 | | |
|---|---|---|---|---|---|
| | 直接焼却 | 処理残渣の焼却 | 焼却残渣の埋立 | 資源化 | 焼却残渣の埋立以外の処分 |
| 14,922 | 13,402 | 1,520 | 0 | 1,701 | 0 |

### (2)中間処理量(粗大ごみ処理施設)

(単位:t)

| | 搬入量 | 搬出量 | | | |
|---|---|---|---|---|---|
| | | 処理残渣の焼却 | 処理残渣の埋立 | 資源化 | その他 |
| 可燃ごみ | 0 | 0 | 0 | 0 | 0 |
| 不燃ごみ | 694 | 372 | 0 | 322 | 0 |
| 粗大ごみ | 691 | 512 | 0 | 179 | 0 |
| 資源ごみ | 4,840 | 636 | 0 | 4,204 | 0 |
| 有害ごみ | 27 | 0 | 0 | 27 | 0 |
| 合計 | 6,252 | 1,520 | 0 | 4,732 | 0 |

### (3)中間処理量(粗大ごみ処理施設以外の資源化等を行う施設)

(単位:t)

| | 搬入量 | 搬出量 | | | |
|---|---|---|---|---|---|
| | | 処理残渣の焼却 | 処理残渣の埋立 | 資源化 | その他 |
| 可燃ごみ | 0 | 0 | 0 | 0 | 0 |
| 不燃ごみ | 0 | 0 | 0 | 0 | 0 |
| 粗大ごみ | 0 | 0 | 0 | 0 | 0 |
| 資源ごみ | 0 | 0 | 0 | 0 | 0 |
| 有害ごみ | 0 | 0 | 0 | 0 | 0 |
| 合計 | 0 | 0 | 0 | 0 | 0 |

### (4)中間処理量(その他の施設)

(単位:t)

| | 搬入量 | 搬出量 | | | |
|---|---|---|---|---|---|
| | | 処理残渣の焼却 | 処理残渣の埋立 | 資源化 | その他 |
| 可燃ごみ | 0 | 0 | 0 | 0 | 0 |
| 不燃ごみ | 0 | 0 | 0 | 0 | 0 |
| 粗大ごみ | 0 | 0 | 0 | 0 | 0 |
| 資源ごみ | 0 | 0 | 0 | 0 | 0 |
| 有害ごみ | 0 | 0 | 0 | 0 | 0 |
| 合計 | 0 | 0 | 0 | 0 | 0 |

### (5)最終処分量

(単位:t)

| 最終処分量 | | | |
|---|---|---|---|
| | 直接埋立 | 焼却残渣の埋立 | 処理残渣の埋立 |
| 0 | 0 | 0 | 0 |

### (6)資源化量

(単位:t)

| 総資源化量 | | | |
|---|---|---|---|
| | 資源ごみ収集量等 | 集団回収量 | ピックアップ回収量 |
| 7,561 | 6,433 | 1,128 | 0 |

※ 資源ごみ収集量等＝資源ごみ収集・持込量(残渣を除いた量)＋処理過程資源化量(ガラス、鉄分等)

## ■4 処分量(し尿)

### (1)収集量・処分量

(単位:kl)

| | 収集量 | 処分量 | | | | |
|---|---|---|---|---|---|---|
| | | し尿処理施設 | 下水道投入 | 海洋投入 | 農地還元 | その他 |
| 汲み取りし尿 | 147 | 0 | 147 | 0 | 0 | 0 |
| 合併処理浄化槽汚泥 | 0 | 0 | 0 | 0 | 0 | 0 |
| 単独処理浄化槽汚泥 | 17 | 0 | 17 | 0 | 0 | 0 |
| 合計 | 164 | 0 | 164 | 0 | 0 | 0 |

### (2)残渣処分量

(単位:t)

| 残渣処分量 | | | | |
|---|---|---|---|---|
| | 埋立処分 | 肥料等に利用 | 焼却 | その他 |
| 0 | 0 | 0 | 0 | 0 |

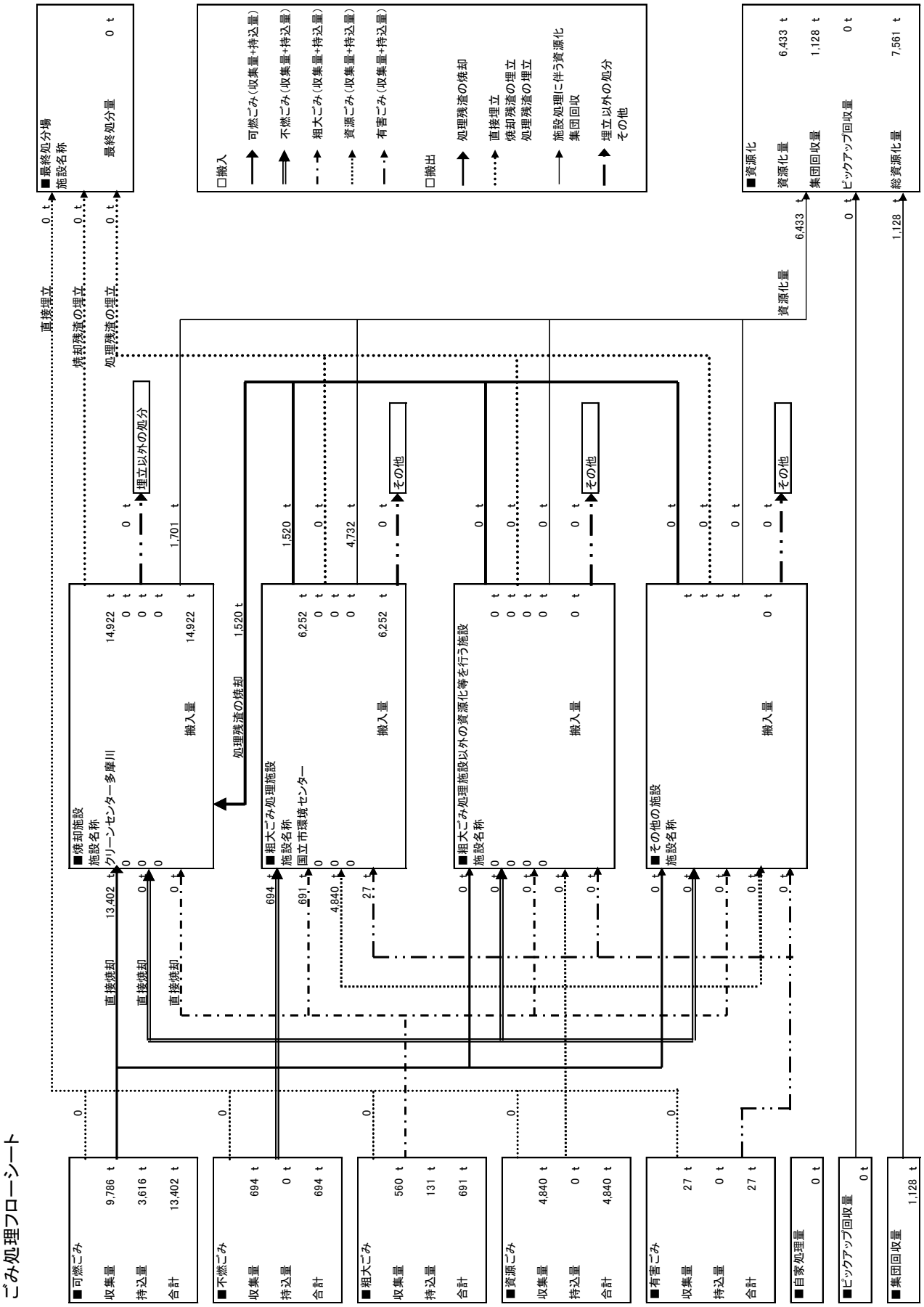
ごみ処理フローシート
■可燃ごみ
収集量 9,786 t
持込量 3,616 t
合計 13,402 t
■不燃ごみ
収集量 694 t
持込量 0 t
合計 694 t
■粗大ごみ
収集量 560 t
持込量 131 t
合計 691 t
■資源ごみ
収集量 4,840 t
持込量 0 t
合計 4,840 t
■有害ごみ
収集量 27 t
持込量 0 t
合計 27 t
■自家処理量 0 t
■ピックアップ回収量 0 t
■集団回収量 1,128 t
直接焼却 13,402 t
直接焼却 0 t
直接焼却 0 t
694 t
691 t
4,840 t
27 t
■焼却施設
施設名称
クリーンセンター多摩川
搬入量 14,922 t
処理残渣の焼却 1,520 t
1,701 t
0 t
埋立以外の処分
■粗大ごみ処理施設
施設名称
国立市環境センター
搬入量 6,252 t
1,520 t
4,732 t
0 t
その他
■粗大ごみ処理施設以外の資源化等を行う施設
施設名称
搬入量 0 t
0 t
その他
■その他の施設
施設名称
搬入量 0 t
0 t
その他
直接埋立 0 t
焼却残渣の埋立 0 t
処理残渣の埋立 0 t
■最終処分場
施設名称
最終処分量 0 t
□搬入
可燃ごみ（収集量+持込量）
不燃ごみ（収集量+持込量）
粗大ごみ（収集量+持込量）
資源ごみ（収集量+持込量）
有害ごみ（収集量+持込量）
□搬出
処理残渣の焼却
直接埋立
焼却残渣の埋立
処理残渣の埋立
施設処理に伴う資源化
集団回収
埋立以外の処分
その他
■資源化
資源化量 6,433 t
集団回収量 1,128 t
ピックアップ回収量 0 t
総資源化量 7,561 t
資源化量 6,433 t
0 t
1,128 t

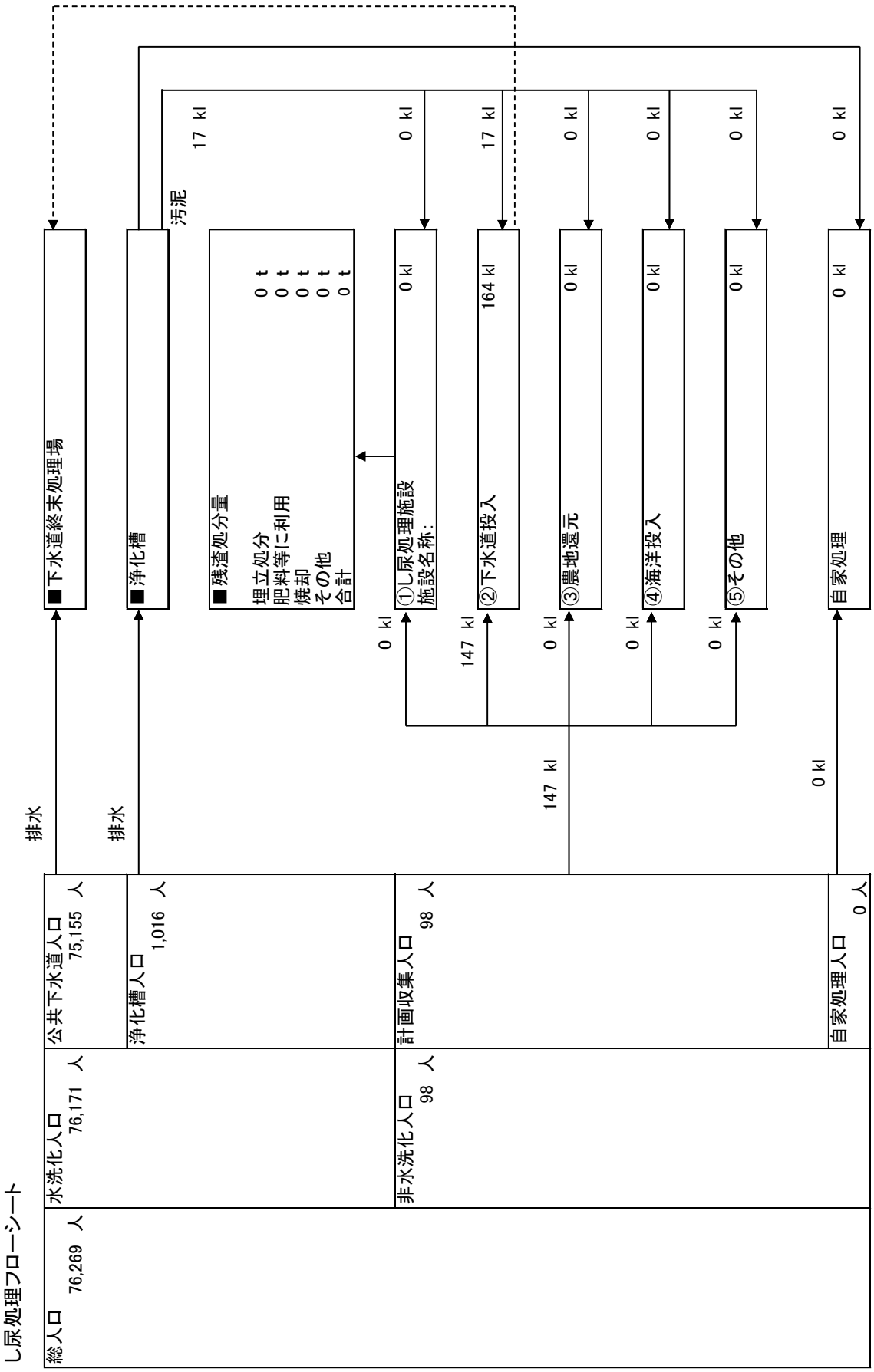
し尿処理フローシート
総人口
76,269 人
水洗化人口
76,171 人
公共下水道人口
75,155 人
浄化槽人口
1,016 人
計画収集人口
98 人
非水洗化人口
98 人
自家処理人口
0 人
排水
排水
■下水道終末処理場
■浄化槽
17 kl
汚泥
■残渣処分量
埋立処分 0 t
肥料等に利用 0 t
焼却 0 t
その他 0 t
合計 0 t
0 kl
①し尿処理施設
施設名称：
0 kl
0 kl
②下水道投入
164 kl
17 kl
147 kl
③農地還元
0 kl
0 kl
147 kl
④海洋投入
0 kl
0 kl
⑤その他
0 kl
0 kl
自家処理
0 kl
0 kl

# 16 福生市

## ■1 月別ごみ量

### (1)収集量

（単位：t）

| | 可燃ごみ | 不燃ごみ | 粗大ごみ | 資源ごみ | 有害ごみ | 合 計 |
|---|---|---|---|---|---|---|
| 4月 | 745 | 36 | 32 | 305 | 2 | 1,120 |
| 5月 | 805 | 53 | 39 | 308 | 2 | 1,207 |
| 6月 | 688 | 36 | 32 | 273 | 2 | 1,031 |
| 7月 | 806 | 46 | 34 | 304 | 1 | 1,191 |
| 8月 | 760 | 34 | 35 | 291 | 1 | 1,121 |
| 9月 | 750 | 37 | 31 | 264 | 2 | 1,084 |
| 10月 | 745 | 43 | 32 | 302 | 2 | 1,124 |
| 11月 | 690 | 35 | 31 | 294 | 2 | 1,052 |
| 12月 | 801 | 40 | 34 | 286 | 2 | 1,163 |
| 1月 | 695 | 43 | 24 | 334 | 2 | 1,098 |
| 2月 | 602 | 30 | 27 | 267 | 1 | 927 |
| 3月 | 725 | 34 | 30 | 313 | 2 | 1,104 |
| 合計 | 8,812 | 467 | 381 | 3,541 | 21 | 13,222 |

### (2)持込量

（単位：t）

| | 可燃ごみ | 不燃ごみ | 粗大ごみ | 資源ごみ | 有害ごみ | 合 計 |
|---|---|---|---|---|---|---|
| 4月 | 167 | 4 | 29 | 0 | 0 | 200 |
| 5月 | 177 | 7 | 19 | 0 | 0 | 203 |
| 6月 | 154 | 5 | 17 | 0 | 0 | 176 |
| 7月 | 181 | 6 | 19 | 0 | 0 | 206 |
| 8月 | 170 | 5 | 19 | 0 | 0 | 194 |
| 9月 | 166 | 8 | 23 | 0 | 0 | 197 |
| 10月 | 167 | 5 | 20 | 0 | 0 | 192 |
| 11月 | 152 | 5 | 18 | 0 | 0 | 175 |
| 12月 | 169 | 7 | 19 | 0 | 0 | 195 |
| 1月 | 157 | 3 | 17 | 0 | 0 | 177 |
| 2月 | 142 | 2 | 17 | 0 | 0 | 161 |
| 3月 | 156 | 3 | 22 | 0 | 0 | 181 |
| 合計 | 1,958 | 60 | 239 | 0 | 0 | 2,257 |

### (3)収集量＋持込量

（単位：t）

| | 可燃ごみ | 不燃ごみ | 粗大ごみ | 資源ごみ | 有害ごみ | 合 計 |
|---|---|---|---|---|---|---|
| 4月 | 912 | 40 | 61 | 305 | 2 | 1,320 |
| 5月 | 982 | 60 | 58 | 308 | 2 | 1,410 |
| 6月 | 842 | 41 | 49 | 273 | 2 | 1,207 |
| 7月 | 987 | 52 | 53 | 304 | 1 | 1,397 |
| 8月 | 930 | 39 | 54 | 291 | 1 | 1,315 |
| 9月 | 916 | 45 | 54 | 264 | 2 | 1,281 |
| 10月 | 912 | 48 | 52 | 302 | 2 | 1,316 |
| 11月 | 842 | 40 | 49 | 294 | 2 | 1,227 |
| 12月 | 970 | 47 | 53 | 286 | 2 | 1,358 |
| 1月 | 852 | 46 | 41 | 334 | 2 | 1,275 |
| 2月 | 744 | 32 | 44 | 267 | 1 | 1,088 |
| 3月 | 881 | 37 | 52 | 313 | 2 | 1,285 |
| 合計 | 10,770 | 527 | 620 | 3,541 | 21 | 15,479 |

## ■2 月別し尿量

（単位：kl）

| | 汲み取りし尿 | 合併処理浄化槽汚泥 | 単独処理浄化槽汚泥 | 合 計 |
|---|---|---|---|---|
| 4月 | 7 | 0 | 4 | 11 |
| 5月 | 8 | 0 | 5 | 13 |
| 6月 | 4 | 0 | 3 | 7 |
| 7月 | 6 | 0 | 4 | 10 |
| 8月 | 6 | 0 | 0 | 6 |
| 9月 | 4 | 0 | 1 | 5 |
| 10月 | 6 | 0 | 4 | 10 |
| 11月 | 4 | 0 | 7 | 11 |
| 12月 | 7 | 0 | 3 | 10 |
| 1月 | 2 | 0 | 1 | 3 |
| 2月 | 5 | 0 | 6 | 11 |
| 3月 | 6 | 0 | 5 | 11 |
| 合計 | 65 | 0 | 43 | 108 |

## ■3 処分量(ごみ)

### (1)中間処理量(焼却処理施設)

(単位:t)

| 搬入量 | | | 搬出量 | | |
|---|---|---|---|---|---|
| | 直接焼却 | 処理残渣の焼却 | 焼却残渣の埋立 | 資源化 | 焼却残渣の埋立以外の処分 |
| 11,770 | 10,770 | 1,000 | 0 | 1,022 | 0 |

### (2)中間処理量(粗大ごみ処理施設)

(単位:t)

| | 搬入量 | 搬出量 | | | |
|---|---|---|---|---|---|
| | | 処理残渣の焼却 | 処理残渣の埋立 | 資源化 | その他 |
| 可燃ごみ | 0 | 0 | 0 | 0 | 0 |
| 不燃ごみ | 484 | 442 | 0 | 42 | 0 |
| 粗大ごみ | 620 | 558 | 0 | 62 | 0 |
| 資源ごみ | 1,662 | 0 | 0 | 1,662 | 0 |
| 有害ごみ | 21 | 0 | 0 | 21 | 0 |
| 合計 | 2,787 | 1,000 | 0 | 1,787 | 0 |

### (3)中間処理量(粗大ごみ処理施設以外の資源化等を行う施設)

(単位:t)

| | 搬入量 | 搬出量 | | | |
|---|---|---|---|---|---|
| | | 処理残渣の焼却 | 処理残渣の埋立 | 資源化 | その他 |
| 可燃ごみ | 0 | 0 | 0 | 0 | 0 |
| 不燃ごみ | 43 | 0 | 0 | 43 | 0 |
| 粗大ごみ | 0 | 0 | 0 | 0 | 0 |
| 資源ごみ | 0 | 0 | 0 | 0 | 0 |
| 有害ごみ | 0 | 0 | 0 | 0 | 0 |
| 合計 | 43 | 0 | 0 | 43 | 0 |

### (4)中間処理量(その他の施設)

(単位:t)

| | 搬入量 | 搬出量 | | | |
|---|---|---|---|---|---|
| | | 処理残渣の焼却 | 処理残渣の埋立 | 資源化 | その他 |
| 可燃ごみ | 0 | 0 | 0 | 0 | 0 |
| 不燃ごみ | 0 | 0 | 0 | 0 | 0 |
| 粗大ごみ | 0 | 0 | 0 | 0 | 0 |
| 資源ごみ | 1,879 | 0 | 0 | 1,879 | 0 |
| 有害ごみ | 0 | 0 | 0 | 0 | 0 |
| 合計 | 1,879 | 0 | 0 | 1,879 | 0 |

### (5)最終処分量

(単位:t)

| 最終処分量 | | | |
|---|---|---|---|
| | 直接埋立 | 焼却残渣の埋立 | 処理残渣の埋立 |
| 0 | 0 | 0 | 0 |

### (6)資源化量

(単位:t)

| 総資源化量 | | | |
|---|---|---|---|
| | 資源ごみ収集量等 | 集団回収量 | ピックアップ回収量 |
| 5,617 | 4,731 | 886 | 0 |

※ 資源ごみ収集量等＝資源ごみ収集・持込量(残渣を除いた量)＋処理過程資源化量(ガラス、鉄分等)

## ■4 処分量(し尿)

### (1)収集量・処分量

(単位:kl)

| | 収集量 | 処分量 | | | | |
|---|---|---|---|---|---|---|
| | | し尿処理施設 | 下水道投入 | 海洋投入 | 農地還元 | その他 |
| 汲み取りし尿 | 65 | 65 | 0 | 0 | 0 | 0 |
| 合併処理浄化槽汚泥 | 0 | 0 | 0 | 0 | 0 | 0 |
| 単独処理浄化槽汚泥 | 43 | 43 | 0 | 0 | 0 | 0 |
| 合計 | 108 | 108 | 0 | 0 | 0 | 0 |

### (2)残渣処分量

(単位:t)

| 残渣処分量 | | | | |
|---|---|---|---|---|
| | 埋立処分 | 肥料等に利用 | 焼却 | その他 |
| 4 | 0 | 4 | 0 | 0 |

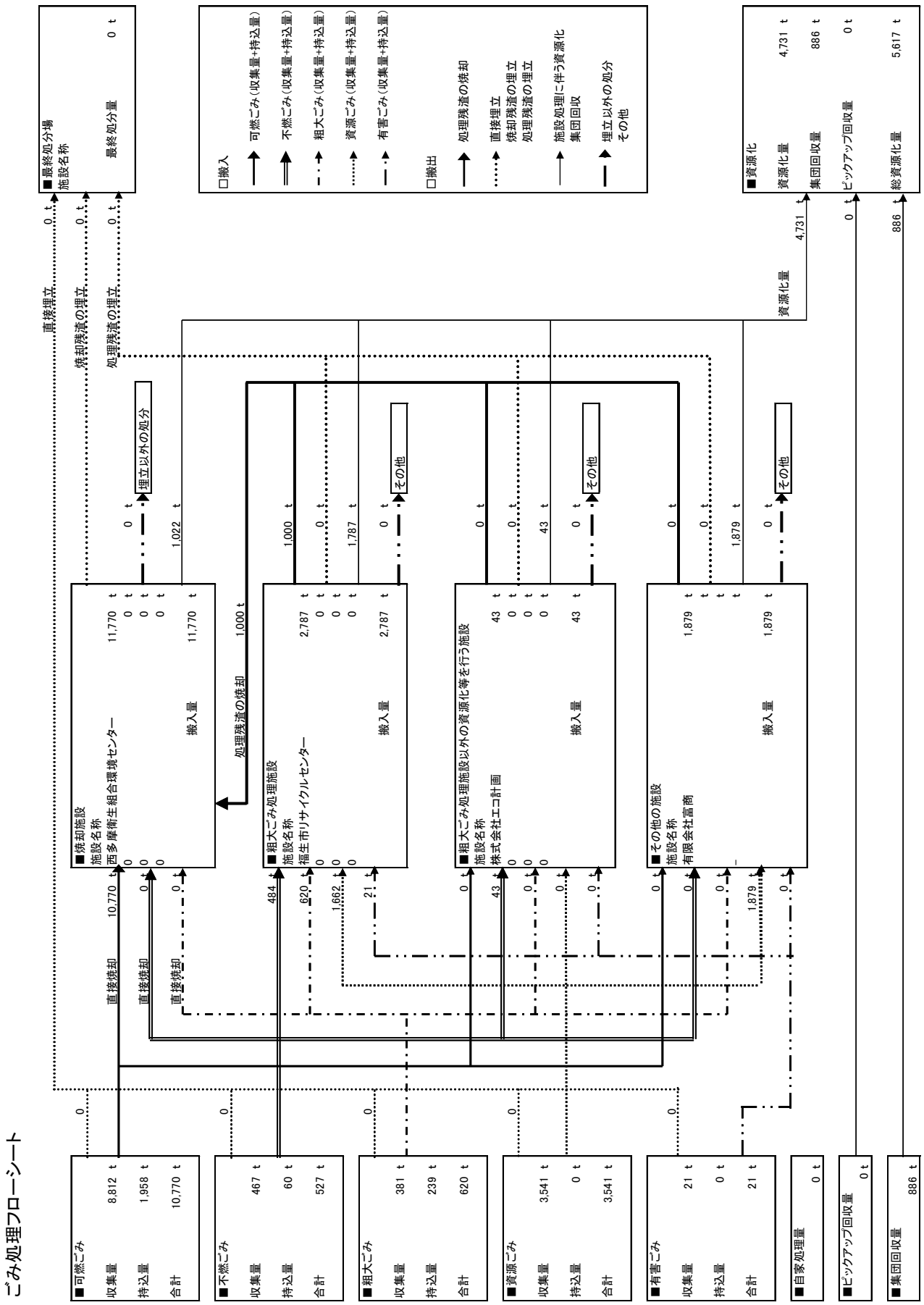
ごみ処理フローシート
■可燃ごみ
収集量 8,812 t
持込量 1,958 t
合計 10,770 t
■不燃ごみ
収集量 467 t
持込量 60 t
合計 527 t
■粗大ごみ
収集量 381 t
持込量 239 t
合計 620 t
■資源ごみ
収集量 3,541 t
持込量 0 t
合計 3,541 t
■有害ごみ
収集量 21 t
持込量 0 t
合計 21 t
■自家処理量 0 t
■ピックアップ回収量 0 t
■集団回収量 886 t
直接焼却 10,770 t
直接焼却
直接焼却
■焼却施設
施設名称
西多摩衛生組合環境センター
搬入量 11,770 t
処理残渣の焼却 1,000 t
埋立以外の処分 1,022 t
■粗大ごみ処理施設
施設名称
福生市リサイクルセンター
搬入量 2,787 t
その他 1,787 t
■粗大ごみ処理施設以外の資源化等を行う施設
施設名称
株式会社エコ計画
搬入量 43 t
その他 43 t
■その他の施設
施設名称
有限会社富商
搬入量 1,879 t
その他 1,879 t
484 t
620 t
1,662 t
21 t
43 t
1,879 t
資源化量 4,731 t
直接埋立 0 t
焼却残渣の埋立 0 t
処理残渣の埋立 0 t
■最終処分場
施設名称
最終処分量 0 t
□搬入
可燃ごみ（収集量+持込量）
不燃ごみ（収集量+持込量）
粗大ごみ（収集量+持込量）
資源ごみ（収集量+持込量）
有害ごみ（収集量+持込量）
□搬出
処理残渣の焼却
直接埋立
焼却残渣の埋立
処理残渣の埋立
施設処理に伴う資源化
集団回収
埋立以外の処分
その他
■資源化
資源化量 4,731 t
集団回収量 886 t
ピックアップ回収量 0 t
総資源化量 5,617 t

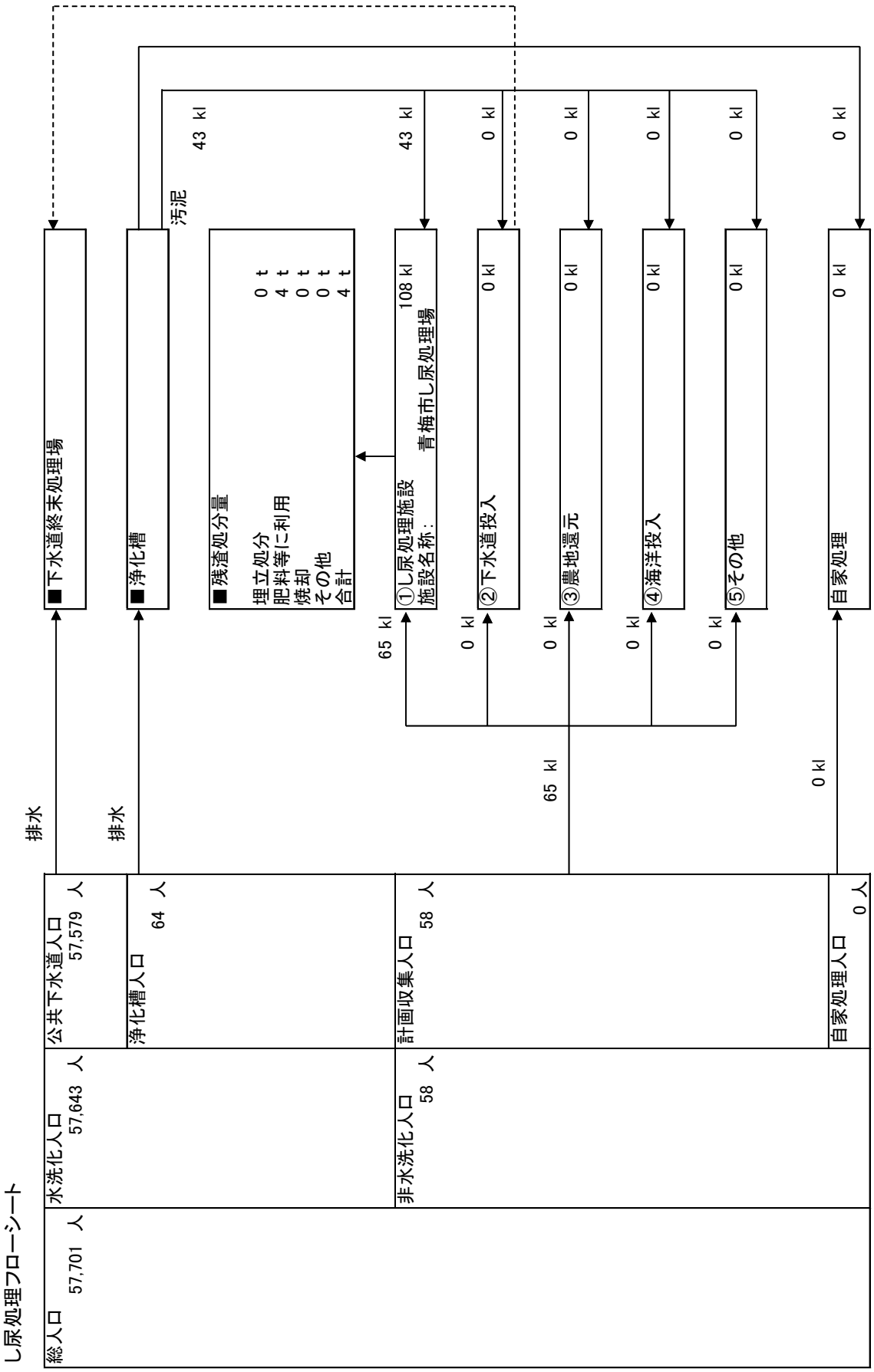
し尿処理フローシート
総人口 57,701 人
水洗化人口 57,643 人
公共下水道人口 57,579 人
排水
■下水道終末処理場
排水
■浄化槽
汚泥 43 kl
浄化槽人口 64 人
■残渣処分量
埋立処分 0 t
肥料等に利用 4 t
焼却 0 t
その他 0 t
合計 4 t
非水洗化人口 58 人
計画収集人口 58 人
43 kl
①し尿処理施設
施設名称： 青梅市し尿処理場
108 kl
65 kl
②下水道投入
0 kl
0 kl
③農地還元
0 kl
0 kl
④海洋投入
0 kl
0 kl
⑤その他
0 kl
0 kl
自家処理人口 0 人
自家処理
0 kl
0 kl
65 kl
0 kl

# 17 狛江市

## ■1 月別ごみ量

### (1)収集量

（単位：t）

| | 可燃ごみ | 不燃ごみ | 粗大ごみ | 資源ごみ | 有害ごみ | 合 計 |
|---|---|---|---|---|---|---|
| 4月 | 1,002 | 71 | 41 | 374 | 3 | 1,491 |
| 5月 | 1,065 | 87 | 43 | 438 | 4 | 1,637 |
| 6月 | 899 | 71 | 41 | 336 | 4 | 1,351 |
| 7月 | 1,036 | 58 | 40 | 368 | 2 | 1,504 |
| 8月 | 965 | 66 | 43 | 301 | 5 | 1,380 |
| 9月 | 971 | 74 | 39 | 332 | 3 | 1,419 |
| 10月 | 1,020 | 79 | 82 | 399 | 4 | 1,584 |
| 11月 | 918 | 77 | 45 | 320 | 4 | 1,364 |
| 12月 | 1,013 | 80 | 43 | 386 | 5 | 1,527 |
| 1月 | 1,008 | 78 | 31 | 387 | 4 | 1,508 |
| 2月 | 827 | 54 | 45 | 327 | 4 | 1,257 |
| 3月 | 996 | 61 | 50 | 398 | 3 | 1,508 |
| 合計 | 11,720 | 856 | 543 | 4,366 | 45 | 17,530 |

### (2)持込量

（単位：t）

| | 可燃ごみ | 不燃ごみ | 粗大ごみ | 資源ごみ | 有害ごみ | 合 計 |
|---|---|---|---|---|---|---|
| 4月 | 143 | 0 | 0 | 0 | 0 | 143 |
| 5月 | 153 | 0 | 0 | 0 | 0 | 153 |
| 6月 | 154 | 0 | 0 | 0 | 0 | 154 |
| 7月 | 170 | 0 | 0 | 0 | 0 | 170 |
| 8月 | 166 | 0 | 0 | 0 | 0 | 166 |
| 9月 | 179 | 0 | 0 | 0 | 0 | 179 |
| 10月 | 175 | 0 | 0 | 0 | 0 | 175 |
| 11月 | 157 | 0 | 0 | 0 | 0 | 157 |
| 12月 | 184 | 0 | 0 | 0 | 0 | 184 |
| 1月 | 147 | 0 | 0 | 0 | 0 | 147 |
| 2月 | 135 | 0 | 0 | 0 | 0 | 135 |
| 3月 | 150 | 0 | 0 | 0 | 0 | 150 |
| 合計 | 1,913 | 0 | 0 | 0 | 0 | 1,913 |

### (3)収集量＋持込量

（単位：t）

| | 可燃ごみ | 不燃ごみ | 粗大ごみ | 資源ごみ | 有害ごみ | 合 計 |
|---|---|---|---|---|---|---|
| 4月 | 1,145 | 71 | 41 | 374 | 3 | 1,634 |
| 5月 | 1,218 | 87 | 43 | 438 | 4 | 1,790 |
| 6月 | 1,053 | 71 | 41 | 336 | 4 | 1,505 |
| 7月 | 1,206 | 58 | 40 | 368 | 2 | 1,674 |
| 8月 | 1,131 | 66 | 43 | 301 | 5 | 1,546 |
| 9月 | 1,150 | 74 | 39 | 332 | 3 | 1,598 |
| 10月 | 1,195 | 79 | 82 | 399 | 4 | 1,759 |
| 11月 | 1,075 | 77 | 45 | 320 | 4 | 1,521 |
| 12月 | 1,197 | 80 | 43 | 386 | 5 | 1,711 |
| 1月 | 1,155 | 78 | 31 | 387 | 4 | 1,655 |
| 2月 | 962 | 54 | 45 | 327 | 4 | 1,392 |
| 3月 | 1,146 | 61 | 50 | 398 | 3 | 1,658 |
| 合計 | 13,633 | 856 | 543 | 4,366 | 45 | 19,443 |

## ■2 月別し尿量

（単位：kl）

| | 汲み取りし尿 | 合併処理浄化槽汚泥 | 単独処理浄化槽汚泥 | 合 計 |
|---|---|---|---|---|
| 4月 | 6 | 0 | 0 | 6 |
| 5月 | 4 | 0 | 0 | 4 |
| 6月 | 5 | 0 | 0 | 5 |
| 7月 | 5 | 0 | 0 | 5 |
| 8月 | 7 | 0 | 0 | 7 |
| 9月 | 4 | 0 | 0 | 4 |
| 10月 | 4 | 0 | 0 | 4 |
| 11月 | 4 | 0 | 0 | 4 |
| 12月 | 5 | 0 | 0 | 5 |
| 1月 | 4 | 0 | 0 | 4 |
| 2月 | 4 | 0 | 0 | 4 |
| 3月 | 5 | 0 | 0 | 5 |
| 合計 | 57 | 0 | 0 | 57 |

## ■3 処分量(ごみ)

### (1)中間処理量(焼却処理施設)

(単位:t)

| 搬入量 | | | 搬出量 | | |
|---|---|---|---|---|---|
| | 直接焼却 | 処理残渣の焼却 | 焼却残渣の埋立 | 資源化 | 焼却残渣の埋立以外の処分 |
| 14,753 | 13,633 | 1,120 | 0 | 1,676 | 0 |

### (2)中間処理量(粗大ごみ処理施設)

(単位:t)

| | 搬入量 | 搬出量 | | | |
|---|---|---|---|---|---|
| | | 処理残渣の焼却 | 処理残渣の埋立 | 資源化 | その他 |
| 可燃ごみ | 0 | 0 | 0 | 0 | 0 |
| 不燃ごみ | 856 | 693 | 0 | 163 | 0 |
| 粗大ごみ | 431 | 427 | 0 | 4 | 0 |
| 資源ごみ | 0 | 0 | 0 | 0 | 0 |
| 有害ごみ | 0 | 0 | 0 | 0 | 0 |
| 合計 | 1,287 | 1,120 | 0 | 167 | 0 |

### (3)中間処理量(粗大ごみ処理施設以外の資源化等を行う施設)

(単位:t)

| | 搬入量 | 搬出量 | | | |
|---|---|---|---|---|---|
| | | 処理残渣の焼却 | 処理残渣の埋立 | 資源化 | その他 |
| 可燃ごみ | 0 | 0 | 0 | 0 | 0 |
| 不燃ごみ | 0 | 0 | 0 | 0 | 0 |
| 粗大ごみ | 0 | 0 | 0 | 0 | 0 |
| 資源ごみ | 1,014 | 0 | 0 | 1,014 | 0 |
| 有害ごみ | 0 | 0 | 0 | 0 | 0 |
| 合計 | 1,014 | 0 | 0 | 1,014 | 0 |

### (4)中間処理量(その他の施設)

(単位:t)

| | 搬入量 | 搬出量 | | | |
|---|---|---|---|---|---|
| | | 処理残渣の焼却 | 処理残渣の埋立 | 資源化 | その他 |
| 可燃ごみ | 0 | 0 | 0 | 0 | 0 |
| 不燃ごみ | 0 | 0 | 0 | 0 | 0 |
| 粗大ごみ | 59 | 0 | 0 | 59 | 0 |
| 資源ごみ | 3,405 | 0 | 0 | 3,405 | 0 |
| 有害ごみ | 45 | 0 | 0 | 0 | 45 |
| 合計 | 3,509 | 0 | 0 | 3,464 | 45 |

### (5)最終処分量

(単位:t)

| 最終処分量 | | | |
|---|---|---|---|
| | 直接埋立 | 焼却残渣の埋立 | 処理残渣の埋立 |
| 0 | 0 | 0 | 0 |

### (6)資源化量

(単位:t)

| 総資源化量 | | | |
|---|---|---|---|
| | 資源ごみ収集量等 | 集団回収量 | ピックアップ回収量 |
| 7,541 | 6,321 | 1,220 | 0 |

※ 資源ごみ収集量等＝資源ごみ収集・持込量(残渣を除いた量)＋処理過程資源化量(ガラス、鉄分等)

## ■4 処分量(し尿)

### (1)収集量・処分量

(単位:kl)

| | 収集量 | 処分量 | | | | |
|---|---|---|---|---|---|---|
| | | し尿処理施設 | 下水道投入 | 海洋投入 | 農地還元 | その他 |
| 汲み取りし尿 | 57 | 57 | 0 | 0 | 0 | 0 |
| 合併処理浄化槽汚泥 | 0 | 0 | 0 | 0 | 0 | 0 |
| 単独処理浄化槽汚泥 | 0 | 0 | 0 | 0 | 0 | 0 |
| 合計 | 57 | 57 | 0 | 0 | 0 | 0 |

### (2)残渣処分量

(単位:t)

| 残渣処分量 | | | | |
|---|---|---|---|---|
| | 埋立処分 | 肥料等に利用 | 焼却 | その他 |
| 5 | 0 | 0 | 5 | 0 |

# ごみ処理フローシート

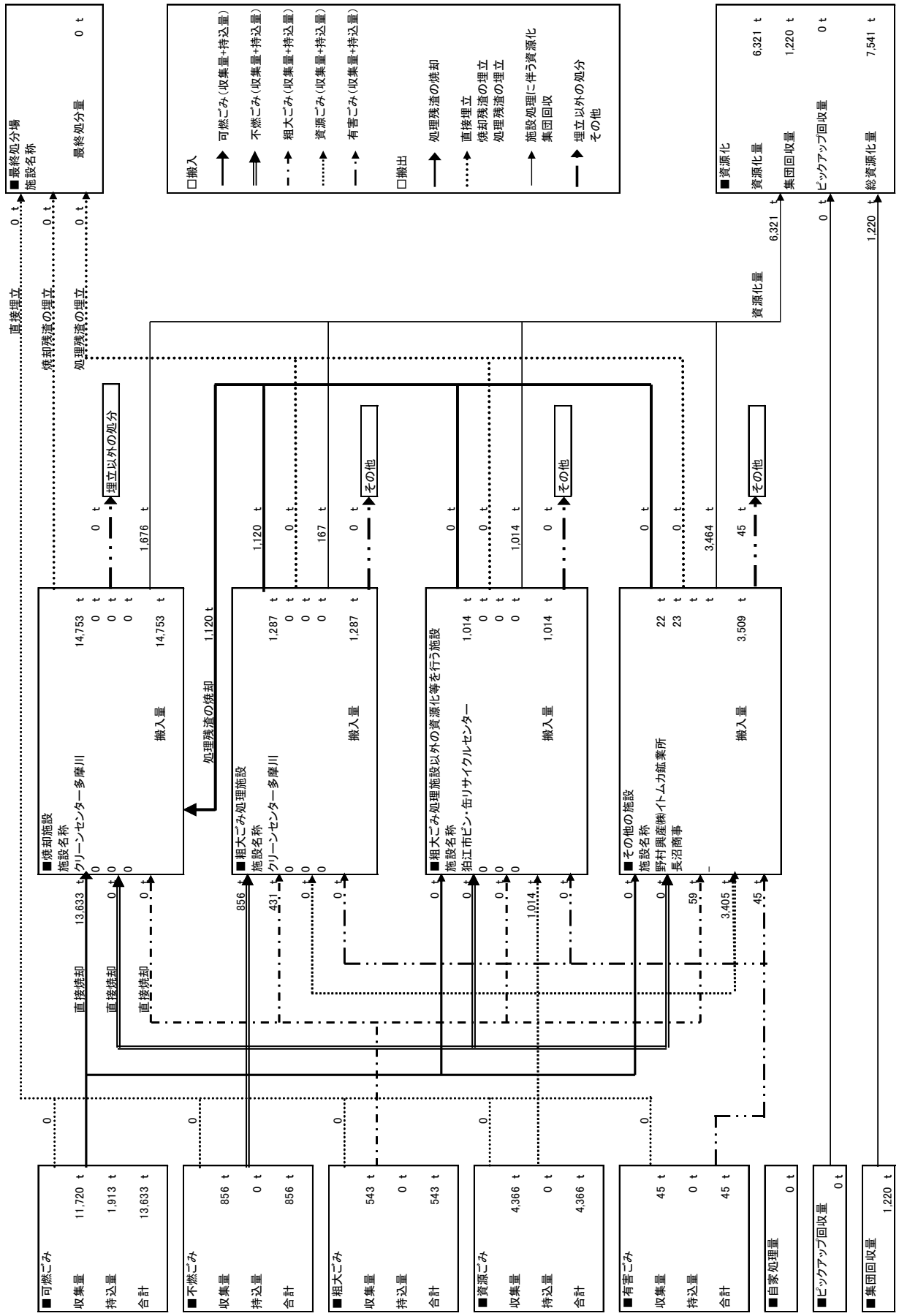
■可燃ごみ
収集量 11,720 t
持込量 1,913 t
合計 13,633 t
■不燃ごみ
収集量 856 t
持込量 0 t
合計 856 t
■粗大ごみ
収集量 543 t
持込量 0 t
合計 543 t
■資源ごみ
収集量 4,366 t
持込量 0 t
合計 4,366 t
■有害ごみ
収集量 45 t
持込量 0 t
合計 45 t
■自家処理量 0 t
■ピックアップ回収量 0 t
■集団回収量 1,220 t
■焼却施設
施設名称
クリーンセンター多摩川
搬入量 14,753 t
■粗大ごみ処理施設
施設名称
クリーンセンター多摩川
搬入量 1,287 t
■粗大ごみ処理施設以外の資源化等を行う施設
施設名称
狛江市ビン・缶リサイクルセンター
搬入量 1,014 t
■その他の施設
施設名称
野村興産(株)イトムカ鉱業所
長沼商事
搬入量 3,509 t
■最終処分場
施設名称
最終処分量 0 t
□搬入
可燃ごみ(収集量+持込量)
不燃ごみ(収集量+持込量)
粗大ごみ(収集量+持込量)
資源ごみ(収集量+持込量)
有害ごみ(収集量+持込量)
□搬出
処理残渣の焼却
直接埋立
焼却残渣の埋立
処理残渣の埋立
施設処理に伴う資源化
集団回収
埋立以外の処分
その他
■資源化
資源化量 6,321 t
集団回収量 1,220 t
ピックアップ回収量 0 t
総資源化量 7,541 t
直接埋立 0 t
焼却残渣の埋立 0 t
処理残渣の埋立 0 t
埋立以外の処分 0 t
1,676 t
1,120 t
167 t
1,014 t
3,464 t
処理残渣の焼却 1,120 t
直接焼却 13,633 t
直接焼却 856 t
直接焼却 431 t
1,014 t
3,405 t
59 t
45 t
資源化量 6,321 t
0 t
1,220 t

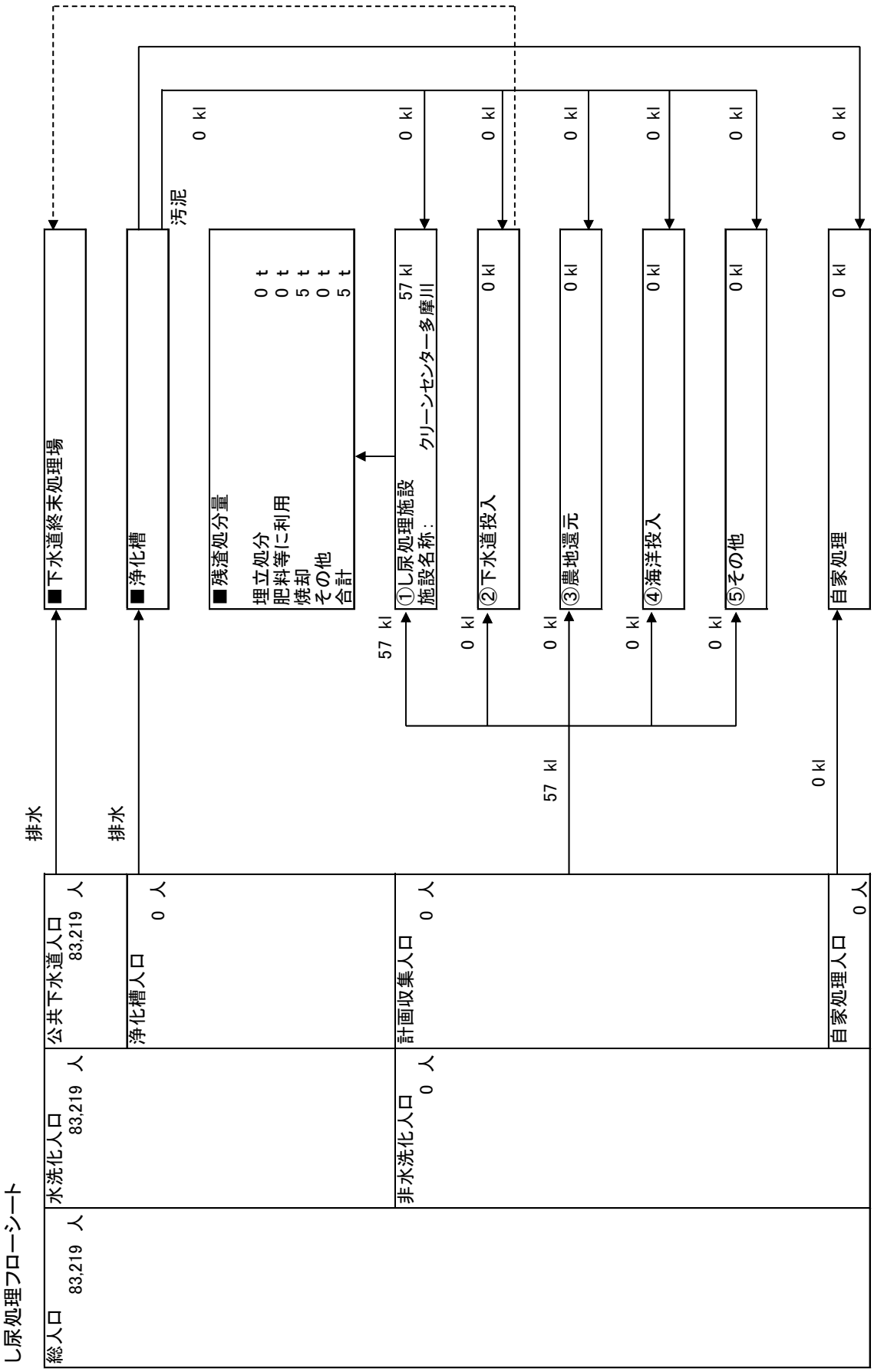
し尿処理フローシート
総人口 83,219 人
水洗化人口 83,219 人
公共下水道人口 83,219 人
排水
■下水道終末処理場
排水
■浄化槽
浄化槽人口 0 人
汚泥 0 kl
■残渣処分量
埋立処分 0 t
肥料等に利用 0 t
焼却 5 t
その他 0 t
合計 5 t
非水洗化人口 0 人
計画収集人口 0 人
57 kl
①し尿処理施設
施設名称： クリーンセンター多摩川
57 kl
0 kl
②下水道投入
0 kl
0 kl
③農地還元
0 kl
57 kl
0 kl
④海洋投入
0 kl
0 kl
⑤その他
0 kl
自家処理人口 0 人
0 kl
自家処理
0 kl
0 kl

# 18 東大和市

## ■1 月別ごみ量

### (1)収集量

（単位：t）

| | 可燃ごみ | 不燃ごみ | 粗大ごみ | 資源ごみ | 有害ごみ | 合 計 |
|---|---|---|---|---|---|---|
| 4月 | 1,039 | 57 | 24 | 314 | 2 | 1,436 |
| 5月 | 1,109 | 58 | 26 | 440 | 2 | 1,635 |
| 6月 | 941 | 46 | 24 | 329 | 2 | 1,342 |
| 7月 | 1,108 | 52 | 26 | 356 | 2 | 1,544 |
| 8月 | 1,030 | 44 | 26 | 322 | 3 | 1,425 |
| 9月 | 1,022 | 61 | 24 | 327 | 2 | 1,436 |
| 10月 | 1,040 | 53 | 28 | 337 | 3 | 1,461 |
| 11月 | 974 | 49 | 28 | 331 | 2 | 1,384 |
| 12月 | 1,127 | 70 | 28 | 407 | 3 | 1,635 |
| 1月 | 945 | 51 | 20 | 354 | 3 | 1,373 |
| 2月 | 828 | 40 | 22 | 310 | 3 | 1,203 |
| 3月 | 1,009 | 57 | 27 | 391 | 3 | 1,487 |
| 合計 | 12,172 | 638 | 303 | 4,218 | 30 | 17,361 |

### (2)持込量

（単位：t）

| | 可燃ごみ | 不燃ごみ | 粗大ごみ | 資源ごみ | 有害ごみ | 合 計 |
|---|---|---|---|---|---|---|
| 4月 | 188 | 8 | 2 | 0 | 0 | 198 |
| 5月 | 213 | 6 | 6 | 0 | 0 | 225 |
| 6月 | 188 | 6 | 8 | 1 | 0 | 203 |
| 7月 | 236 | 6 | 7 | 0 | 0 | 249 |
| 8月 | 214 | 6 | 18 | 0 | 0 | 238 |
| 9月 | 228 | 6 | 12 | 1 | 0 | 247 |
| 10月 | 234 | 6 | 7 | 1 | 0 | 248 |
| 11月 | 206 | 7 | 6 | 1 | 0 | 220 |
| 12月 | 225 | 7 | 5 | 1 | 0 | 238 |
| 1月 | 182 | 6 | 5 | 1 | 0 | 194 |
| 2月 | 166 | 6 | 5 | 1 | 0 | 178 |
| 3月 | 195 | 7 | 7 | 0 | 0 | 209 |
| 合計 | 2,475 | 77 | 88 | 7 | 0 | 2,647 |

### (3)収集量＋持込量

（単位：t）

| | 可燃ごみ | 不燃ごみ | 粗大ごみ | 資源ごみ | 有害ごみ | 合 計 |
|---|---|---|---|---|---|---|
| 4月 | 1,227 | 65 | 26 | 314 | 2 | 1,634 |
| 5月 | 1,322 | 64 | 32 | 440 | 2 | 1,860 |
| 6月 | 1,129 | 52 | 32 | 330 | 2 | 1,545 |
| 7月 | 1,344 | 58 | 33 | 356 | 2 | 1,793 |
| 8月 | 1,244 | 50 | 44 | 322 | 3 | 1,663 |
| 9月 | 1,250 | 67 | 36 | 328 | 2 | 1,683 |
| 10月 | 1,274 | 59 | 35 | 338 | 3 | 1,709 |
| 11月 | 1,180 | 56 | 34 | 332 | 2 | 1,604 |
| 12月 | 1,352 | 77 | 33 | 408 | 3 | 1,873 |
| 1月 | 1,127 | 57 | 25 | 355 | 3 | 1,567 |
| 2月 | 994 | 46 | 27 | 311 | 3 | 1,381 |
| 3月 | 1,204 | 64 | 34 | 391 | 3 | 1,696 |
| 合計 | 14,647 | 715 | 391 | 4,225 | 30 | 20,008 |

## ■2 月別し尿量

（単位：kl）

| | 汲み取りし尿 | 合併処理浄化槽汚泥 | 単独処理浄化槽汚泥 | 合 計 |
|---|---|---|---|---|
| 4月 | 10 | 0 | 14 | 24 |
| 5月 | 9 | 0 | 8 | 17 |
| 6月 | 9 | 6 | 7 | 22 |
| 7月 | 9 | 0 | 14 | 23 |
| 8月 | 7 | 4 | 5 | 16 |
| 9月 | 7 | 0 | 7 | 14 |
| 10月 | 9 | 7 | 12 | 28 |
| 11月 | 8 | 0 | 10 | 18 |
| 12月 | 10 | 2 | 12 | 24 |
| 1月 | 7 | 0 | 2 | 9 |
| 2月 | 8 | 0 | 12 | 20 |
| 3月 | 9 | 16 | 9 | 34 |
| 合計 | 102 | 35 | 112 | 249 |

## ■3 処分量(ごみ)

### (1)中間処理量(焼却処理施設)

(単位:t)

| 搬入量 | | | 搬出量 | | |
|---|---|---|---|---|---|
| | 直接焼却 | 処理残渣の焼却 | 焼却残渣の埋立 | 資源化 | 焼却残渣の埋立以外の処分 |
| 15,545 | 14,647 | 898 | 0 | 1,980 | 0 |

### (2)中間処理量(粗大ごみ処理施設)

(単位:t)

| | 搬入量 | 搬出量 | | | |
|---|---|---|---|---|---|
| | | 処理残渣の焼却 | 処理残渣の埋立 | 資源化 | その他 |
| 可燃ごみ | 0 | 0 | 0 | 0 | 0 |
| 不燃ごみ | 715 | 598 | 0 | 117 | 0 |
| 粗大ごみ | 391 | 300 | 0 | 91 | 0 |
| 資源ごみ | 0 | 0 | 0 | 0 | 0 |
| 有害ごみ | 0 | 0 | 0 | 0 | 0 |
| 合計 | 1,106 | 898 | 0 | 208 | 0 |

### (3)中間処理量(粗大ごみ処理施設以外の資源化等を行う施設)

(単位:t)

| | 搬入量 | 搬出量 | | | |
|---|---|---|---|---|---|
| | | 処理残渣の焼却 | 処理残渣の埋立 | 資源化 | その他 |
| 可燃ごみ | 0 | 0 | 0 | 0 | 0 |
| 不燃ごみ | 0 | 0 | 0 | 0 | 0 |
| 粗大ごみ | 0 | 0 | 0 | 0 | 0 |
| 資源ごみ | 0 | 0 | 0 | 0 | 0 |
| 有害ごみ | 0 | 0 | 0 | 0 | 0 |
| 合計 | 0 | 0 | 0 | 0 | 0 |

### (4)中間処理量(その他の施設)

(単位:t)

| | 搬入量 | 搬出量 | | | |
|---|---|---|---|---|---|
| | | 処理残渣の焼却 | 処理残渣の埋立 | 資源化 | その他 |
| 可燃ごみ | 0 | 0 | 0 | 0 | 0 |
| 不燃ごみ | 0 | 0 | 0 | 0 | 0 |
| 粗大ごみ | 0 | 0 | 0 | 0 | 0 |
| 資源ごみ | 4,225 | 0 | 0 | 4,225 | 0 |
| 有害ごみ | 30 | 0 | 0 | 0 | 30 |
| 合計 | 4,255 | 0 | 0 | 4,225 | 30 |

### (5)最終処分量

(単位:t)

| 最終処分量 | | | |
|---|---|---|---|
| | 直接埋立 | 焼却残渣の埋立 | 処理残渣の埋立 |
| 0 | 0 | 0 | 0 |

### (6)資源化量

(単位:t)

| 総資源化量 | | | |
|---|---|---|---|
| | 資源ごみ収集量等 | 集団回収量 | ピックアップ回収量 |
| 7,439 | 6,413 | 1,026 | 0 |

※ 資源ごみ収集量等＝資源ごみ収集・持込量(残渣を除いた量)＋処理過程資源化量(ガラス、鉄分等)

## ■4 処分量(し尿)

### (1)収集量・処分量

(単位:kl)

| | 収集量 | 処分量 | | | | |
|---|---|---|---|---|---|---|
| | | し尿処理施設 | 下水道投入 | 海洋投入 | 農地還元 | その他 |
| 汲み取りし尿 | 102 | 102 | 0 | 0 | 0 | 0 |
| 合併処理浄化槽汚泥 | 35 | 35 | 0 | 0 | 0 | 0 |
| 単独処理浄化槽汚泥 | 112 | 112 | 0 | 0 | 0 | 0 |
| 合計 | 249 | 249 | 0 | 0 | 0 | 0 |

### (2)残渣処分量

(単位:t)

| 残渣処分量 | | | | |
|---|---|---|---|---|
| | 埋立処分 | 肥料等に利用 | 焼却 | その他 |
| 0 | 0 | 0 | 0 | 0 |

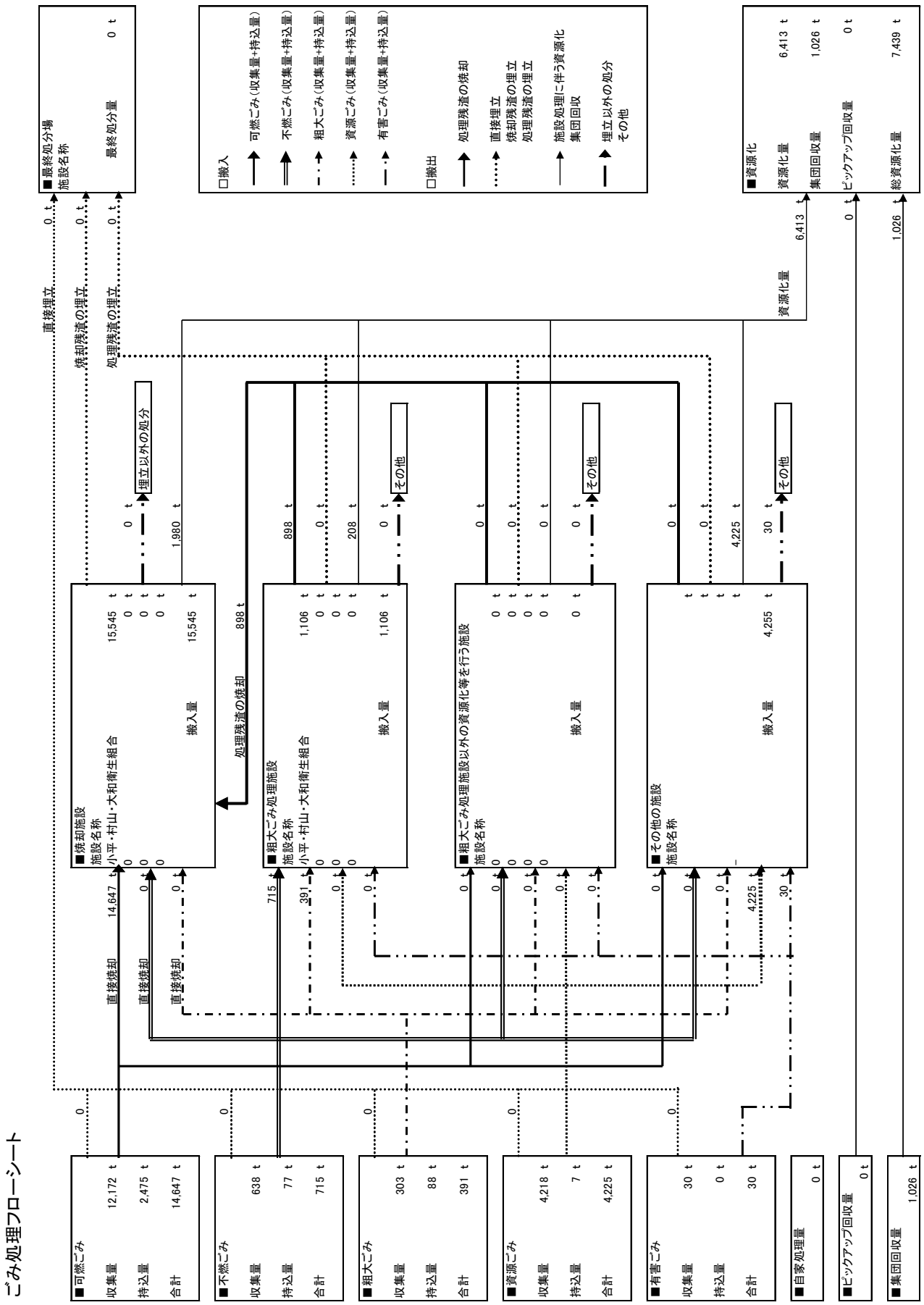
ごみ処理フローシート
■最終処分場
施設名称
最終処分量 0 t
□搬入
可燃ごみ（収集量+持込量）
不燃ごみ（収集量+持込量）
粗大ごみ（収集量+持込量）
資源ごみ（収集量+持込量）
有害ごみ（収集量+持込量）
□搬出
処理残渣の焼却
直接埋立
焼却残渣の埋立
処理残渣の埋立
施設処理に伴う資源化
集団回収
埋立以外の処分
その他
■資源化
資源化量 6,413 t
集団回収量 1,026 t
ピックアップ回収量 0 t
総資源化量 7,439 t
直接埋立 0 t
焼却残渣の埋立 0 t
処理残渣の埋立 0 t
資源化量 6,413 t
0 t
1,026 t
埋立以外の処分
0 t
1,980 t
898 t
0 t
208 t
0 t
その他
0 t
0 t
0 t
0 t
0 t
0 t
4,225 t
30 t
■焼却施設
施設名称
小平・村山・大和衛生組合
搬入量 15,545 t
15,545 t
処理残渣の焼却 898 t
■粗大ごみ処理施設
施設名称
小平・村山・大和衛生組合
搬入量 1,106 t
1,106 t
■粗大ごみ処理施設以外の資源化等を行う施設
施設名称
搬入量 0 t
0 t
■その他の施設
施設名称
搬入量 4,255 t
4,255 t
直接焼却 14,647 t
直接焼却 0 t
直接焼却 0 t
715 t
391 t
0 t
0 t
0 t
0 t
0

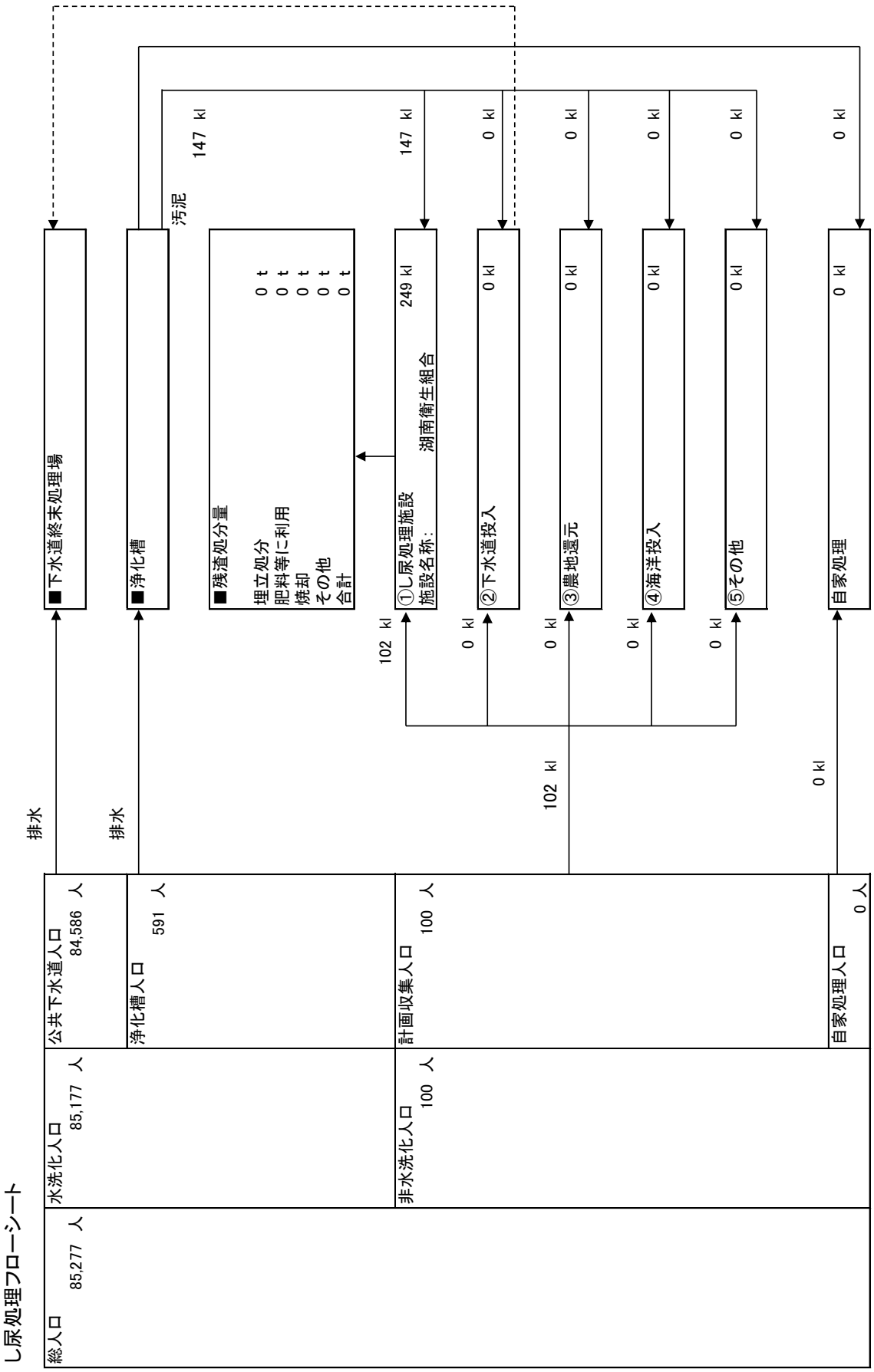
し尿処理フローシート
総人口 85,277 人
水洗化人口 85,177 人
公共下水道人口 84,586 人
浄化槽人口 591 人
非水洗化人口 100 人
計画収集人口 100 人
自家処理人口 0 人
排水
排水
■下水道終末処理場
■浄化槽
汚泥
147 kl
■残渣処分量
埋立処分 0 t
肥料等に利用 0 t
焼却 0 t
その他 0 t
合計 0 t
①し尿処理施設
施設名称: 湖南衛生組合
249 kl
147 kl
102 kl
②下水道投入
0 kl
0 kl
③農地還元
0 kl
0 kl
④海洋投入
0 kl
0 kl
⑤その他
0 kl
0 kl
自家処理
0 kl
0 kl
102 kl
0 kl

# 19 清瀬市

## ■1 月別ごみ量

### (1)収集量

（単位：t）

| | 可燃ごみ | 不燃ごみ | 粗大ごみ | 資源ごみ | 有害ごみ | 合 計 |
|---|---|---|---|---|---|---|
| 4月 | 830 | 112 | 6 | 336 | 2 | 1,286 |
| 5月 | 879 | 164 | 8 | 413 | 2 | 1,466 |
| 6月 | 761 | 106 | 7 | 302 | 2 | 1,178 |
| 7月 | 892 | 103 | 8 | 347 | 2 | 1,352 |
| 8月 | 820 | 132 | 7 | 316 | 2 | 1,277 |
| 9月 | 864 | 114 | 8 | 316 | 2 | 1,304 |
| 10月 | 805 | 110 | 9 | 310 | 2 | 1,236 |
| 11月 | 732 | 123 | 6 | 328 | 2 | 1,191 |
| 12月 | 893 | 115 | 10 | 339 | 3 | 1,360 |
| 1月 | 775 | 116 | 5 | 371 | 3 | 1,270 |
| 2月 | 675 | 93 | 5 | 298 | 2 | 1,073 |
| 3月 | 828 | 112 | 7 | 363 | 2 | 1,312 |
| 合計 | 9,754 | 1,400 | 86 | 4,039 | 26 | 15,305 |

### (2)持込量

（単位：t）

| | 可燃ごみ | 不燃ごみ | 粗大ごみ | 資源ごみ | 有害ごみ | 合 計 |
|---|---|---|---|---|---|---|
| 4月 | 226 | 1 | 6 | 0 | 0 | 233 |
| 5月 | 233 | 2 | 5 | 0 | 0 | 240 |
| 6月 | 223 | 1 | 7 | 0 | 0 | 231 |
| 7月 | 261 | 3 | 7 | 0 | 0 | 271 |
| 8月 | 230 | 2 | 9 | 0 | 0 | 241 |
| 9月 | 241 | 1 | 4 | 0 | 0 | 246 |
| 10月 | 248 | 2 | 6 | 0 | 0 | 256 |
| 11月 | 217 | 1 | 6 | 0 | 0 | 224 |
| 12月 | 238 | 1 | 6 | 0 | 0 | 245 |
| 1月 | 203 | 2 | 3 | 0 | 0 | 208 |
| 2月 | 188 | 1 | 4 | 0 | 0 | 193 |
| 3月 | 206 | 2 | 7 | 0 | 0 | 215 |
| 合計 | 2,714 | 19 | 70 | 0 | 0 | 2,803 |

### (3)収集量＋持込量

（単位：t）

| | 可燃ごみ | 不燃ごみ | 粗大ごみ | 資源ごみ | 有害ごみ | 合 計 |
|---|---|---|---|---|---|---|
| 4月 | 1,056 | 113 | 12 | 336 | 2 | 1,519 |
| 5月 | 1,112 | 166 | 13 | 413 | 2 | 1,706 |
| 6月 | 984 | 107 | 14 | 302 | 2 | 1,409 |
| 7月 | 1,153 | 106 | 15 | 347 | 2 | 1,623 |
| 8月 | 1,050 | 134 | 16 | 316 | 2 | 1,518 |
| 9月 | 1,105 | 115 | 12 | 316 | 2 | 1,550 |
| 10月 | 1,053 | 112 | 15 | 310 | 2 | 1,492 |
| 11月 | 949 | 124 | 12 | 328 | 2 | 1,415 |
| 12月 | 1,131 | 116 | 16 | 339 | 3 | 1,605 |
| 1月 | 978 | 118 | 8 | 371 | 3 | 1,478 |
| 2月 | 863 | 94 | 9 | 298 | 2 | 1,266 |
| 3月 | 1,034 | 114 | 14 | 363 | 2 | 1,527 |
| 合計 | 12,468 | 1,419 | 156 | 4,039 | 26 | 18,108 |

## ■2 月別し尿量

（単位：kl）

| | 汲み取りし尿 | 合併処理浄化槽汚泥 | 単独処理浄化槽汚泥 | 合 計 |
|---|---|---|---|---|
| 4月 | 18 | 0 | 3 | 21 |
| 5月 | 12 | 0 | 11 | 23 |
| 6月 | 12 | 0 | 7 | 19 |
| 7月 | 10 | 0 | 7 | 17 |
| 8月 | 12 | 0 | 1 | 13 |
| 9月 | 6 | 0 | 2 | 8 |
| 10月 | 9 | 0 | 11 | 20 |
| 11月 | 12 | 0 | 1 | 13 |
| 12月 | 10 | 0 | 12 | 22 |
| 1月 | 10 | 0 | 1 | 11 |
| 2月 | 13 | 0 | 5 | 18 |
| 3月 | 11 | 0 | 5 | 16 |
| 合計 | 135 | 0 | 66 | 201 |

## ■3 処分量(ごみ)

### (1)中間処理量(焼却処理施設)

(単位:t)

| 搬入量 | | | 搬出量 | | |
|---|---|---|---|---|---|
| | 直接焼却 | 処理残渣の焼却 | 焼却残渣の埋立 | 資源化 | 焼却残渣の埋立以外の処分 |
| 13,755 | 12,468 | 1,287 | 0 | 1,700 | 0 |

### (2)中間処理量(粗大ごみ処理施設)

(単位:t)

| | 搬入量 | 搬出量 | | | |
|---|---|---|---|---|---|
| | | 処理残渣の焼却 | 処理残渣の埋立 | 資源化 | その他 |
| 可燃ごみ | 0 | 0 | 0 | 0 | 0 |
| 不燃ごみ | 1,419 | 1,158 | 0 | 252 | 9 |
| 粗大ごみ | 156 | 126 | 0 | 28 | 2 |
| 資源ごみ | 0 | 0 | 0 | 0 | 0 |
| 有害ごみ | 0 | 0 | 0 | 0 | 0 |
| 合計 | 1,575 | 1,284 | 0 | 280 | 11 |

### (3)中間処理量(粗大ごみ処理施設以外の資源化等を行う施設)

(単位:t)

| | 搬入量 | 搬出量 | | | |
|---|---|---|---|---|---|
| | | 処理残渣の焼却 | 処理残渣の埋立 | 資源化 | その他 |
| 可燃ごみ | 0 | 0 | 0 | 0 | 0 |
| 不燃ごみ | 0 | 0 | 0 | 0 | 0 |
| 粗大ごみ | 0 | 0 | 0 | 0 | 0 |
| 資源ごみ | 1,048 | 3 | 0 | 940 | 105 |
| 有害ごみ | 0 | 0 | 0 | 0 | 0 |
| 合計 | 1,048 | 3 | 0 | 940 | 105 |

### (4)中間処理量(その他の施設)

(単位:t)

| | 搬入量 | 搬出量 | | | |
|---|---|---|---|---|---|
| | | 処理残渣の焼却 | 処理残渣の埋立 | 資源化 | その他 |
| 可燃ごみ | 0 | 0 | 0 | 0 | 0 |
| 不燃ごみ | 0 | 0 | 0 | 0 | 0 |
| 粗大ごみ | 0 | 0 | 0 | 0 | 0 |
| 資源ごみ | 2,991 | 0 | 0 | 2,991 | 0 |
| 有害ごみ | 26 | 0 | 0 | 0 | 26 |
| 合計 | 3,017 | 0 | 0 | 2,991 | 26 |

### (5)最終処分量

(単位:t)

| 最終処分量 | | | |
|---|---|---|---|
| | 直接埋立 | 焼却残渣の埋立 | 処理残渣の埋立 |
| 0 | 0 | 0 | 0 |

### (6)資源化量

(単位:t)

| 総資源化量 | | | |
|---|---|---|---|
| | 資源ごみ収集量等 | 集団回収量 | ピックアップ回収量 |
| 6,861 | 5,911 | 950 | 0 |

※ 資源ごみ収集量等＝資源ごみ収集・持込量(残渣を除いた量)＋処理過程資源化量(ガラス、鉄分等)

## ■4 処分量(し尿)

### (1)収集量・処分量

(単位:kl)

| | 収集量 | 処分量 | | | | |
|---|---|---|---|---|---|---|
| | | し尿処理施設 | 下水道投入 | 海洋投入 | 農地還元 | その他 |
| 汲み取りし尿 | 135 | 135 | 0 | 0 | 0 | 0 |
| 合併処理浄化槽汚泥 | 0 | 0 | 0 | 0 | 0 | 0 |
| 単独処理浄化槽汚泥 | 66 | 66 | 0 | 0 | 0 | 0 |
| 合計 | 201 | 201 | 0 | 0 | 0 | 0 |

### (2)残渣処分量

(単位:t)

| 残渣処分量 | | | | |
|---|---|---|---|---|
| | 埋立処分 | 肥料等に利用 | 焼却 | その他 |
| 5 | 0 | 0 | 5 | 0 |

# ごみ処理フローシート

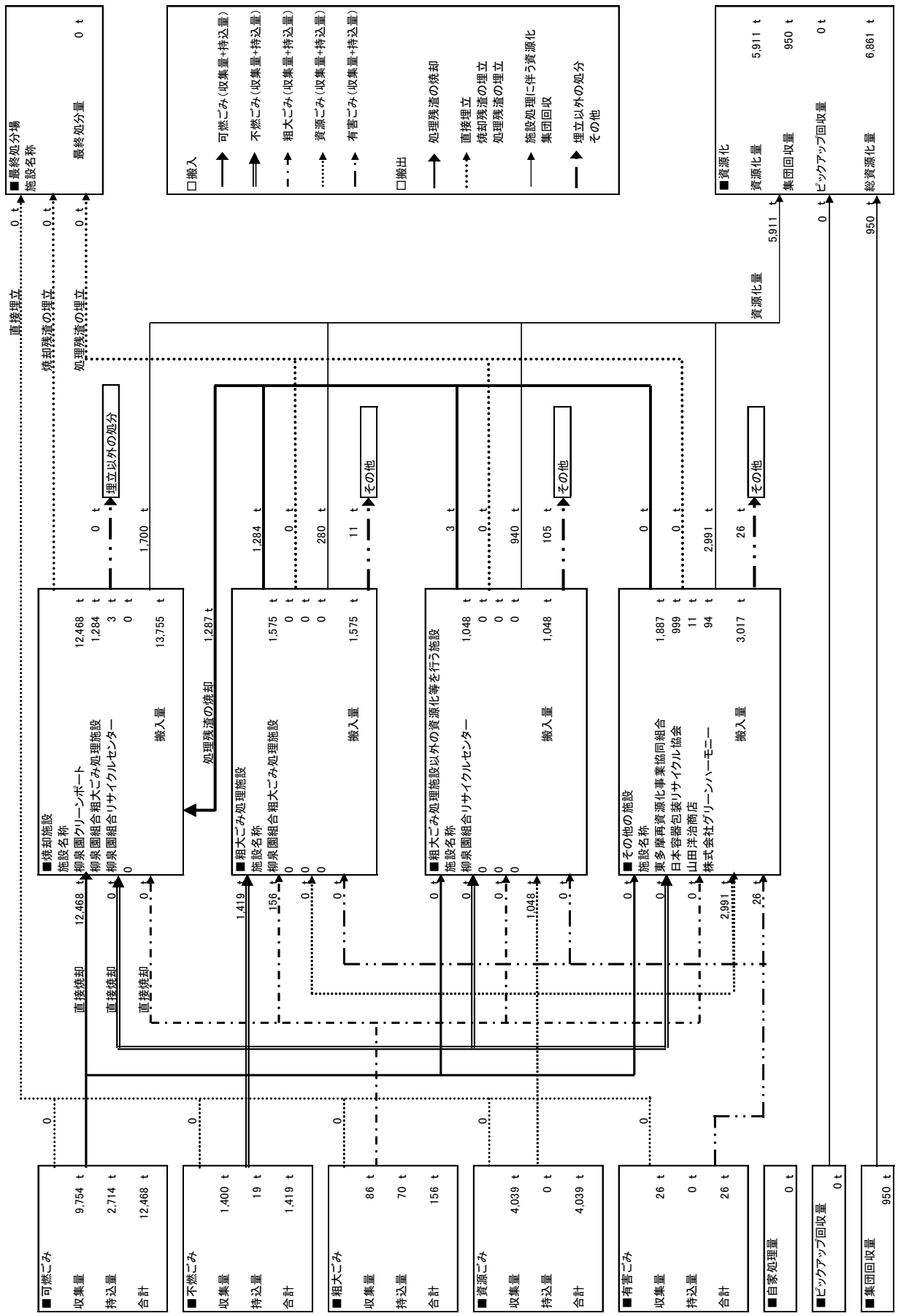
□搬入
可燃ごみ（収集量+持込量）
不燃ごみ（収集量+持込量）
粗大ごみ（収集量+持込量）
資源ごみ（収集量+持込量）
有害ごみ（収集量+持込量）
□搬出
処理残渣の焼却
直接埋立
焼却残渣の埋立
処理残渣の埋立
施設処理に伴う資源化
集団回収
埋立以外の処分
その他
■最終処分場
施設名称
最終処分量 0 t
■資源化
資源化量 5,911 t
集団回収量 950 t
ピックアップ回収量 0 t
総資源化量 6,861 t
直接埋立 0 t
焼却残渣の埋立 0 t
処理残渣の埋立 0 t
資源化量 5,911 t
0 t
950 t
埋立以外の処分
1,700 t
0 t
1,284 t
0 t
280 t
11 t
その他
3 t
0 t
940 t
105 t
その他
0 t
0 t
2,991 t
26 t
その他
■焼却施設
施設名称
柳泉園クリーンポート 12,468 t
柳泉園組合粗大ごみ処理施設 1,284 t
柳泉園組合リサイクルセンター 3 t
0 t
搬入量 13,755 t
処理残渣の焼却 1,287 t
■粗大ごみ処理施設
施設名称
柳泉園組合粗大ごみ処理施設 1,575 t
搬入量 1,575 t
■粗大ごみ処理施設以外の資源化等を行う施設
施設名称
柳泉園組合リサイクルセンター 1,048 t
搬入量 1,048 t
■その他の施設
施設名称
東多摩再資源化事業協同組合 1,887 t
日本容器包装リサイクル協会 999 t
山田洋治商店 11 t
株式会社グリーンハーモニー 94 t
搬入量 3,017 t
直接焼却 12,468 t
直接焼却 0 t
直接焼却 0 t
1,419 t
156 t
0 t
0 t
0 t
0 t
0 t
0 t
0 t
0 t
1,048 t
0 t
0 t
0 t
2,991 t
26 t
0
0
0
0
0
■可燃ごみ
収集量 9,754 t
持込量 2,714 t
合計 12,468 t
■不燃ごみ
収集量 1,400 t
持込量 19 t
合計 1,419 t
■粗大ごみ
収集量 86 t
持込量 70 t
合計 156 t
■資源ごみ
収集量 4,039 t
持込量 0 t
合計 4,039 t
■有害ごみ
収集量 26 t
持込量 0 t
合計 26 t
■自家処理量 0 t
■ピックアップ回収量 0 t
■集団回収量 950 t

し尿処理フローシート

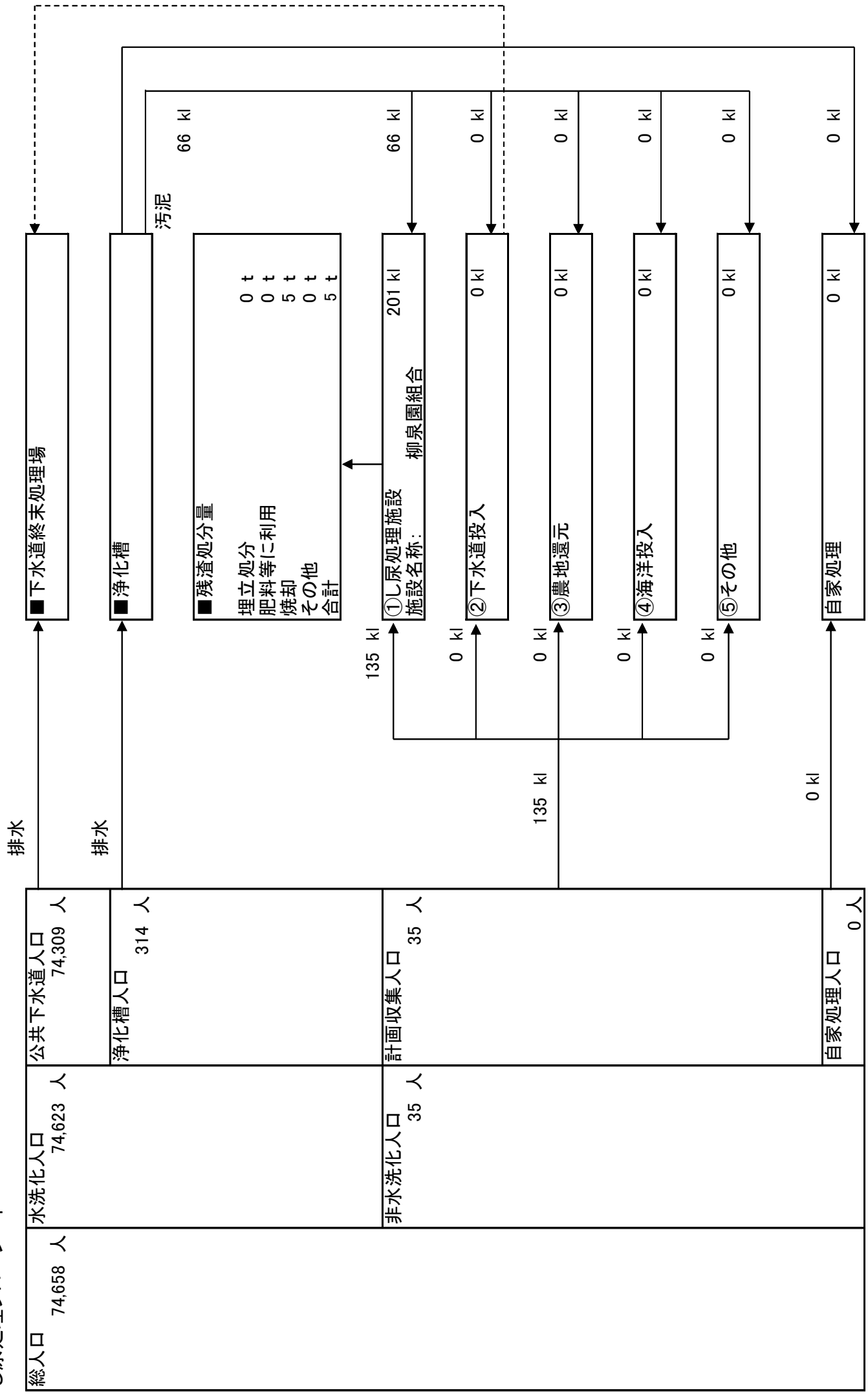
総人口 74,658 人
水洗化人口 74,623 人
公共下水道人口 74,309 人
浄化槽人口 314 人
非水洗化人口 35 人
計画収集人口 35 人
自家処理人口 0 人
排水
排水
■下水道終末処理場
■浄化槽
汚泥 66 kl
■残渣処分量
埋立処分 0 t
肥料等に利用 0 t
焼却 5 t
その他 0 t
合計 5 t
135 kl
66 kl
①し尿処理施設 201 kl
施設名称： 柳泉園組合
0 kl
0 kl
②下水道投入 0 kl
135 kl
0 kl
③農地還元 0 kl
0 kl
④海洋投入 0 kl
0 kl
⑤その他 0 kl
0 kl
自家処理 0 kl

# 20 東久留米市

## ■1 月別ごみ量

### (1)収集量

（単位：t）

| | 可燃ごみ | 不燃ごみ | 粗大ごみ | 資源ごみ | 有害ごみ | 合 計 |
|---|---|---|---|---|---|---|
| 4月 | 1,188 | 159 | 9 | 516 | 2 | 1,874 |
| 5月 | 1,292 | 197 | 9 | 727 | 3 | 2,228 |
| 6月 | 1,114 | 125 | 9 | 506 | 2 | 1,756 |
| 7月 | 1,284 | 160 | 8 | 555 | 4 | 2,011 |
| 8月 | 1,184 | 128 | 8 | 568 | 3 | 1,891 |
| 9月 | 1,192 | 136 | 8 | 551 | 3 | 1,890 |
| 10月 | 1,200 | 169 | 9 | 545 | 4 | 1,927 |
| 11月 | 1,105 | 127 | 8 | 581 | 3 | 1,824 |
| 12月 | 1,126 | 153 | 8 | 597 | 5 | 1,889 |
| 1月 | 1,254 | 158 | 6 | 647 | 4 | 2,069 |
| 2月 | 970 | 120 | 6 | 490 | 2 | 1,588 |
| 3月 | 1,173 | 143 | 8 | 617 | 3 | 1,944 |
| 合計 | 14,082 | 1,775 | 96 | 6,900 | 38 | 22,891 |

### (2)持込量

（単位：t）

| | 可燃ごみ | 不燃ごみ | 粗大ごみ | 資源ごみ | 有害ごみ | 合 計 |
|---|---|---|---|---|---|---|
| 4月 | 478 | 7 | 15 | 0 | 0 | 500 |
| 5月 | 535 | 13 | 17 | 0 | 0 | 565 |
| 6月 | 483 | 4 | 11 | 0 | 0 | 498 |
| 7月 | 616 | 6 | 13 | 0 | 0 | 635 |
| 8月 | 553 | 8 | 18 | 0 | 0 | 579 |
| 9月 | 551 | 8 | 12 | 0 | 0 | 571 |
| 10月 | 557 | 7 | 14 | 0 | 0 | 578 |
| 11月 | 522 | 6 | 11 | 0 | 0 | 539 |
| 12月 | 568 | 8 | 15 | 0 | 0 | 591 |
| 1月 | 488 | 5 | 9 | 0 | 0 | 502 |
| 2月 | 451 | 4 | 12 | 0 | 0 | 467 |
| 3月 | 481 | 7 | 15 | 0 | 0 | 503 |
| 合計 | 6,283 | 83 | 162 | 0 | 0 | 6,528 |

### (3)収集量＋持込量

（単位：t）

| | 可燃ごみ | 不燃ごみ | 粗大ごみ | 資源ごみ | 有害ごみ | 合 計 |
|---|---|---|---|---|---|---|
| 4月 | 1,666 | 166 | 24 | 516 | 2 | 2,374 |
| 5月 | 1,827 | 210 | 26 | 727 | 3 | 2,793 |
| 6月 | 1,597 | 129 | 20 | 506 | 2 | 2,254 |
| 7月 | 1,900 | 166 | 21 | 555 | 4 | 2,646 |
| 8月 | 1,737 | 136 | 26 | 568 | 3 | 2,470 |
| 9月 | 1,743 | 144 | 20 | 551 | 3 | 2,461 |
| 10月 | 1,757 | 176 | 23 | 545 | 4 | 2,505 |
| 11月 | 1,627 | 133 | 19 | 581 | 3 | 2,363 |
| 12月 | 1,694 | 161 | 23 | 597 | 5 | 2,480 |
| 1月 | 1,742 | 163 | 15 | 647 | 4 | 2,571 |
| 2月 | 1,421 | 124 | 18 | 490 | 2 | 2,055 |
| 3月 | 1,654 | 150 | 23 | 617 | 3 | 2,447 |
| 合計 | 20,365 | 1,858 | 258 | 6,900 | 38 | 29,419 |

## ■2 月別し尿量

（単位：kl）

| | 汲み取りし尿 | 合併処理浄化槽汚泥 | 単独処理浄化槽汚泥 | 合 計 |
|---|---|---|---|---|
| 4月 | 13 | 0 | 10 | 23 |
| 5月 | 10 | 0 | 6 | 16 |
| 6月 | 11 | 0 | 8 | 19 |
| 7月 | 8 | 0 | 4 | 12 |
| 8月 | 11 | 0 | 0 | 11 |
| 9月 | 8 | 0 | 6 | 14 |
| 10月 | 11 | 0 | 11 | 22 |
| 11月 | 10 | 0 | 5 | 15 |
| 12月 | 14 | 0 | 10 | 24 |
| 1月 | 13 | 0 | 3 | 16 |
| 2月 | 18 | 0 | 1 | 19 |
| 3月 | 16 | 0 | 3 | 19 |
| 合計 | 143 | 0 | 67 | 210 |

## ■3 処分量(ごみ)

### (1)中間処理量(焼却処理施設)

(単位:t)

| 搬入量 | | | 搬出量 | | |
|---|---|---|---|---|---|
| | 直接焼却 | 処理残渣の焼却 | 焼却残渣の埋立 | 資源化 | 焼却残渣の埋立以外の処分 |
| 22,091 | 20,365 | 1,726 | 0 | 2,778 | 0 |

### (2)中間処理量(粗大ごみ処理施設)

(単位:t)

| | 搬入量 | 搬出量 | | | |
|---|---|---|---|---|---|
| | | 処理残渣の焼却 | 処理残渣の埋立 | 資源化 | その他 |
| 可燃ごみ | 0 | 0 | 0 | 0 | 0 |
| 不燃ごみ | 1,858 | 1,518 | 0 | 330 | 10 |
| 粗大ごみ | 258 | 208 | 0 | 46 | 4 |
| 資源ごみ | 0 | 0 | 0 | 0 | 0 |
| 有害ごみ | 0 | 0 | 0 | 0 | 0 |
| 合計 | 2,116 | 1,726 | 0 | 376 | 14 |

### (3)中間処理量(粗大ごみ処理施設以外の資源化等を行う施設)

(単位:t)

| | 搬入量 | 搬出量 | | | |
|---|---|---|---|---|---|
| | | 処理残渣の焼却 | 処理残渣の埋立 | 資源化 | その他 |
| 可燃ごみ | 0 | 0 | 0 | 0 | 0 |
| 不燃ごみ | 0 | 0 | 0 | 0 | 0 |
| 粗大ごみ | 0 | 0 | 0 | 0 | 0 |
| 資源ごみ | 6,900 | 0 | 0 | 6,748 | 152 |
| 有害ごみ | 0 | 0 | 0 | 0 | 0 |
| 合計 | 6,900 | 0 | 0 | 6,748 | 152 |

### (4)中間処理量(その他の施設)

(単位:t)

| | 搬入量 | 搬出量 | | | |
|---|---|---|---|---|---|
| | | 処理残渣の焼却 | 処理残渣の埋立 | 資源化 | その他 |
| 可燃ごみ | 0 | 0 | 0 | 0 | 0 |
| 不燃ごみ | 0 | 0 | 0 | 0 | 0 |
| 粗大ごみ | 0 | 0 | 0 | 0 | 0 |
| 資源ごみ | 0 | 0 | 0 | 0 | 0 |
| 有害ごみ | 38 | 0 | 0 | 0 | 38 |
| 合計 | 38 | 0 | 0 | 0 | 38 |

### (5)最終処分量

(単位:t)

| 最終処分量 | | | |
|---|---|---|---|
| | 直接埋立 | 焼却残渣の埋立 | 処理残渣の埋立 |
| 0 | 0 | 0 | 0 |

### (6)資源化量

(単位:t)

| 総資源化量 | | | |
|---|---|---|---|
| | 資源ごみ収集量等 | 集団回収量 | ピックアップ回収量 |
| 12,576 | 9,902 | 2,674 | 0 |

※ 資源ごみ収集量等＝資源ごみ収集・持込量(残渣を除いた量)＋処理過程資源化量(ガラス、鉄分等)

## ■4 処分量(し尿)

### (1)収集量・処分量

(単位:kl)

| | 収集量 | 処分量 | | | | |
|---|---|---|---|---|---|---|
| | | し尿処理施設 | 下水道投入 | 海洋投入 | 農地還元 | その他 |
| 汲み取りし尿 | 143 | 143 | 0 | 0 | 0 | 0 |
| 合併処理浄化槽汚泥 | 0 | 0 | 0 | 0 | 0 | 0 |
| 単独処理浄化槽汚泥 | 67 | 67 | 0 | 0 | 0 | 0 |
| 合計 | 210 | 210 | 0 | 0 | 0 | 0 |

### (2)残渣処分量

(単位:t)

| 残渣処分量 | | | | |
|---|---|---|---|---|
| | 埋立処分 | 肥料等に利用 | 焼却 | その他 |
| 6 | 0 | 0 | 6 | 0 |

# ごみ処理フローシート

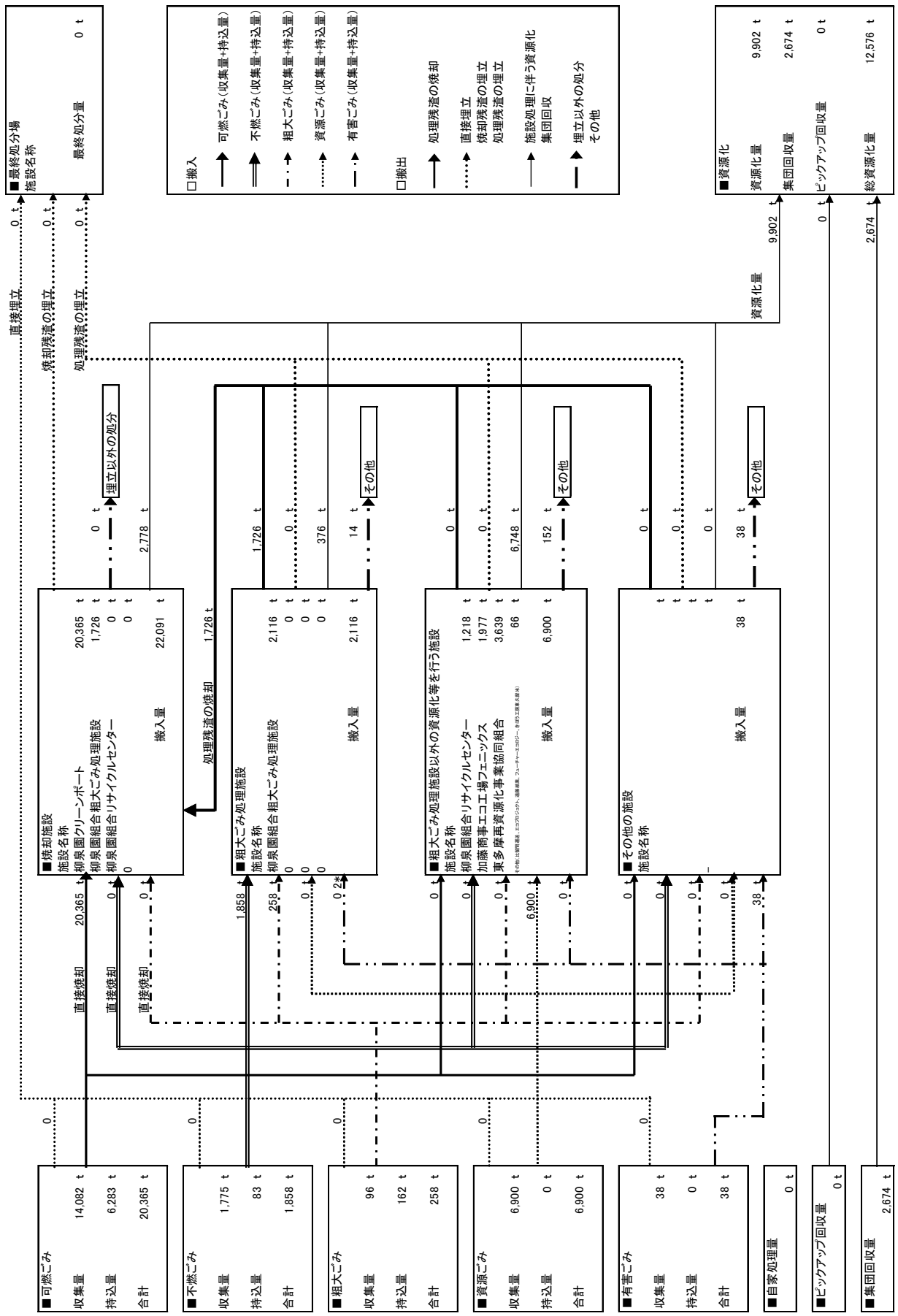
■最終処分場
施設名称
最終処分量 0 t
□搬入
可燃ごみ（収集量+持込量）
不燃ごみ（収集量+持込量）
粗大ごみ（収集量+持込量）
資源ごみ（収集量+持込量）
有害ごみ（収集量+持込量）
□搬出
処理残渣の焼却
直接埋立
焼却残渣の埋立
処理残渣の埋立
施設処理に伴う資源化
集団回収
埋立以外の処分
その他
■資源化
資源化量 9,902 t
集団回収量 2,674 t
ピックアップ回収量 0 t
総資源化量 12,576 t
直接埋立 0 t
焼却残渣の埋立 0 t
処理残渣の埋立 0 t
資源化量 9,902 t
0 t
2,674 t
埋立以外の処分
2,778 t
0 t
■焼却施設
施設名称
柳泉園クリーンポート 20,365 t
柳泉園組合粗大ごみ処理施設 1,726 t
柳泉園組合リサイクルセンター 0 t
0 t
搬入量 22,091 t
処理残渣の焼却 1,726 t
■粗大ごみ処理施設
施設名称
柳泉園組合粗大ごみ処理施設 2,116 t
搬入量 2,116 t
1,726 t
0 t
376 t
14 t
その他
■粗大ごみ処理施設以外の資源化等を行う施設
施設名称
柳泉園組合リサイクルセンター 1,218 t
加藤商事エコ工場フェニックス 1,977 t
東多摩再資源化事業協同組合 3,639 t
66 t
搬入量 6,900 t
0 t
6,748 t
152 t
その他
■その他の施設
施設名称
搬入量 38 t
0 t
38 t
その他
直接焼却 20,365 t
直接焼却 0 t
直接焼却 0 t
1,858 t
258 t
0 t
0 2*
0 t
0 t
6,900 t
0 t
0 t
0

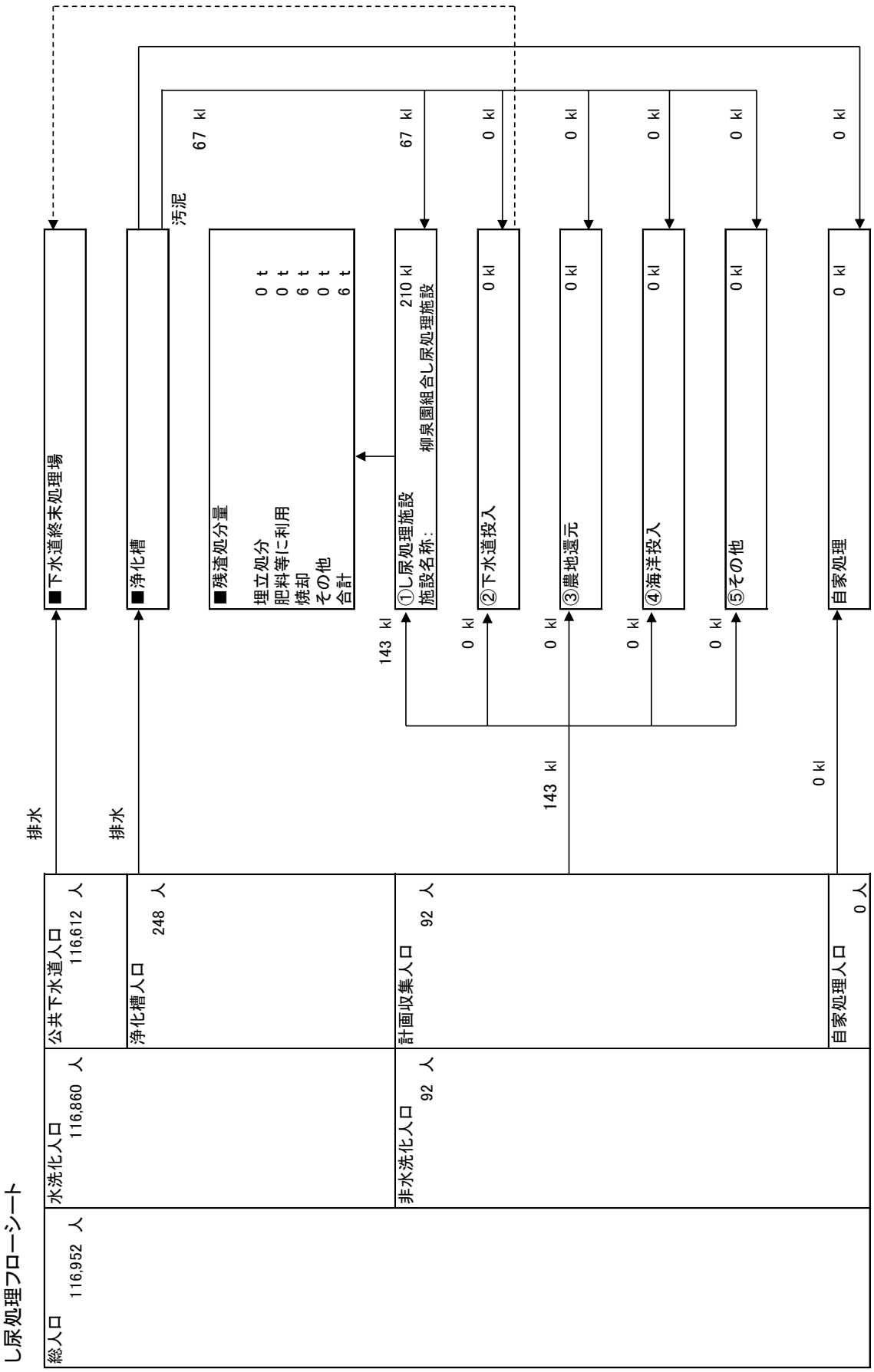
し尿処理フローシート
総人口 116,952 人
水洗化人口 116,860 人
公共下水道人口 116,612 人
排水
■下水道終末処理場
排水
■浄化槽
浄化槽人口 248 人
汚泥 67 kl
■残渣処分量
埋立処分 0 t
肥料等に利用 0 t
焼却 6 t
その他 0 t
合計 6 t
非水洗化人口 92 人
計画収集人口 92 人
143 kl
①し尿処理施設
施設名称: 柳泉園組合し尿処理施設
210 kl
67 kl
143 kl
0 kl
②下水道投入
0 kl
0 kl
③農地還元
0 kl
0 kl
④海洋投入
0 kl
0 kl
⑤その他
0 kl
0 kl
自家処理人口 0 人
自家処理
0 kl
0 kl

# 21 武蔵村山市

## ■1 月別ごみ量

### (1)収集量

（単位：t）

| | 可燃ごみ | 不燃ごみ | 粗大ごみ | 資源ごみ | 有害ごみ | 合 計 |
|---|---|---|---|---|---|---|
| 4月 | 1,004 | 73 | 33 | 354 | 2 | 1,466 |
| 5月 | 1,092 | 91 | 33 | 419 | 2 | 1,637 |
| 6月 | 933 | 75 | 32 | 326 | 2 | 1,368 |
| 7月 | 1,095 | 102 | 32 | 386 | 1 | 1,616 |
| 8月 | 1,036 | 105 | 40 | 317 | 2 | 1,500 |
| 9月 | 1,022 | 78 | 33 | 324 | 2 | 1,459 |
| 10月 | 1,023 | 77 | 39 | 392 | 3 | 1,534 |
| 11月 | 957 | 86 | 43 | 328 | 2 | 1,416 |
| 12月 | 1,098 | 90 | 45 | 387 | 3 | 1,623 |
| 1月 | 923 | 91 | 31 | 357 | 2 | 1,404 |
| 2月 | 806 | 70 | 40 | 307 | 2 | 1,225 |
| 3月 | 973 | 73 | 31 | 377 | 2 | 1,456 |
| 合計 | 11,962 | 1,011 | 432 | 4,274 | 25 | 17,704 |

### (2)持込量

（単位：t）

| | 可燃ごみ | 不燃ごみ | 粗大ごみ | 資源ごみ | 有害ごみ | 合 計 |
|---|---|---|---|---|---|---|
| 4月 | 208 | 1 | 0 | 0 | 0 | 209 |
| 5月 | 211 | 0 | 1 | 0 | 0 | 212 |
| 6月 | 204 | 0 | 1 | 0 | 0 | 205 |
| 7月 | 236 | 0 | 0 | 0 | 0 | 236 |
| 8月 | 225 | 0 | 0 | 0 | 0 | 225 |
| 9月 | 238 | 0 | 1 | 0 | 0 | 239 |
| 10月 | 236 | 0 | 2 | 0 | 0 | 238 |
| 11月 | 219 | 1 | 1 | 0 | 0 | 221 |
| 12月 | 241 | 1 | 0 | 0 | 0 | 242 |
| 1月 | 203 | 1 | 0 | 0 | 0 | 204 |
| 2月 | 195 | 0 | 0 | 0 | 0 | 195 |
| 3月 | 214 | 0 | 1 | 0 | 0 | 215 |
| 合計 | 2,630 | 4 | 7 | 0 | 0 | 2,641 |

### (3)収集量＋持込量

（単位：t）

| | 可燃ごみ | 不燃ごみ | 粗大ごみ | 資源ごみ | 有害ごみ | 合 計 |
|---|---|---|---|---|---|---|
| 4月 | 1,212 | 74 | 33 | 354 | 2 | 1,675 |
| 5月 | 1,303 | 91 | 34 | 419 | 2 | 1,849 |
| 6月 | 1,137 | 75 | 33 | 326 | 2 | 1,573 |
| 7月 | 1,331 | 102 | 32 | 386 | 1 | 1,852 |
| 8月 | 1,261 | 105 | 40 | 317 | 2 | 1,725 |
| 9月 | 1,260 | 78 | 34 | 324 | 2 | 1,698 |
| 10月 | 1,259 | 77 | 41 | 392 | 3 | 1,772 |
| 11月 | 1,176 | 87 | 44 | 328 | 2 | 1,637 |
| 12月 | 1,339 | 91 | 45 | 387 | 3 | 1,865 |
| 1月 | 1,126 | 92 | 31 | 357 | 2 | 1,608 |
| 2月 | 1,001 | 70 | 40 | 307 | 2 | 1,420 |
| 3月 | 1,187 | 73 | 32 | 377 | 2 | 1,671 |
| 合計 | 14,592 | 1,015 | 439 | 4,274 | 25 | 20,345 |

## ■2 月別し尿量

（単位：kl）

| | 汲み取りし尿 | 合併処理浄化槽汚泥 | 単独処理浄化槽汚泥 | 合 計 |
|---|---|---|---|---|
| 4月 | 9 | 0 | 0 | 9 |
| 5月 | 13 | 0 | 2 | 15 |
| 6月 | 9 | 0 | 1 | 10 |
| 7月 | 10 | 0 | 0 | 10 |
| 8月 | 17 | 0 | 0 | 17 |
| 9月 | 9 | 0 | 3 | 12 |
| 10月 | 15 | 0 | 2 | 17 |
| 11月 | 9 | 0 | 3 | 12 |
| 12月 | 10 | 0 | 2 | 12 |
| 1月 | 9 | 0 | 0 | 9 |
| 2月 | 10 | 0 | 1 | 11 |
| 3月 | 8 | 0 | 10 | 18 |
| 合計 | 128 | 0 | 24 | 152 |

## ■3 処分量(ごみ)

### (1)中間処理量(焼却処理施設)

(単位:t)

| 搬入量 | | | 搬出量 | | |
|---|---|---|---|---|---|
| | 直接焼却 | 処理残渣の焼却 | 焼却残渣の埋立 | 資源化 | 焼却残渣の埋立以外の処分 |
| 16,072 | 14,591 | 1,481 | 0 | 2,047 | 0 |

### (2)中間処理量(粗大ごみ処理施設)

(単位:t)

| | 搬入量 | 搬出量 | | | |
|---|---|---|---|---|---|
| | | 処理残渣の焼却 | 処理残渣の埋立 | 資源化 | その他 |
| 可燃ごみ | 0 | 0 | 0 | 0 | 0 |
| 不燃ごみ | 1,015 | 834 | 0 | 181 | 0 |
| 粗大ごみ | 364 | 279 | 0 | 85 | 0 |
| 資源ごみ | 90 | 90 | 0 | 0 | 0 |
| 有害ごみ | 0 | 0 | 0 | 0 | 0 |
| 合計 | 1,469 | 1,203 | 0 | 266 | 0 |

### (3)中間処理量(粗大ごみ処理施設以外の資源化等を行う施設)

(単位:t)

| | 搬入量 | 搬出量 | | | |
|---|---|---|---|---|---|
| | | 処理残渣の焼却 | 処理残渣の埋立 | 資源化 | その他 |
| 可燃ごみ | 0 | 0 | 0 | 0 | 0 |
| 不燃ごみ | 0 | 0 | 0 | 0 | 0 |
| 粗大ごみ | 0 | 0 | 0 | 0 | 0 |
| 資源ごみ | 1,031 | 197 | 0 | 834 | 0 |
| 有害ごみ | 0 | 0 | 0 | 0 | 0 |
| 合計 | 1,031 | 197 | 0 | 834 | 0 |

### (4)中間処理量(その他の施設)

(単位:t)

| | 搬入量 | 搬出量 | | | |
|---|---|---|---|---|---|
| | | 処理残渣の焼却 | 処理残渣の埋立 | 資源化 | その他 |
| 可燃ごみ | 1 | 0 | 0 | 1 | 0 |
| 不燃ごみ | 0 | 0 | 0 | 0 | 0 |
| 粗大ごみ | 75 | 0 | 0 | 75 | 0 |
| 資源ごみ | 3,153 | 81 | 0 | 3,072 | 0 |
| 有害ごみ | 25 | 0 | 0 | 25 | 0 |
| 合計 | 3,254 | 81 | 0 | 3,173 | 0 |

### (5)最終処分量

(単位:t)

| 最終処分量 | | | |
|---|---|---|---|
| | 直接埋立 | 焼却残渣の埋立 | 処理残渣の埋立 |
| 0 | 0 | 0 | 0 |

### (6)資源化量

(単位:t)

| 総資源化量 | | | |
|---|---|---|---|
| | 資源ごみ収集量等 | 集団回収量 | ピックアップ回収量 |
| 6,740 | 6,320 | 420 | 0 |

※ 資源ごみ収集量等＝資源ごみ収集・持込量(残渣を除いた量)＋処理過程資源化量(ガラス、鉄分等)

## ■4 処分量(し尿)

### (1)収集量・処分量

(単位:kl)

| | 収集量 | 処分量 | | | | |
|---|---|---|---|---|---|---|
| | | し尿処理施設 | 下水道投入 | 海洋投入 | 農地還元 | その他 |
| 汲み取りし尿 | 128 | 128 | 0 | 0 | 0 | 0 |
| 合併処理浄化槽汚泥 | 0 | 0 | 0 | 0 | 0 | 0 |
| 単独処理浄化槽汚泥 | 24 | 24 | 0 | 0 | 0 | 0 |
| 合計 | 152 | 152 | 0 | 0 | 0 | 0 |

### (2)残渣処分量

(単位:t)

| 残渣処分量 | | | | |
|---|---|---|---|---|
| | 埋立処分 | 肥料等に利用 | 焼却 | その他 |
| 0 | 0 | 0 | 0 | 0 |

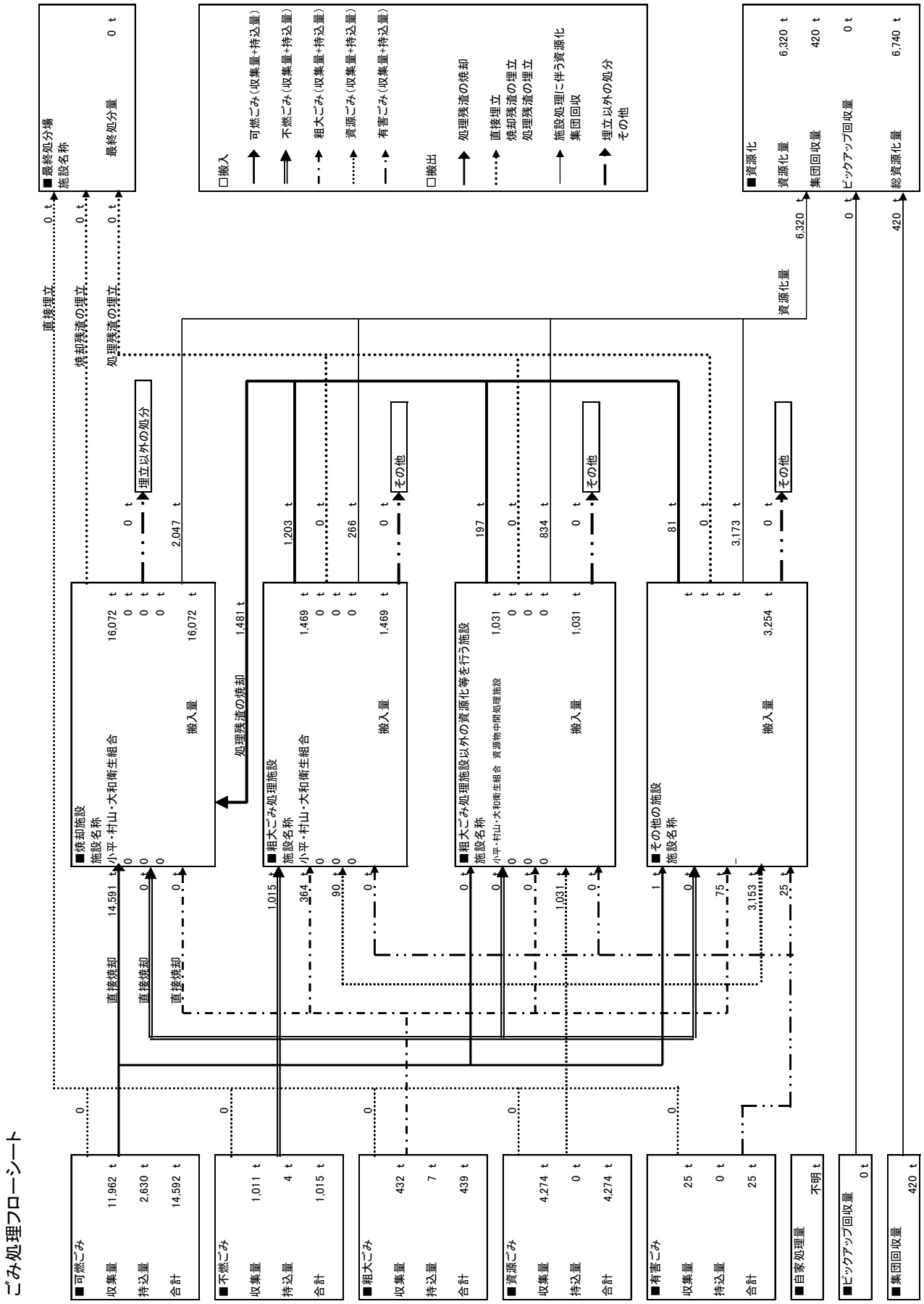
ごみ処理フローシート
■可燃ごみ
収集量 11,962 t
持込量 2,630 t
合計 14,592 t
■不燃ごみ
収集量 1,011 t
持込量 4 t
合計 1,015 t
■粗大ごみ
収集量 432 t
持込量 7 t
合計 439 t
■資源ごみ
収集量 4,274 t
持込量 0 t
合計 4,274 t
■有害ごみ
収集量 25 t
持込量 0 t
合計 25 t
■自家処理量 不明 t
■ピックアップ回収量 0 t
■集団回収量 420 t
■焼却施設
施設名称 小平・村山・大和衛生組合
搬入量 16,072 t
■粗大ごみ処理施設
施設名称 小平・村山・大和衛生組合
搬入量 1,469 t
■粗大ごみ処理施設以外の資源化等を行う施設
施設名称 小平・村山・大和衛生組合 資源物中間処理施設
搬入量 1,031 t
■その他の施設
施設名称
搬入量 3,254 t
■最終処分場
施設名称
最終処分量 0 t
□搬入
可燃ごみ（収集量+持込量）
不燃ごみ（収集量+持込量）
粗大ごみ（収集量+持込量）
資源ごみ（収集量+持込量）
有害ごみ（収集量+持込量）
□搬出
処理残渣の焼却
直接埋立
焼却残渣の埋立
処理残渣の埋立
施設処理に伴う資源化
集団回収
埋立以外の処分
その他
■資源化
資源化量 6,320 t
集団回収量 420 t
ピックアップ回収量 0 t
総資源化量 6,740 t
直接埋立
焼却残渣の埋立
処理残渣の埋立
埋立以外の処分
処理残渣の焼却
直接焼却
資源化量
その他

し尿処理フローシート

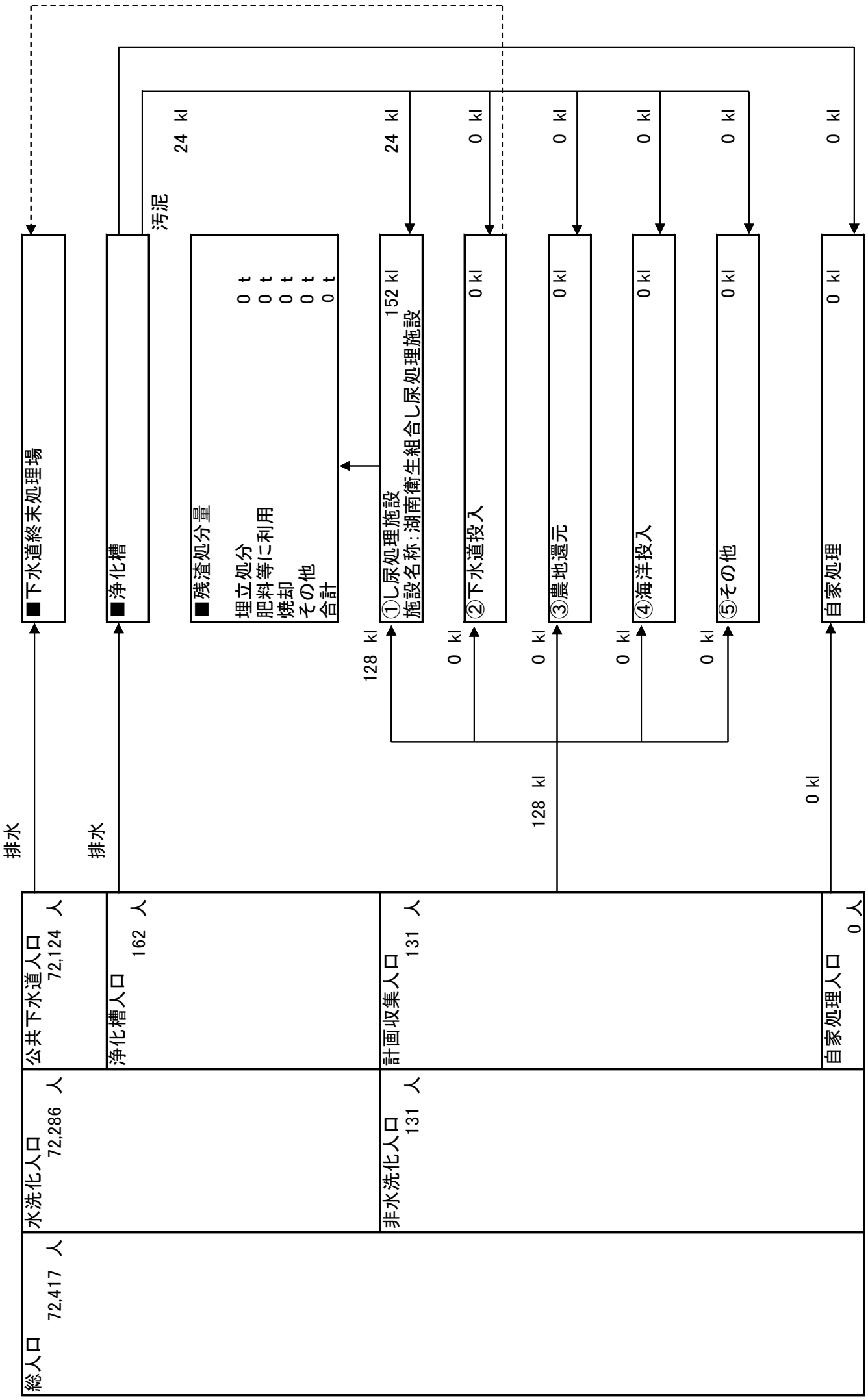
総人口 72,417 人
水洗化人口 72,286 人
公共下水道人口 72,124 人
排水
■下水道終末処理場
浄化槽人口 162 人
排水
■浄化槽
汚泥
24 kl
■残渣処分量
埋立処分 0 t
肥料等に利用 0 t
焼却 0 t
その他 0 t
合計 0 t
非水洗化人口 131 人
計画収集人口 131 人
128 kl
①し尿処理施設
施設名称：湖南衛生組合し尿処理施設
152 kl
24 kl
128 kl
②下水道投入
0 kl
0 kl
③農地還元
0 kl
0 kl
④海洋投入
0 kl
0 kl
⑤その他
0 kl
0 kl
自家処理人口 0 人
自家処理
0 kl
0 kl

# 22 多摩市

## ■1 月別ごみ量

### (1)収集量

（単位：t）

| | 可燃ごみ | 不燃ごみ | 粗大ごみ | 資源ごみ | 有害ごみ | 合 計 |
|---|---|---|---|---|---|---|
| 4月 | 1,860 | 70 | 76 | 524 | 4 | 2,534 |
| 5月 | 1,991 | 93 | 76 | 594 | 5 | 2,759 |
| 6月 | 1,692 | 66 | 63 | 498 | 4 | 2,323 |
| 7月 | 1,908 | 61 | 70 | 477 | 4 | 2,520 |
| 8月 | 1,811 | 83 | 75 | 561 | 4 | 2,534 |
| 9月 | 1,818 | 68 | 72 | 472 | 4 | 2,434 |
| 10月 | 1,882 | 73 | 78 | 546 | 5 | 2,584 |
| 11月 | 1,752 | 79 | 77 | 472 | 5 | 2,385 |
| 12月 | 1,882 | 80 | 80 | 538 | 6 | 2,586 |
| 1月 | 1,887 | 80 | 56 | 524 | 6 | 2,553 |
| 2月 | 1,516 | 61 | 56 | 495 | 3 | 2,131 |
| 3月 | 1,837 | 72 | 84 | 587 | 4 | 2,584 |
| 合計 | 21,836 | 886 | 863 | 6,288 | 54 | 29,927 |

### (2)持込量

（単位：t）

| | 可燃ごみ | 不燃ごみ | 粗大ごみ | 資源ごみ | 有害ごみ | 合 計 |
|---|---|---|---|---|---|---|
| 4月 | 652 | 1 | 41 | 5 | 0 | 699 |
| 5月 | 657 | 0 | 49 | 16 | 0 | 722 |
| 6月 | 602 | 0 | 35 | 23 | 0 | 660 |
| 7月 | 714 | 1 | 35 | 6 | 0 | 756 |
| 8月 | 649 | 1 | 50 | 15 | 0 | 715 |
| 9月 | 652 | 1 | 46 | 14 | 0 | 713 |
| 10月 | 657 | 0 | 46 | 1 | 0 | 704 |
| 11月 | 601 | 1 | 46 | 11 | 0 | 659 |
| 12月 | 665 | 1 | 43 | 12 | 0 | 721 |
| 1月 | 602 | 0 | 38 | 6 | 0 | 646 |
| 2月 | 546 | 0 | 29 | 5 | 0 | 580 |
| 3月 | 580 | 0 | 58 | 45 | 0 | 683 |
| 合計 | 7,577 | 6 | 516 | 159 | 0 | 8,258 |

### (3)収集量＋持込量

（単位：t）

| | 可燃ごみ | 不燃ごみ | 粗大ごみ | 資源ごみ | 有害ごみ | 合 計 |
|---|---|---|---|---|---|---|
| 4月 | 2,512 | 71 | 117 | 529 | 4 | 3,233 |
| 5月 | 2,648 | 93 | 125 | 610 | 5 | 3,481 |
| 6月 | 2,294 | 66 | 98 | 521 | 4 | 2,983 |
| 7月 | 2,622 | 62 | 105 | 483 | 4 | 3,276 |
| 8月 | 2,460 | 84 | 125 | 576 | 4 | 3,249 |
| 9月 | 2,470 | 69 | 118 | 486 | 4 | 3,147 |
| 10月 | 2,539 | 73 | 124 | 547 | 5 | 3,288 |
| 11月 | 2,353 | 80 | 123 | 483 | 5 | 3,044 |
| 12月 | 2,547 | 81 | 123 | 550 | 6 | 3,307 |
| 1月 | 2,489 | 80 | 94 | 530 | 6 | 3,199 |
| 2月 | 2,062 | 61 | 85 | 500 | 3 | 2,711 |
| 3月 | 2,417 | 72 | 142 | 632 | 4 | 3,267 |
| 合計 | 29,413 | 892 | 1,379 | 6,447 | 54 | 38,185 |

## ■2 月別し尿量

（単位：kl）

| | 汲み取りし尿 | 合併処理浄化槽汚泥 | 単独処理浄化槽汚泥 | 合 計 |
|---|---|---|---|---|
| 4月 | 16 | 0 | 5 | 21 |
| 5月 | 28 | 4 | 31 | 63 |
| 6月 | 21 | 0 | 7 | 28 |
| 7月 | 13 | 3 | 10 | 26 |
| 8月 | 8 | 0 | 4 | 12 |
| 9月 | 11 | 0 | 11 | 22 |
| 10月 | 21 | 3 | 2 | 26 |
| 11月 | 13 | 6 | 7 | 26 |
| 12月 | 24 | 0 | 7 | 31 |
| 1月 | 17 | 0 | 14 | 31 |
| 2月 | 24 | 0 | 6 | 30 |
| 3月 | 21 | 3 | 4 | 28 |
| 合計 | 217 | 19 | 108 | 344 |

## ■3 処分量(ごみ)

### (1)中間処理量(焼却処理施設)

(単位:t)

| 搬入量 | | | 搬出量 | | |
|---|---|---|---|---|---|
| | 直接焼却 | 処理残渣の焼却 | 焼却残渣の埋立 | 資源化 | 焼却残渣の埋立以外の処分 |
| 31,309 | 29,413 | 1,896 | 0 | 3,721 | 0 |

### (2)中間処理量(粗大ごみ処理施設)

(単位:t)

| | 搬入量 | 搬出量 | | | |
|---|---|---|---|---|---|
| | | 処理残渣の焼却 | 処理残渣の埋立 | 資源化 | その他 |
| 可燃ごみ | 0 | 0 | 0 | 0 | 0 |
| 不燃ごみ | 892 | 745 | 0 | 146 | 1 |
| 粗大ごみ | 1,379 | 1,151 | 0 | 226 | 2 |
| 資源ごみ | 0 | 0 | 0 | 0 | 0 |
| 有害ごみ | 54 | 0 | 0 | 54 | 0 |
| 合計 | 2,325 | 1,896 | 0 | 426 | 3 |

### (3)中間処理量(粗大ごみ処理施設以外の資源化等を行う施設)

(単位:t)

| | 搬入量 | 搬出量 | | | |
|---|---|---|---|---|---|
| | | 処理残渣の焼却 | 処理残渣の埋立 | 資源化 | その他 |
| 可燃ごみ | 0 | 0 | 0 | 0 | 0 |
| 不燃ごみ | 0 | 0 | 0 | 0 | 0 |
| 粗大ごみ | 0 | 0 | 0 | 0 | 0 |
| 資源ごみ | 6,447 | 0 | 0 | 6,447 | 0 |
| 有害ごみ | 0 | 0 | 0 | 0 | 0 |
| 合計 | 6,447 | 0 | 0 | 6,447 | 0 |

### (4)中間処理量(その他の施設)

(単位:t)

| | 搬入量 | 搬出量 | | | |
|---|---|---|---|---|---|
| | | 処理残渣の焼却 | 処理残渣の埋立 | 資源化 | その他 |
| 可燃ごみ | 0 | 0 | 0 | 0 | 0 |
| 不燃ごみ | 0 | 0 | 0 | 0 | 0 |
| 粗大ごみ | 0 | 0 | 0 | 0 | 0 |
| 資源ごみ | 0 | 0 | 0 | 0 | 0 |
| 有害ごみ | 0 | 0 | 0 | 0 | 0 |
| 合計 | 0 | 0 | 0 | 0 | 0 |

### (5)最終処分量

(単位:t)

| 最終処分量 | | | |
|---|---|---|---|
| | 直接埋立 | 焼却残渣の埋立 | 処理残渣の埋立 |
| 0 | 0 | 0 | 0 |

### (6)資源化量

(単位:t)

| 総資源化量 | | | |
|---|---|---|---|
| | 資源ごみ収集量等 | 集団回収量 | ピックアップ回収量 |
| 14,156 | 10,594 | 3,562 | 0 |

※ 資源ごみ収集量等＝資源ごみ収集・持込量(残渣を除いた量)＋処理過程資源化量(ガラス、鉄分等)

## ■4 処分量(し尿)

### (1)収集量・処分量

(単位:kl)

| | 収集量 | 処分量 | | | | |
|---|---|---|---|---|---|---|
| | | し尿処理施設 | 下水道投入 | 海洋投入 | 農地還元 | その他 |
| 汲み取りし尿 | 217 | 217 | 0 | 0 | 0 | 0 |
| 合併処理浄化槽汚泥 | 19 | 19 | 0 | 0 | 0 | 0 |
| 単独処理浄化槽汚泥 | 108 | 108 | 0 | 0 | 0 | 0 |
| 合計 | 344 | 344 | 0 | 0 | 0 | 0 |

### (2)残渣処分量

(単位:t)

| 残渣処分量 | | | | |
|---|---|---|---|---|
| | 埋立処分 | 肥料等に利用 | 焼却 | その他 |
| 0 | 0 | 0 | 0 | 0 |

# ごみ処理フローシート

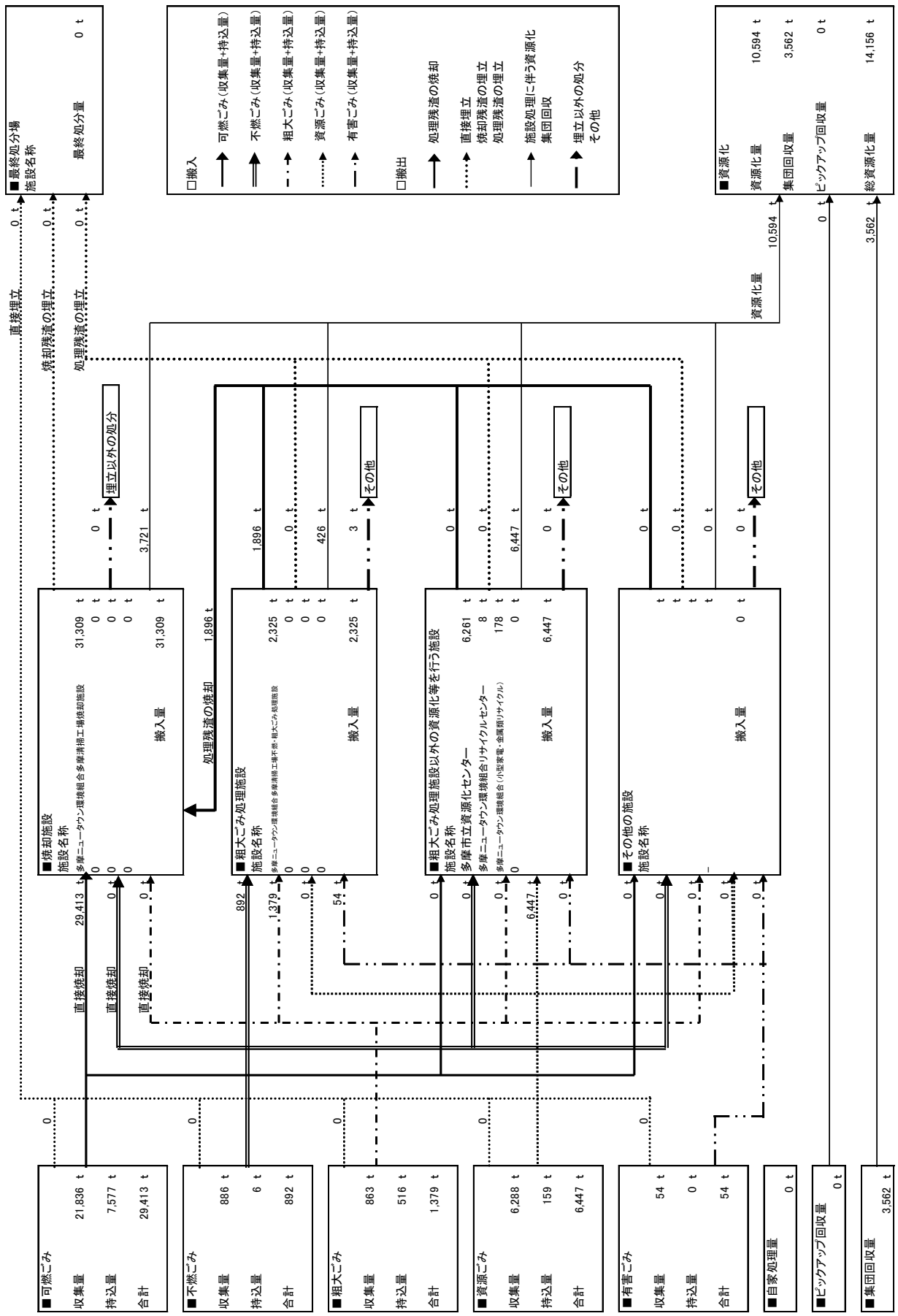
■最終処分場
施設名称
最終処分量 0 t
□搬入
可燃ごみ（収集量+持込量）
不燃ごみ（収集量+持込量）
粗大ごみ（収集量+持込量）
資源ごみ（収集量+持込量）
有害ごみ（収集量+持込量）
□搬出
処理残渣の焼却
直接埋立
焼却残渣の埋立
処理残渣の埋立
施設処理に伴う資源化
集団回収
埋立以外の処分
その他
■資源化
資源化量 10,594 t
集団回収量 3,562 t
ピックアップ回収量 0 t
総資源化量 14,156 t
直接埋立 0 t
焼却残渣の埋立 0 t
処理残渣の埋立 0 t
資源化量 10,594 t
0 t
3,562 t
埋立以外の処分
0 t
3,721 t
1,896 t
426 t
3 t
その他
0 t
6,447 t
■焼却施設
施設名称
多摩ニュータウン環境組合多摩清掃工場焼却施設
31,309 t
搬入量 31,309 t
処理残渣の焼却 1,896 t
■粗大ごみ処理施設
施設名称
多摩ニュータウン環境組合多摩清掃工場不燃・粗大ごみ処理施設
2,325 t
搬入量 2,325 t
■粗大ごみ処理施設以外の資源化等を行う施設
施設名称
多摩市立資源化センター
多摩ニュータウン環境組合リサイクルセンター
多摩ニュータウン環境組合（小型家電・金属類リサイクル）
6,261 t
8 t
178 t
搬入量 6,447 t
■その他の施設
施設名称
搬入量 0 t
29,413 t
892 t
1,379 t
54 t
6,447 t
直接焼却
■可燃ごみ
収集量 21,836 t
持込量 7,577 t
合計 29,413 t
■不燃ごみ
収集量 886 t
持込量 6 t
合計 892 t
■粗大ごみ
収集量 863 t
持込量 516 t
合計 1,379 t
■資源ごみ
収集量 6,288 t
持込量 159 t
合計 6,447 t
■有害ごみ
収集量 54 t
持込量 0 t
合計 54 t
■自家処理量 0 t
■ピックアップ回収量 0 t
■集団回収量 3,562 t

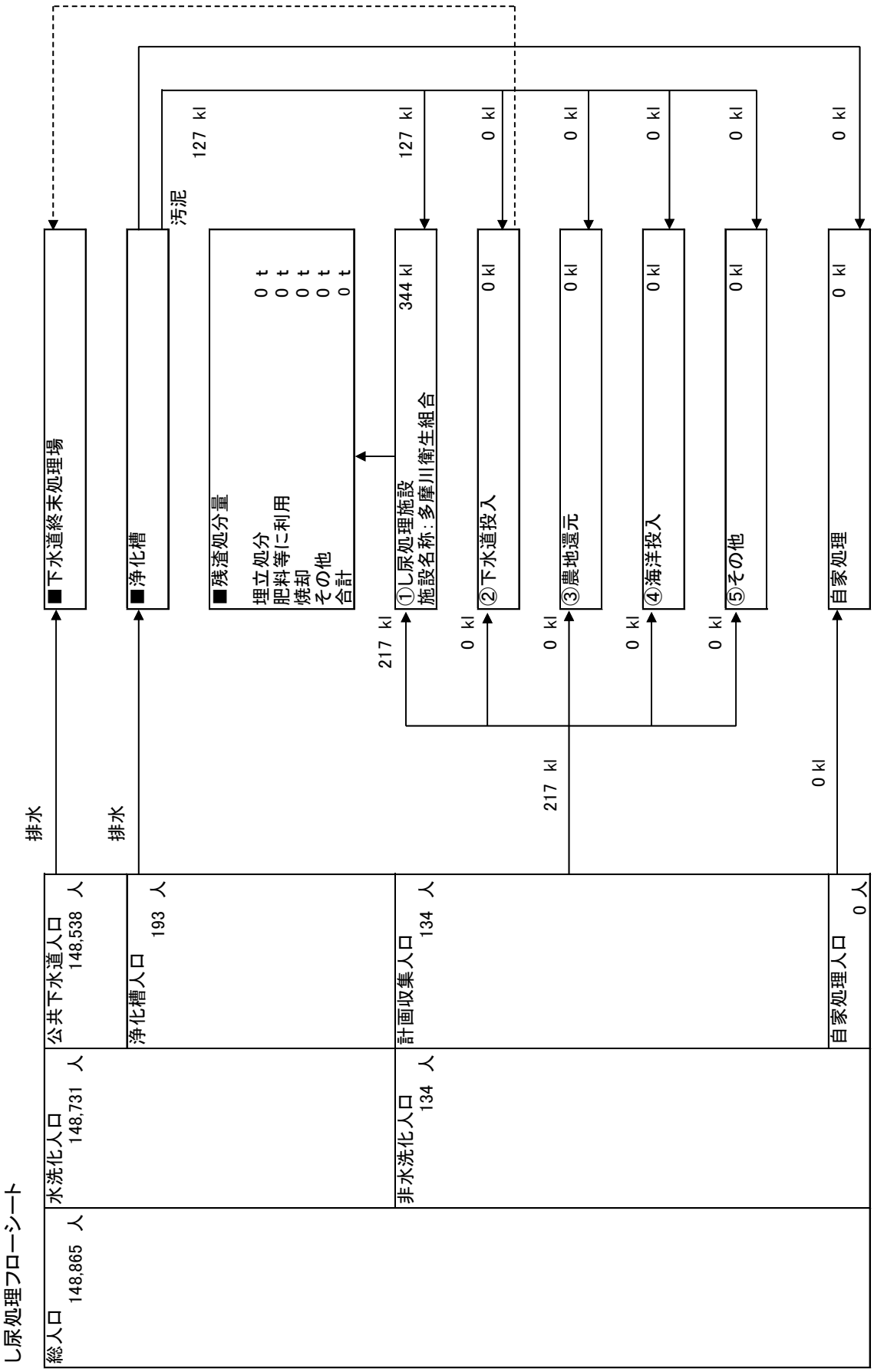
し尿処理フローシート
総人口 148,865 人
水洗化人口 148,731 人
公共下水道人口 148,538 人
浄化槽人口 193 人
非水洗化人口 134 人
計画収集人口 134 人
自家処理人口 0 人
排水
排水
■下水道終末処理場
■浄化槽
汚泥
127 kl
■残渣処分量
埋立処分 0 t
肥料等に利用 0 t
焼却 0 t
その他 0 t
合計 0 t
217 kl
①し尿処理施設
施設名称：多摩川衛生組合
344 kl
127 kl
0 kl
②下水道投入
0 kl
0 kl
③農地還元
0 kl
0 kl
④海洋投入
0 kl
0 kl
⑤その他
0 kl
0 kl
自家処理
0 kl
217 kl
0 kl

# 23 稲城市

## ■1 月別ごみ量

### (1)収集量

（単位：t）

| | 可燃ごみ | 不燃ごみ | 粗大ごみ | 資源ごみ | 有害ごみ | 合 計 |
|---|---|---|---|---|---|---|
| 4月 | 1,161 | 100 | 39 | 275 | 4 | 1,579 |
| 5月 | 1,203 | 109 | 39 | 297 | 4 | 1,652 |
| 6月 | 1,050 | 94 | 35 | 281 | 5 | 1,465 |
| 7月 | 1,191 | 77 | 37 | 248 | 4 | 1,557 |
| 8月 | 1,124 | 89 | 40 | 274 | 5 | 1,532 |
| 9月 | 1,142 | 100 | 38 | 245 | 4 | 1,529 |
| 10月 | 1,160 | 95 | 47 | 254 | 4 | 1,560 |
| 11月 | 1,079 | 95 | 40 | 272 | 5 | 1,491 |
| 12月 | 1,186 | 112 | 42 | 299 | 5 | 1,644 |
| 1月 | 1,174 | 104 | 35 | 291 | 6 | 1,610 |
| 2月 | 964 | 77 | 40 | 243 | 4 | 1,328 |
| 3月 | 1,159 | 94 | 45 | 314 | 4 | 1,616 |
| 合計 | 13,593 | 1,146 | 477 | 3,293 | 54 | 18,563 |

### (2)持込量

（単位：t）

| | 可燃ごみ | 不燃ごみ | 粗大ごみ | 資源ごみ | 有害ごみ | 合 計 |
|---|---|---|---|---|---|---|
| 4月 | 274 | 0 | 1 | 0 | 0 | 275 |
| 5月 | 305 | 0 | 2 | 0 | 0 | 307 |
| 6月 | 271 | 0 | 3 | 0 | 0 | 274 |
| 7月 | 317 | 0 | 1 | 0 | 0 | 318 |
| 8月 | 331 | 0 | 2 | 0 | 0 | 333 |
| 9月 | 304 | 0 | 2 | 0 | 0 | 306 |
| 10月 | 299 | 0 | 2 | 0 | 0 | 301 |
| 11月 | 297 | 0 | 1 | 0 | 0 | 298 |
| 12月 | 314 | 0 | 1 | 0 | 0 | 315 |
| 1月 | 281 | 0 | 2 | 0 | 0 | 283 |
| 2月 | 250 | 0 | 2 | 0 | 0 | 252 |
| 3月 | 271 | 1 | 5 | 0 | 0 | 277 |
| 合計 | 3,514 | 1 | 24 | 0 | 0 | 3,539 |

### (3)収集量＋持込量

（単位：t）

| | 可燃ごみ | 不燃ごみ | 粗大ごみ | 資源ごみ | 有害ごみ | 合 計 |
|---|---|---|---|---|---|---|
| 4月 | 1,435 | 100 | 40 | 275 | 4 | 1,854 |
| 5月 | 1,508 | 109 | 41 | 297 | 4 | 1,959 |
| 6月 | 1,321 | 94 | 38 | 281 | 5 | 1,739 |
| 7月 | 1,508 | 77 | 38 | 248 | 4 | 1,875 |
| 8月 | 1,455 | 89 | 42 | 274 | 5 | 1,865 |
| 9月 | 1,446 | 100 | 40 | 245 | 4 | 1,835 |
| 10月 | 1,459 | 95 | 49 | 254 | 4 | 1,861 |
| 11月 | 1,376 | 95 | 41 | 272 | 5 | 1,789 |
| 12月 | 1,500 | 112 | 43 | 299 | 5 | 1,959 |
| 1月 | 1,455 | 104 | 37 | 291 | 6 | 1,893 |
| 2月 | 1,214 | 77 | 42 | 243 | 4 | 1,580 |
| 3月 | 1,430 | 95 | 50 | 314 | 4 | 1,893 |
| 合計 | 17,107 | 1,147 | 501 | 3,293 | 54 | 22,102 |

## ■2 月別し尿量

（単位：kl）

| | 汲み取りし尿 | 合併処理浄化槽汚泥 | 単独処理浄化槽汚泥 | 合 計 |
|---|---|---|---|---|
| 4月 | 26 | 62 | 64 | 152 |
| 5月 | 28 | 42 | 49 | 119 |
| 6月 | 28 | 53 | 56 | 137 |
| 7月 | 31 | 32 | 68 | 131 |
| 8月 | 23 | 60 | 50 | 133 |
| 9月 | 32 | 22 | 34 | 88 |
| 10月 | 36 | 71 | 42 | 149 |
| 11月 | 37 | 47 | 71 | 155 |
| 12月 | 33 | 48 | 57 | 138 |
| 1月 | 30 | 49 | 23 | 102 |
| 2月 | 28 | 56 | 59 | 143 |
| 3月 | 33 | 71 | 79 | 183 |
| 合計 | 365 | 613 | 652 | 1,630 |

## ■3 処分量(ごみ)

### (1)中間処理量(焼却処理施設)

(単位:t)

| 搬入量 | | | 搬出量 | | |
|---|---|---|---|---|---|
| | 直接焼却 | 処理残渣の焼却 | 焼却残渣の埋立 | 資源化 | 焼却残渣の埋立以外の処分 |
| 18,533 | 17,107 | 1,426 | 0 | 2,120 | 0 |

### (2)中間処理量(粗大ごみ処理施設)

(単位:t)

| | 搬入量 | 搬出量 | | | |
|---|---|---|---|---|---|
| | | 処理残渣の焼却 | 処理残渣の埋立 | 資源化 | その他 |
| 可燃ごみ | 0 | 0 | 0 | 0 | 0 |
| 不燃ごみ | 1,146 | 929 | 0 | 217 | 0 |
| 粗大ごみ | 502 | 497 | 0 | 5 | 0 |
| 資源ごみ | 0 | 0 | 0 | 0 | 0 |
| 有害ごみ | 0 | 0 | 0 | 0 | 0 |
| 合計 | 1,648 | 1,426 | 0 | 222 | 0 |

### (3)中間処理量(粗大ごみ処理施設以外の資源化等を行う施設)

(単位:t)

| | 搬入量 | 搬出量 | | | |
|---|---|---|---|---|---|
| | | 処理残渣の焼却 | 処理残渣の埋立 | 資源化 | その他 |
| 可燃ごみ | 0 | 0 | 0 | 0 | 0 |
| 不燃ごみ | 0 | 0 | 0 | 0 | 0 |
| 粗大ごみ | 0 | 0 | 0 | 0 | 0 |
| 資源ごみ | 0 | 0 | 0 | 0 | 0 |
| 有害ごみ | 0 | 0 | 0 | 0 | 0 |
| 合計 | 0 | 0 | 0 | 0 | 0 |

### (4)中間処理量(その他の施設)

(単位:t)

| | 搬入量 | 搬出量 | | | |
|---|---|---|---|---|---|
| | | 処理残渣の焼却 | 処理残渣の埋立 | 資源化 | その他 |
| 可燃ごみ | 0 | 0 | 0 | 0 | 0 |
| 不燃ごみ | 0 | 0 | 0 | 0 | 0 |
| 粗大ごみ | 0 | 0 | 0 | 0 | 0 |
| 資源ごみ | 3,293 | 0 | 0 | 3,293 | 0 |
| 有害ごみ | 54 | 0 | 0 | 0 | 54 |
| 合計 | 3,347 | 0 | 0 | 3,293 | 54 |

### (5)最終処分量

(単位:t)

| 最終処分量 | | | |
|---|---|---|---|
| | 直接埋立 | 焼却残渣の埋立 | 処理残渣の埋立 |
| 0 | 0 | 0 | 0 |

### (6)資源化量

(単位:t)

| 総資源化量 | | | |
|---|---|---|---|
| | 資源ごみ収集量等 | 集団回収量 | ピックアップ回収量 |
| 7,367 | 5,635 | 1,732 | 0 |

※ 資源ごみ収集量等＝資源ごみ収集・持込量(残渣を除いた量)＋処理過程資源化量(ガラス、鉄分等)

## ■4 処分量(し尿)

### (1)収集量・処分量

(単位:kl)

| | 収集量 | 処分量 | | | | |
|---|---|---|---|---|---|---|
| | | し尿処理施設 | 下水道投入 | 海洋投入 | 農地還元 | その他 |
| 汲み取りし尿 | 365 | 365 | 0 | 0 | 0 | 0 |
| 合併処理浄化槽汚泥 | 613 | 613 | 0 | 0 | 0 | 0 |
| 単独処理浄化槽汚泥 | 652 | 652 | 0 | 0 | 0 | 0 |
| 合計 | 1,630 | 1,630 | 0 | 0 | 0 | 0 |

### (2)残渣処分量

(単位:t)

| 残渣処分量 | | | | |
|---|---|---|---|---|
| | 埋立処分 | 肥料等に利用 | 焼却 | その他 |
| 133 | 0 | 0 | 133 | 0 |

ごみ処理フローシート

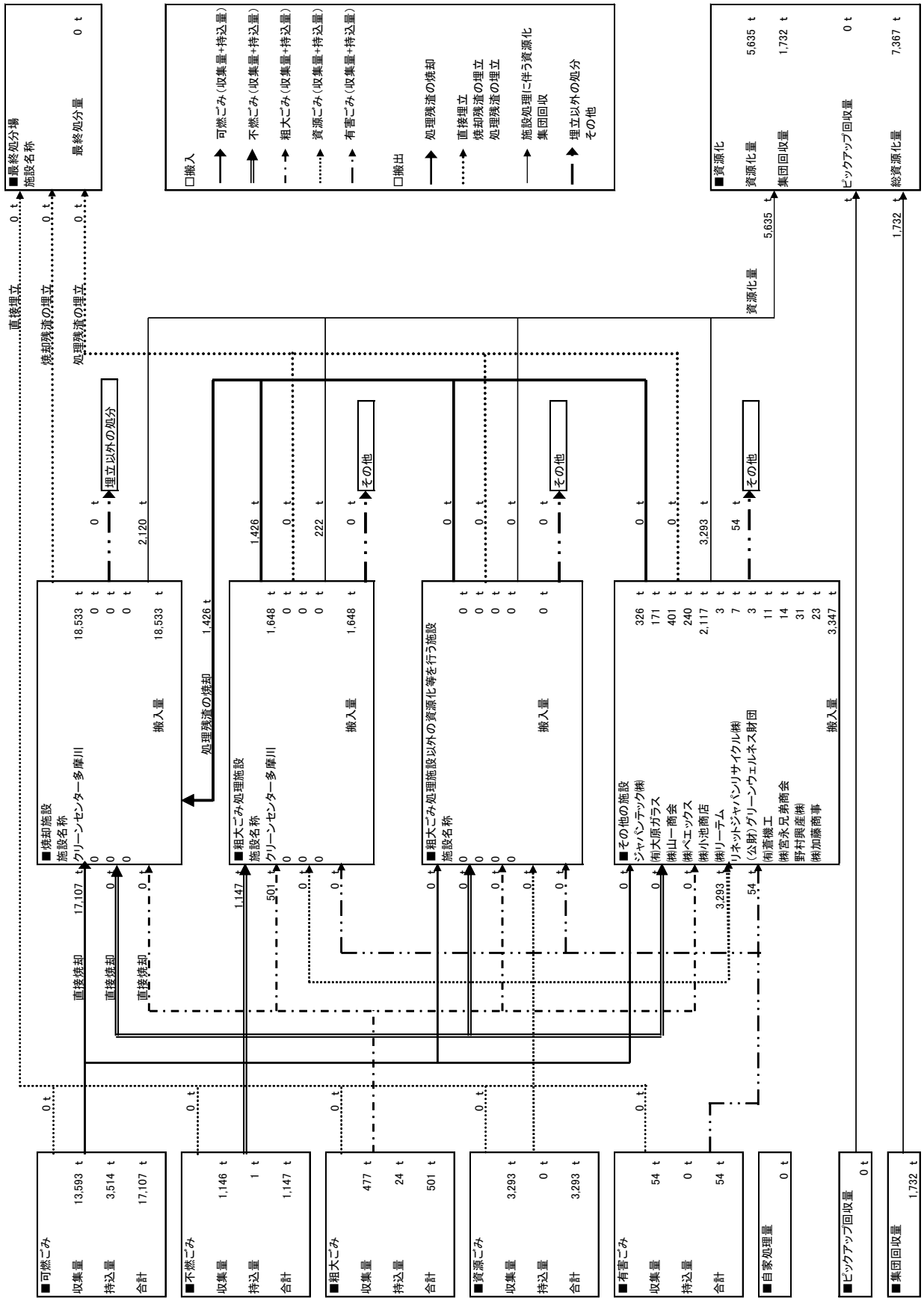
■最終処分場
施設名称
最終処分量 0 t
□搬入
可燃ごみ（収集量+持込量）
不燃ごみ（収集量+持込量）
粗大ごみ（収集量+持込量）
資源ごみ（収集量+持込量）
有害ごみ（収集量+持込量）
□搬出
処理残渣の焼却
直接埋立
焼却残渣の埋立
処理残渣の埋立
施設処理に伴う資源化
集団回収
埋立以外の処分
その他
■資源化
資源化量 5,635 t
集団回収量 1,732 t
ピックアップ回収量 0 t
総資源化量 7,367 t
直接埋立 0 t
焼却残渣の埋立 0 t
処理残渣の埋立 0 t
資源化量 5,635 t
1,732 t
埋立以外の処分
2,120 t
1,426 t
0 t
222 t
0 t
その他
0 t
0 t
0 t
0 t
0 t
0 t
3,293 t
54 t
■焼却施設
施設名称
クリーンセンター多摩川
搬入量 18,533 t
処理残渣の焼却 1,426 t
■粗大ごみ処理施設
施設名称
クリーンセンター多摩川
搬入量 1,648 t
■粗大ごみ処理施設以外の資源化等を行う施設
施設名称
搬入量 0 t
■その他の施設
ジャパンテック㈱ 326 t
㈲大原ガラス 171 t
㈱山一商会 401 t
㈱ベエックス 240 t
㈱小池商店 2,117 t
㈱リーテム 3 t
リネットジャパンリサイクル㈱ 7 t
(公財)グリーンウェルネス財団 3 t
㈲蒼機工 11 t
㈱宮永兄弟商会 14 t
野村興産㈱ 31 t
㈱加藤商事 23 t
搬入量 3,347 t
直接焼却 17,107 t
直接焼却 0 t
直接焼却 0 t
1,147 t
501 t
0 t
0 t
0 t
0 t
0 t
0 t
0 t
0 t
0 t
0 t
0 t
0 t
3,293 t
54 t
■可燃ごみ
収集量 13,593 t
持込量 3,514 t
合計 17,107 t
■不燃ごみ
収集量 1,146 t
持込量 1 t
合計 1,147 t
■粗大ごみ
収集量 477 t
持込量 24 t
合計 501 t
■資源ごみ
収集量 3,293 t
持込量 0 t
合計 3,293 t
■有害ごみ
収集量 54 t
持込量 0 t
合計 54 t
■自家処理量 0 t
■ピックアップ回収量 0 t
■集団回収量 1,732 t

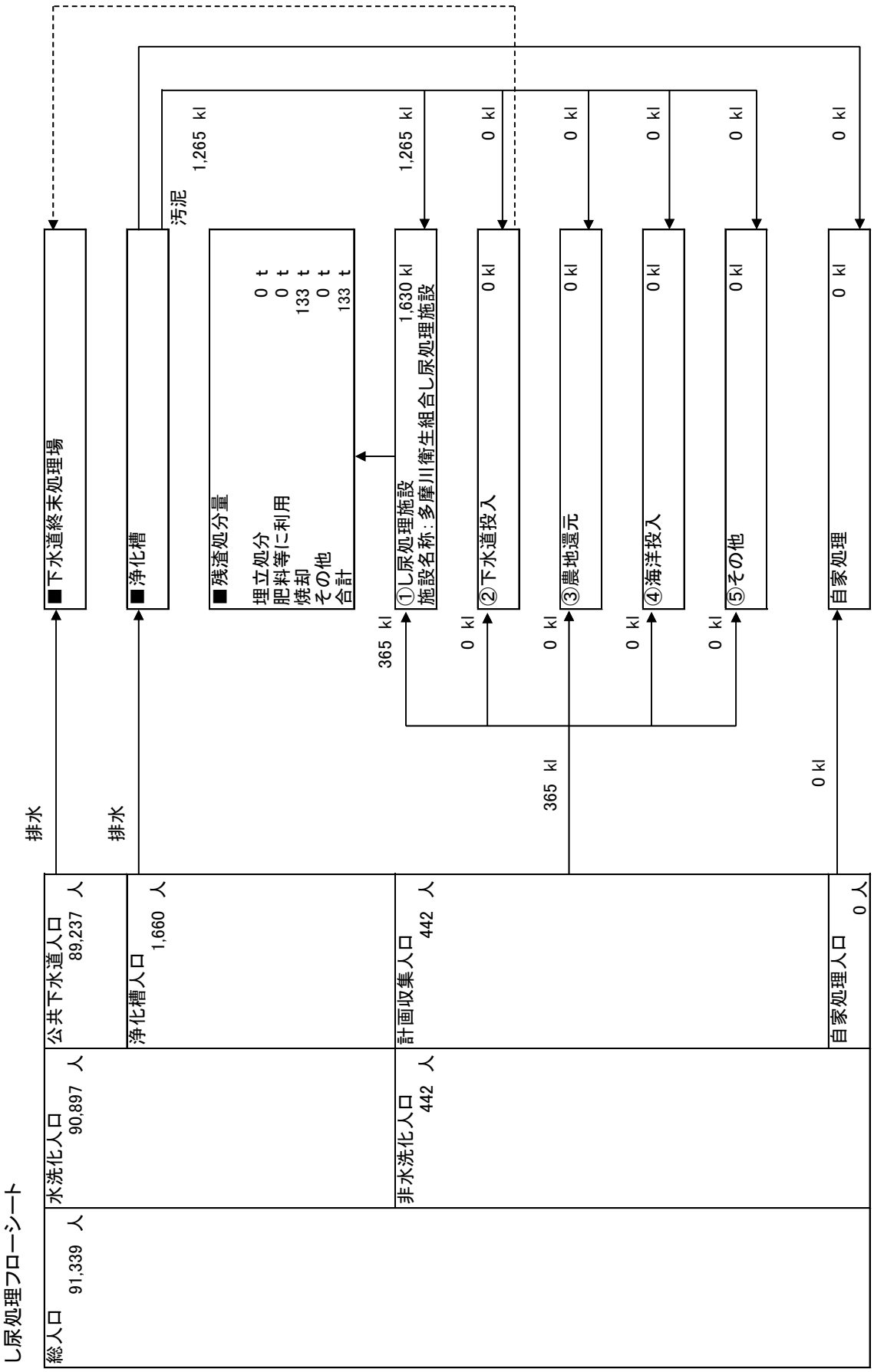
し尿処理フローシート
総人口 91,339 人
水洗化人口 90,897 人
公共下水道人口 89,237 人
浄化槽人口 1,660 人
非水洗化人口 442 人
計画収集人口 442 人
自家処理人口 0 人
排水
排水
■下水道終末処理場
■浄化槽
汚泥 1,265 kl
■残渣処分量
埋立処分 0 t
肥料等に利用 0 t
焼却 133 t
その他 0 t
合計 133 t
365 kl
①し尿処理施設
施設名称：多摩川衛生組合し尿処理施設
1,630 kl
1,265 kl
0 kl
②下水道投入
0 kl
0 kl
③農地還元
0 kl
0 kl
④海洋投入
0 kl
0 kl
⑤その他
0 kl
365 kl
0 kl
自家処理
0 kl
0 kl

# 24 羽村市

## ■1 月別ごみ量

### (1)収集量

（単位：t）

| | 可燃ごみ | 不燃ごみ | 粗大ごみ | 資源ごみ | 有害ごみ | 合 計 |
|---|---|---|---|---|---|---|
| 4月 | 699 | 30 | 15 | 346 | 1 | 1,091 |
| 5月 | 785 | 38 | 20 | 388 | 2 | 1,233 |
| 6月 | 659 | 35 | 20 | 292 | 2 | 1,008 |
| 7月 | 767 | 27 | 16 | 340 | 2 | 1,152 |
| 8月 | 721 | 30 | 12 | 306 | 1 | 1,070 |
| 9月 | 721 | 33 | 17 | 303 | 2 | 1,076 |
| 10月 | 723 | 33 | 17 | 337 | 2 | 1,112 |
| 11月 | 666 | 37 | 17 | 315 | 2 | 1,037 |
| 12月 | 756 | 36 | 16 | 332 | 2 | 1,142 |
| 1月 | 641 | 35 | 12 | 357 | 2 | 1,047 |
| 2月 | 552 | 28 | 12 | 276 | 2 | 870 |
| 3月 | 675 | 28 | 16 | 354 | 2 | 1,075 |
| 合計 | 8,365 | 390 | 190 | 3,946 | 22 | 12,913 |

### (2)持込量

（単位：t）

| | 可燃ごみ | 不燃ごみ | 粗大ごみ | 資源ごみ | 有害ごみ | 合 計 |
|---|---|---|---|---|---|---|
| 4月 | 237 | 0 | 31 | 0 | 0 | 268 |
| 5月 | 231 | 1 | 49 | 0 | 0 | 281 |
| 6月 | 215 | 0 | 36 | 0 | 0 | 251 |
| 7月 | 265 | 0 | 36 | 0 | 0 | 301 |
| 8月 | 237 | 0 | 31 | 0 | 0 | 268 |
| 9月 | 237 | 0 | 44 | 0 | 0 | 281 |
| 10月 | 236 | 0 | 48 | 0 | 0 | 284 |
| 11月 | 225 | 1 | 43 | 0 | 0 | 269 |
| 12月 | 254 | 0 | 43 | 0 | 0 | 297 |
| 1月 | 225 | 0 | 33 | 0 | 0 | 258 |
| 2月 | 202 | 0 | 32 | 0 | 0 | 234 |
| 3月 | 221 | 1 | 43 | 0 | 0 | 265 |
| 合計 | 2,785 | 3 | 469 | 0 | 0 | 3,257 |

### (3)収集量＋持込量

（単位：t）

| | 可燃ごみ | 不燃ごみ | 粗大ごみ | 資源ごみ | 有害ごみ | 合 計 |
|---|---|---|---|---|---|---|
| 4月 | 936 | 30 | 46 | 346 | 1 | 1,359 |
| 5月 | 1,016 | 39 | 69 | 388 | 2 | 1,514 |
| 6月 | 874 | 35 | 56 | 292 | 2 | 1,259 |
| 7月 | 1,032 | 27 | 52 | 340 | 2 | 1,453 |
| 8月 | 958 | 30 | 43 | 306 | 1 | 1,338 |
| 9月 | 958 | 33 | 61 | 303 | 2 | 1,357 |
| 10月 | 959 | 33 | 65 | 337 | 2 | 1,396 |
| 11月 | 891 | 38 | 60 | 315 | 2 | 1,306 |
| 12月 | 1,010 | 36 | 59 | 332 | 2 | 1,439 |
| 1月 | 866 | 35 | 45 | 357 | 2 | 1,305 |
| 2月 | 754 | 28 | 44 | 276 | 2 | 1,104 |
| 3月 | 896 | 29 | 59 | 354 | 2 | 1,340 |
| 合計 | 11,150 | 393 | 659 | 3,946 | 22 | 16,170 |

## ■2 月別し尿量

（単位：kl）

| | 汲み取りし尿 | 合併処理浄化槽汚泥 | 単独処理浄化槽汚泥 | 合 計 |
|---|---|---|---|---|
| 4月 | 17 | 0 | 58 | 75 |
| 5月 | 5 | 0 | 69 | 74 |
| 6月 | 4 | 0 | 47 | 51 |
| 7月 | 6 | 0 | 45 | 51 |
| 8月 | 6 | 0 | 42 | 48 |
| 9月 | 3 | 0 | 42 | 45 |
| 10月 | 7 | 0 | 50 | 57 |
| 11月 | 5 | 0 | 37 | 42 |
| 12月 | 9 | 0 | 38 | 47 |
| 1月 | 8 | 0 | 40 | 48 |
| 2月 | 13 | 0 | 46 | 59 |
| 3月 | 10 | 0 | 48 | 58 |
| 合計 | 93 | 0 | 562 | 655 |

## ■3 処分量(ごみ)

### (1)中間処理量(焼却処理施設)

(単位:t)

| 搬入量 | | | 搬出量 | | |
|---|---|---|---|---|---|
| | 直接焼却 | 処理残渣の焼却 | 焼却残渣の埋立 | 資源化 | 焼却残渣の埋立以外の処分 |
| 12,018 | 11,150 | 868 | 0 | 944 | 0 |

### (2)中間処理量(粗大ごみ処理施設)

(単位:t)

| | 搬入量 | 搬出量 | | | |
|---|---|---|---|---|---|
| | | 処理残渣の焼却 | 処理残渣の埋立 | 資源化 | その他 |
| 可燃ごみ | 0 | 0 | 0 | 0 | 0 |
| 不燃ごみ | 393 | 225 | 0 | 168 | 0 |
| 粗大ごみ | 659 | 418 | 0 | 241 | 0 |
| 資源ごみ | 3,946 | 225 | 0 | 3,721 | 0 |
| 有害ごみ | 22 | 0 | 0 | 22 | 0 |
| 合計 | 5,020 | 868 | 0 | 4,152 | 0 |

### (3)中間処理量(粗大ごみ処理施設以外の資源化等を行う施設)

(単位:t)

| | 搬入量 | 搬出量 | | | |
|---|---|---|---|---|---|
| | | 処理残渣の焼却 | 処理残渣の埋立 | 資源化 | その他 |
| 可燃ごみ | 0 | 0 | 0 | 0 | 0 |
| 不燃ごみ | 0 | 0 | 0 | 0 | 0 |
| 粗大ごみ | 0 | 0 | 0 | 0 | 0 |
| 資源ごみ | 0 | 0 | 0 | 0 | 0 |
| 有害ごみ | 0 | 0 | 0 | 0 | 0 |
| 合計 | 0 | 0 | 0 | 0 | 0 |

### (4)中間処理量(その他の施設)

(単位:t)

| | 搬入量 | 搬出量 | | | |
|---|---|---|---|---|---|
| | | 処理残渣の焼却 | 処理残渣の埋立 | 資源化 | その他 |
| 可燃ごみ | 0 | 0 | 0 | 0 | 0 |
| 不燃ごみ | 0 | 0 | 0 | 0 | 0 |
| 粗大ごみ | 0 | 0 | 0 | 0 | 0 |
| 資源ごみ | 0 | 0 | 0 | 0 | 0 |
| 有害ごみ | 0 | 0 | 0 | 0 | 0 |
| 合計 | 0 | 0 | 0 | 0 | 0 |

### (5)最終処分量

(単位:t)

| 最終処分量 | | | |
|---|---|---|---|
| | 直接埋立 | 焼却残渣の埋立 | 処理残渣の埋立 |
| 0 | 0 | 0 | 0 |

### (6)資源化量

(単位:t)

| 総資源化量 | | | |
|---|---|---|---|
| | 資源ごみ収集量等 | 集団回収量 | ピックアップ回収量 |
| 5,941 | 5,096 | 845 | 0 |

※ 資源ごみ収集量等＝資源ごみ収集・持込量(残渣を除いた量)＋処理過程資源化量(ガラス、鉄分等)

## ■4 処分量(し尿)

### (1)収集量・処分量

(単位:kl)

| | 収集量 | 処分量 | | | | |
|---|---|---|---|---|---|---|
| | | し尿処理施設 | 下水道投入 | 海洋投入 | 農地還元 | その他 |
| 汲み取りし尿 | 93 | 93 | 0 | 0 | 0 | 0 |
| 合併処理浄化槽汚泥 | 0 | 0 | 0 | 0 | 0 | 0 |
| 単独処理浄化槽汚泥 | 562 | 562 | 0 | 0 | 0 | 0 |
| 合計 | 655 | 655 | 0 | 0 | 0 | 0 |

### (2)残渣処分量

(単位:t)

| 残渣処分量 | | | | |
|---|---|---|---|---|
| | 埋立処分 | 肥料等に利用 | 焼却 | その他 |
| 25 | 0 | 25 | 0 | 0 |

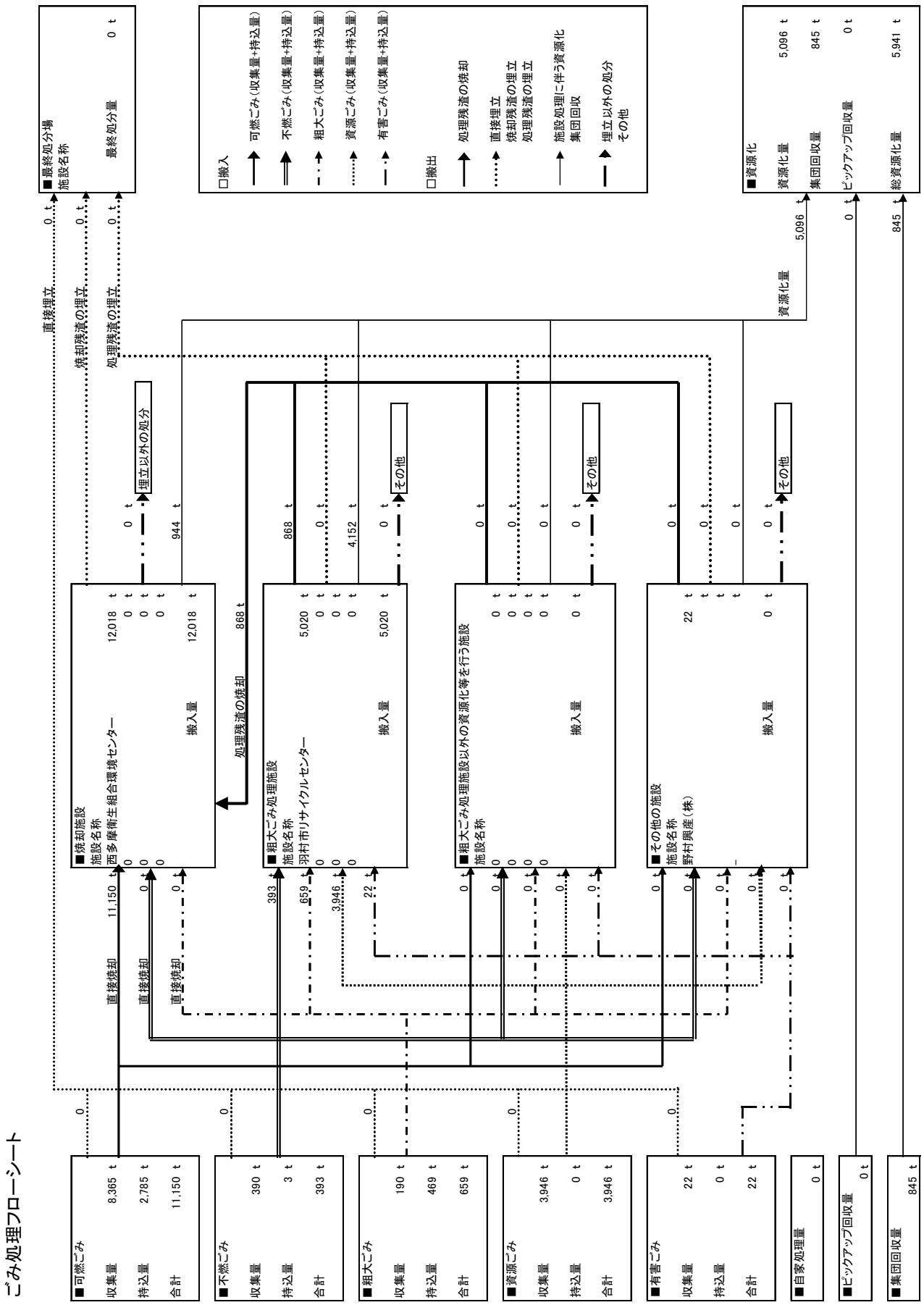
ごみ処理フローシート
■最終処分場
施設名称
最終処分量 0 t
□搬入
可燃ごみ（収集量+持込量）
不燃ごみ（収集量+持込量）
粗大ごみ（収集量+持込量）
資源ごみ（収集量+持込量）
有害ごみ（収集量+持込量）
□搬出
処理残渣の焼却
直接埋立
焼却残渣の埋立
処理残渣の埋立
施設処理に伴う資源化
集団回収
埋立以外の処分
その他
■資源化
資源化量 5,096 t
集団回収量 845 t
ピックアップ回収量 0 t
総資源化量 5,941 t
直接埋立 0 t
焼却残渣の埋立 0 t
処理残渣の埋立 0 t
資源化量 5,096 t
0 t
845 t
埋立以外の処分
■焼却施設
施設名称
西多摩衛生組合環境センター
搬入量 12,018 t
処理残渣の焼却 868 t
944 t
■粗大ごみ処理施設
施設名称
羽村市リサイクルセンター
搬入量 5,020 t
868 t
4,152 t
■粗大ごみ処理施設以外の資源化等を行う施設
施設名称
搬入量
■その他の施設
施設名称
野村興産（株）
搬入量 22 t
直接焼却 11,150 t
直接焼却
直接焼却
393 t
659 t
3,946 t
22 t
■可燃ごみ
収集量 8,365 t
持込量 2,785 t
合計 11,150 t
■不燃ごみ
収集量 390 t
持込量 3 t
合計 393 t
■粗大ごみ
収集量 190 t
持込量 469 t
合計 659 t
■資源ごみ
収集量 3,946 t
持込量 0 t
合計 3,946 t
■有害ごみ
収集量 22 t
持込量 0 t
合計 22 t
■自家処理量 0 t
■ピックアップ回収量 0 t
■集団回収量 845 t

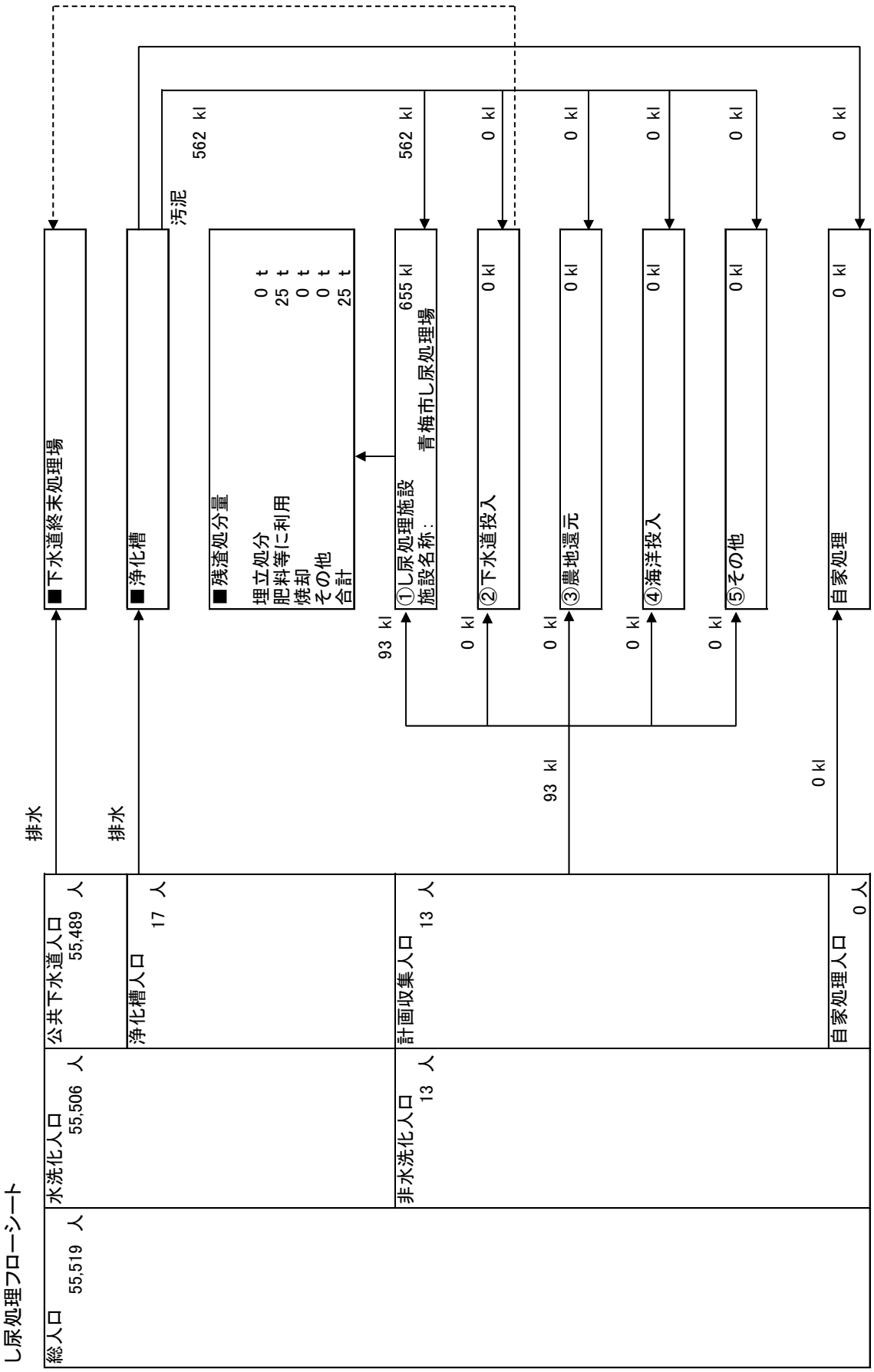
し尿処理フローシート
総人口 55,519 人
水洗化人口 55,506 人
公共下水道人口 55,489 人
浄化槽人口 17 人
非水洗化人口 13 人
計画収集人口 13 人
自家処理人口 0 人
排水
排水
■下水道終末処理場
■浄化槽
汚泥 562 kl
■残渣処分量
埋立処分 0 t
肥料等に利用 25 t
焼却 0 t
その他 0 t
合計 25 t
①し尿処理施設 655 kl
施設名称： 青梅市し尿処理場
②下水道投入 0 kl
③農地還元 0 kl
④海洋投入 0 kl
⑤その他 0 kl
自家処理 0 kl
562 kl
0 kl
0 kl
0 kl
0 kl
0 kl
93 kl
0 kl
0 kl
0 kl
0 kl
93 kl
0 kl

# 25 あきる野市

## ■1 月別ごみ量

### (1)収集量

（単位：t）

| | 可燃ごみ | 不燃ごみ | 粗大ごみ | 資源ごみ | 有害ごみ | 合 計 |
|---|---|---|---|---|---|---|
| 4月 | 1,487 | 31 | 32 | 343 | 3 | 1,896 |
| 5月 | 1,636 | 35 | 37 | 350 | 3 | 2,061 |
| 6月 | 1,359 | 32 | 28 | 344 | 3 | 1,766 |
| 7月 | 1,629 | 25 | 26 | 286 | 2 | 1,968 |
| 8月 | 1,557 | 26 | 34 | 329 | 3 | 1,949 |
| 9月 | 1,538 | 34 | 31 | 324 | 3 | 1,930 |
| 10月 | 1,506 | 27 | 30 | 275 | 3 | 1,841 |
| 11月 | 1,402 | 36 | 39 | 346 | 3 | 1,826 |
| 12月 | 1,537 | 39 | 37 | 373 | 3 | 1,989 |
| 1月 | 1,438 | 31 | 25 | 357 | 4 | 1,855 |
| 2月 | 1,201 | 26 | 36 | 278 | 3 | 1,544 |
| 3月 | 1,450 | 30 | 38 | 298 | 2 | 1,818 |
| 合計 | 17,740 | 372 | 393 | 3,903 | 35 | 22,443 |

### (2)持込量

（単位：t）

| | 可燃ごみ | 不燃ごみ | 粗大ごみ | 資源ごみ | 有害ごみ | 合 計 |
|---|---|---|---|---|---|---|
| 4月 | 17 | 1 | 49 | 0 | 0 | 67 |
| 5月 | 17 | 1 | 62 | 0 | 0 | 80 |
| 6月 | 15 | 0 | 35 | 0 | 0 | 50 |
| 7月 | 15 | 0 | 41 | 0 | 0 | 56 |
| 8月 | 16 | 0 | 43 | 0 | 0 | 59 |
| 9月 | 16 | 0 | 44 | 0 | 0 | 60 |
| 10月 | 15 | 1 | 40 | 0 | 0 | 56 |
| 11月 | 17 | 1 | 43 | 0 | 0 | 61 |
| 12月 | 15 | 0 | 39 | 0 | 0 | 54 |
| 1月 | 14 | 0 | 37 | 0 | 0 | 51 |
| 2月 | 12 | 0 | 34 | 0 | 0 | 46 |
| 3月 | 13 | 1 | 56 | 0 | 0 | 70 |
| 合計 | 182 | 5 | 523 | 0 | 0 | 710 |

### (3)収集量＋持込量

（単位：t）

| | 可燃ごみ | 不燃ごみ | 粗大ごみ | 資源ごみ | 有害ごみ | 合 計 |
|---|---|---|---|---|---|---|
| 4月 | 1,504 | 32 | 81 | 343 | 3 | 1,963 |
| 5月 | 1,653 | 36 | 99 | 350 | 3 | 2,141 |
| 6月 | 1,374 | 32 | 63 | 344 | 3 | 1,816 |
| 7月 | 1,644 | 25 | 67 | 286 | 2 | 2,024 |
| 8月 | 1,573 | 26 | 77 | 329 | 3 | 2,008 |
| 9月 | 1,554 | 34 | 75 | 324 | 3 | 1,990 |
| 10月 | 1,521 | 28 | 70 | 275 | 3 | 1,897 |
| 11月 | 1,419 | 37 | 82 | 346 | 3 | 1,887 |
| 12月 | 1,552 | 39 | 76 | 373 | 3 | 2,043 |
| 1月 | 1,452 | 31 | 62 | 357 | 4 | 1,906 |
| 2月 | 1,213 | 26 | 70 | 278 | 3 | 1,590 |
| 3月 | 1,463 | 31 | 94 | 298 | 2 | 1,888 |
| 合計 | 17,922 | 377 | 916 | 3,903 | 35 | 23,153 |

## ■2 月別し尿量

（単位：kl）

| | 汲み取りし尿 | 合併処理浄化槽汚泥 | 単独処理浄化槽汚泥 | 合 計 |
|---|---|---|---|---|
| 4月 | 167 | 142 | 161 | 470 |
| 5月 | 207 | 128 | 145 | 480 |
| 6月 | 218 | 186 | 211 | 615 |
| 7月 | 219 | 209 | 235 | 663 |
| 8月 | 256 | 130 | 147 | 533 |
| 9月 | 228 | 96 | 108 | 432 |
| 10月 | 232 | 92 | 104 | 428 |
| 11月 | 185 | 108 | 121 | 414 |
| 12月 | 170 | 132 | 150 | 452 |
| 1月 | 139 | 54 | 62 | 255 |
| 2月 | 128 | 84 | 94 | 306 |
| 3月 | 126 | 161 | 182 | 469 |
| 合計 | 2,275 | 1,522 | 1,720 | 5,517 |

## ■3 処分量(ごみ)

### (1)中間処理量(焼却処理施設)

(単位:t)

| 搬入量 | | | 搬出量 | | |
|---|---|---|---|---|---|
| | 直接焼却 | 処理残渣の焼却 | 焼却残渣の埋立 | 資源化 | 焼却残渣の埋立以外の処分 |
| 19,186 | 17,922 | 1,264 | 1,103 | 2,432 | 0 |

### (2)中間処理量(粗大ごみ処理施設)

(単位:t)

| | 搬入量 | 搬出量 | | | |
|---|---|---|---|---|---|
| | | 処理残渣の焼却 | 処理残渣の埋立 | 資源化 | その他 |
| 可燃ごみ | 0 | 0 | 0 | 0 | 0 |
| 不燃ごみ | 0 | 0 | 0 | 0 | 0 |
| 粗大ごみ | 0 | 0 | 0 | 0 | 0 |
| 資源ごみ | 0 | 0 | 0 | 0 | 0 |
| 有害ごみ | 0 | 0 | 0 | 0 | 0 |
| 合計 | 0 | 0 | 0 | 0 | 0 |

### (3)中間処理量(粗大ごみ処理施設以外の資源化等を行う施設)

(単位:t)

| | 搬入量 | 搬出量 | | | |
|---|---|---|---|---|---|
| | | 処理残渣の焼却 | 処理残渣の埋立 | 資源化 | その他 |
| 可燃ごみ | 0 | 0 | 0 | 0 | 0 |
| 不燃ごみ | 0 | 0 | 0 | 0 | 0 |
| 粗大ごみ | 0 | 0 | 0 | 0 | 0 |
| 資源ごみ | 3,903 | 159 | 0 | 3,744 | 0 |
| 有害ごみ | 35 | 0 | 0 | 0 | 35 |
| 合計 | 3,938 | 159 | 0 | 3,744 | 35 |

### (4)中間処理量(その他の施設)

(単位:t)

| | 搬入量 | 搬出量 | | | |
|---|---|---|---|---|---|
| | | 処理残渣の焼却 | 処理残渣の埋立 | 資源化 | その他 |
| 可燃ごみ | 0 | 0 | 0 | 0 | 0 |
| 不燃ごみ | 377 | 374 | 0 | 3 | 0 |
| 粗大ごみ | 916 | 731 | 0 | 185 | 0 |
| 資源ごみ | 0 | 0 | 0 | 0 | 0 |
| 有害ごみ | 0 | 0 | 0 | 0 | 0 |
| 合計 | 1,293 | 1,105 | 0 | 188 | 0 |

### (5)最終処分量

(単位:t)

| 最終処分量 | | | |
|---|---|---|---|
| | 直接埋立 | 焼却残渣の埋立 | 処理残渣の埋立 |
| 1,103 | 0 | 1,103 | 0 |

### (6)資源化量

(単位:t)

| 総資源化量 | | | |
|---|---|---|---|
| | 資源ごみ収集量等 | 集団回収量 | ピックアップ回収量 |
| 8,324 | 6,364 | 1,960 | 0 |

※ 資源ごみ収集量等＝資源ごみ収集・持込量(残渣を除いた量)＋処理過程資源化量(ガラス、鉄分等)

## ■4 処分量(し尿)

### (1)収集量・処分量

(単位:kl)

| | 収集量 | 処分量 | | | | |
|---|---|---|---|---|---|---|
| | | し尿処理施設 | 下水道投入 | 海洋投入 | 農地還元 | その他 |
| 汲み取りし尿 | 2,275 | 2,275 | 0 | 0 | 0 | 0 |
| 合併処理浄化槽汚泥 | 1,522 | 1,522 | 0 | 0 | 0 | 0 |
| 単独処理浄化槽汚泥 | 1,720 | 1,720 | 0 | 0 | 0 | 0 |
| 合計 | 5,517 | 5,517 | 0 | 0 | 0 | 0 |

### (2)残渣処分量

(単位:t)

| 残渣処分量 | | | | |
|---|---|---|---|---|
| | 埋立処分 | 肥料等に利用 | 焼却 | その他 |
| 73 | 0 | 73 | 0 | 0 |

## ごみ処理フローシート

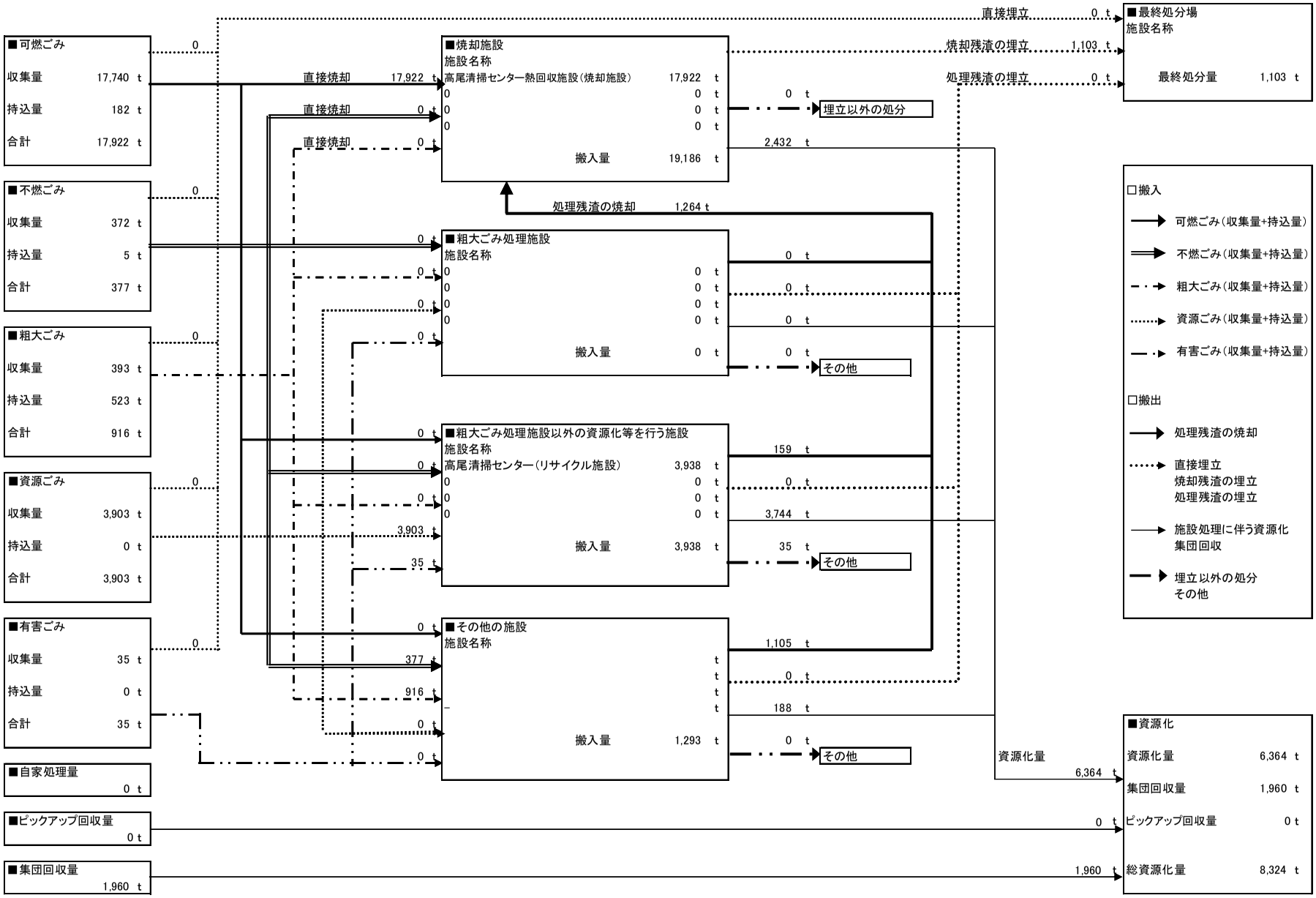
■可燃ごみ
収集量 17,740 t
持込量 182 t
合計 17,922 t
■不燃ごみ
収集量 372 t
持込量 5 t
合計 377 t
■粗大ごみ
収集量 393 t
持込量 523 t
合計 916 t
■資源ごみ
収集量 3,903 t
持込量 0 t
合計 3,903 t
■有害ごみ
収集量 35 t
持込量 0 t
合計 35 t
■自家処理量
0 t
■ピックアップ回収量
0 t
■集団回収量
1,960 t
直接埋立 0 t
■最終処分場
施設名称
焼却残渣の埋立 1,103 t
処理残渣の埋立 0 t
最終処分量 1,103 t
直接焼却 17,922 t
直接焼却 0 t
直接焼却 0 t
■焼却施設
施設名称
高尾清掃センター熱回収施設（焼却施設） 17,922 t
搬入量 19,186 t
2,432 t
埋立以外の処分
処理残渣の焼却 1,264 t
■粗大ごみ処理施設
施設名称
搬入量 0 t
その他
■粗大ごみ処理施設以外の資源化等を行う施設
施設名称
高尾清掃センター（リサイクル施設） 3,938 t
搬入量 3,938 t
159 t
3,744 t
35 t
その他
■その他の施設
施設名称
搬入量 1,293 t
1,105 t
188 t
その他
資源化量 6,364 t
■資源化
資源化量 6,364 t
集団回収量 1,960 t
ピックアップ回収量 0 t
総資源化量 8,324 t
□搬入
可燃ごみ（収集量+持込量）
不燃ごみ（収集量+持込量）
粗大ごみ（収集量+持込量）
資源ごみ（収集量+持込量）
有害ごみ（収集量+持込量）
□搬出
処理残渣の焼却
直接埋立
焼却残渣の埋立
処理残渣の埋立
施設処理に伴う資源化
集団回収
埋立以外の処分
その他

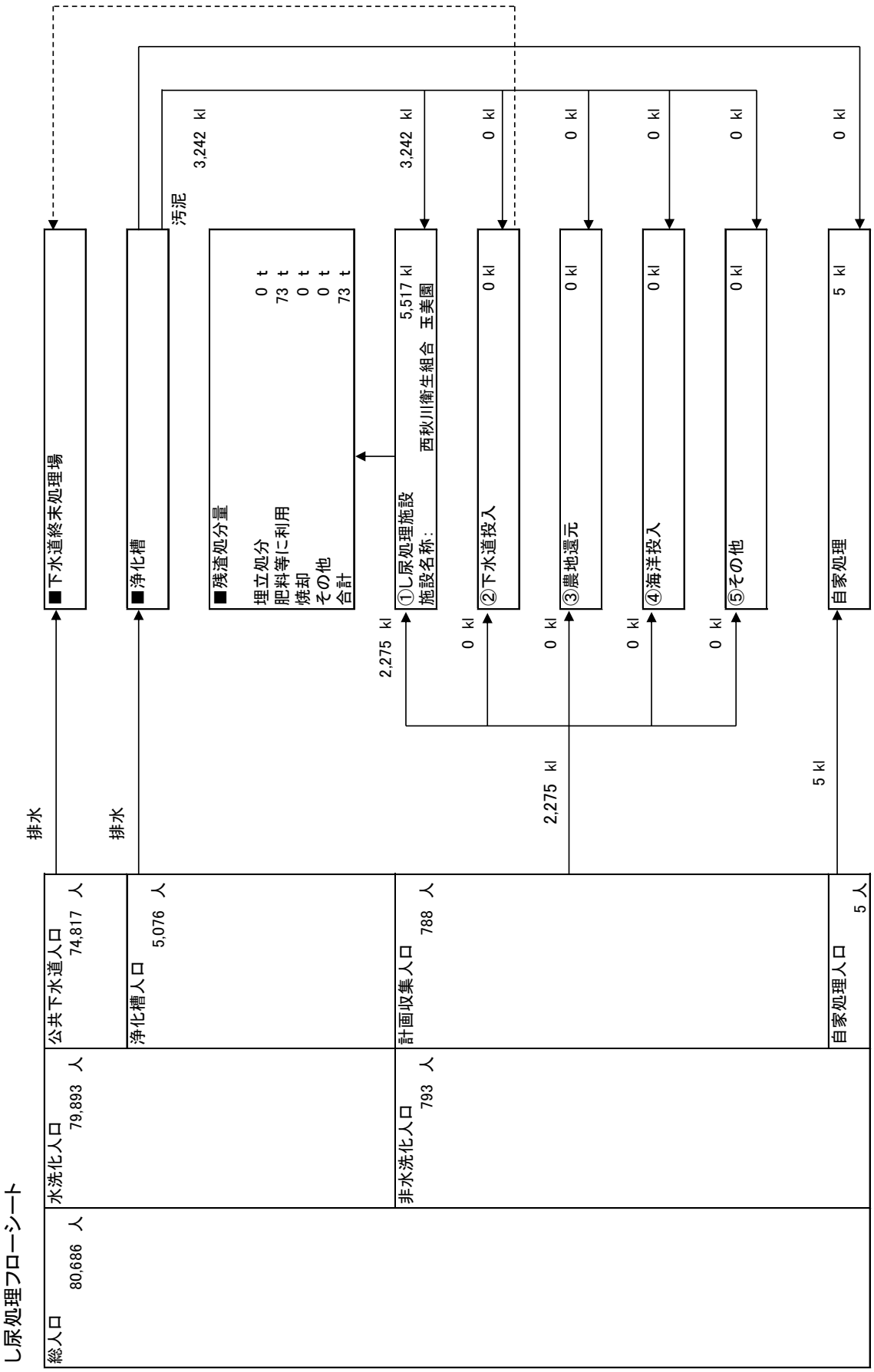
し尿処理フローシート
総人口 80,686 人
水洗化人口 79,893 人
公共下水道人口 74,817 人
浄化槽人口 5,076 人
非水洗化人口 793 人
計画収集人口 788 人
自家処理人口 5 人
排水
排水
■下水道終末処理場
■浄化槽
汚泥
3,242 kl
■残渣処分量
埋立処分 0 t
肥料等に利用 73 t
焼却 0 t
その他 0 t
合計 73 t
3,242 kl
①し尿処理施設
施設名称: 西秋川衛生組合 玉美園
5,517 kl
2,275 kl
0 kl
②下水道投入
0 kl
0 kl
③農地還元
0 kl
0 kl
④海洋投入
0 kl
0 kl
⑤その他
0 kl
2,275 kl
自家処理
5 kl
5 kl

# 26 西東京市

## ■1 月別ごみ量

### (1)収集量

（単位：t）

| | 可燃ごみ | 不燃ごみ | 粗大ごみ | 資源ごみ | 有害ごみ | 合 計 |
|---|---|---|---|---|---|---|
| 4月 | 1,971 | 302 | 14 | 1,185 | 3 | 3,475 |
| 5月 | 2,095 | 379 | 22 | 1,303 | 6 | 3,805 |
| 6月 | 1,801 | 250 | 24 | 1,009 | 3 | 3,087 |
| 7月 | 2,086 | 294 | 25 | 1,148 | 4 | 3,557 |
| 8月 | 1,905 | 252 | 25 | 1,095 | 4 | 3,281 |
| 9月 | 1,922 | 263 | 33 | 1,131 | 4 | 3,353 |
| 10月 | 1,982 | 331 | 33 | 992 | 7 | 3,345 |
| 11月 | 1,831 | 247 | 23 | 1,058 | 6 | 3,165 |
| 12月 | 2,152 | 280 | 35 | 1,076 | 5 | 3,548 |
| 1月 | 1,868 | 324 | 25 | 1,208 | 5 | 3,430 |
| 2月 | 1,646 | 237 | 26 | 922 | 4 | 2,835 |
| 3月 | 2,010 | 278 | 25 | 1,169 | 5 | 3,487 |
| 合計 | 23,269 | 3,437 | 310 | 13,296 | 56 | 40,368 |

### (2)持込量

（単位：t）

| | 可燃ごみ | 不燃ごみ | 粗大ごみ | 資源ごみ | 有害ごみ | 合 計 |
|---|---|---|---|---|---|---|
| 4月 | 602 | 4 | 9 | 0 | 0 | 615 |
| 5月 | 591 | 6 | 9 | 0 | 0 | 606 |
| 6月 | 548 | 1 | 10 | 0 | 0 | 559 |
| 7月 | 635 | 2 | 10 | 0 | 0 | 647 |
| 8月 | 549 | 3 | 13 | 0 | 0 | 565 |
| 9月 | 600 | 2 | 11 | 0 | 0 | 613 |
| 10月 | 565 | 2 | 9 | 0 | 0 | 576 |
| 11月 | 551 | 2 | 9 | 0 | 0 | 562 |
| 12月 | 633 | 3 | 9 | 0 | 0 | 645 |
| 1月 | 533 | 2 | 8 | 0 | 0 | 543 |
| 2月 | 486 | 2 | 9 | 0 | 0 | 497 |
| 3月 | 532 | 3 | 12 | 0 | 0 | 547 |
| 合計 | 6,825 | 32 | 118 | 0 | 0 | 6,975 |

### (3)収集量＋持込量

（単位：t）

| | 可燃ごみ | 不燃ごみ | 粗大ごみ | 資源ごみ | 有害ごみ | 合 計 |
|---|---|---|---|---|---|---|
| 4月 | 2,573 | 306 | 23 | 1,185 | 3 | 4,090 |
| 5月 | 2,686 | 385 | 31 | 1,303 | 6 | 4,411 |
| 6月 | 2,349 | 251 | 34 | 1,009 | 3 | 3,646 |
| 7月 | 2,721 | 296 | 35 | 1,148 | 4 | 4,204 |
| 8月 | 2,454 | 255 | 38 | 1,095 | 4 | 3,846 |
| 9月 | 2,522 | 265 | 44 | 1,131 | 4 | 3,966 |
| 10月 | 2,547 | 333 | 42 | 992 | 7 | 3,921 |
| 11月 | 2,382 | 249 | 32 | 1,058 | 6 | 3,727 |
| 12月 | 2,785 | 283 | 44 | 1,076 | 5 | 4,193 |
| 1月 | 2,401 | 326 | 33 | 1,208 | 5 | 3,973 |
| 2月 | 2,132 | 239 | 35 | 922 | 4 | 3,332 |
| 3月 | 2,542 | 281 | 37 | 1,169 | 5 | 4,034 |
| 合計 | 30,094 | 3,469 | 428 | 13,296 | 56 | 47,343 |

## ■2 月別し尿量

（単位：kl）

| | 汲み取りし尿 | 合併処理浄化槽汚泥 | 単独処理浄化槽汚泥 | 合 計 |
|---|---|---|---|---|
| 4月 | 15 | 0 | 39 | 54 |
| 5月 | 20 | 0 | 24 | 44 |
| 6月 | 11 | 0 | 14 | 25 |
| 7月 | 16 | 0 | 6 | 22 |
| 8月 | 15 | 0 | 12 | 27 |
| 9月 | 13 | 0 | 7 | 20 |
| 10月 | 11 | 0 | 28 | 39 |
| 11月 | 18 | 0 | 6 | 24 |
| 12月 | 17 | 0 | 20 | 37 |
| 1月 | 11 | 0 | 19 | 30 |
| 2月 | 13 | 0 | 8 | 21 |
| 3月 | 19 | 0 | 29 | 48 |
| 合計 | 179 | 0 | 212 | 391 |

## ■3 処分量(ごみ)

### (1)中間処理量(焼却処理施設)

(単位:t)

| 搬入量 | | | 搬出量 | | |
|---|---|---|---|---|---|
| | 直接焼却 | 処理残渣の焼却 | 焼却残渣の埋立 | 資源化 | 焼却残渣の埋立以外の処分 |
| 33,277 | 30,094 | 3,183 | 0 | 4,105 | 0 |

### (2)中間処理量(粗大ごみ処理施設)

(単位:t)

| | 搬入量 | 搬出量 | | | |
|---|---|---|---|---|---|
| | | 処理残渣の焼却 | 処理残渣の埋立 | 資源化 | その他 |
| 可燃ごみ | 0 | 0 | 0 | 0 | 0 |
| 不燃ごみ | 3,469 | 2,827 | 0 | 617 | 25 |
| 粗大ごみ | 428 | 346 | 0 | 76 | 6 |
| 資源ごみ | 0 | 0 | 0 | 0 | 0 |
| 有害ごみ | 0 | 0 | 0 | 0 | 0 |
| 合計 | 3,897 | 3,173 | 0 | 693 | 31 |

### (3)中間処理量(粗大ごみ処理施設以外の資源化等を行う施設)

(単位:t)

| | 搬入量 | 搬出量 | | | |
|---|---|---|---|---|---|
| | | 処理残渣の焼却 | 処理残渣の埋立 | 資源化 | その他 |
| 可燃ごみ | 0 | 0 | 0 | 0 | 0 |
| 不燃ごみ | 0 | 0 | 0 | 0 | 0 |
| 粗大ごみ | 0 | 0 | 0 | 0 | 0 |
| 資源ごみ | 2,954 | 10 | 0 | 2,632 | 312 |
| 有害ごみ | 0 | 0 | 0 | 0 | 0 |
| 合計 | 2,954 | 10 | 0 | 2,632 | 312 |

### (4)中間処理量(その他の施設)

(単位:t)

| | 搬入量 | 搬出量 | | | |
|---|---|---|---|---|---|
| | | 処理残渣の焼却 | 処理残渣の埋立 | 資源化 | その他 |
| 可燃ごみ | 0 | 0 | 0 | 0 | 0 |
| 不燃ごみ | 0 | 0 | 0 | 0 | 0 |
| 粗大ごみ | 0 | 0 | 0 | 0 | 0 |
| 資源ごみ | 10,342 | 0 | 0 | 10,342 | 0 |
| 有害ごみ | 56 | 0 | 0 | 0 | 56 |
| 合計 | 10,398 | 0 | 0 | 10,342 | 56 |

### (5)最終処分量

(単位:t)

| 最終処分量 | | | |
|---|---|---|---|
| | 直接埋立 | 焼却残渣の埋立 | 処理残渣の埋立 |
| 0 | 0 | 0 | 0 |

### (6)資源化量

(単位:t)

| 総資源化量 | | | |
|---|---|---|---|
| | 資源ごみ収集量等 | 集団回収量 | ピックアップ回収量 |
| 20,651 | 17,772 | 2,879 | 0 |

※ 資源ごみ収集量等＝資源ごみ収集・持込量(残渣を除いた量)＋処理過程資源化量(ガラス、鉄分等)

## ■4 処分量(し尿)

### (1)収集量・処分量

(単位:kl)

| | 収集量 | 処分量 | | | | |
|---|---|---|---|---|---|---|
| | | し尿処理施設 | 下水道投入 | 海洋投入 | 農地還元 | その他 |
| 汲み取りし尿 | 179 | 179 | 0 | 0 | 0 | 0 |
| 合併処理浄化槽汚泥 | 0 | 0 | 0 | 0 | 0 | 0 |
| 単独処理浄化槽汚泥 | 212 | 212 | 0 | 0 | 0 | 0 |
| 合計 | 391 | 391 | 0 | 0 | 0 | 0 |

### (2)残渣処分量

(単位:t)

| 残渣処分量 | | | | |
|---|---|---|---|---|
| | 埋立処分 | 肥料等に利用 | 焼却 | その他 |
| 11 | 0 | 0 | 11 | 0 |

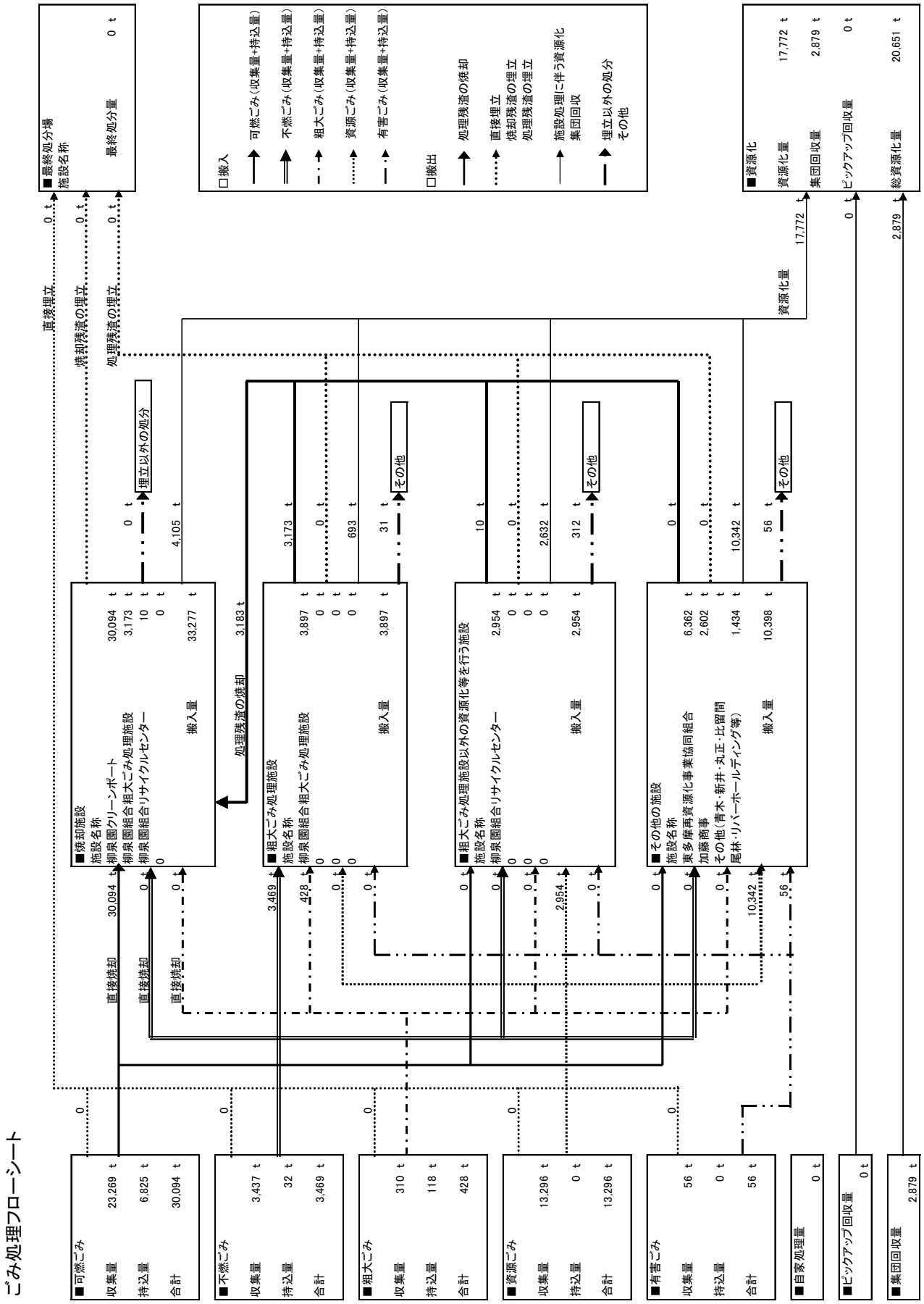
ごみ処理フローシート
■可燃ごみ
収集量 23,269 t
持込量 6,825 t
合計 30,094 t
■不燃ごみ
収集量 3,437 t
持込量 32 t
合計 3,469 t
■粗大ごみ
収集量 310 t
持込量 118 t
合計 428 t
■資源ごみ
収集量 13,296 t
持込量 0 t
合計 13,296 t
■有害ごみ
収集量 56 t
持込量 0 t
合計 56 t
■自家処理量 0 t
■ピックアップ回収量 0 t
■集団回収量 2,879 t
■焼却施設
施設名称
柳泉園クリーンポート 30,094 t
柳泉園組合粗大ごみ処理施設 3,173 t
柳泉園組合リサイクルセンター 10 t
0 t
搬入量 33,277 t
処理残渣の焼却 3,183 t
■粗大ごみ処理施設
施設名称
柳泉園組合粗大ごみ処理施設 3,897 t
搬入量 3,897 t
■粗大ごみ処理施設以外の資源化等を行う施設
施設名称
柳泉園組合リサイクルセンター 2,954 t
搬入量 2,954 t
■その他の施設
施設名称
東多摩再資源化事業協同組合 6,362 t
加藤商事 2,602 t
その他(青木・新井・丸正・比留間尾林・リバーホールディング等) 1,434 t
搬入量 10,398 t
直接埋立 0 t
焼却残渣の埋立 0 t
処理残渣の埋立 0 t
埋立以外の処分 0 t
4,105 t
3,173 t
0 t
693 t
31 t
その他
10 t
0 t
2,632 t
312 t
その他
0 t
0 t
10,342 t
56 t
その他
直接焼却 30,094 t
直接焼却 0 t
直接焼却 0 t
3,469 t
428 t
0 t
0 t
0 t
0 t
0 t
0 t
0 t
0 t
2,954 t
0 t
0 t
0 t
0 t
0 t
0 t
10,342 t
56 t
0
0
0
0
0
■最終処分場
施設名称
最終処分量 0 t
直接埋立 0 t
焼却残渣の埋立 0 t
処理残渣の埋立 0 t
□搬入
可燃ごみ(収集量+持込量)
不燃ごみ(収集量+持込量)
粗大ごみ(収集量+持込量)
資源ごみ(収集量+持込量)
有害ごみ(収集量+持込量)
□搬出
処理残渣の焼却
直接埋立
焼却残渣の埋立
処理残渣の埋立
施設処理に伴う資源化
集団回収
埋立以外の処分
その他
■資源化
資源化量 17,772 t
集団回収量 2,879 t
ピックアップ回収量 0 t
総資源化量 20,651 t
資源化量 17,772 t
0 t
2,879 t

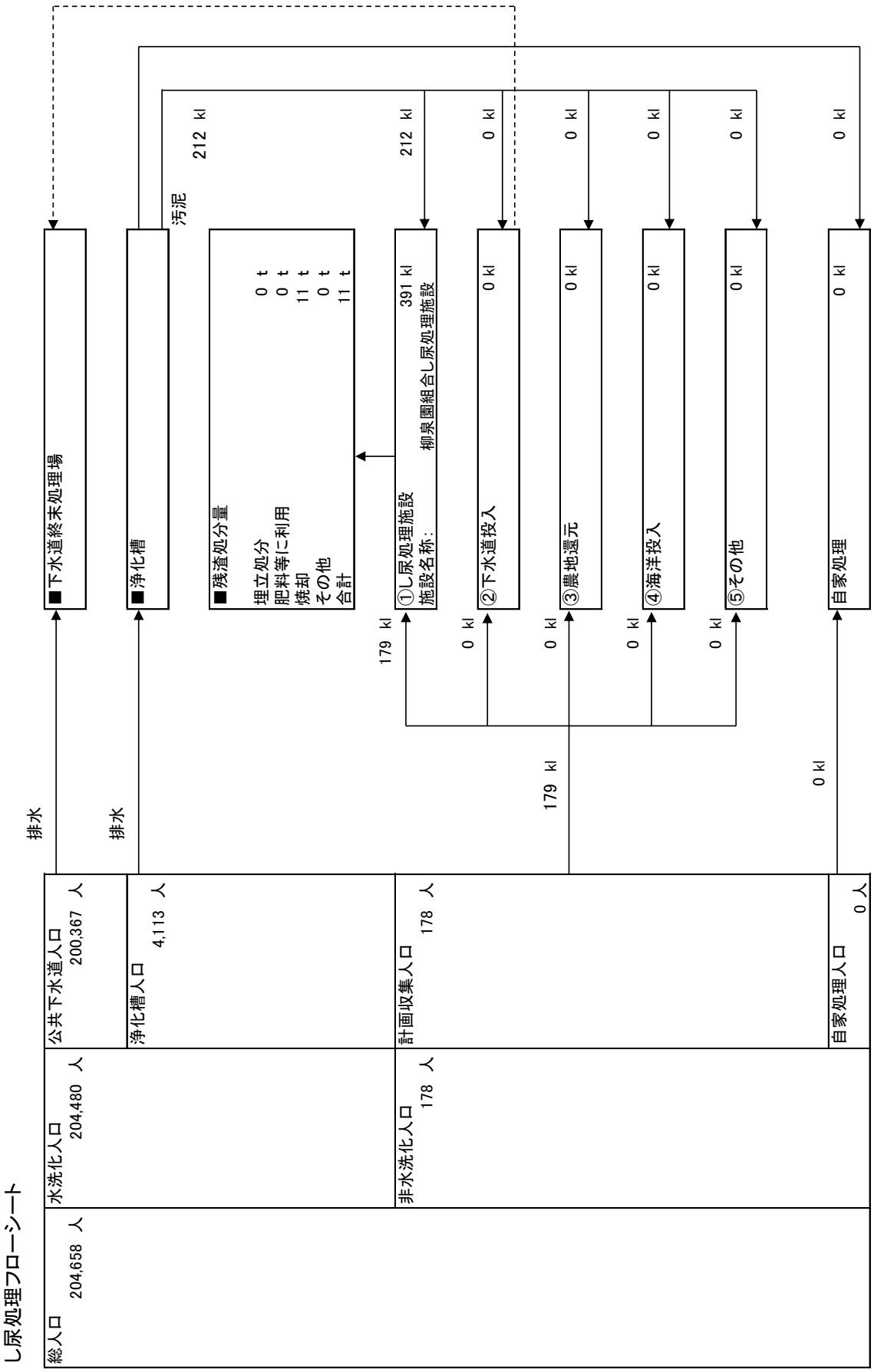
し尿処理フローシート
総人口 204,658 人
水洗化人口 204,480 人
公共下水道人口 200,367 人
浄化槽人口 4,113 人
非水洗化人口 178 人
計画収集人口 178 人
自家処理人口 0 人
排水
排水
■下水道終末処理場
■浄化槽
汚泥
212 kl
■残渣処分量
埋立処分 0 t
肥料等に利用 0 t
焼却 11 t
その他 0 t
合計 11 t
179 kl
212 kl
①し尿処理施設
施設名称: 柳泉園組合し尿処理施設
391 kl
0 kl
②下水道投入
0 kl
0 kl
③農地還元
0 kl
0 kl
④海洋投入
0 kl
0 kl
⑤その他
0 kl
179 kl
0 kl
自家処理
0 kl
0 kl

# 27 瑞穂町

## ■1 月別ごみ量

### (1)収集量

（単位：t）

| | 可燃ごみ | 不燃ごみ | 粗大ごみ | 資源ごみ | 有害ごみ | 合 計 |
|---|---|---|---|---|---|---|
| 4月 | 454 | 27 | 9 | 205 | 1 | 696 |
| 5月 | 507 | 35 | 10 | 238 | 2 | 792 |
| 6月 | 433 | 23 | 10 | 178 | 1 | 645 |
| 7月 | 517 | 24 | 8 | 206 | 1 | 756 |
| 8月 | 488 | 27 | 7 | 198 | 1 | 721 |
| 9月 | 489 | 28 | 9 | 188 | 1 | 715 |
| 10月 | 478 | 31 | 11 | 203 | 2 | 725 |
| 11月 | 436 | 29 | 11 | 193 | 1 | 670 |
| 12月 | 495 | 31 | 11 | 201 | 2 | 740 |
| 1月 | 418 | 32 | 9 | 229 | 2 | 690 |
| 2月 | 357 | 23 | 8 | 171 | 1 | 560 |
| 3月 | 435 | 32 | 8 | 201 | 1 | 677 |
| 合計 | 5,507 | 342 | 111 | 2,411 | 16 | 8,387 |

### (2)持込量

（単位：t）

| | 可燃ごみ | 不燃ごみ | 粗大ごみ | 資源ごみ | 有害ごみ | 合 計 |
|---|---|---|---|---|---|---|
| 4月 | 228 | 0 | 23 | 0 | 0 | 251 |
| 5月 | 234 | 0 | 25 | 0 | 0 | 259 |
| 6月 | 209 | 0 | 26 | 0 | 0 | 235 |
| 7月 | 250 | 0 | 28 | 0 | 0 | 278 |
| 8月 | 218 | 0 | 32 | 0 | 0 | 250 |
| 9月 | 210 | 0 | 30 | 0 | 0 | 240 |
| 10月 | 213 | 0 | 40 | 0 | 0 | 253 |
| 11月 | 205 | 0 | 31 | 0 | 0 | 236 |
| 12月 | 210 | 0 | 35 | 0 | 0 | 245 |
| 1月 | 194 | 0 | 35 | 0 | 0 | 229 |
| 2月 | 179 | 0 | 25 | 0 | 0 | 204 |
| 3月 | 195 | 0 | 27 | 0 | 0 | 222 |
| 合計 | 2,545 | 0 | 357 | 0 | 0 | 2,902 |

### (3)収集量＋持込量

（単位：t）

| | 可燃ごみ | 不燃ごみ | 粗大ごみ | 資源ごみ | 有害ごみ | 合 計 |
|---|---|---|---|---|---|---|
| 4月 | 682 | 27 | 32 | 205 | 1 | 947 |
| 5月 | 741 | 35 | 35 | 238 | 2 | 1,051 |
| 6月 | 642 | 23 | 36 | 178 | 1 | 880 |
| 7月 | 767 | 24 | 36 | 206 | 1 | 1,034 |
| 8月 | 706 | 27 | 39 | 198 | 1 | 971 |
| 9月 | 699 | 28 | 39 | 188 | 1 | 955 |
| 10月 | 691 | 31 | 51 | 203 | 2 | 978 |
| 11月 | 641 | 29 | 42 | 193 | 1 | 906 |
| 12月 | 705 | 31 | 46 | 201 | 2 | 985 |
| 1月 | 612 | 32 | 44 | 229 | 2 | 919 |
| 2月 | 536 | 23 | 33 | 171 | 1 | 764 |
| 3月 | 630 | 32 | 35 | 201 | 1 | 899 |
| 合計 | 8,052 | 342 | 468 | 2,411 | 16 | 11,289 |

## ■2 月別し尿量

（単位：kl）

| | 汲み取りし尿 | 合併処理浄化槽汚泥 | 単独処理浄化槽汚泥 | 合 計 |
|---|---|---|---|---|
| 4月 | 19 | 49 | 67 | 135 |
| 5月 | 24 | 41 | 56 | 121 |
| 6月 | 20 | 43 | 59 | 122 |
| 7月 | 23 | 49 | 68 | 140 |
| 8月 | 21 | 33 | 46 | 100 |
| 9月 | 22 | 28 | 39 | 89 |
| 10月 | 23 | 40 | 56 | 119 |
| 11月 | 22 | 51 | 70 | 143 |
| 12月 | 24 | 67 | 92 | 183 |
| 1月 | 20 | 24 | 34 | 78 |
| 2月 | 22 | 37 | 50 | 109 |
| 3月 | 31 | 42 | 59 | 132 |
| 合計 | 271 | 504 | 696 | 1,471 |

## ■3 処分量(ごみ)

### (1)中間処理量(焼却処理施設)

(単位:t)

| 搬入量 | | | 搬出量 | | |
|---|---|---|---|---|---|
| | 直接焼却 | 処理残渣の焼却 | 焼却残渣の埋立 | 資源化 | 焼却残渣の埋立以外の処分 |
| 8,743 | 8,052 | 691 | 0 | 759 | 0 |

### (2)中間処理量(粗大ごみ処理施設)

(単位:t)

| | 搬入量 | 搬出量 | | | |
|---|---|---|---|---|---|
| | | 処理残渣の焼却 | 処理残渣の埋立 | 資源化 | その他 |
| 可燃ごみ | 0 | 0 | 0 | 0 | 0 |
| 不燃ごみ | 342 | 257 | 0 | 85 | 0 |
| 粗大ごみ | 468 | 352 | 0 | 116 | 0 |
| 資源ごみ | 2,411 | 82 | 0 | 2,329 | 0 |
| 有害ごみ | 16 | 0 | 0 | 16 | 0 |
| 合計 | 3,237 | 691 | 0 | 2,546 | 0 |

### (3)中間処理量(粗大ごみ処理施設以外の資源化等を行う施設)

(単位:t)

| | 搬入量 | 搬出量 | | | |
|---|---|---|---|---|---|
| | | 処理残渣の焼却 | 処理残渣の埋立 | 資源化 | その他 |
| 可燃ごみ | 0 | 0 | 0 | 0 | 0 |
| 不燃ごみ | 0 | 0 | 0 | 0 | 0 |
| 粗大ごみ | 0 | 0 | 0 | 0 | 0 |
| 資源ごみ | 0 | 0 | 0 | 0 | 0 |
| 有害ごみ | 0 | 0 | 0 | 0 | 0 |
| 合計 | 0 | 0 | 0 | 0 | 0 |

### (4)中間処理量(その他の施設)

(単位:t)

| | 搬入量 | 搬出量 | | | |
|---|---|---|---|---|---|
| | | 処理残渣の焼却 | 処理残渣の埋立 | 資源化 | その他 |
| 可燃ごみ | 0 | 0 | 0 | 0 | 0 |
| 不燃ごみ | 0 | 0 | 0 | 0 | 0 |
| 粗大ごみ | 0 | 0 | 0 | 0 | 0 |
| 資源ごみ | 0 | 0 | 0 | 0 | 0 |
| 有害ごみ | 0 | 0 | 0 | 0 | 0 |
| 合計 | 0 | 0 | 0 | 0 | 0 |

### (5)最終処分量

(単位:t)

| 最終処分量 | | | |
|---|---|---|---|
| | 直接埋立 | 焼却残渣の埋立 | 処理残渣の埋立 |
| 0 | 0 | 0 | 0 |

### (6)資源化量

(単位:t)

| 総資源化量 | | | |
|---|---|---|---|
| | 資源ごみ収集量等 | 集団回収量 | ピックアップ回収量 |
| 3,591 | 3,305 | 286 | 0 |

※ 資源ごみ収集量等＝資源ごみ収集・持込量(残渣を除いた量)＋処理過程資源化量(ガラス、鉄分等)

## ■4 処分量(し尿)

### (1)収集量・処分量

(単位:kl)

| | 収集量 | 処分量 | | | | |
|---|---|---|---|---|---|---|
| | | し尿処理施設 | 下水道投入 | 海洋投入 | 農地還元 | その他 |
| 汲み取りし尿 | 271 | 271 | 0 | 0 | 0 | 0 |
| 合併処理浄化槽汚泥 | 504 | 504 | 0 | 0 | 0 | 0 |
| 単独処理浄化槽汚泥 | 696 | 696 | 0 | 0 | 0 | 0 |
| 合計 | 1,471 | 1,471 | 0 | 0 | 0 | 0 |

### (2)残渣処分量

(単位:t)

| 残渣処分量 | | | | |
|---|---|---|---|---|
| | 埋立処分 | 肥料等に利用 | 焼却 | その他 |
| 57 | 0 | 57 | 0 | 0 |

# ごみ処理フローシート

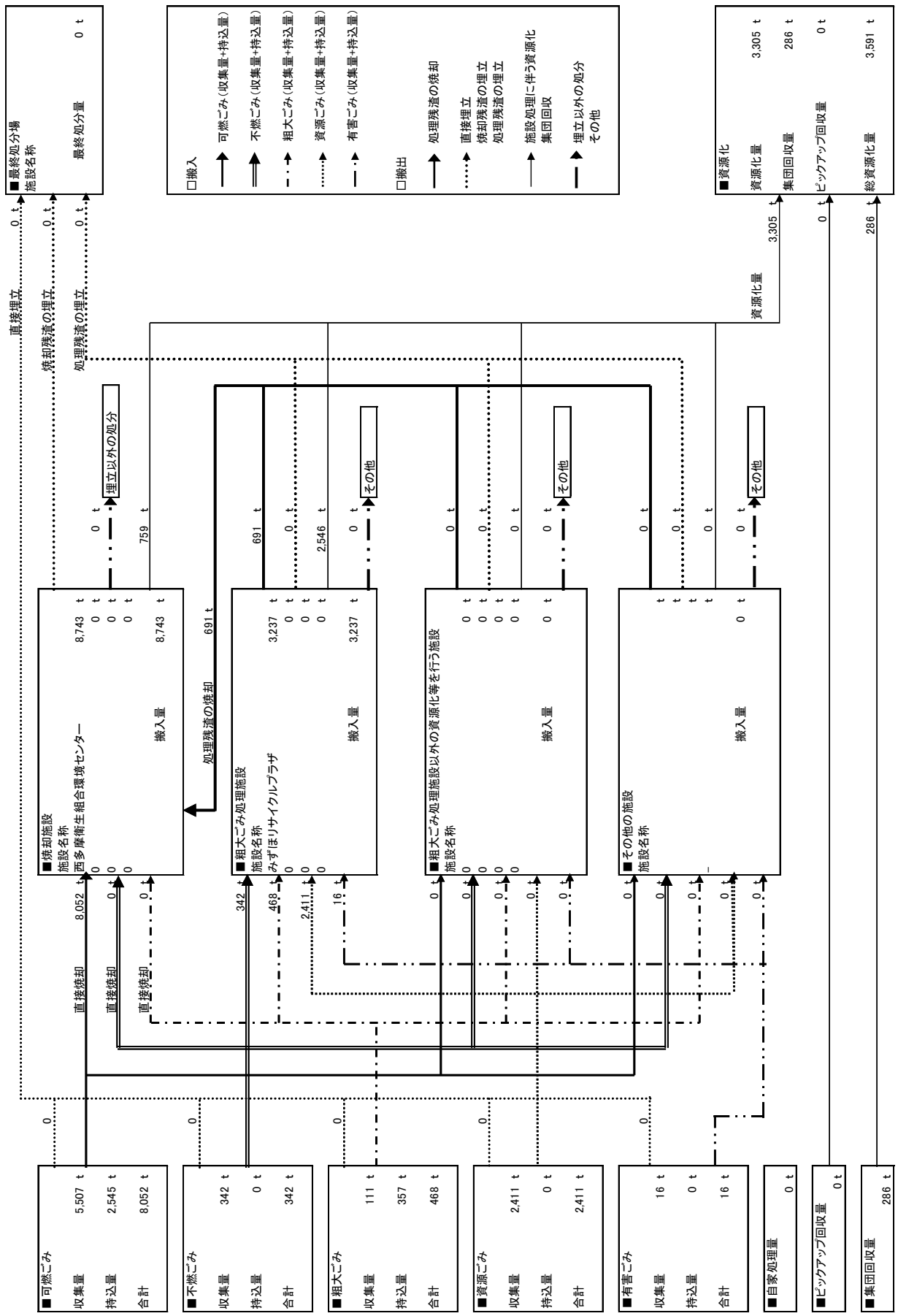
□搬入
可燃ごみ（収集量+持込量）
不燃ごみ（収集量+持込量）
粗大ごみ（収集量+持込量）
資源ごみ（収集量+持込量）
有害ごみ（収集量+持込量）
□搬出
処理残渣の焼却
直接埋立
焼却残渣の埋立
処理残渣の埋立
施設処理に伴う資源化
集団回収
埋立以外の処分
その他
■最終処分場
施設名称
最終処分量
0 t
■資源化
資源化量 3,305 t
集団回収量 286 t
ピックアップ回収量 0 t
総資源化量 3,591 t
直接埋立 0 t
焼却残渣の埋立 0 t
処理残渣の埋立 0 t
資源化量 3,305 t
0 t
286 t
埋立以外の処分
759 t
0 t
691 t
2,546 t
0 t
その他
■焼却施設
施設名称
西多摩衛生組合環境センター
搬入量 8,743 t
処理残渣の焼却 691 t
■粗大ごみ処理施設
施設名称
みずほリサイクルプラザ
搬入量 3,237 t
■粗大ごみ処理施設以外の資源化等を行う施設
施設名称
搬入量 0 t
■その他の施設
施設名称
搬入量 0 t
直接焼却 8,052 t
直接焼却
直接焼却
342 t
468 t
2,411 t
16 t
0 t
■可燃ごみ
収集量 5,507 t
持込量 2,545 t
合計 8,052 t
■不燃ごみ
収集量 342 t
持込量 0 t
合計 342 t
■粗大ごみ
収集量 111 t
持込量 357 t
合計 468 t
■資源ごみ
収集量 2,411 t
持込量 0 t
合計 2,411 t
■有害ごみ
収集量 16 t
持込量 0 t
合計 16 t
■自家処理量 0 t
■ピックアップ回収量 0 t
■集団回収量 286 t

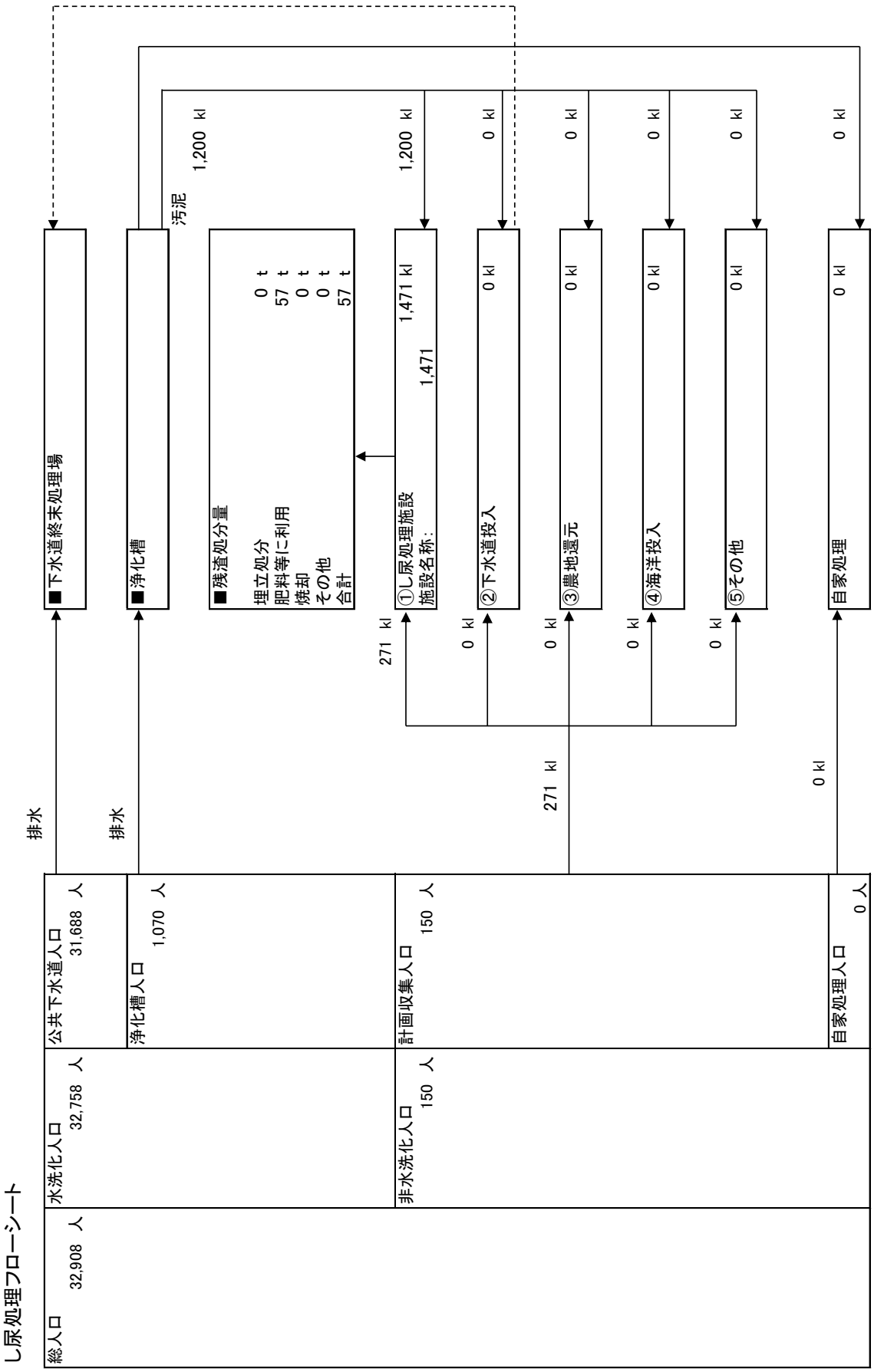
し尿処理フローシート
総人口 32,908 人
水洗化人口 32,758 人
公共下水道人口 31,688 人
浄化槽人口 1,070 人
非水洗化人口 150 人
計画収集人口 150 人
自家処理人口 0 人
排水
排水
■下水道終末処理場
■浄化槽
汚泥 1,200 kl
■残渣処分量
埋立処分 0 t
肥料等に利用 57 t
焼却 0 t
その他 0 t
合計 57 t
271 kl
1,200 kl
①し尿処理施設
施設名称:
1,471 kl
1,471
0 kl
②下水道投入
0 kl
0 kl
③農地還元
0 kl
271 kl
0 kl
④海洋投入
0 kl
0 kl
⑤その他
0 kl
0 kl
自家処理
0 kl
0 kl

# 28 日の出町

## ■1 月別ごみ量

### (1)収集量

（単位：t）

| | 可燃ごみ | 不燃ごみ | 粗大ごみ | 資源ごみ | 有害ごみ | 合 計 |
|---|---|---|---|---|---|---|
| 4月 | 344 | 7 | 6 | 57 | 1 | 415 |
| 5月 | 365 | 7 | 6 | 52 | 0 | 430 |
| 6月 | 315 | 6 | 10 | 47 | 0 | 378 |
| 7月 | 373 | 7 | 9 | 51 | 0 | 440 |
| 8月 | 350 | 6 | 11 | 46 | 0 | 413 |
| 9月 | 367 | 8 | 9 | 52 | 1 | 437 |
| 10月 | 346 | 7 | 9 | 43 | 0 | 405 |
| 11月 | 312 | 6 | 11 | 50 | 0 | 379 |
| 12月 | 323 | 10 | 12 | 62 | 1 | 408 |
| 1月 | 368 | 7 | 6 | 46 | 1 | 428 |
| 2月 | 281 | 5 | 4 | 38 | 1 | 329 |
| 3月 | 336 | 8 | 10 | 58 | 0 | 412 |
| 合計 | 4,080 | 84 | 103 | 602 | 5 | 4,874 |

### (2)持込量

（単位：t）

| | 可燃ごみ | 不燃ごみ | 粗大ごみ | 資源ごみ | 有害ごみ | 合 計 |
|---|---|---|---|---|---|---|
| 4月 | 0 | 1 | 6 | 0 | 0 | 7 |
| 5月 | 1 | 0 | 6 | 0 | 0 | 7 |
| 6月 | 0 | 0 | 4 | 0 | 0 | 4 |
| 7月 | 1 | 0 | 7 | 0 | 0 | 8 |
| 8月 | 1 | 0 | 8 | 0 | 0 | 9 |
| 9月 | 1 | 0 | 6 | 0 | 0 | 7 |
| 10月 | 1 | 0 | 7 | 0 | 0 | 8 |
| 11月 | 0 | 0 | 8 | 0 | 0 | 8 |
| 12月 | 0 | 0 | 8 | 0 | 0 | 8 |
| 1月 | 0 | 0 | 6 | 0 | 0 | 6 |
| 2月 | 0 | 0 | 6 | 0 | 0 | 6 |
| 3月 | 0 | 0 | 6 | 0 | 0 | 6 |
| 合計 | 5 | 1 | 78 | 0 | 0 | 84 |

### (3)収集量＋持込量

（単位：t）

| | 可燃ごみ | 不燃ごみ | 粗大ごみ | 資源ごみ | 有害ごみ | 合 計 |
|---|---|---|---|---|---|---|
| 4月 | 344 | 8 | 12 | 57 | 1 | 422 |
| 5月 | 366 | 7 | 12 | 52 | 0 | 437 |
| 6月 | 315 | 6 | 14 | 47 | 0 | 382 |
| 7月 | 374 | 7 | 16 | 51 | 0 | 448 |
| 8月 | 351 | 6 | 19 | 46 | 0 | 422 |
| 9月 | 368 | 8 | 15 | 52 | 1 | 444 |
| 10月 | 347 | 7 | 16 | 43 | 0 | 413 |
| 11月 | 312 | 6 | 19 | 50 | 0 | 387 |
| 12月 | 323 | 10 | 20 | 62 | 1 | 416 |
| 1月 | 368 | 7 | 12 | 46 | 1 | 434 |
| 2月 | 281 | 5 | 10 | 38 | 1 | 335 |
| 3月 | 336 | 8 | 16 | 58 | 0 | 418 |
| 合計 | 4,085 | 85 | 181 | 602 | 5 | 4,958 |

## ■2 月別し尿量

（単位：kl）

| | 汲み取りし尿 | 合併処理浄化槽汚泥 | 単独処理浄化槽汚泥 | 合 計 |
|---|---|---|---|---|
| 4月 | 16 | 2 | 6 | 24 |
| 5月 | 13 | 3 | 8 | 24 |
| 6月 | 17 | 3 | 7 | 27 |
| 7月 | 16 | 5 | 16 | 37 |
| 8月 | 19 | 2 | 5 | 26 |
| 9月 | 16 | 12 | 38 | 66 |
| 10月 | 17 | 1 | 4 | 22 |
| 11月 | 19 | 4 | 14 | 37 |
| 12月 | 18 | 0 | 0 | 18 |
| 1月 | 15 | 3 | 8 | 26 |
| 2月 | 16 | 0 | 0 | 16 |
| 3月 | 14 | 7 | 21 | 42 |
| 合計 | 196 | 42 | 127 | 365 |

## ■3 処分量(ごみ)

### (1)中間処理量(焼却処理施設)

(単位:t)

| 搬入量 | | | 搬出量 | | |
|---|---|---|---|---|---|
| | 直接焼却 | 処理残渣の焼却 | 焼却残渣の埋立 | 資源化 | 焼却残渣の埋立以外の処分 |
| 4,339 | 4,085 | 254 | 246 | 580 | 0 |

### (2)中間処理量(粗大ごみ処理施設)

(単位:t)

| | 搬入量 | 搬出量 | | | |
|---|---|---|---|---|---|
| | | 処理残渣の焼却 | 処理残渣の埋立 | 資源化 | その他 |
| 可燃ごみ | 0 | 0 | 0 | 0 | 0 |
| 不燃ごみ | 0 | 0 | 0 | 0 | 0 |
| 粗大ごみ | 0 | 0 | 0 | 0 | 0 |
| 資源ごみ | 0 | 0 | 0 | 0 | 0 |
| 有害ごみ | 0 | 0 | 0 | 0 | 0 |
| 合計 | 0 | 0 | 0 | 0 | 0 |

### (3)中間処理量(粗大ごみ処理施設以外の資源化等を行う施設)

(単位:t)

| | 搬入量 | 搬出量 | | | |
|---|---|---|---|---|---|
| | | 処理残渣の焼却 | 処理残渣の埋立 | 資源化 | その他 |
| 可燃ごみ | 0 | 0 | 0 | 0 | 0 |
| 不燃ごみ | 0 | 0 | 0 | 0 | 0 |
| 粗大ごみ | 0 | 0 | 0 | 0 | 0 |
| 資源ごみ | 602 | 24 | 0 | 578 | 0 |
| 有害ごみ | 5 | 0 | 0 | 0 | 5 |
| 合計 | 607 | 24 | 0 | 578 | 5 |

### (4)中間処理量(その他の施設)

(単位:t)

| | 搬入量 | 搬出量 | | | |
|---|---|---|---|---|---|
| | | 処理残渣の焼却 | 処理残渣の埋立 | 資源化 | その他 |
| 可燃ごみ | 0 | 0 | 0 | 0 | 0 |
| 不燃ごみ | 85 | 84 | 0 | 1 | 0 |
| 粗大ごみ | 181 | 146 | 0 | 35 | 0 |
| 資源ごみ | 0 | 0 | 0 | 0 | 0 |
| 有害ごみ | 0 | 0 | 0 | 0 | 0 |
| 合計 | 266 | 230 | 0 | 36 | 0 |

### (5)最終処分量

(単位:t)

| 最終処分量 | | | |
|---|---|---|---|
| | 直接埋立 | 焼却残渣の埋立 | 処理残渣の埋立 |
| 246 | 0 | 246 | 0 |

### (6)資源化量

(単位:t)

| 総資源化量 | | | |
|---|---|---|---|
| | 資源ごみ収集量等 | 集団回収量 | ピックアップ回収量 |
| 1,530 | 1,063 | 467 | 0 |

※ 資源ごみ収集量等＝資源ごみ収集・持込量(残渣を除いた量)＋処理過程資源化量(ガラス、鉄分等)

## ■4 処分量(し尿)

### (1)収集量・処分量

(単位:kl)

| | 収集量 | 処分量 | | | | |
|---|---|---|---|---|---|---|
| | | し尿処理施設 | 下水道投入 | 海洋投入 | 農地還元 | その他 |
| 汲み取りし尿 | 195 | 195 | 0 | 0 | 0 | 0 |
| 合併処理浄化槽汚泥 | 43 | 43 | 0 | 0 | 0 | 0 |
| 単独処理浄化槽汚泥 | 127 | 127 | 0 | 0 | 0 | 0 |
| 合計 | 365 | 365 | 0 | 0 | 0 | 0 |

### (2)残渣処分量

(単位:t)

| 残渣処分量 | | | | |
|---|---|---|---|---|
| | 埋立処分 | 肥料等に利用 | 焼却 | その他 |
| 5 | 0 | 5 | 0 | 0 |

## ごみ処理フローシート

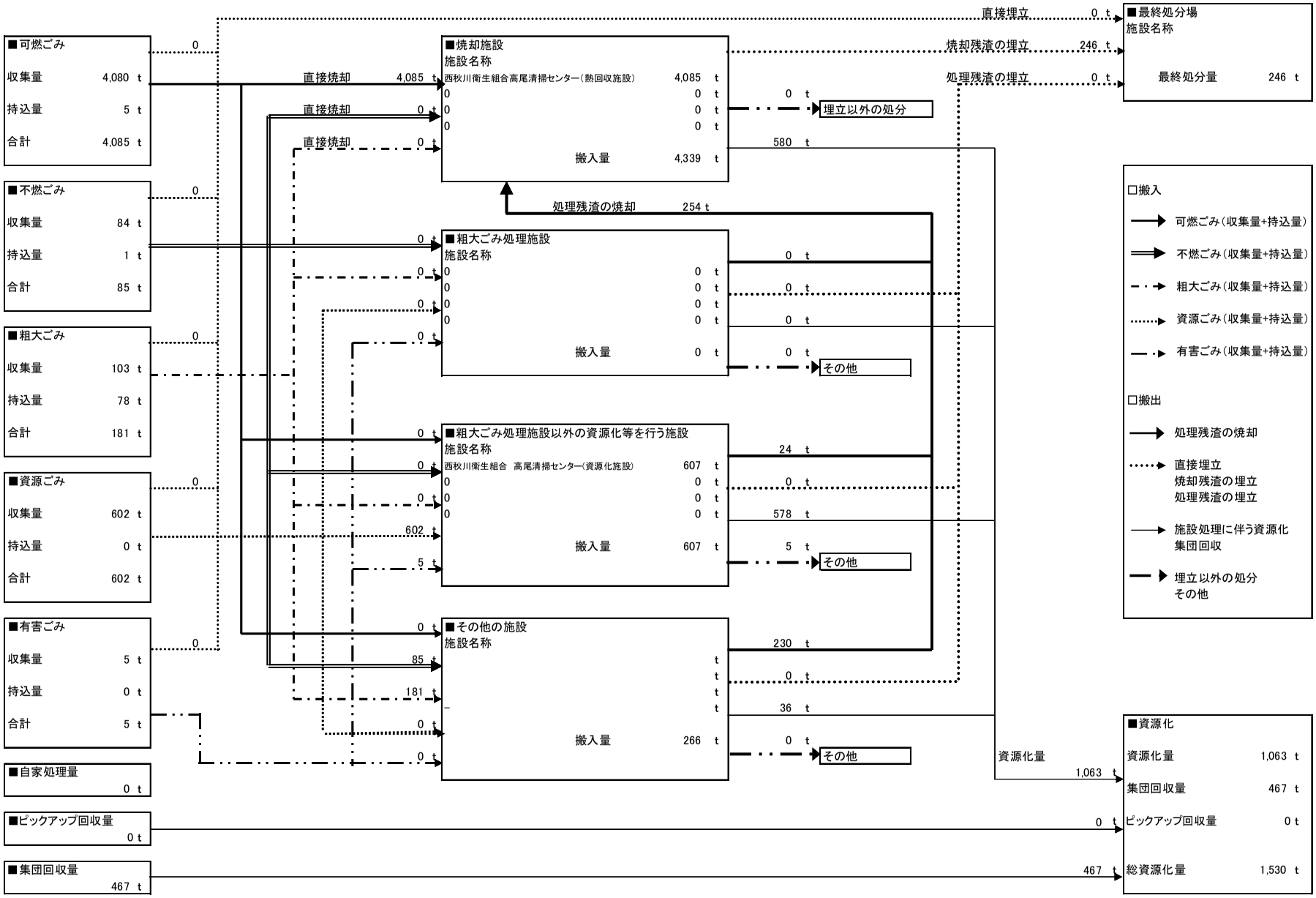
■可燃ごみ
収集量 4,080 t
持込量 5 t
合計 4,085 t
■不燃ごみ
収集量 84 t
持込量 1 t
合計 85 t
■粗大ごみ
収集量 103 t
持込量 78 t
合計 181 t
■資源ごみ
収集量 602 t
持込量 0 t
合計 602 t
■有害ごみ
収集量 5 t
持込量 0 t
合計 5 t
■自家処理量
0 t
■ピックアップ回収量
0 t
■集団回収量
467 t
直接埋立 0 t
■最終処分場
施設名称
最終処分量 246 t
焼却残渣の埋立 246 t
処理残渣の埋立 0 t
■焼却施設
施設名称
西秋川衛生組合高尾清掃センター（熱回収施設） 4,085 t
搬入量 4,339 t
直接焼却 4,085 t
直接焼却 0 t
直接焼却 0 t
埋立以外の処分
580 t
処理残渣の焼却 254 t
■粗大ごみ処理施設
施設名称
搬入量 0 t
その他
■粗大ごみ処理施設以外の資源化等を行う施設
施設名称
西秋川衛生組合 高尾清掃センター（資源化施設） 607 t
搬入量 607 t
24 t
578 t
5 t
その他
■その他の施設
施設名称
搬入量 266 t
230 t
36 t
その他
資源化量 1,063 t
■資源化
資源化量 1,063 t
集団回収量 467 t
ピックアップ回収量 0 t
総資源化量 1,530 t
□搬入
可燃ごみ（収集量+持込量）
不燃ごみ（収集量+持込量）
粗大ごみ（収集量+持込量）
資源ごみ（収集量+持込量）
有害ごみ（収集量+持込量）
□搬出
処理残渣の焼却
直接埋立
焼却残渣の埋立
処理残渣の埋立
施設処理に伴う資源化
集団回収
埋立以外の処分
その他

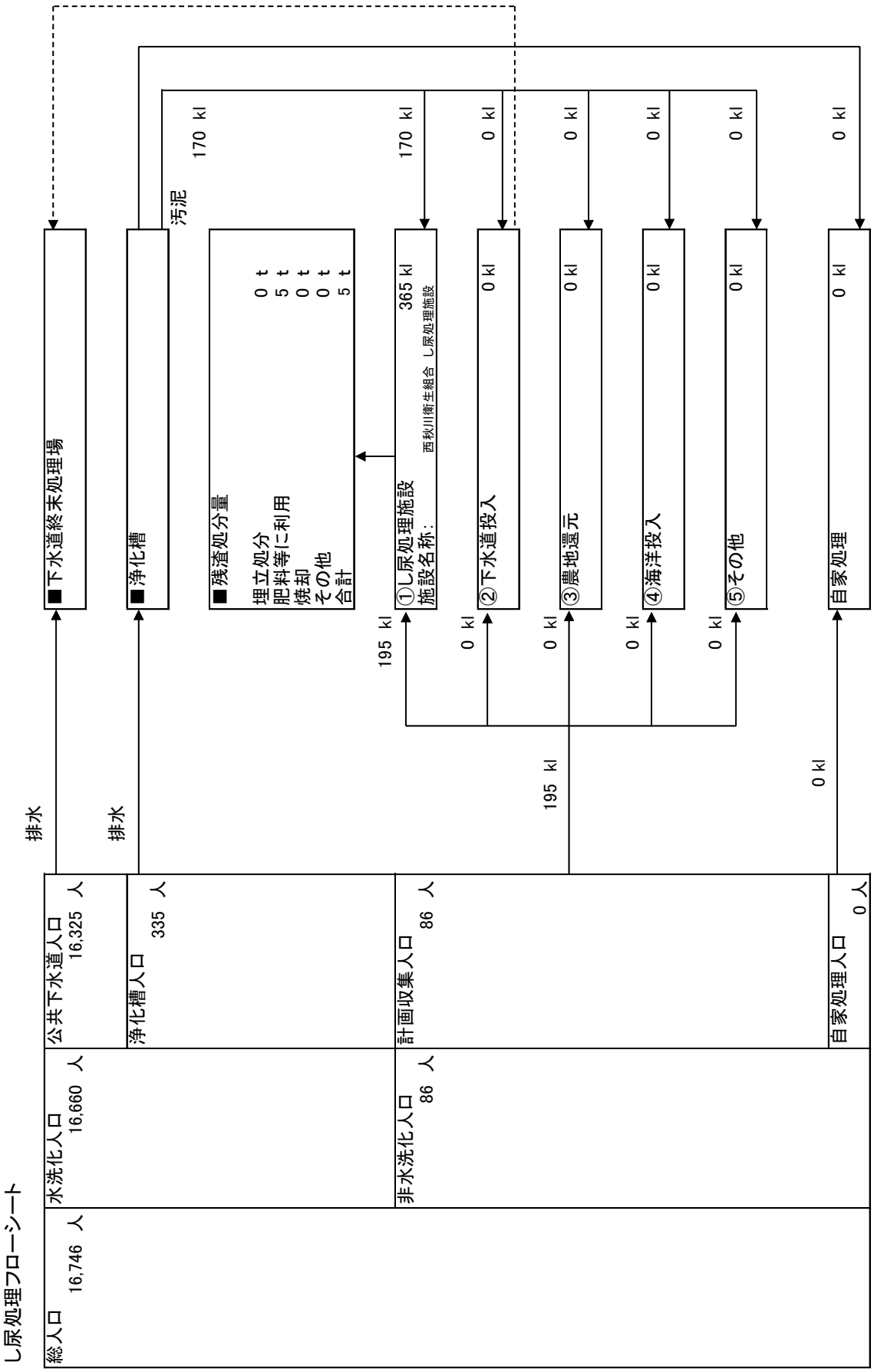
し尿処理フローシート
総人口 16,746 人
水洗化人口 16,660 人
公共下水道人口 16,325 人
排水
■下水道終末処理場
排水
■浄化槽
浄化槽人口 335 人
汚泥 170 kl
■残渣処分量
埋立処分 0 t
肥料等に利用 5 t
焼却 0 t
その他 0 t
合計 5 t
非水洗化人口 86 人
計画収集人口 86 人
195 kl
①し尿処理施設
施設名称： 西秋川衛生組合 し尿処理施設
365 kl
170 kl
0 kl
②下水道投入
0 kl
0 kl
③農地還元
0 kl
0 kl
④海洋投入
0 kl
0 kl
⑤その他
0 kl
195 kl
自家処理人口 0 人
自家処理
0 kl
0 kl

# 29 檜原村

## ■1 月別ごみ量

### (1)収集量

（単位：t）

| | 可燃ごみ | 不燃ごみ | 粗大ごみ | 資源ごみ | 有害ごみ | 合 計 |
|---|---|---|---|---|---|---|
| 4月 | 48 | 1 | 2 | 15 | 0 | 66 |
| 5月 | 54 | 1 | 5 | 15 | 0 | 75 |
| 6月 | 43 | 1 | 4 | 14 | 0 | 62 |
| 7月 | 54 | 1 | 5 | 12 | 0 | 72 |
| 8月 | 55 | 1 | 6 | 16 | 0 | 78 |
| 9月 | 47 | 1 | 3 | 16 | 0 | 67 |
| 10月 | 47 | 1 | 4 | 11 | 0 | 63 |
| 11月 | 48 | 1 | 7 | 15 | 0 | 71 |
| 12月 | 44 | 1 | 3 | 16 | 0 | 64 |
| 1月 | 49 | 1 | 4 | 11 | 0 | 65 |
| 2月 | 38 | 1 | 5 | 14 | 0 | 58 |
| 3月 | 45 | 1 | 4 | 15 | 0 | 65 |
| 合計 | 572 | 12 | 52 | 170 | 0 | 806 |

### (2)持込量

（単位：t）

| | 可燃ごみ | 不燃ごみ | 粗大ごみ | 資源ごみ | 有害ごみ | 合 計 |
|---|---|---|---|---|---|---|
| 4月 | 0 | 0 | 1 | 0 | 0 | 1 |
| 5月 | 0 | 0 | 1 | 0 | 0 | 1 |
| 6月 | 0 | 0 | 0 | 0 | 0 | 0 |
| 7月 | 0 | 0 | 1 | 0 | 0 | 1 |
| 8月 | 0 | 0 | 1 | 0 | 0 | 1 |
| 9月 | 0 | 0 | 0 | 0 | 0 | 0 |
| 10月 | 0 | 0 | 0 | 0 | 0 | 0 |
| 11月 | 0 | 0 | 2 | 0 | 0 | 2 |
| 12月 | 0 | 0 | 1 | 0 | 0 | 1 |
| 1月 | 0 | 0 | 1 | 0 | 0 | 1 |
| 2月 | 0 | 0 | 1 | 0 | 0 | 1 |
| 3月 | 1 | 0 | 1 | 0 | 0 | 2 |
| 合計 | 1 | 0 | 10 | 0 | 0 | 11 |

### (3)収集量＋持込量

（単位：t）

| | 可燃ごみ | 不燃ごみ | 粗大ごみ | 資源ごみ | 有害ごみ | 合 計 |
|---|---|---|---|---|---|---|
| 4月 | 48 | 1 | 3 | 15 | 0 | 67 |
| 5月 | 54 | 1 | 6 | 15 | 0 | 76 |
| 6月 | 43 | 1 | 4 | 14 | 0 | 62 |
| 7月 | 54 | 1 | 6 | 12 | 0 | 73 |
| 8月 | 55 | 1 | 7 | 16 | 0 | 79 |
| 9月 | 47 | 1 | 3 | 16 | 0 | 67 |
| 10月 | 47 | 1 | 4 | 11 | 0 | 63 |
| 11月 | 48 | 1 | 9 | 15 | 0 | 73 |
| 12月 | 44 | 1 | 4 | 16 | 0 | 65 |
| 1月 | 49 | 1 | 5 | 11 | 0 | 66 |
| 2月 | 38 | 1 | 6 | 14 | 0 | 59 |
| 3月 | 46 | 1 | 5 | 15 | 0 | 67 |
| 合計 | 573 | 12 | 62 | 170 | 0 | 817 |

## ■2 月別し尿量

（単位：kl）

| | 汲み取りし尿 | 合併処理浄化槽汚泥 | 単独処理浄化槽汚泥 | 合 計 |
|---|---|---|---|---|
| 4月 | 24 | 28 | 17 | 69 |
| 5月 | 20 | 11 | 7 | 38 |
| 6月 | 16 | 2 | 1 | 19 |
| 7月 | 16 | 26 | 16 | 58 |
| 8月 | 20 | 8 | 5 | 33 |
| 9月 | 20 | 23 | 14 | 57 |
| 10月 | 20 | 4 | 3 | 27 |
| 11月 | 16 | 4 | 3 | 23 |
| 12月 | 21 | 6 | 4 | 31 |
| 1月 | 12 | 2 | 2 | 16 |
| 2月 | 17 | 2 | 1 | 20 |
| 3月 | 16 | 28 | 17 | 61 |
| 合計 | 218 | 144 | 90 | 452 |

## ■3 処分量(ごみ)

### (1)中間処理量(焼却処理施設)

(単位:t)

| 搬入量 | | | 搬出量 | | |
|---|---|---|---|---|---|
| | 直接焼却 | 処理残渣の焼却 | 焼却残渣の埋立 | 資源化 | 焼却残渣の埋立以外の処分 |
| 647 | 647 | 0 | 37 | 0 | 0 |

### (2)中間処理量(粗大ごみ処理施設)

(単位:t)

| | 搬入量 | 搬出量 | | | |
|---|---|---|---|---|---|
| | | 処理残渣の焼却 | 処理残渣の埋立 | 資源化 | その他 |
| 可燃ごみ | 0 | 0 | 0 | 0 | 0 |
| 不燃ごみ | 0 | 0 | 0 | 0 | 0 |
| 粗大ごみ | 0 | 0 | 0 | 0 | 0 |
| 資源ごみ | 0 | 0 | 0 | 0 | 0 |
| 有害ごみ | 0 | 0 | 0 | 0 | 0 |
| 合計 | 0 | 0 | 0 | 0 | 0 |

### (3)中間処理量(粗大ごみ処理施設以外の資源化等を行う施設)

(単位:t)

| | 搬入量 | 搬出量 | | | |
|---|---|---|---|---|---|
| | | 処理残渣の焼却 | 処理残渣の埋立 | 資源化 | その他 |
| 可燃ごみ | 0 | 0 | 0 | 0 | 0 |
| 不燃ごみ | 0 | 0 | 0 | 0 | 0 |
| 粗大ごみ | 0 | 0 | 0 | 0 | 0 |
| 資源ごみ | 170 | 0 | 0 | 170 | 0 |
| 有害ごみ | 0 | 0 | 0 | 0 | 0 |
| 合計 | 170 | 0 | 0 | 170 | 0 |

### (4)中間処理量(その他の施設)

(単位:t)

| | 搬入量 | 搬出量 | | | |
|---|---|---|---|---|---|
| | | 処理残渣の焼却 | 処理残渣の埋立 | 資源化 | その他 |
| 可燃ごみ | 0 | 0 | 0 | 0 | 0 |
| 不燃ごみ | 0 | 0 | 0 | 0 | 0 |
| 粗大ごみ | 0 | 0 | 0 | 0 | 0 |
| 資源ごみ | 0 | 0 | 0 | 0 | 0 |
| 有害ごみ | 0 | 0 | 0 | 0 | 0 |
| 合計 | 0 | 0 | 0 | 0 | 0 |

### (5)最終処分量

(単位:t)

| 最終処分量 | | | |
|---|---|---|---|
| | 直接埋立 | 焼却残渣の埋立 | 処理残渣の埋立 |
| 37 | 0 | 37 | 0 |

### (6)資源化量

(単位:t)

| 総資源化量 | | | |
|---|---|---|---|
| | 資源ごみ収集量等 | 集団回収量 | ピックアップ回収量 |
| 161 | 155 | 6 | 0 |

※ 資源ごみ収集量等＝資源ごみ収集・持込量(残渣を除いた量)＋処理過程資源化量(ガラス、鉄分等)

## ■4 処分量(し尿)

### (1)収集量・処分量

(単位:kl)

| | 収集量 | 処分量 | | | | |
|---|---|---|---|---|---|---|
| | | し尿処理施設 | 下水道投入 | 海洋投入 | 農地還元 | その他 |
| 汲み取りし尿 | 218 | 218 | 0 | 0 | 0 | 0 |
| 合併処理浄化槽汚泥 | 144 | 144 | 0 | 0 | 0 | 0 |
| 単独処理浄化槽汚泥 | 90 | 90 | 0 | 0 | 0 | 0 |
| 合計 | 452 | 452 | 0 | 0 | 0 | 0 |

### (2)残渣処分量

(単位:t)

| 残渣処分量 | | | | |
|---|---|---|---|---|
| | 埋立処分 | 肥料等に利用 | 焼却 | その他 |
| 6 | 0 | 6 | 0 | 0 |

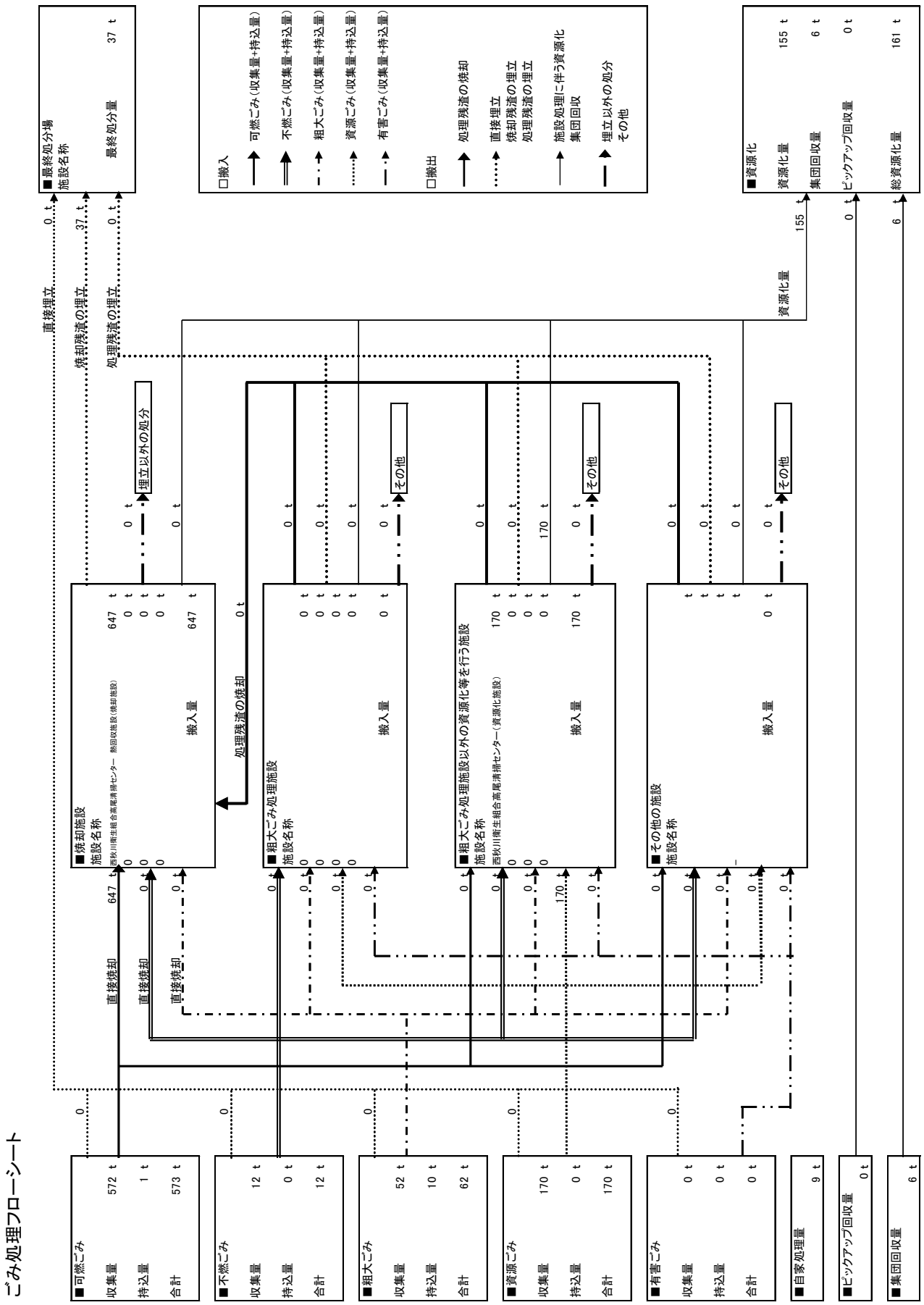
ごみ処理フローシート
■可燃ごみ
収集量 572 t
持込量 1 t
合計 573 t
■不燃ごみ
収集量 12 t
持込量 0 t
合計 12 t
■粗大ごみ
収集量 52 t
持込量 10 t
合計 62 t
■資源ごみ
収集量 170 t
持込量 0 t
合計 170 t
■有害ごみ
収集量 0 t
持込量 0 t
合計 0 t
■自家処理量 9 t
■ピックアップ回収量 0 t
■集団回収量 6 t
直接焼却 647 t
直接焼却
直接焼却
■焼却施設
施設名称
西秋川衛生組合高尾清掃センター 熱回収施設（焼却施設）
搬入量 647 t
処理残渣の焼却 0 t
埋立以外の処分
■粗大ごみ処理施設
施設名称
搬入量
その他
■粗大ごみ処理施設以外の資源化等を行う施設
施設名称
西秋川衛生組合高尾清掃センター（資源化施設）
搬入量 170 t
170 t
その他
■その他の施設
施設名称
搬入量
その他
直接埋立 0 t
焼却残渣の埋立 37 t
処理残渣の埋立 0 t
■最終処分場
施設名称
最終処分量 37 t
□搬入
可燃ごみ（収集量+持込量）
不燃ごみ（収集量+持込量）
粗大ごみ（収集量+持込量）
資源ごみ（収集量+持込量）
有害ごみ（収集量+持込量）
□搬出
処理残渣の焼却
直接埋立
焼却残渣の埋立
処理残渣の埋立
施設処理に伴う資源化
集団回収
埋立以外の処分
その他
資源化量 155 t
■資源化
資源化量 155 t
集団回収量 6 t
ピックアップ回収量 0 t
総資源化量 161 t
0 t
6 t

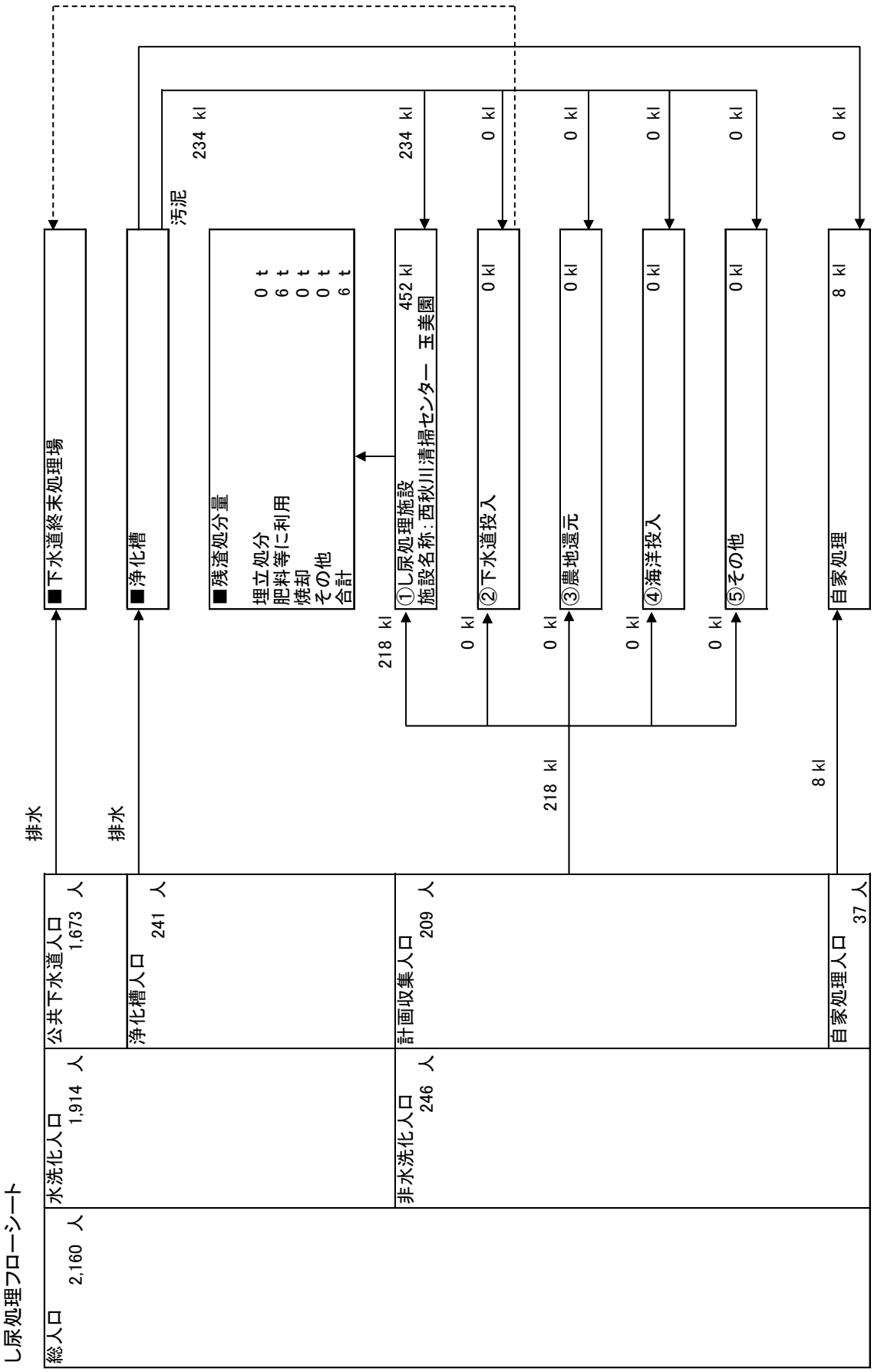
し尿処理フローシート
総人口 2,160 人
水洗化人口 1,914 人
公共下水道人口 1,673 人
浄化槽人口 241 人
非水洗化人口 246 人
計画収集人口 209 人
自家処理人口 37 人
排水
排水
■下水道終末処理場
■浄化槽
汚泥
234 kl
■残渣処分量
埋立処分 0 t
肥料等に利用 6 t
焼却 0 t
その他 0 t
合計 6 t
①し尿処理施設
施設名称：西秋川清掃センター 玉美園
452 kl
234 kl
②下水道投入
0 kl
0 kl
③農地還元
0 kl
0 kl
④海洋投入
0 kl
0 kl
⑤その他
0 kl
0 kl
自家処理
8 kl
0 kl
218 kl
218 kl
8 kl

# 30 奥多摩町

## ■1 月別ごみ量

### (1)収集量

（単位：t）

| | 可燃ごみ | 不燃ごみ | 粗大ごみ | 資源ごみ | 有害ごみ | 合 計 |
|---|---|---|---|---|---|---|
| 4月 | 113 | 3 | 10 | 42 | 1 | 169 |
| 5月 | 123 | 2 | 12 | 39 | 0 | 176 |
| 6月 | 101 | 3 | 7 | 30 | 0 | 141 |
| 7月 | 123 | 3 | 7 | 32 | 1 | 166 |
| 8月 | 139 | 3 | 6 | 36 | 0 | 184 |
| 9月 | 115 | 3 | 6 | 35 | 1 | 160 |
| 10月 | 104 | 2 | 7 | 34 | 0 | 147 |
| 11月 | 101 | 4 | 6 | 32 | 0 | 143 |
| 12月 | 101 | 3 | 7 | 33 | 0 | 144 |
| 1月 | 106 | 3 | 4 | 30 | 1 | 144 |
| 2月 | 85 | 2 | 6 | 27 | 0 | 120 |
| 3月 | 110 | 3 | 9 | 36 | 0 | 158 |
| 合計 | 1,321 | 34 | 87 | 406 | 4 | 1,852 |

### (2)持込量

（単位：t）

| | 可燃ごみ | 不燃ごみ | 粗大ごみ | 資源ごみ | 有害ごみ | 合 計 |
|---|---|---|---|---|---|---|
| 4月 | 0 | 0 | 0 | 0 | 0 | 0 |
| 5月 | 0 | 0 | 0 | 0 | 0 | 0 |
| 6月 | 0 | 0 | 0 | 0 | 0 | 0 |
| 7月 | 0 | 0 | 1 | 0 | 0 | 1 |
| 8月 | 0 | 0 | 0 | 0 | 0 | 0 |
| 9月 | 0 | 0 | 0 | 0 | 0 | 0 |
| 10月 | 0 | 0 | 0 | 0 | 0 | 0 |
| 11月 | 0 | 0 | 0 | 0 | 0 | 0 |
| 12月 | 0 | 0 | 0 | 0 | 0 | 0 |
| 1月 | 0 | 0 | 0 | 0 | 0 | 0 |
| 2月 | 0 | 0 | 0 | 0 | 0 | 0 |
| 3月 | 0 | 0 | 0 | 0 | 0 | 0 |
| 合計 | 0 | 0 | 1 | 0 | 0 | 1 |

### (3)収集量＋持込量

（単位：t）

| | 可燃ごみ | 不燃ごみ | 粗大ごみ | 資源ごみ | 有害ごみ | 合 計 |
|---|---|---|---|---|---|---|
| 4月 | 113 | 3 | 10 | 42 | 1 | 169 |
| 5月 | 123 | 2 | 12 | 39 | 0 | 176 |
| 6月 | 101 | 3 | 7 | 30 | 0 | 141 |
| 7月 | 123 | 3 | 8 | 32 | 1 | 167 |
| 8月 | 139 | 3 | 6 | 36 | 0 | 184 |
| 9月 | 115 | 3 | 6 | 35 | 1 | 160 |
| 10月 | 104 | 2 | 7 | 34 | 0 | 147 |
| 11月 | 101 | 4 | 6 | 32 | 0 | 143 |
| 12月 | 101 | 3 | 7 | 33 | 0 | 144 |
| 1月 | 106 | 3 | 4 | 30 | 1 | 144 |
| 2月 | 85 | 2 | 6 | 27 | 0 | 120 |
| 3月 | 110 | 3 | 9 | 36 | 0 | 158 |
| 合計 | 1,321 | 34 | 88 | 406 | 4 | 1,853 |

## ■2 月別し尿量

（単位：kl）

| | 汲み取りし尿 | 合併処理浄化槽汚泥 | 単独処理浄化槽汚泥 | 合 計 |
|---|---|---|---|---|
| 4月 | 48 | 50 | 17 | 115 |
| 5月 | 43 | 55 | 19 | 117 |
| 6月 | 41 | 44 | 16 | 101 |
| 7月 | 35 | 47 | 16 | 98 |
| 8月 | 45 | 61 | 22 | 128 |
| 9月 | 36 | 35 | 12 | 83 |
| 10月 | 50 | 13 | 4 | 67 |
| 11月 | 30 | 23 | 8 | 61 |
| 12月 | 30 | 55 | 20 | 105 |
| 1月 | 28 | 20 | 7 | 55 |
| 2月 | 24 | 25 | 9 | 58 |
| 3月 | 23 | 49 | 17 | 89 |
| 合計 | 433 | 477 | 167 | 1,077 |

## ■3 処分量(ごみ)

### (1)中間処理量(焼却処理施設)

(単位:t)

| 搬入量 | | | 搬出量 | | |
|---|---|---|---|---|---|
| | 直接焼却 | 処理残渣の焼却 | 焼却残渣の埋立 | 資源化 | 焼却残渣の埋立以外の処分 |
| 1,445 | 1,321 | 124 | 82 | 179 | 0 |

### (2)中間処理量(粗大ごみ処理施設)

(単位:t)

| | 搬入量 | 搬出量 | | | |
|---|---|---|---|---|---|
| | | 処理残渣の焼却 | 処理残渣の埋立 | 資源化 | その他 |
| 可燃ごみ | 0 | 0 | 0 | 0 | 0 |
| 不燃ごみ | 0 | 0 | 0 | 0 | 0 |
| 粗大ごみ | 0 | 0 | 0 | 0 | 0 |
| 資源ごみ | 0 | 0 | 0 | 0 | 0 |
| 有害ごみ | 0 | 0 | 0 | 0 | 0 |
| 合計 | 0 | 0 | 0 | 0 | 0 |

### (3)中間処理量(粗大ごみ処理施設以外の資源化等を行う施設)

(単位:t)

| | 搬入量 | 搬出量 | | | |
|---|---|---|---|---|---|
| | | 処理残渣の焼却 | 処理残渣の埋立 | 資源化 | その他 |
| 可燃ごみ | 0 | 0 | 0 | 0 | 0 |
| 不燃ごみ | 0 | 0 | 0 | 0 | 0 |
| 粗大ごみ | 0 | 0 | 0 | 0 | 0 |
| 資源ごみ | 406 | 16 | 0 | 390 | 0 |
| 有害ごみ | 4 | 0 | 0 | 0 | 4 |
| 合計 | 410 | 16 | 0 | 390 | 4 |

### (4)中間処理量(その他の施設)

(単位:t)

| | 搬入量 | 搬出量 | | | |
|---|---|---|---|---|---|
| | | 処理残渣の焼却 | 処理残渣の埋立 | 資源化 | その他 |
| 可燃ごみ | 0 | 0 | 0 | 0 | 0 |
| 不燃ごみ | 34 | 34 | 0 | 0 | 0 |
| 粗大ごみ | 88 | 74 | 0 | 14 | 0 |
| 資源ごみ | 0 | 0 | 0 | 0 | 0 |
| 有害ごみ | 0 | 0 | 0 | 0 | 0 |
| 合計 | 122 | 108 | 0 | 14 | 0 |

### (5)最終処分量

(単位:t)

| 最終処分量 | | | |
|---|---|---|---|
| | 直接埋立 | 焼却残渣の埋立 | 処理残渣の埋立 |
| 82 | 0 | 82 | 0 |

### (6)資源化量

(単位:t)

| 総資源化量 | | | |
|---|---|---|---|
| | 資源ごみ収集量等 | 集団回収量 | ピックアップ回収量 |
| 583 | 583 | 0 | 0 |

※ 資源ごみ収集量等＝資源ごみ収集・持込量(残渣を除いた量)＋処理過程資源化量(ガラス、鉄分等)

## ■4 処分量(し尿)

### (1)収集量・処分量

(単位:kl)

| | 収集量 | 処分量 | | | | |
|---|---|---|---|---|---|---|
| | | し尿処理施設 | 下水道投入 | 海洋投入 | 農地還元 | その他 |
| 汲み取りし尿 | 433 | 433 | 0 | 0 | 0 | 0 |
| 合併処理浄化槽汚泥 | 477 | 477 | 0 | 0 | 0 | 0 |
| 単独処理浄化槽汚泥 | 167 | 167 | 0 | 0 | 0 | 0 |
| 合計 | 1,077 | 1,077 | 0 | 0 | 0 | 0 |

### (2)残渣処分量

(単位:t)

| 残渣処分量 | | | | |
|---|---|---|---|---|
| | 埋立処分 | 肥料等に利用 | 焼却 | その他 |
| 14 | 0 | 14 | 0 | 0 |

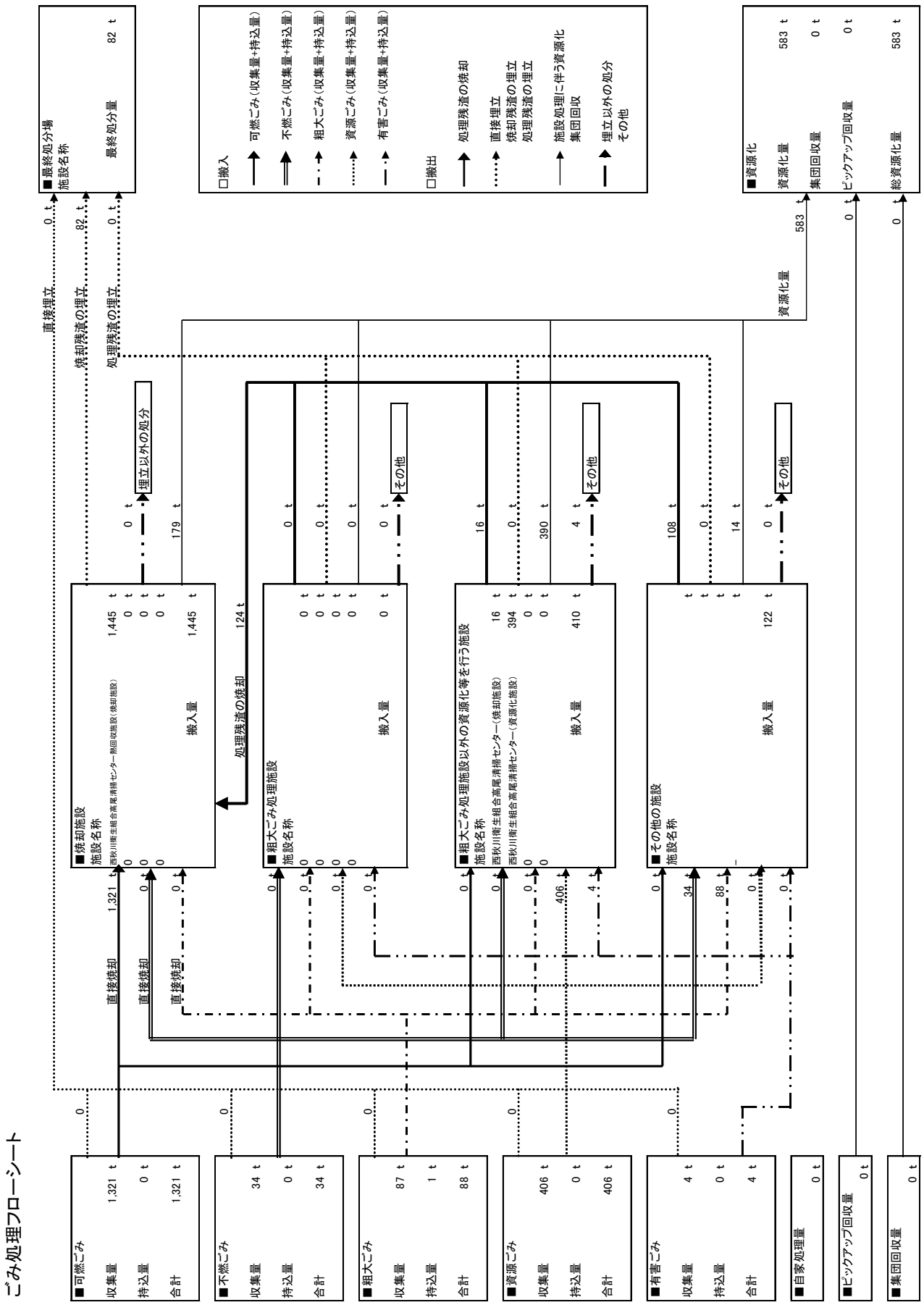
ごみ処理フローシート
■可燃ごみ
収集量 1,321 t
持込量 0 t
合計 1,321 t
■不燃ごみ
収集量 34 t
持込量 0 t
合計 34 t
■粗大ごみ
収集量 87 t
持込量 1 t
合計 88 t
■資源ごみ
収集量 406 t
持込量 0 t
合計 406 t
■有害ごみ
収集量 4 t
持込量 0 t
合計 4 t
■自家処理量 0 t
■ピックアップ回収量 0 t
■集団回収量 0 t
直接焼却 1,321 t
直接焼却
直接焼却
■焼却施設
施設名称
西秋川衛生組合高尾清掃センター熱回収施設（焼却施設）
搬入量 1,445 t
処理残渣の焼却 124 t
埋立以外の処分
■粗大ごみ処理施設
施設名称
搬入量
その他
■粗大ごみ処理施設以外の資源化等を行う施設
施設名称
西秋川衛生組合高尾清掃センター（焼却施設）
西秋川衛生組合高尾清掃センター（資源化施設）
搬入量
その他
■その他の施設
施設名称
搬入量 122 t
その他
直接埋立 0 t
焼却残渣の埋立 82 t
処理残渣の埋立 0 t
■最終処分場
施設名称
最終処分量 82 t
□搬入
可燃ごみ（収集量+持込量）
不燃ごみ（収集量+持込量）
粗大ごみ（収集量+持込量）
資源ごみ（収集量+持込量）
有害ごみ（収集量+持込量）
□搬出
処理残渣の焼却
直接埋立
焼却残渣の埋立
処理残渣の埋立
施設処理に伴う資源化
集団回収
埋立以外の処分
その他
資源化量 583 t
■資源化
資源化量 583 t
集団回収量 0 t
ピックアップ回収量 0 t
総資源化量 583 t

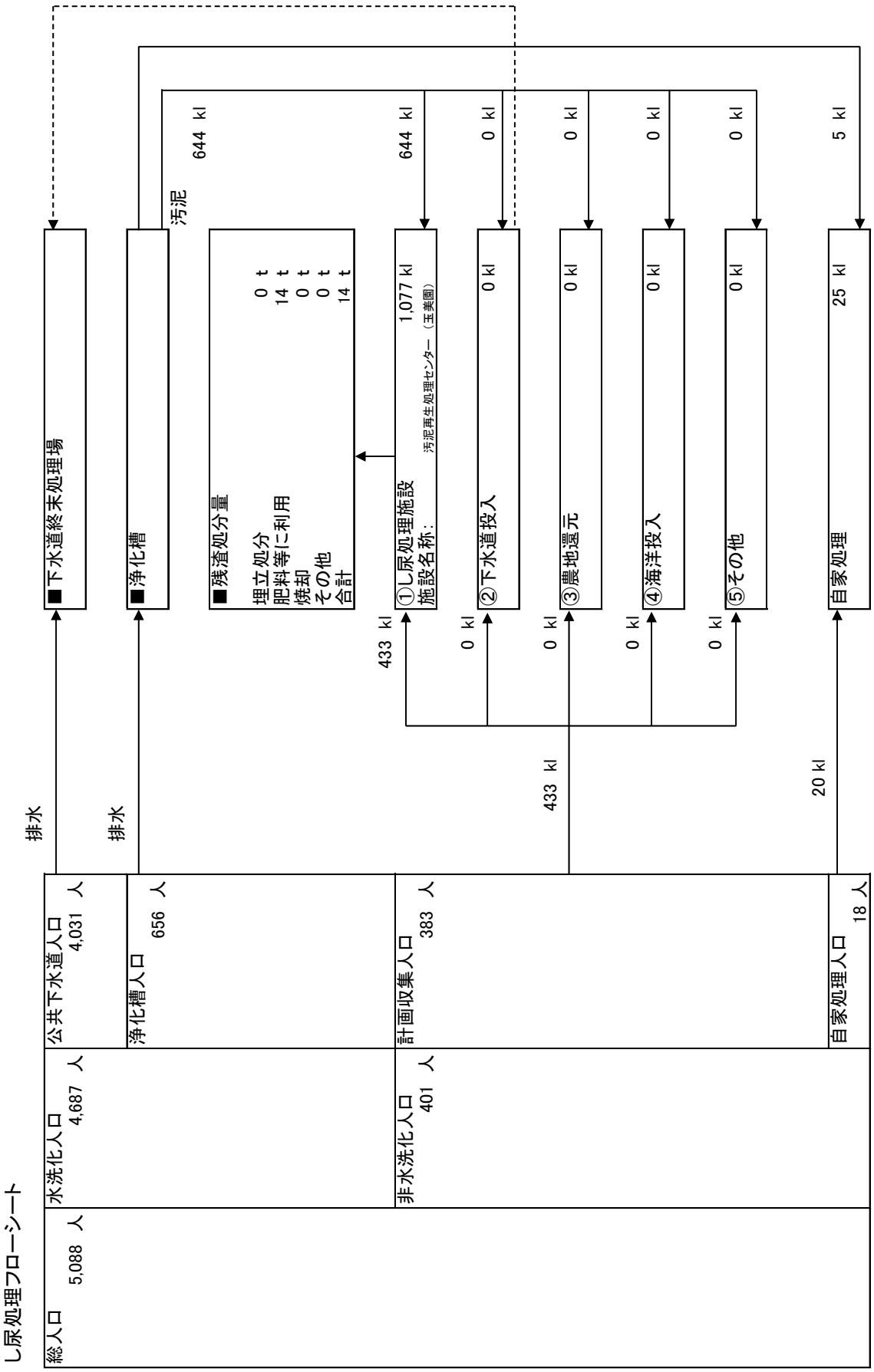
し尿処理フローシート
総人口 5,088 人
水洗化人口 4,687 人
公共下水道人口 4,031 人
浄化槽人口 656 人
非水洗化人口 401 人
計画収集人口 383 人
自家処理人口 18 人
排水
排水
■下水道終末処理場
■浄化槽
汚泥 644 kl
■残渣処分量
埋立処分 0 t
肥料等に利用 14 t
焼却 0 t
その他 0 t
合計 14 t
①し尿処理施設
施設名称： 汚泥再生処理センター（玉美園）
1,077 kl
644 kl
②下水道投入 0 kl
0 kl
③農地還元 0 kl
0 kl
④海洋投入 0 kl
0 kl
⑤その他 0 kl
0 kl
自家処理 25 kl
5 kl
433 kl
433 kl
20 kl

# 31 大島町

## ■1 月別ごみ量

### (1)収集量

（単位：t）

| | 可燃ごみ | 不燃ごみ | 粗大ごみ | 資源ごみ | 有害ごみ | 合 計 |
|---|---|---|---|---|---|---|
| 4月 | 187 | 9 | 0 | 11 | 1 | 208 |
| 5月 | 215 | 9 | 0 | 6 | 0 | 230 |
| 6月 | 184 | 7 | 0 | 11 | 1 | 203 |
| 7月 | 216 | 7 | 0 | 12 | 0 | 235 |
| 8月 | 210 | 8 | 0 | 14 | 0 | 232 |
| 9月 | 211 | 9 | 0 | 12 | 1 | 233 |
| 10月 | 187 | 11 | 0 | 11 | 1 | 210 |
| 11月 | 187 | 7 | 0 | 12 | 1 | 207 |
| 12月 | 203 | 11 | 0 | 16 | 1 | 231 |
| 1月 | 168 | 6 | 0 | 9 | 1 | 184 |
| 2月 | 170 | 7 | 0 | 10 | 0 | 187 |
| 3月 | 196 | 8 | 0 | 11 | 0 | 215 |
| 合計 | 2,334 | 99 | 0 | 135 | 7 | 2,575 |

### (2)持込量

（単位：t）

| | 可燃ごみ | 不燃ごみ | 粗大ごみ | 資源ごみ | 有害ごみ | 合 計 |
|---|---|---|---|---|---|---|
| 4月 | 56 | 2 | 16 | 18 | 0 | 92 |
| 5月 | 58 | 0 | 13 | 18 | 0 | 89 |
| 6月 | 52 | 4 | 11 | 13 | 0 | 80 |
| 7月 | 55 | 11 | 9 | 13 | 0 | 88 |
| 8月 | 60 | 2 | 14 | 16 | 0 | 92 |
| 9月 | 53 | 1 | 8 | 29 | 0 | 91 |
| 10月 | 142 | 21 | 8 | 16 | 0 | 187 |
| 11月 | 142 | 35 | 9 | 18 | 0 | 204 |
| 12月 | 147 | 12 | 9 | 22 | 0 | 190 |
| 1月 | 132 | 12 | 9 | 18 | 0 | 171 |
| 2月 | 134 | 7 | 6 | 16 | 0 | 163 |
| 3月 | 145 | 5 | 15 | 29 | 0 | 194 |
| 合計 | 1,176 | 112 | 127 | 226 | 0 | 1,641 |

### (3)収集量＋持込量

（単位：t）

| | 可燃ごみ | 不燃ごみ | 粗大ごみ | 資源ごみ | 有害ごみ | 合 計 |
|---|---|---|---|---|---|---|
| 4月 | 243 | 11 | 16 | 29 | 1 | 300 |
| 5月 | 273 | 9 | 13 | 24 | 0 | 319 |
| 6月 | 236 | 11 | 11 | 24 | 1 | 283 |
| 7月 | 271 | 18 | 9 | 25 | 0 | 323 |
| 8月 | 270 | 10 | 14 | 30 | 0 | 324 |
| 9月 | 264 | 10 | 8 | 41 | 1 | 324 |
| 10月 | 329 | 32 | 8 | 27 | 1 | 397 |
| 11月 | 329 | 42 | 9 | 30 | 1 | 411 |
| 12月 | 350 | 23 | 9 | 38 | 1 | 421 |
| 1月 | 300 | 18 | 9 | 27 | 1 | 355 |
| 2月 | 304 | 14 | 6 | 26 | 0 | 350 |
| 3月 | 341 | 13 | 15 | 40 | 0 | 409 |
| 合計 | 3,510 | 211 | 127 | 361 | 7 | 4,216 |

## ■2 月別し尿量

（単位：kl）

| | 汲み取りし尿 | 合併処理浄化槽汚泥 | 単独処理浄化槽汚泥 | 合 計 |
|---|---|---|---|---|
| 4月 | 108 | 417 | 259 | 784 |
| 5月 | 78 | 246 | 175 | 499 |
| 6月 | 53 | 426 | 371 | 850 |
| 7月 | 107 | 321 | 295 | 723 |
| 8月 | 88 | 393 | 221 | 702 |
| 9月 | 55 | 451 | 282 | 788 |
| 10月 | 103 | 430 | 223 | 756 |
| 11月 | 105 | 263 | 182 | 550 |
| 12月 | 71 | 478 | 299 | 848 |
| 1月 | 60 | 351 | 292 | 703 |
| 2月 | 85 | 573 | 210 | 868 |
| 3月 | 42 | 681 | 353 | 1,076 |
| 合計 | 955 | 5,030 | 3,162 | 9,147 |

## ■3 処分量(ごみ)

### (1)中間処理量(焼却処理施設)

(単位:t)

| 搬入量 | | | 搬出量 | | |
|---|---|---|---|---|---|
| | 直接焼却 | 処理残渣の焼却 | 焼却残渣の埋立 | 資源化 | 焼却残渣の埋立以外の処分 |
| 3,549 | 3,510 | 39 | 501 | 0 | 0 |

### (2)中間処理量(粗大ごみ処理施設)

(単位:t)

| | 搬入量 | 搬出量 | | | |
|---|---|---|---|---|---|
| | | 処理残渣の焼却 | 処理残渣の埋立 | 資源化 | その他 |
| 可燃ごみ | 0 | 0 | 0 | 0 | 0 |
| 不燃ごみ | 0 | 0 | 0 | 0 | 0 |
| 粗大ごみ | 0 | 0 | 0 | 0 | 0 |
| 資源ごみ | 229 | 9 | 5 | 215 | 0 |
| 有害ごみ | 0 | 0 | 0 | 0 | 0 |
| 合計 | 229 | 9 | 5 | 215 | 0 |

### (3)中間処理量(粗大ごみ処理施設以外の資源化等を行う施設)

(単位:t)

| | 搬入量 | 搬出量 | | | |
|---|---|---|---|---|---|
| | | 処理残渣の焼却 | 処理残渣の埋立 | 資源化 | その他 |
| 可燃ごみ | 0 | 0 | 0 | 0 | 0 |
| 不燃ごみ | 0 | 0 | 0 | 0 | 0 |
| 粗大ごみ | 0 | 0 | 0 | 0 | 0 |
| 資源ごみ | 0 | 0 | 0 | 0 | 0 |
| 有害ごみ | 0 | 0 | 0 | 0 | 0 |
| 合計 | 0 | 0 | 0 | 0 | 0 |

### (4)中間処理量(その他の施設)

(単位:t)

| | 搬入量 | 搬出量 | | | |
|---|---|---|---|---|---|
| | | 処理残渣の焼却 | 処理残渣の埋立 | 資源化 | その他 |
| 可燃ごみ | 0 | 0 | 0 | 0 | 0 |
| 不燃ごみ | 98 | 0 | 98 | 0 | 0 |
| 粗大ごみ | 263 | 0 | 263 | 0 | 0 |
| 資源ごみ | 109 | 30 | 0 | 79 | 0 |
| 有害ごみ | 7 | 0 | 0 | 7 | 0 |
| 合計 | 477 | 30 | 361 | 86 | 0 |

### (5)最終処分量

(単位:t)

| 最終処分量 | | | |
|---|---|---|---|
| | 直接埋立 | 焼却残渣の埋立 | 処理残渣の埋立 |
| 867 | 0 | 501 | 366 |

### (6)資源化量

(単位:t)

| 総資源化量 | | | |
|---|---|---|---|
| | 資源ごみ収集量等 | 集団回収量 | ピックアップ回収量 |
| 301 | 301 | 0 | 0 |

※ 資源ごみ収集量等＝資源ごみ収集・持込量(残渣を除いた量)＋処理過程資源化量(ガラス、鉄分等)

## ■4 処分量(し尿)

### (1)収集量・処分量

(単位:kl)

| | 収集量 | 処分量 | | | | |
|---|---|---|---|---|---|---|
| | | し尿処理施設 | 下水道投入 | 海洋投入 | 農地還元 | その他 |
| 汲み取りし尿 | 955 | 955 | 0 | 0 | 0 | 0 |
| 合併処理浄化槽汚泥 | 5,030 | 5,030 | 0 | 0 | 0 | 0 |
| 単独処理浄化槽汚泥 | 3,162 | 3,162 | 0 | 0 | 0 | 0 |
| 合計 | 9,147 | 9,147 | 0 | 0 | 0 | 0 |

### (2)残渣処分量

(単位:t)

| 残渣処分量 | | | | |
|---|---|---|---|---|
| | 埋立処分 | 肥料等に利用 | 焼却 | その他 |
| 0 | 0 | 0 | 0 | 0 |

# ごみ処理フローシート

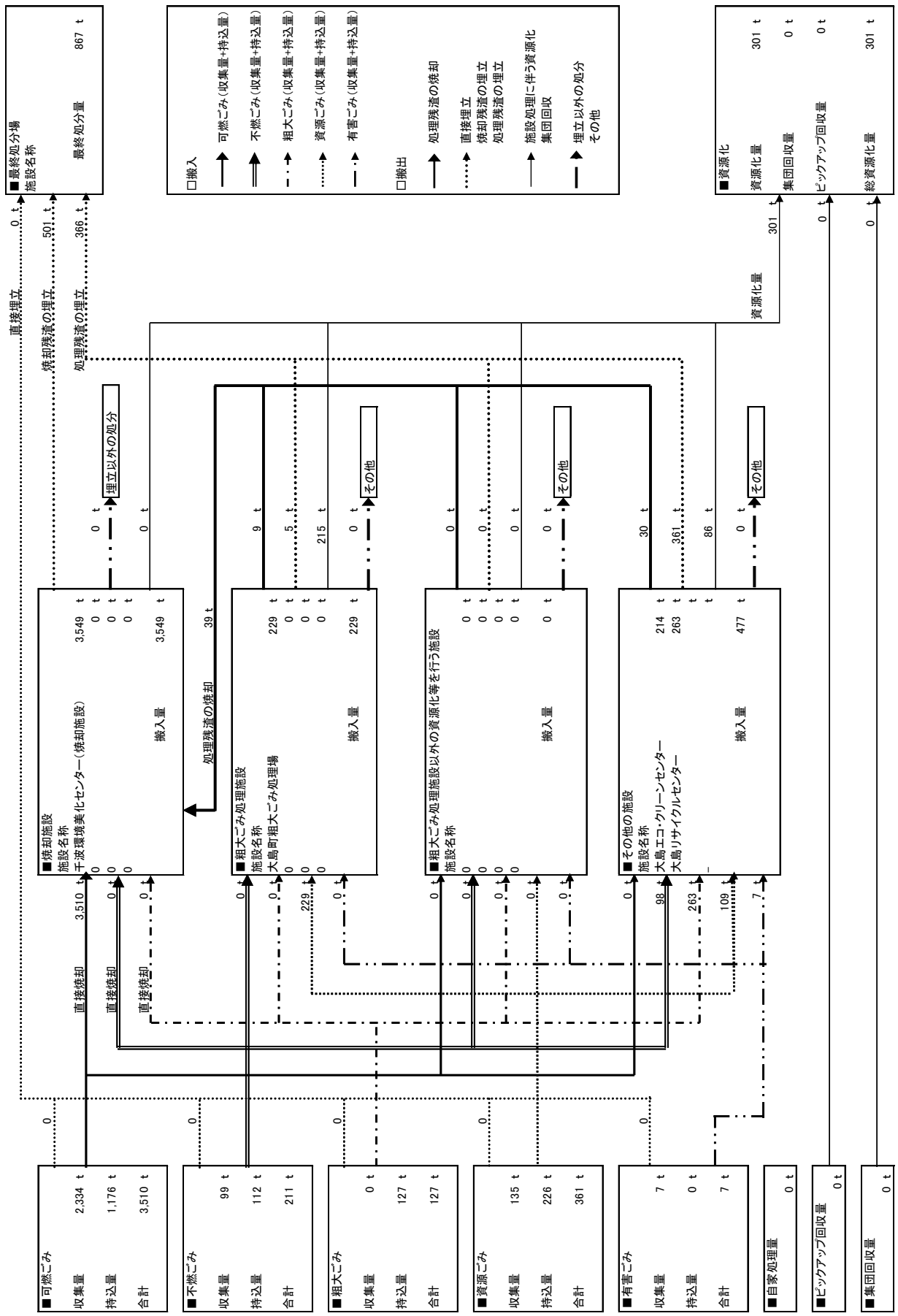
■最終処分場
施設名称
最終処分量 867 t
□搬入
可燃ごみ（収集量+持込量）
不燃ごみ（収集量+持込量）
粗大ごみ（収集量+持込量）
資源ごみ（収集量+持込量）
有害ごみ（収集量+持込量）
□搬出
処理残渣の焼却
直接埋立
焼却残渣の埋立
処理残渣の埋立
施設処理に伴う資源化
集団回収
埋立以外の処分
その他
■資源化
資源化量 301 t
集団回収量 0 t
ピックアップ回収量 0 t
総資源化量 301 t
直接埋立 0 t
焼却残渣の埋立 501 t
処理残渣の埋立 366 t
資源化量 301 t
0 t
0 t
■焼却施設
施設名称
千波環境美化センター（焼却施設）
搬入量 3,549 t
処理残渣の焼却 39 t
埋立以外の処分
■粗大ごみ処理施設
施設名称
大島町粗大ごみ処理場
搬入量 229 t
■粗大ごみ処理施設以外の資源化等を行う施設
施設名称
搬入量 0 t
■その他の施設
施設名称
大島エコ・クリーンセンター
大島リサイクルセンター
搬入量 477 t
直接焼却 3,510 t
直接焼却
直接焼却
■可燃ごみ
収集量 2,334 t
持込量 1,176 t
合計 3,510 t
■不燃ごみ
収集量 99 t
持込量 112 t
合計 211 t
■粗大ごみ
収集量 0 t
持込量 127 t
合計 127 t
■資源ごみ
収集量 135 t
持込量 226 t
合計 361 t
■有害ごみ
収集量 7 t
持込量 0 t
合計 7 t
■自家処理量 0 t
■ピックアップ回収量 0 t
■集団回収量 0 t

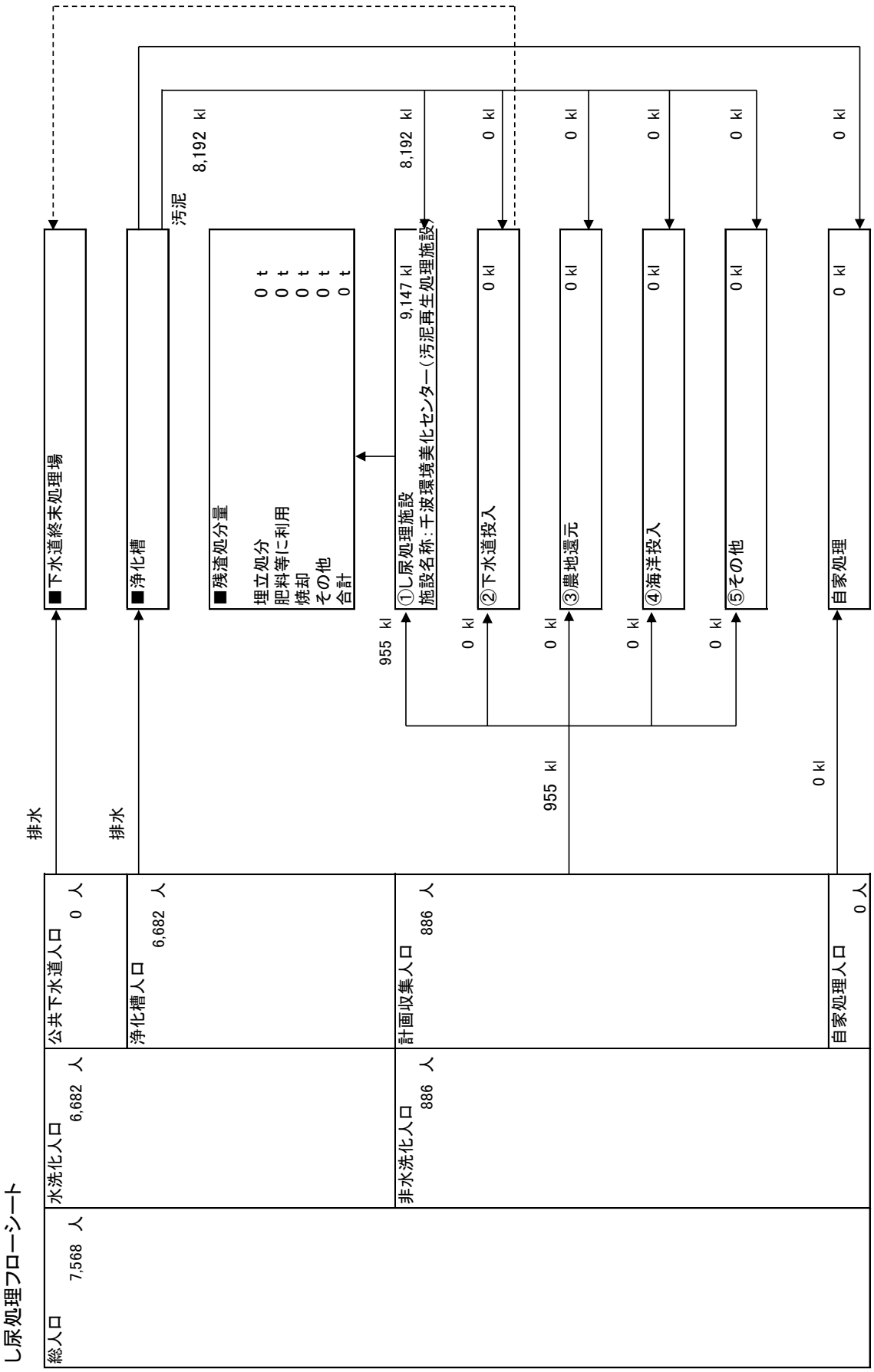
し尿処理フローシート
総人口
7,568 人
水洗化人口
6,682 人
非水洗化人口
886 人
公共下水道人口
0 人
浄化槽人口
6,682 人
計画収集人口
886 人
自家処理人口
0 人
排水
排水
■下水道終末処理場
■浄化槽
汚泥
8,192 kl
■残渣処分量
埋立処分 0 t
肥料等に利用 0 t
焼却 0 t
その他 0 t
合計 0 t
8,192 kl
①し尿処理施設
施設名称：干波環境美化センター（汚泥再生処理施設）
9,147 kl
955 kl
②下水道投入
0 kl
0 kl
③農地還元
0 kl
955 kl
④海洋投入
0 kl
0 kl
⑤その他
0 kl
0 kl
自家処理
0 kl
0 kl

# 32 利島村

## ■1 月別ごみ量

### (1)収集量

（単位:t）

| | 可燃ごみ | 不燃ごみ | 粗大ごみ | 資源ごみ | 有害ごみ | 合 計 |
|---|---|---|---|---|---|---|
| 4月 | 9 | 0 | 0 | 1 | 0 | 10 |
| 5月 | 8 | 0 | 0 | 1 | 0 | 9 |
| 6月 | 7 | 0 | 0 | 1 | 0 | 8 |
| 7月 | 8 | 0 | 0 | 1 | 0 | 9 |
| 8月 | 8 | 0 | 0 | 1 | 0 | 9 |
| 9月 | 10 | 1 | 0 | 1 | 0 | 12 |
| 10月 | 9 | 0 | 0 | 1 | 0 | 10 |
| 11月 | 7 | 0 | 0 | 1 | 0 | 8 |
| 12月 | 6 | 1 | 0 | 1 | 0 | 8 |
| 1月 | 5 | 0 | 0 | 1 | 0 | 6 |
| 2月 | 5 | 0 | 0 | 0 | 0 | 5 |
| 3月 | 8 | 1 | 0 | 1 | 0 | 10 |
| 合計 | 90 | 3 | 0 | 11 | 0 | 104 |

### (2)持込量

（単位:t）

| | 可燃ごみ | 不燃ごみ | 粗大ごみ | 資源ごみ | 有害ごみ | 合 計 |
|---|---|---|---|---|---|---|
| 4月 | 0 | 0 | 0 | 0 | 0 | 0 |
| 5月 | 0 | 0 | 0 | 0 | 0 | 0 |
| 6月 | 0 | 0 | 0 | 0 | 0 | 0 |
| 7月 | 0 | 0 | 0 | 0 | 0 | 0 |
| 8月 | 0 | 0 | 0 | 0 | 0 | 0 |
| 9月 | 0 | 0 | 0 | 0 | 0 | 0 |
| 10月 | 0 | 0 | 0 | 0 | 0 | 0 |
| 11月 | 0 | 0 | 0 | 0 | 0 | 0 |
| 12月 | 0 | 0 | 0 | 0 | 0 | 0 |
| 1月 | 0 | 0 | 0 | 0 | 0 | 0 |
| 2月 | 0 | 0 | 0 | 0 | 0 | 0 |
| 3月 | 0 | 0 | 0 | 0 | 0 | 0 |
| 合計 | 0 | 0 | 0 | 0 | 0 | 0 |

### (3)収集量＋持込量

（単位:t）

| | 可燃ごみ | 不燃ごみ | 粗大ごみ | 資源ごみ | 有害ごみ | 合 計 |
|---|---|---|---|---|---|---|
| 4月 | 9 | 0 | 0 | 1 | 0 | 10 |
| 5月 | 8 | 0 | 0 | 1 | 0 | 9 |
| 6月 | 7 | 0 | 0 | 1 | 0 | 8 |
| 7月 | 8 | 0 | 0 | 1 | 0 | 9 |
| 8月 | 8 | 0 | 0 | 1 | 0 | 9 |
| 9月 | 10 | 1 | 0 | 1 | 0 | 12 |
| 10月 | 9 | 0 | 0 | 1 | 0 | 10 |
| 11月 | 7 | 0 | 0 | 1 | 0 | 8 |
| 12月 | 6 | 1 | 0 | 1 | 0 | 8 |
| 1月 | 5 | 0 | 0 | 1 | 0 | 6 |
| 2月 | 5 | 0 | 0 | 0 | 0 | 5 |
| 3月 | 8 | 1 | 0 | 1 | 0 | 10 |
| 合計 | 90 | 3 | 0 | 11 | 0 | 104 |

## ■2 月別し尿量

（単位:kl）

| | 汲み取りし尿 | 合併処理浄化槽汚泥 | 単独処理浄化槽汚泥 | 合 計 |
|---|---|---|---|---|
| 4月 | 0 | 26 | 3 | 29 |
| 5月 | 0 | 47 | 1 | 48 |
| 6月 | 0 | 40 | 0 | 40 |
| 7月 | 0 | 34 | 0 | 34 |
| 8月 | 0 | 40 | 0 | 40 |
| 9月 | 0 | 38 | 0 | 38 |
| 10月 | 0 | 38 | 0 | 38 |
| 11月 | 0 | 41 | 0 | 41 |
| 12月 | 0 | 35 | 1 | 36 |
| 1月 | 0 | 29 | 2 | 31 |
| 2月 | 0 | 32 | 0 | 32 |
| 3月 | 0 | 41 | 0 | 41 |
| 合計 | 0 | 441 | 7 | 448 |

## ■3 処分量(ごみ)

### (1)中間処理量(焼却処理施設)

(単位:t)

| 搬入量 | | | 搬出量 | | |
|---|---|---|---|---|---|
| | 直接焼却 | 処理残渣の焼却 | 焼却残渣の埋立 | 資源化 | 焼却残渣の埋立以外の処分 |
| 90 | 90 | 0 | 0 | 0 | 8 |

### (2)中間処理量(粗大ごみ処理施設)

(単位:t)

| | 搬入量 | 搬出量 | | | |
|---|---|---|---|---|---|
| | | 処理残渣の焼却 | 処理残渣の埋立 | 資源化 | その他 |
| 可燃ごみ | 0 | 0 | 0 | 0 | 0 |
| 不燃ごみ | 0 | 0 | 0 | 0 | 0 |
| 粗大ごみ | 0 | 0 | 0 | 0 | 0 |
| 資源ごみ | 0 | 0 | 0 | 0 | 0 |
| 有害ごみ | 0 | 0 | 0 | 0 | 0 |
| 合計 | 0 | 0 | 0 | 0 | 0 |

### (3)中間処理量(粗大ごみ処理施設以外の資源化等を行う施設)

(単位:t)

| | 搬入量 | 搬出量 | | | |
|---|---|---|---|---|---|
| | | 処理残渣の焼却 | 処理残渣の埋立 | 資源化 | その他 |
| 可燃ごみ | 0 | 0 | 0 | 0 | 0 |
| 不燃ごみ | 0 | 0 | 0 | 0 | 0 |
| 粗大ごみ | 0 | 0 | 0 | 0 | 0 |
| 資源ごみ | 0 | 0 | 0 | 0 | 0 |
| 有害ごみ | 0 | 0 | 0 | 0 | 0 |
| 合計 | 0 | 0 | 0 | 0 | 0 |

### (4)中間処理量(その他の施設)

(単位:t)

| | 搬入量 | 搬出量 | | | |
|---|---|---|---|---|---|
| | | 処理残渣の焼却 | 処理残渣の埋立 | 資源化 | その他 |
| 可燃ごみ | 0 | 0 | 0 | 0 | 0 |
| 不燃ごみ | 0 | 0 | 0 | 0 | 0 |
| 粗大ごみ | 0 | 0 | 0 | 0 | 0 |
| 資源ごみ | 11 | 0 | 0 | 8 | 3 |
| 有害ごみ | 0 | 0 | 0 | 0 | 0 |
| 合計 | 11 | 0 | 0 | 8 | 3 |

### (5)最終処分量

(単位:t)

| 最終処分量 | | | |
|---|---|---|---|
| | 直接埋立 | 焼却残渣の埋立 | 処理残渣の埋立 |
| 3 | 3 | 0 | 0 |

### (6)資源化量

(単位:t)

| 総資源化量 | | | |
|---|---|---|---|
| | 資源ごみ収集量等 | 集団回収量 | ピックアップ回収量 |
| 8 | 8 | 0 | 0 |

※ 資源ごみ収集量等＝資源ごみ収集・持込量(残渣を除いた量)＋処理過程資源化量(ガラス、鉄分等)

## ■4 処分量(し尿)

### (1)収集量・処分量

(単位:kl)

| | 収集量 | 処分量 | | | | |
|---|---|---|---|---|---|---|
| | | し尿処理施設 | 下水道投入 | 海洋投入 | 農地還元 | その他 |
| 汲み取りし尿 | 0 | 0 | 0 | 0 | 0 | 0 |
| 合併処理浄化槽汚泥 | 441 | 441 | 0 | 0 | 0 | 0 |
| 単独処理浄化槽汚泥 | 7 | 7 | 0 | 0 | 0 | 0 |
| 合計 | 448 | 448 | 0 | 0 | 0 | 0 |

### (2)残渣処分量

(単位:t)

| 残渣処分量 | | | | |
|---|---|---|---|---|
| | 埋立処分 | 肥料等に利用 | 焼却 | その他 |
| 2 | 0 | 0 | 2 | 0 |

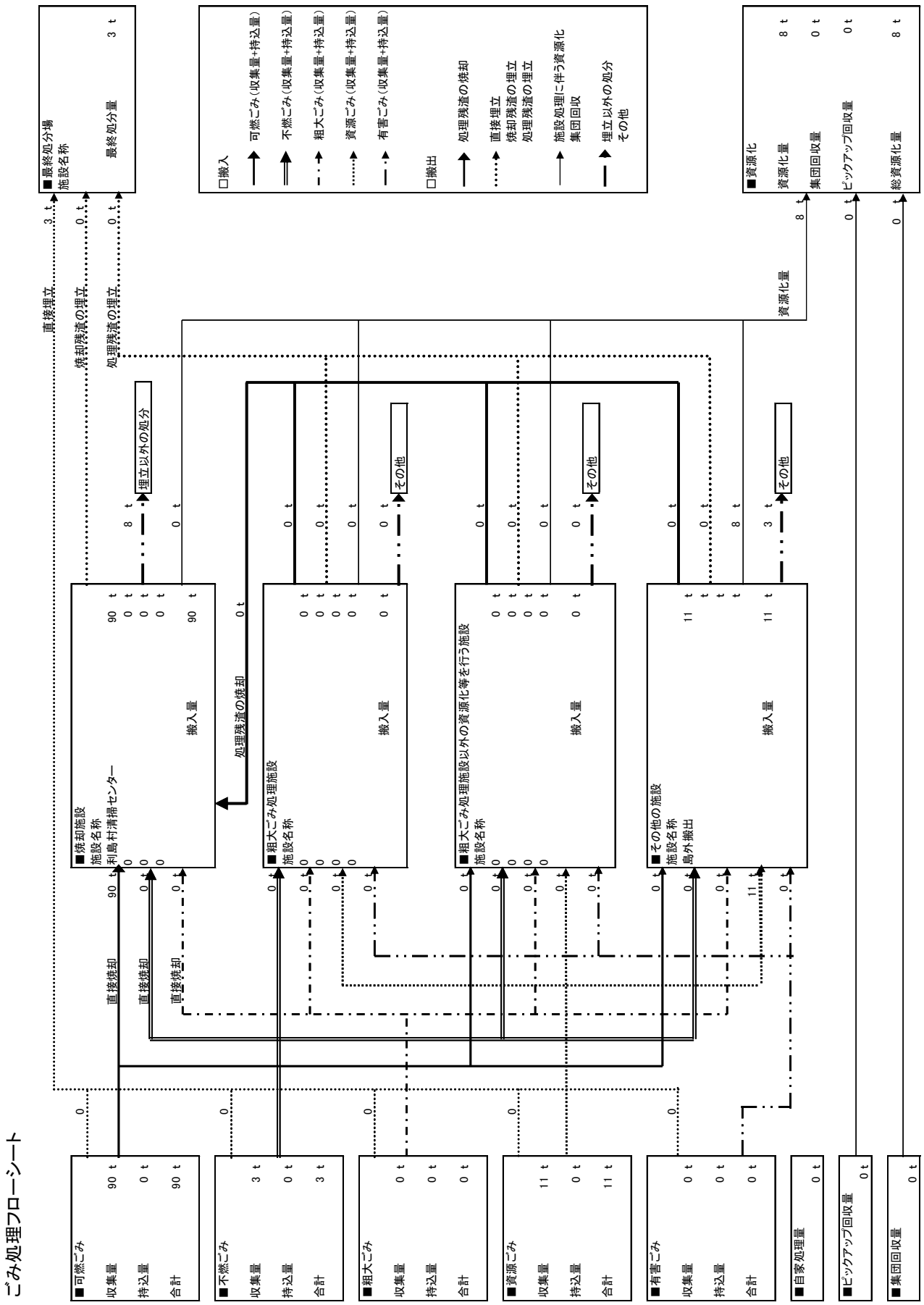
ごみ処理フローシート
■可燃ごみ
収集量 90 t
持込量 0 t
合計 90 t
■不燃ごみ
収集量 3 t
持込量 0 t
合計 3 t
■粗大ごみ
収集量 0 t
持込量 0 t
合計 0 t
■資源ごみ
収集量 11 t
持込量 0 t
合計 11 t
■有害ごみ
収集量 0 t
持込量 0 t
合計 0 t
■自家処理量 0 t
■ピックアップ回収量 0 t
■集団回収量 0 t
直接焼却
直接焼却
直接焼却
■焼却施設
施設名称
利島村清掃センター
搬入量
処理残渣の焼却
埋立以外の処分
■粗大ごみ処理施設
施設名称
搬入量
その他
■粗大ごみ処理施設以外の資源化等を行う施設
施設名称
搬入量
その他
■その他の施設
施設名称
島外搬出
搬入量
その他
直接埋立
焼却残渣の埋立
処理残渣の埋立
資源化量
■最終処分場
施設名称
最終処分量
□搬入
可燃ごみ（収集量+持込量）
不燃ごみ（収集量+持込量）
粗大ごみ（収集量+持込量）
資源ごみ（収集量+持込量）
有害ごみ（収集量+持込量）
□搬出
処理残渣の焼却
直接埋立
焼却残渣の埋立
処理残渣の埋立
施設処理に伴う資源化
集団回収
埋立以外の処分
その他
■資源化
資源化量 8 t
集団回収量 0 t
ピックアップ回収量 0 t
総資源化量 8 t

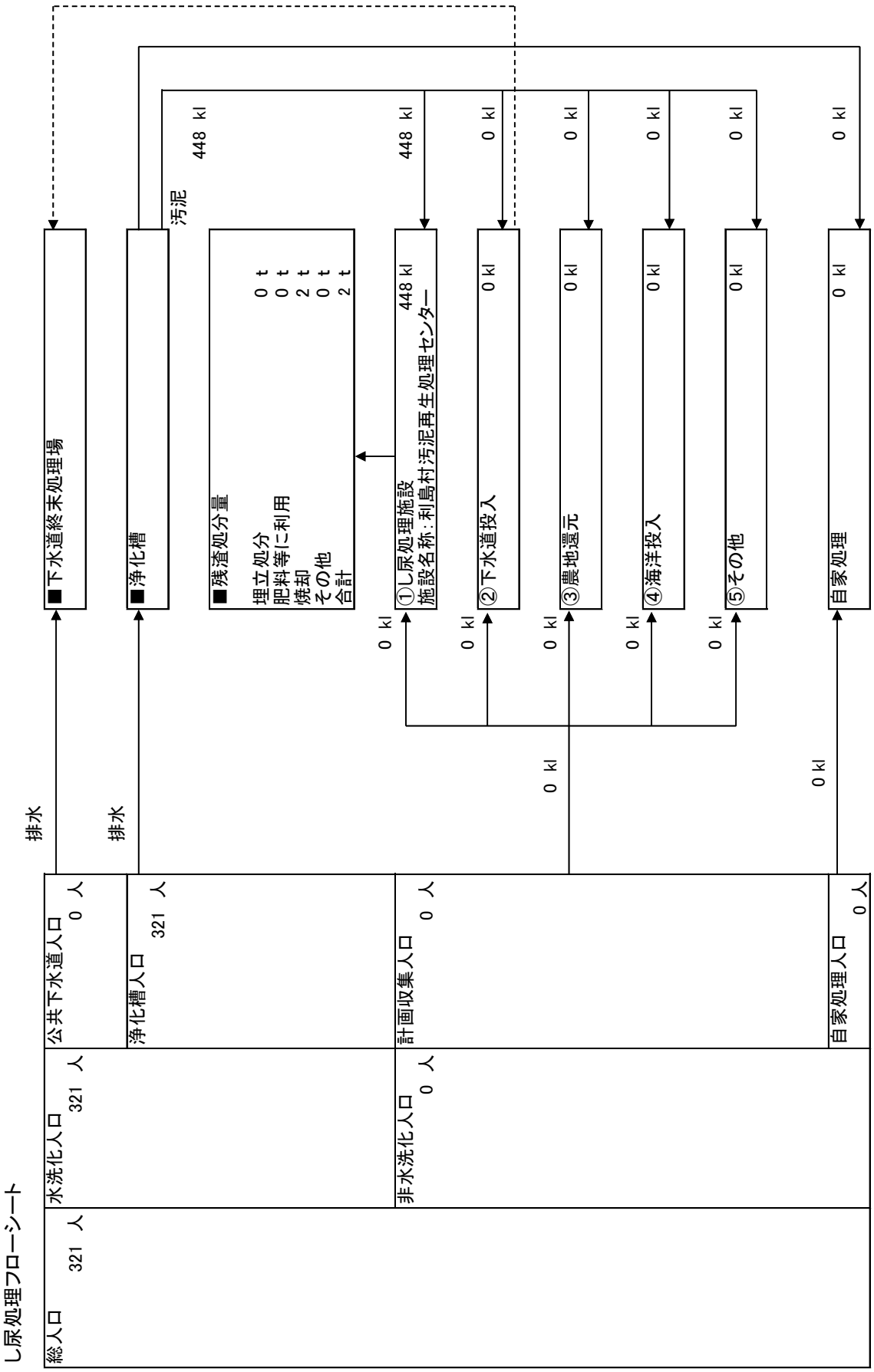
し尿処理フローシート
総人口 321 人
水洗化人口 321 人
公共下水道人口 0 人
浄化槽人口 321 人
非水洗化人口 0 人
計画収集人口 0 人
自家処理人口 0 人
排水
排水
■下水道終末処理場
■浄化槽
汚泥
448 kl
■残渣処分量
埋立処分 0 t
肥料等に利用 0 t
焼却 2 t
その他 0 t
合計 2 t
448 kl
①し尿処理施設
施設名称：利島村汚泥再生処理センター
448 kl
0 kl
②下水道投入
0 kl
0 kl
③農地還元
0 kl
0 kl
④海洋投入
0 kl
0 kl
⑤その他
0 kl
0 kl
自家処理
0 kl
0 kl

# 33 新島村

## ■1 月別ごみ量

### (1)収集量

（単位：t）

| | 可燃ごみ | 不燃ごみ | 粗大ごみ | 資源ごみ | 有害ごみ | 合 計 |
|---|---|---|---|---|---|---|
| 4月 | 58 | 8 | 0 | 2 | 0 | 68 |
| 5月 | 65 | 10 | 0 | 4 | 0 | 79 |
| 6月 | 51 | 9 | 0 | 3 | 0 | 63 |
| 7月 | 69 | 12 | 0 | 3 | 0 | 84 |
| 8月 | 73 | 16 | 0 | 5 | 0 | 94 |
| 9月 | 67 | 12 | 0 | 4 | 0 | 83 |
| 10月 | 50 | 15 | 0 | 4 | 0 | 69 |
| 11月 | 54 | 14 | 0 | 2 | 0 | 70 |
| 12月 | 48 | 11 | 0 | 2 | 0 | 61 |
| 1月 | 48 | 10 | 0 | 3 | 0 | 61 |
| 2月 | 46 | 11 | 0 | 2 | 0 | 59 |
| 3月 | 50 | 12 | 0 | 2 | 0 | 64 |
| 合計 | 679 | 140 | 0 | 36 | 0 | 855 |

### (2)持込量

（単位：t）

| | 可燃ごみ | 不燃ごみ | 粗大ごみ | 資源ごみ | 有害ごみ | 合 計 |
|---|---|---|---|---|---|---|
| 4月 | 74 | 21 | 1 | 1 | 0 | 97 |
| 5月 | 71 | 10 | 0 | 1 | 0 | 82 |
| 6月 | 46 | 43 | 0 | 1 | 0 | 90 |
| 7月 | 74 | 8 | 1 | 1 | 0 | 84 |
| 8月 | 71 | 22 | 0 | 1 | 0 | 94 |
| 9月 | 62 | 0 | 0 | 1 | 0 | 63 |
| 10月 | 50 | 0 | 0 | 1 | 0 | 51 |
| 11月 | 51 | 4 | 0 | 1 | 0 | 56 |
| 12月 | 46 | 4 | 0 | 1 | 0 | 51 |
| 1月 | 41 | 14 | 0 | 1 | 0 | 56 |
| 2月 | 42 | 31 | 0 | 1 | 0 | 74 |
| 3月 | 61 | 19 | 1 | 1 | 0 | 82 |
| 合計 | 689 | 176 | 3 | 12 | 0 | 880 |

### (3)収集量＋持込量

（単位：t）

| | 可燃ごみ | 不燃ごみ | 粗大ごみ | 資源ごみ | 有害ごみ | 合 計 |
|---|---|---|---|---|---|---|
| 4月 | 132 | 29 | 1 | 3 | 0 | 165 |
| 5月 | 136 | 20 | 0 | 5 | 0 | 161 |
| 6月 | 97 | 52 | 0 | 4 | 0 | 153 |
| 7月 | 143 | 20 | 1 | 4 | 0 | 168 |
| 8月 | 144 | 38 | 0 | 6 | 0 | 188 |
| 9月 | 129 | 12 | 0 | 5 | 0 | 146 |
| 10月 | 100 | 15 | 0 | 5 | 0 | 120 |
| 11月 | 105 | 18 | 0 | 3 | 0 | 126 |
| 12月 | 94 | 15 | 0 | 3 | 0 | 112 |
| 1月 | 89 | 24 | 0 | 4 | 0 | 117 |
| 2月 | 88 | 42 | 0 | 3 | 0 | 133 |
| 3月 | 111 | 31 | 1 | 3 | 0 | 146 |
| 合計 | 1,368 | 316 | 3 | 48 | 0 | 1,735 |

## ■2 月別し尿量

（単位：kl）

| | 汲み取りし尿 | 合併処理浄化槽汚泥 | 単独処理浄化槽汚泥 | 合 計 |
|---|---|---|---|---|
| 4月 | 7 | 27 | 62 | 96 |
| 5月 | 9 | 35 | 81 | 125 |
| 6月 | 10 | 36 | 84 | 130 |
| 7月 | 11 | 41 | 96 | 148 |
| 8月 | 9 | 33 | 77 | 119 |
| 9月 | 6 | 21 | 49 | 76 |
| 10月 | 5 | 20 | 47 | 72 |
| 11月 | 9 | 34 | 80 | 123 |
| 12月 | 8 | 30 | 71 | 109 |
| 1月 | 11 | 41 | 96 | 148 |
| 2月 | 16 | 60 | 140 | 216 |
| 3月 | 15 | 54 | 127 | 196 |
| 合計 | 116 | 432 | 1,010 | 1,558 |

## ■3 処分量(ごみ)

### (1)中間処理量(焼却処理施設)

(単位:t)

| 搬入量 | | | 搬出量 | | |
|---|---|---|---|---|---|
| | 直接焼却 | 処理残渣の焼却 | 焼却残渣の埋立 | 資源化 | 焼却残渣の埋立以外の処分 |
| 1,368 | 1,368 | 0 | 74 | 0 | 0 |

### (2)中間処理量(粗大ごみ処理施設)

(単位:t)

| | 搬入量 | 搬出量 | | | |
|---|---|---|---|---|---|
| | | 処理残渣の焼却 | 処理残渣の埋立 | 資源化 | その他 |
| 可燃ごみ | 0 | 0 | 0 | 0 | 0 |
| 不燃ごみ | 0 | 0 | 0 | 0 | 0 |
| 粗大ごみ | 3 | 0 | 3 | 0 | 0 |
| 資源ごみ | 0 | 0 | 0 | 0 | 0 |
| 有害ごみ | 0 | 0 | 0 | 0 | 0 |
| 合計 | 3 | 0 | 3 | 0 | 0 |

### (3)中間処理量(粗大ごみ処理施設以外の資源化等を行う施設)

(単位:t)

| | 搬入量 | 搬出量 | | | |
|---|---|---|---|---|---|
| | | 処理残渣の焼却 | 処理残渣の埋立 | 資源化 | その他 |
| 可燃ごみ | 0 | 0 | 0 | 0 | 0 |
| 不燃ごみ | 0 | 0 | 0 | 0 | 0 |
| 粗大ごみ | 0 | 0 | 0 | 0 | 0 |
| 資源ごみ | 48 | 0 | 0 | 48 | 0 |
| 有害ごみ | 0 | 0 | 0 | 0 | 0 |
| 合計 | 48 | 0 | 0 | 48 | 0 |

### (4)中間処理量(その他の施設)

(単位:t)

| | 搬入量 | 搬出量 | | | |
|---|---|---|---|---|---|
| | | 処理残渣の焼却 | 処理残渣の埋立 | 資源化 | その他 |
| 可燃ごみ | 0 | 0 | 0 | 0 | 0 |
| 不燃ごみ | 0 | 0 | 0 | 0 | 0 |
| 粗大ごみ | 0 | 0 | 0 | 0 | 0 |
| 資源ごみ | 0 | 0 | 0 | 0 | 0 |
| 有害ごみ | 0 | 0 | 0 | 0 | 0 |
| 合計 | 0 | 0 | 0 | 0 | 0 |

### (5)最終処分量

(単位:t)

| 最終処分量 | | | |
|---|---|---|---|
| | 直接埋立 | 焼却残渣の埋立 | 処理残渣の埋立 |
| 393 | 316 | 74 | 3 |

### (6)資源化量

(単位:t)

| 総資源化量 | | | |
|---|---|---|---|
| | 資源ごみ収集量等 | 集団回収量 | ピックアップ回収量 |
| 48 | 48 | 0 | 0 |

※ 資源ごみ収集量等＝資源ごみ収集・持込量(残渣を除いた量)＋処理過程資源化量(ガラス、鉄分等)

## ■4 処分量(し尿)

### (1)収集量・処分量

(単位:kl)

| | 収集量 | 処分量 | | | | |
|---|---|---|---|---|---|---|
| | | し尿処理施設 | 下水道投入 | 海洋投入 | 農地還元 | その他 |
| 汲み取りし尿 | 116 | 0 | 0 | 0 | 0 | 116 |
| 合併処理浄化槽汚泥 | 432 | 0 | 0 | 0 | 0 | 432 |
| 単独処理浄化槽汚泥 | 1,010 | 0 | 0 | 0 | 0 | 1,010 |
| 合計 | 1,558 | 0 | 0 | 0 | 0 | 1,558 |

### (2)残渣処分量

(単位:t)

| 残渣処分量 | | | | |
|---|---|---|---|---|
| | 埋立処分 | 肥料等に利用 | 焼却 | その他 |
| 0 | 0 | 0 | 0 | 0 |

# ごみ処理フローシート

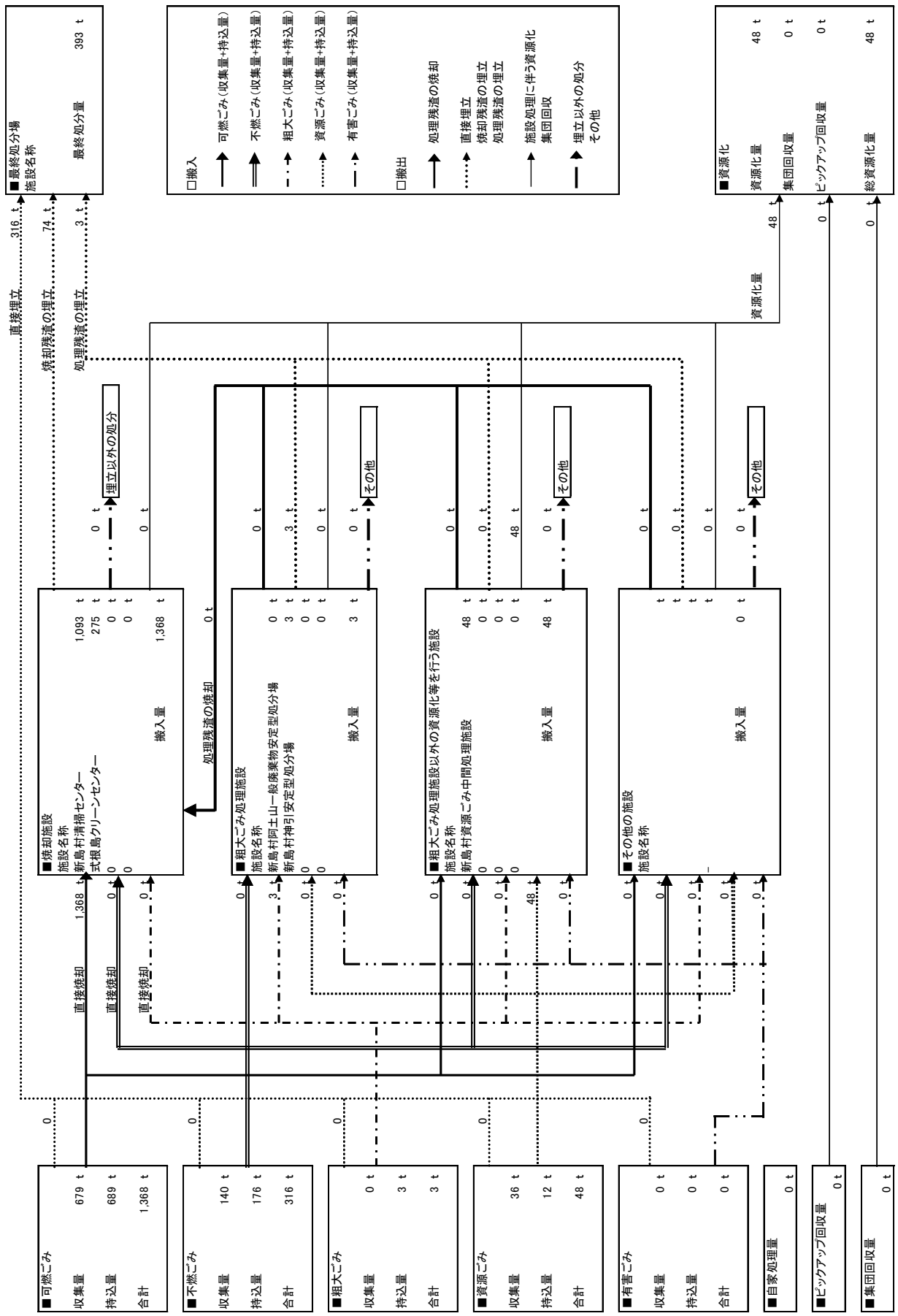
■最終処分場
施設名称
最終処分量 393 t
□搬入
可燃ごみ（収集量+持込量）
不燃ごみ（収集量+持込量）
粗大ごみ（収集量+持込量）
資源ごみ（収集量+持込量）
有害ごみ（収集量+持込量）
□搬出
処理残渣の焼却
直接埋立
焼却残渣の埋立
処理残渣の埋立
施設処理に伴う資源化
集団回収
埋立以外の処分
その他
■資源化
資源化量 48 t
集団回収量 0 t
ピックアップ回収量 0 t
総資源化量 48 t
直接埋立 316 t
焼却残渣の埋立 74 t
処理残渣の埋立 3 t
資源化量 48 t
0 t
0 t
埋立以外の処分
■焼却施設
施設名称
新島村清掃センター
式根島クリーンセンター
搬入量 1,368 t
処理残渣の焼却 0 t
■粗大ごみ処理施設
施設名称
新島村阿土山一般廃棄物安定型処分場
新島村神引安定型処分場
搬入量 3 t
■粗大ごみ処理施設以外の資源化等を行う施設
施設名称
新島村資源ごみ中間処理施設
搬入量 48 t
■その他の施設
施設名称
搬入量 0 t
その他
直接焼却 1,368 t
直接焼却
直接焼却
■可燃ごみ
収集量 679 t
持込量 689 t
合計 1,368 t
■不燃ごみ
収集量 140 t
持込量 176 t
合計 316 t
■粗大ごみ
収集量 0 t
持込量 3 t
合計 3 t
■資源ごみ
収集量 36 t
持込量 12 t
合計 48 t
■有害ごみ
収集量 0 t
持込量 0 t
合計 0 t
■自家処理量 0 t
■ピックアップ回収量 0 t
■集団回収量 0 t

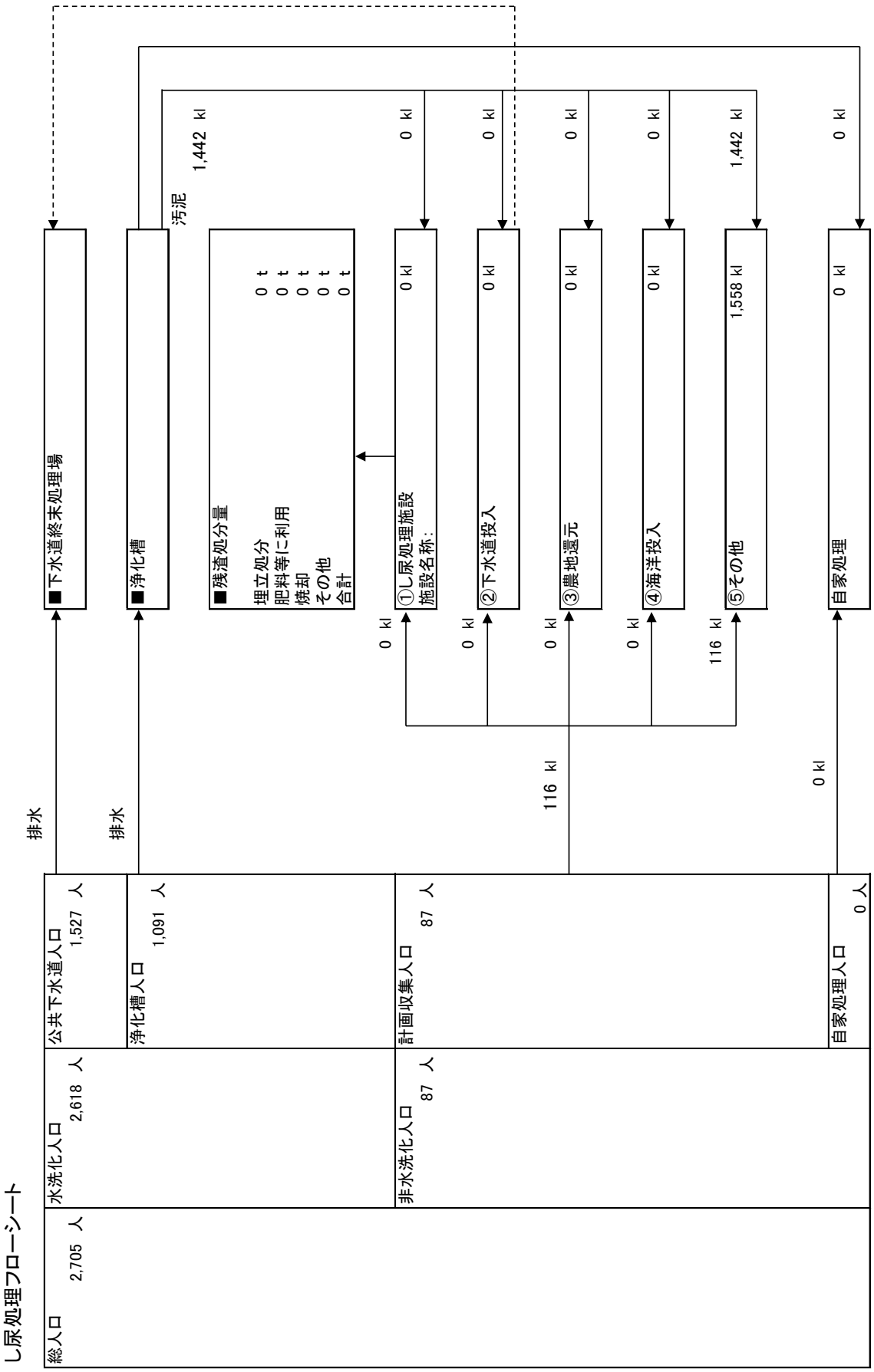
し尿処理フローシート
総人口
2,705 人
水洗化人口
2,618 人
公共下水道人口
1,527 人
浄化槽人口
1,091 人
非水洗化人口
87 人
計画収集人口
87 人
自家処理人口
0 人
排水
排水
■下水道終末処理場
■浄化槽
汚泥
1,442 kl
■残渣処分量
埋立処分 0 t
肥料等に利用 0 t
焼却 0 t
その他 0 t
合計 0 t
0 kl
①し尿処理施設
施設名称:
0 kl
0 kl
②下水道投入
0 kl
0 kl
③農地還元
0 kl
116 kl
0 kl
④海洋投入
0 kl
1,442 kl
116 kl
⑤その他
1,558 kl
0 kl
自家処理
0 kl
0 kl

# 34 神津島村

## ■1 月別ごみ量

### (1)収集量

（単位：t）

| | 可燃ごみ | 不燃ごみ | 粗大ごみ | 資源ごみ | 有害ごみ | 合 計 |
|---|---|---|---|---|---|---|
| 4月 | 59 | 3 | 0 | 29 | 0 | 91 |
| 5月 | 64 | 4 | 0 | 4 | 0 | 72 |
| 6月 | 49 | 2 | 0 | 0 | 0 | 51 |
| 7月 | 64 | 4 | 0 | 2 | 0 | 70 |
| 8月 | 69 | 3 | 0 | 2 | 0 | 74 |
| 9月 | 64 | 5 | 0 | 2 | 0 | 71 |
| 10月 | 47 | 4 | 0 | 4 | 0 | 55 |
| 11月 | 45 | 3 | 0 | 2 | 0 | 50 |
| 12月 | 52 | 2 | 0 | 2 | 0 | 56 |
| 1月 | 40 | 1 | 0 | 5 | 0 | 46 |
| 2月 | 41 | 1 | 0 | 2 | 0 | 44 |
| 3月 | 54 | 1 | 0 | 2 | 0 | 57 |
| 合計 | 648 | 33 | 0 | 56 | 0 | 737 |

### (2)持込量

（単位：t）

| | 可燃ごみ | 不燃ごみ | 粗大ごみ | 資源ごみ | 有害ごみ | 合 計 |
|---|---|---|---|---|---|---|
| 4月 | 80 | 0 | 19 | 0 | 0 | 99 |
| 5月 | 76 | 0 | 39 | 0 | 0 | 115 |
| 6月 | 52 | 0 | 36 | 0 | 0 | 88 |
| 7月 | 45 | 0 | 8 | 0 | 0 | 53 |
| 8月 | 54 | 0 | 7 | 0 | 0 | 61 |
| 9月 | 70 | 0 | 91 | 0 | 0 | 161 |
| 10月 | 39 | 0 | 156 | 0 | 0 | 195 |
| 11月 | 89 | 0 | 29 | 0 | 0 | 118 |
| 12月 | 80 | 0 | 39 | 0 | 0 | 119 |
| 1月 | 72 | 0 | 20 | 0 | 0 | 92 |
| 2月 | 92 | 0 | 141 | 0 | 0 | 233 |
| 3月 | 86 | 0 | 62 | 0 | 0 | 148 |
| 合計 | 835 | 0 | 647 | 0 | 0 | 1,482 |

### (3)収集量＋持込量

（単位：t）

| | 可燃ごみ | 不燃ごみ | 粗大ごみ | 資源ごみ | 有害ごみ | 合 計 |
|---|---|---|---|---|---|---|
| 4月 | 139 | 3 | 19 | 29 | 0 | 190 |
| 5月 | 140 | 4 | 39 | 4 | 0 | 187 |
| 6月 | 101 | 2 | 36 | 0 | 0 | 139 |
| 7月 | 109 | 4 | 8 | 2 | 0 | 123 |
| 8月 | 123 | 3 | 7 | 2 | 0 | 135 |
| 9月 | 134 | 5 | 91 | 2 | 0 | 232 |
| 10月 | 86 | 4 | 156 | 4 | 0 | 250 |
| 11月 | 134 | 3 | 29 | 2 | 0 | 168 |
| 12月 | 132 | 2 | 39 | 2 | 0 | 175 |
| 1月 | 112 | 1 | 20 | 5 | 0 | 138 |
| 2月 | 133 | 1 | 141 | 2 | 0 | 277 |
| 3月 | 140 | 1 | 62 | 2 | 0 | 205 |
| 合計 | 1,483 | 33 | 647 | 56 | 0 | 2,219 |

## ■2 月別し尿量

（単位：kl）

| | 汲み取りし尿 | 合併処理浄化槽汚泥 | 単独処理浄化槽汚泥 | 合 計 |
|---|---|---|---|---|
| 4月 | 41 | 0 | 0 | 41 |
| 5月 | 40 | 22 | 0 | 62 |
| 6月 | 29 | 8 | 0 | 37 |
| 7月 | 38 | 37 | 0 | 75 |
| 8月 | 27 | 29 | 0 | 56 |
| 9月 | 32 | 33 | 0 | 65 |
| 10月 | 36 | 0 | 0 | 36 |
| 11月 | 27 | 38 | 0 | 65 |
| 12月 | 23 | 32 | 0 | 55 |
| 1月 | 27 | 39 | 0 | 66 |
| 2月 | 13 | 51 | 0 | 64 |
| 3月 | 20 | 7 | 0 | 27 |
| 合計 | 353 | 296 | 0 | 649 |

## ■3 処分量(ごみ)

### (1)中間処理量(焼却処理施設)

(単位:t)

| 搬入量 | | | 搬出量 | | |
|---|---|---|---|---|---|
| | 直接焼却 | 処理残渣の焼却 | 焼却残渣の埋立 | 資源化 | 焼却残渣の埋立以外の処分 |
| 1,496 | 1,483 | 13 | 128 | 0 | 0 |

### (2)中間処理量(粗大ごみ処理施設)

(単位:t)

| | 搬入量 | 搬出量 | | | |
|---|---|---|---|---|---|
| | | 処理残渣の焼却 | 処理残渣の埋立 | 資源化 | その他 |
| 可燃ごみ | 0 | 0 | 0 | 0 | 0 |
| 不燃ごみ | 33 | 0 | 33 | 0 | 0 |
| 粗大ごみ | 647 | 13 | 531 | 90 | 13 |
| 資源ごみ | 0 | 0 | 0 | 0 | 0 |
| 有害ごみ | 0 | 0 | 0 | 0 | 0 |
| 合計 | 680 | 13 | 564 | 90 | 13 |

### (3)中間処理量(粗大ごみ処理施設以外の資源化等を行う施設)

(単位:t)

| | 搬入量 | 搬出量 | | | |
|---|---|---|---|---|---|
| | | 処理残渣の焼却 | 処理残渣の埋立 | 資源化 | その他 |
| 可燃ごみ | 0 | 0 | 0 | 0 | 0 |
| 不燃ごみ | 0 | 0 | 0 | 0 | 0 |
| 粗大ごみ | 0 | 0 | 0 | 0 | 0 |
| 資源ごみ | 56 | 0 | 0 | 56 | 0 |
| 有害ごみ | 0 | 0 | 0 | 0 | 0 |
| 合計 | 56 | 0 | 0 | 56 | 0 |

### (4)中間処理量(その他の施設)

(単位:t)

| | 搬入量 | 搬出量 | | | |
|---|---|---|---|---|---|
| | | 処理残渣の焼却 | 処理残渣の埋立 | 資源化 | その他 |
| 可燃ごみ | 0 | 0 | 0 | 0 | 0 |
| 不燃ごみ | 0 | 0 | 0 | 0 | 0 |
| 粗大ごみ | 0 | 0 | 0 | 0 | 0 |
| 資源ごみ | 0 | 0 | 0 | 0 | 0 |
| 有害ごみ | 0 | 0 | 0 | 0 | 0 |
| 合計 | 0 | 0 | 0 | 0 | 0 |

### (5)最終処分量

(単位:t)

| 最終処分量 | | | |
|---|---|---|---|
| | 直接埋立 | 焼却残渣の埋立 | 処理残渣の埋立 |
| 1,076 | 384 | 128 | 564 |

### (6)資源化量

(単位:t)

| 総資源化量 | | | |
|---|---|---|---|
| | 資源ごみ収集量等 | 集団回収量 | ピックアップ回収量 |
| 146 | 146 | 0 | 0 |

※ 資源ごみ収集量等＝資源ごみ収集・持込量(残渣を除いた量)＋処理過程資源化量(ガラス、鉄分等)

## ■4 処分量(し尿)

### (1)収集量・処分量

(単位:kl)

| | 収集量 | 処分量 | | | | |
|---|---|---|---|---|---|---|
| | | し尿処理施設 | 下水道投入 | 海洋投入 | 農地還元 | その他 |
| 汲み取りし尿 | 353 | 353 | 0 | 0 | 0 | 0 |
| 合併処理浄化槽汚泥 | 296 | 296 | 0 | 0 | 0 | 0 |
| 単独処理浄化槽汚泥 | 0 | 0 | 0 | 0 | 0 | 0 |
| 合計 | 649 | 649 | 0 | 0 | 0 | 0 |

### (2)残渣処分量

(単位:t)

| 残渣処分量 | | | | |
|---|---|---|---|---|
| | 埋立処分 | 肥料等に利用 | 焼却 | その他 |
| 72 | 0 | 0 | 72 | 0 |

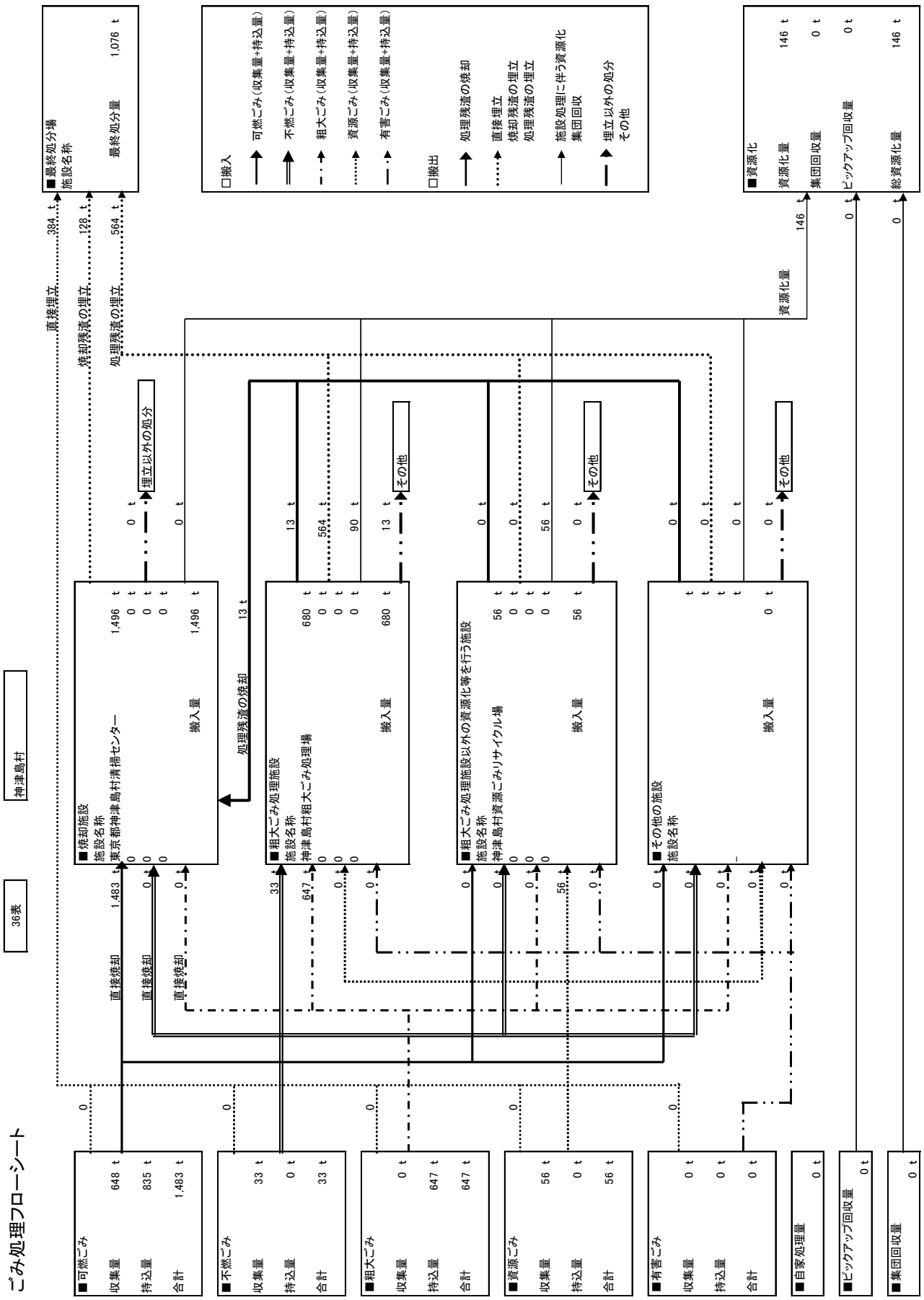
ごみ処理フローシート
36表
神津島村
■可燃ごみ
収集量 648 t
持込量 835 t
合計 1,483 t
■不燃ごみ
収集量 33 t
持込量 0 t
合計 33 t
■粗大ごみ
収集量 0 t
持込量 647 t
合計 647 t
■資源ごみ
収集量 56 t
持込量 0 t
合計 56 t
■有害ごみ
収集量 0 t
持込量 0 t
合計 0 t
■自家処理量 0 t
■ピックアップ回収量 0 t
■集団回収量 0 t
■焼却施設
施設名称
東京都神津島村清掃センター
搬入量 1,496 t
■粗大ごみ処理施設
施設名称
神津島村粗大ごみ処理場
搬入量 680 t
■粗大ごみ処理施設以外の資源化等を行う施設
施設名称
神津島村資源ごみリサイクル場
搬入量 56 t
■その他の施設
施設名称
搬入量 0 t
直接焼却 1,483 t
直接焼却 33 t
直接焼却 647 t
処理残渣の焼却 13 t
埋立以外の処分
その他
直接埋立 384 t
焼却残渣の埋立 128 t
処理残渣の埋立 564 t
資源化量 146 t
■最終処分場
施設名称
最終処分量 1,076 t
□搬入
可燃ごみ（収集量+持込量）
不燃ごみ（収集量+持込量）
粗大ごみ（収集量+持込量）
資源ごみ（収集量+持込量）
有害ごみ（収集量+持込量）
□搬出
処理残渣の焼却
直接埋立
焼却残渣の埋立
処理残渣の埋立
施設処理に伴う資源化
集団回収
埋立以外の処分
その他
■資源化
資源化量 146 t
集団回収量 0 t
ピックアップ回収量 0 t
総資源化量 146 t

し尿処理フローシート

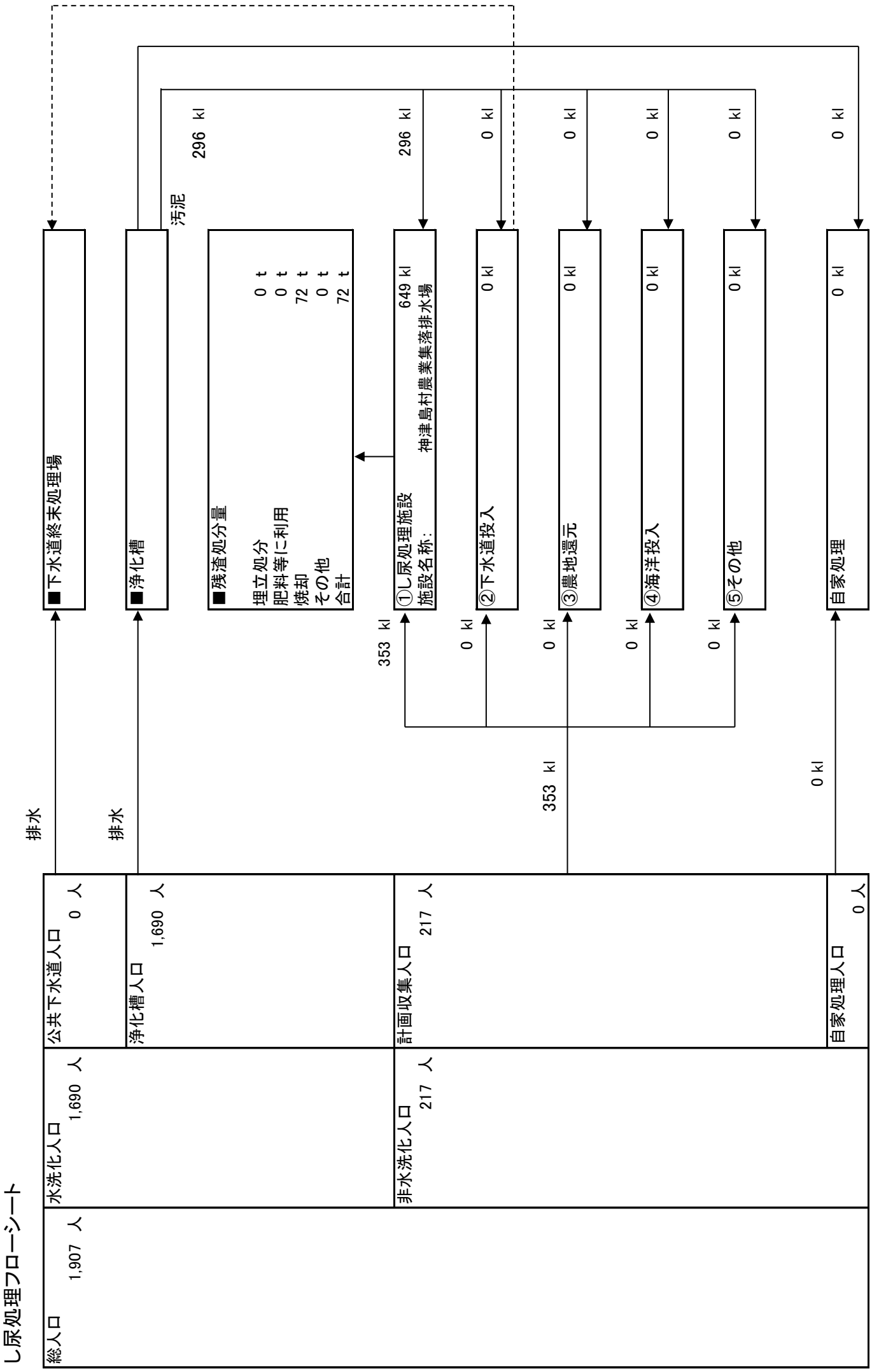
総人口 1,907 人
水洗化人口 1,690 人
非水洗化人口 217 人
公共下水道人口 0 人
浄化槽人口 1,690 人
計画収集人口 217 人
自家処理人口 0 人
排水
排水
■下水道終末処理場
■浄化槽
汚泥 296 kl
■残渣処分量
埋立処分 0 t
肥料等に利用 0 t
焼却 72 t
その他 0 t
合計 72 t
①し尿処理施設 649 kl
施設名称: 神津島村農業集落排水場
②下水道投入 0 kl
③農地還元 0 kl
④海洋投入 0 kl
⑤その他 0 kl
自家処理 0 kl
296 kl
0 kl
0 kl
0 kl
0 kl
0 kl
353 kl
0 kl
0 kl
0 kl
0 kl
353 kl
0 kl

# 35 三宅村

## ■1 月別ごみ量

### (1)収集量

（単位：t）

| | 可燃ごみ | 不燃ごみ | 粗大ごみ | 資源ごみ | 有害ごみ | 合 計 |
|---|---|---|---|---|---|---|
| 4月 | 71 | 9 | 0 | 0 | 0 | 80 |
| 5月 | 69 | 10 | 0 | 0 | 0 | 79 |
| 6月 | 59 | 8 | 0 | 0 | 0 | 67 |
| 7月 | 69 | 9 | 0 | 0 | 0 | 78 |
| 8月 | 74 | 10 | 0 | 0 | 0 | 84 |
| 9月 | 67 | 8 | 0 | 0 | 0 | 75 |
| 10月 | 61 | 9 | 0 | 0 | 0 | 70 |
| 11月 | 58 | 7 | 0 | 0 | 0 | 65 |
| 12月 | 61 | 8 | 0 | 0 | 0 | 69 |
| 1月 | 64 | 8 | 0 | 0 | 0 | 72 |
| 2月 | 53 | 7 | 0 | 0 | 0 | 60 |
| 3月 | 68 | 8 | 0 | 0 | 0 | 76 |
| 合計 | 774 | 101 | 0 | 0 | 0 | 875 |

### (2)持込量

（単位：t）

| | 可燃ごみ | 不燃ごみ | 粗大ごみ | 資源ごみ | 有害ごみ | 合 計 |
|---|---|---|---|---|---|---|
| 4月 | 29 | 6 | 5 | 0 | 0 | 40 |
| 5月 | 27 | 11 | 4 | 0 | 0 | 42 |
| 6月 | 22 | 5 | 3 | 0 | 0 | 30 |
| 7月 | 26 | 2 | 1 | 0 | 0 | 29 |
| 8月 | 54 | 6 | 4 | 0 | 0 | 64 |
| 9月 | 27 | 8 | 3 | 0 | 0 | 38 |
| 10月 | 18 | 7 | 4 | 0 | 0 | 29 |
| 11月 | 19 | 7 | 6 | 0 | 0 | 32 |
| 12月 | 24 | 9 | 3 | 0 | 0 | 36 |
| 1月 | 21 | 5 | 8 | 0 | 0 | 34 |
| 2月 | 22 | 4 | 7 | 0 | 0 | 33 |
| 3月 | 22 | 4 | 7 | 0 | 0 | 33 |
| 合計 | 311 | 74 | 55 | 0 | 0 | 440 |

### (3)収集量＋持込量

（単位：t）

| | 可燃ごみ | 不燃ごみ | 粗大ごみ | 資源ごみ | 有害ごみ | 合 計 |
|---|---|---|---|---|---|---|
| 4月 | 100 | 15 | 5 | 0 | 0 | 120 |
| 5月 | 96 | 21 | 4 | 0 | 0 | 121 |
| 6月 | 81 | 13 | 3 | 0 | 0 | 97 |
| 7月 | 95 | 11 | 1 | 0 | 0 | 107 |
| 8月 | 128 | 16 | 4 | 0 | 0 | 148 |
| 9月 | 94 | 16 | 3 | 0 | 0 | 113 |
| 10月 | 79 | 16 | 4 | 0 | 0 | 99 |
| 11月 | 77 | 14 | 6 | 0 | 0 | 97 |
| 12月 | 85 | 17 | 3 | 0 | 0 | 105 |
| 1月 | 85 | 13 | 8 | 0 | 0 | 106 |
| 2月 | 75 | 11 | 7 | 0 | 0 | 93 |
| 3月 | 90 | 12 | 7 | 0 | 0 | 109 |
| 合計 | 1,239 | 175 | 55 | 0 | 0 | 1,469 |

## ■2 月別し尿量

（単位：kl）

| | 汲み取りし尿 | 合併処理浄化槽汚泥 | 単独処理浄化槽汚泥 | 合 計 |
|---|---|---|---|---|
| 4月 | 61 | 127 | 0 | 188 |
| 5月 | 69 | 115 | 0 | 184 |
| 6月 | 76 | 112 | 0 | 188 |
| 7月 | 74 | 110 | 0 | 184 |
| 8月 | 68 | 117 | 0 | 185 |
| 9月 | 63 | 120 | 0 | 183 |
| 10月 | 41 | 139 | 0 | 180 |
| 11月 | 63 | 124 | 0 | 187 |
| 12月 | 80 | 107 | 0 | 187 |
| 1月 | 70 | 118 | 0 | 188 |
| 2月 | 45 | 139 | 0 | 184 |
| 3月 | 43 | 145 | 0 | 188 |
| 合計 | 753 | 1,473 | 0 | 2,226 |

## ■3 処分量(ごみ)

### (1)中間処理量(焼却処理施設)

(単位:t)

| 搬入量 | | | 搬出量 | | |
|---|---|---|---|---|---|
| | 直接焼却 | 処理残渣の焼却 | 焼却残渣の埋立 | 資源化 | 焼却残渣の埋立以外の処分 |
| 1,117 | 1,085 | 32 | 147 | 0 | 0 |

### (2)中間処理量(粗大ごみ処理施設)

(単位:t)

| | 搬入量 | 搬出量 | | | |
|---|---|---|---|---|---|
| | | 処理残渣の焼却 | 処理残渣の埋立 | 資源化 | その他 |
| 可燃ごみ | 0 | 0 | 0 | 0 | 0 |
| 不燃ごみ | 175 | 0 | 36 | 115 | 24 |
| 粗大ごみ | 55 | 32 | 0 | 23 | 0 |
| 資源ごみ | 0 | 0 | 0 | 0 | 0 |
| 有害ごみ | 0 | 0 | 0 | 0 | 0 |
| 合計 | 230 | 32 | 36 | 138 | 24 |

### (3)中間処理量(粗大ごみ処理施設以外の資源化等を行う施設)

(単位:t)

| | 搬入量 | 搬出量 | | | |
|---|---|---|---|---|---|
| | | 処理残渣の焼却 | 処理残渣の埋立 | 資源化 | その他 |
| 可燃ごみ | 0 | 0 | 0 | 0 | 0 |
| 不燃ごみ | 0 | 0 | 0 | 0 | 0 |
| 粗大ごみ | 0 | 0 | 0 | 0 | 0 |
| 資源ごみ | 0 | 0 | 0 | 0 | 0 |
| 有害ごみ | 0 | 0 | 0 | 0 | 0 |
| 合計 | 0 | 0 | 0 | 0 | 0 |

### (4)中間処理量(その他の施設)

(単位:t)

| | 搬入量 | 搬出量 | | | |
|---|---|---|---|---|---|
| | | 処理残渣の焼却 | 処理残渣の埋立 | 資源化 | その他 |
| 可燃ごみ | 0 | 0 | 0 | 0 | 0 |
| 不燃ごみ | 0 | 0 | 0 | 0 | 0 |
| 粗大ごみ | 0 | 0 | 0 | 0 | 0 |
| 資源ごみ | 0 | 0 | 0 | 0 | 0 |
| 有害ごみ | 0 | 0 | 0 | 0 | 0 |
| 合計 | 0 | 0 | 0 | 0 | 0 |

### (5)最終処分量

(単位:t)

| 最終処分量 | | | |
|---|---|---|---|
| | 直接埋立 | 焼却残渣の埋立 | 処理残渣の埋立 |
| 183 | 0 | 147 | 36 |

### (6)資源化量

(単位:t)

| 総資源化量 | | | |
|---|---|---|---|
| | 資源ごみ収集量等 | 集団回収量 | ピックアップ回収量 |
| 138 | 138 | 0 | 0 |

※ 資源ごみ収集量等＝資源ごみ収集・持込量(残渣を除いた量)＋処理過程資源化量(ガラス、鉄分等)

## ■4 処分量(し尿)

### (1)収集量・処分量

(単位:kl)

| | 収集量 | 処分量 | | | | |
|---|---|---|---|---|---|---|
| | | し尿処理施設 | 下水道投入 | 海洋投入 | 農地還元 | その他 |
| 汲み取りし尿 | 753 | 753 | 0 | 0 | 0 | 0 |
| 合併処理浄化槽汚泥 | 1,473 | 1,473 | 0 | 0 | 0 | 0 |
| 単独処理浄化槽汚泥 | 0 | 0 | 0 | 0 | 0 | 0 |
| 合計 | 2,226 | 2,226 | 0 | 0 | 0 | 0 |

### (2)残渣処分量

(単位:t)

| 残渣処分量 | | | | |
|---|---|---|---|---|
| | 埋立処分 | 肥料等に利用 | 焼却 | その他 |
| 14 | 0 | 14 | 0 | 0 |

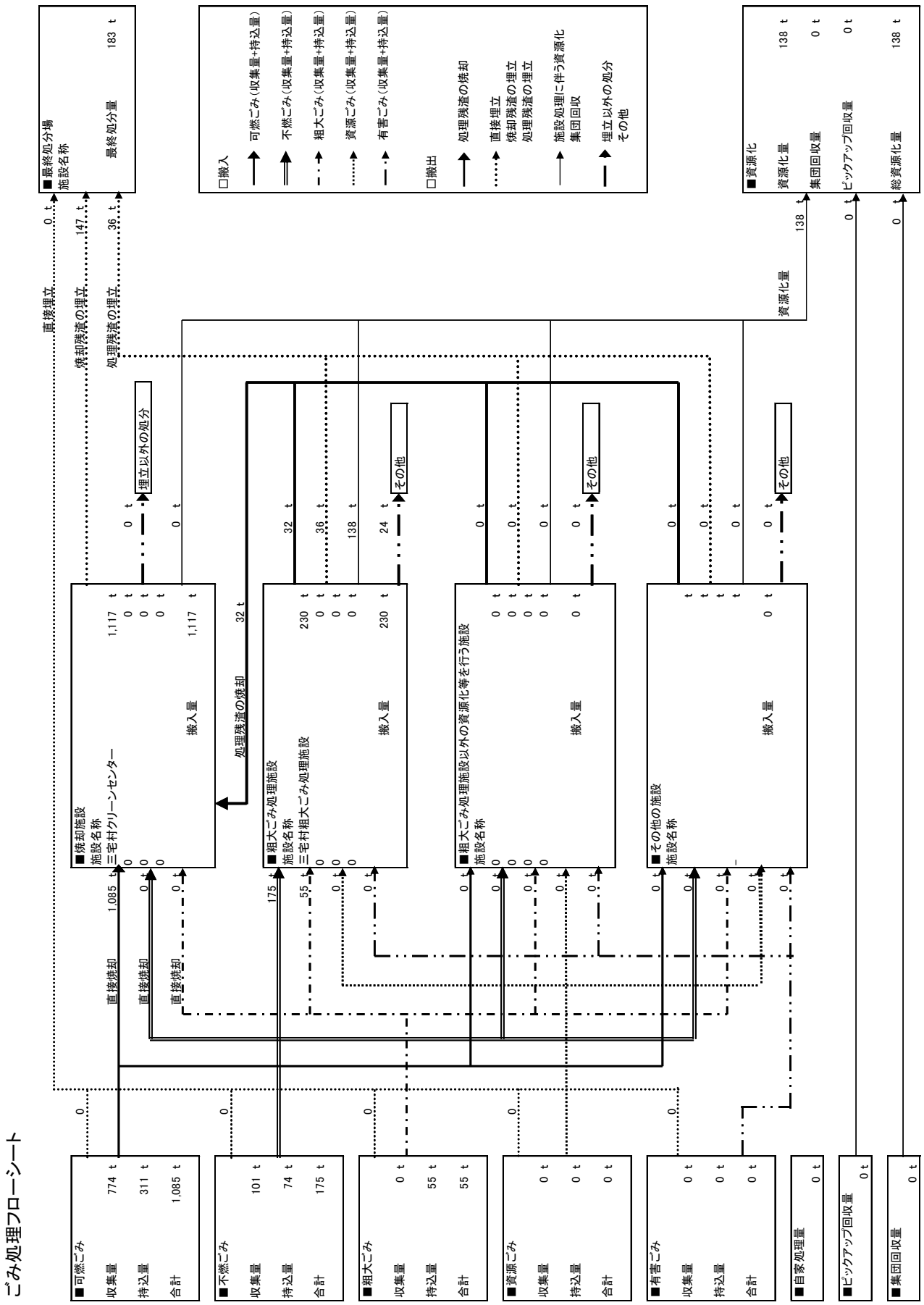
ごみ処理フローシート
■最終処分場
施設名称
最終処分量 183 t
□搬入
可燃ごみ（収集量+持込量）
不燃ごみ（収集量+持込量）
粗大ごみ（収集量+持込量）
資源ごみ（収集量+持込量）
有害ごみ（収集量+持込量）
□搬出
処理残渣の焼却
直接埋立
焼却残渣の埋立
処理残渣の埋立
施設処理に伴う資源化
集団回収
埋立以外の処分
その他
■資源化
資源化量 138 t
集団回収量 0 t
ピックアップ回収量 0 t
総資源化量 138 t
直接埋立 0 t
焼却残渣の埋立 147 t
処理残渣の埋立 36 t
資源化量 138 t
埋立以外の処分
■焼却施設
施設名称
三宅村クリーンセンター
搬入量 1,117 t
処理残渣の焼却 32 t
■粗大ごみ処理施設
施設名称
三宅村粗大ごみ処理施設
搬入量 230 t
■粗大ごみ処理施設以外の資源化等を行う施設
施設名称
搬入量 0 t
■その他の施設
施設名称
搬入量 0 t
直接焼却 1,085 t
直接焼却
直接焼却
■可燃ごみ
収集量 774 t
持込量 311 t
合計 1,085 t
■不燃ごみ
収集量 101 t
持込量 74 t
合計 175 t
■粗大ごみ
収集量 0 t
持込量 55 t
合計 55 t
■資源ごみ
収集量 0 t
持込量 0 t
合計 0 t
■有害ごみ
収集量 0 t
持込量 0 t
合計 0 t
■自家処理量 0 t
■ピックアップ回収量 0 t
■集団回収量 0 t

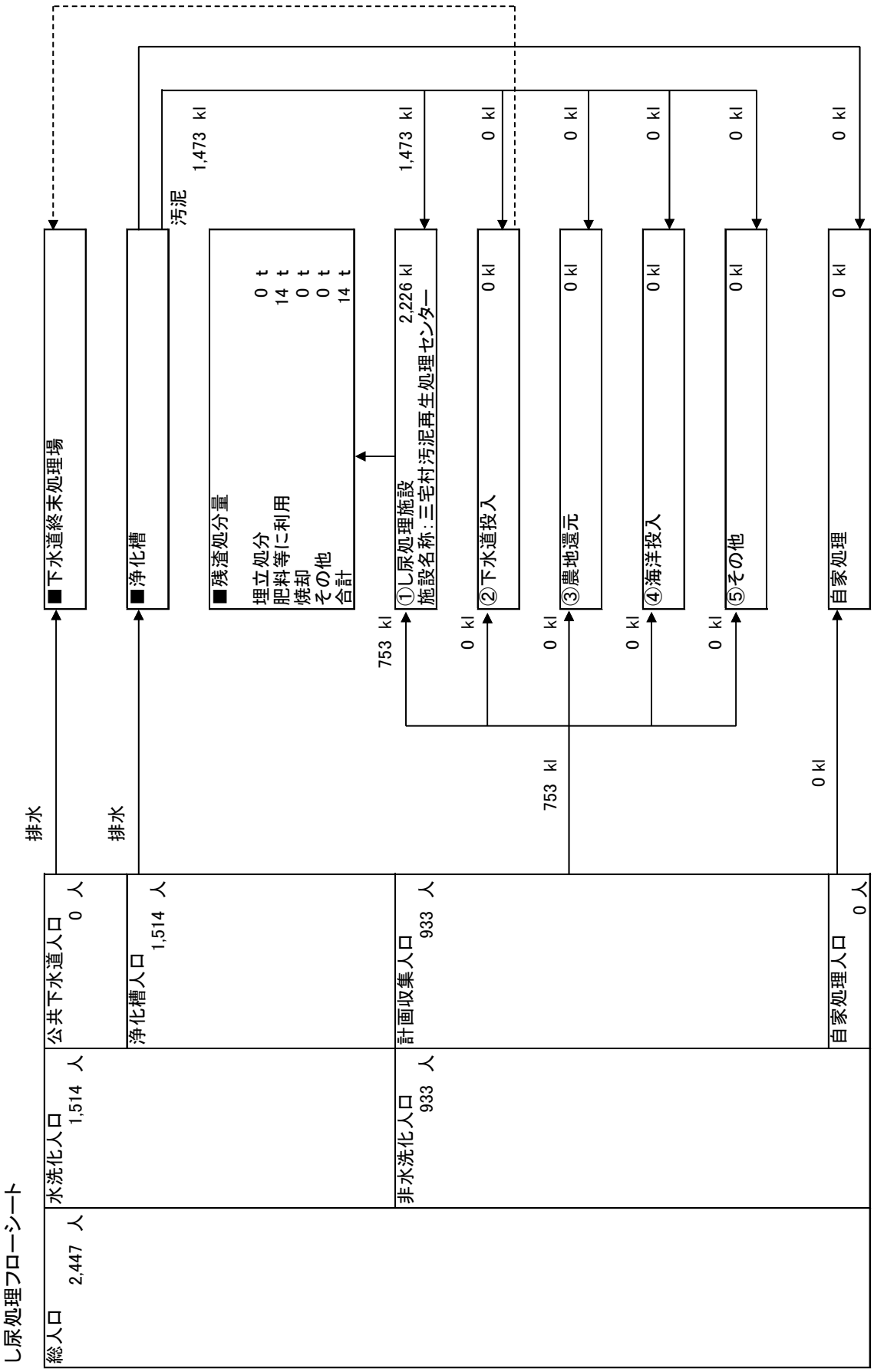
し尿処理フローシート
総人口 2,447 人
水洗化人口 1,514 人
非水洗化人口 933 人
公共下水道人口 0 人
浄化槽人口 1,514 人
計画収集人口 933 人
自家処理人口 0 人
排水
排水
753 kl
753 kl
0 kl
■下水道終末処理場
■浄化槽
汚泥
1,473 kl
■残渣処分量
埋立処分 0 t
肥料等に利用 14 t
焼却 0 t
その他 0 t
合計 14 t
1,473 kl
①し尿処理施設
施設名称：三宅村汚泥再生処理センター
2,226 kl
0 kl
0 kl
0

# 36 御蔵島村

## ■1 月別ごみ量

### (1)収集量

（単位:t）

| | 可燃ごみ | 不燃ごみ | 粗大ごみ | 資源ごみ | 有害ごみ | 合 計 |
|---|---|---|---|---|---|---|
| 4月 | 22 | 1 | 1 | 1 | 0 | 25 |
| 5月 | 22 | 0 | 1 | 0 | 0 | 23 |
| 6月 | 17 | 1 | 1 | 1 | 0 | 20 |
| 7月 | 22 | 0 | 1 | 1 | 0 | 24 |
| 8月 | 21 | 1 | 1 | 1 | 0 | 24 |
| 9月 | 19 | 0 | 1 | 1 | 0 | 21 |
| 10月 | 19 | 1 | 1 | 1 | 0 | 22 |
| 11月 | 20 | 0 | 1 | 1 | 0 | 22 |
| 12月 | 23 | 1 | 1 | 0 | 0 | 25 |
| 1月 | 18 | 1 | 1 | 1 | 1 | 22 |
| 2月 | 16 | 0 | 1 | 0 | 0 | 17 |
| 3月 | 18 | 1 | 1 | 1 | 0 | 21 |
| 合計 | 237 | 7 | 12 | 9 | 1 | 266 |

### (2)持込量

（単位:t）

| | 可燃ごみ | 不燃ごみ | 粗大ごみ | 資源ごみ | 有害ごみ | 合 計 |
|---|---|---|---|---|---|---|
| 4月 | 1 | 0 | 0 | 0 | 0 | 1 |
| 5月 | 1 | 0 | 0 | 0 | 0 | 1 |
| 6月 | 1 | 0 | 0 | 0 | 0 | 1 |
| 7月 | 1 | 0 | 0 | 0 | 0 | 1 |
| 8月 | 1 | 0 | 0 | 0 | 0 | 1 |
| 9月 | 1 | 0 | 0 | 0 | 0 | 1 |
| 10月 | 1 | 0 | 0 | 0 | 0 | 1 |
| 11月 | 1 | 0 | 0 | 0 | 0 | 1 |
| 12月 | 1 | 0 | 0 | 0 | 0 | 1 |
| 1月 | 1 | 0 | 0 | 0 | 0 | 1 |
| 2月 | 1 | 0 | 0 | 0 | 0 | 1 |
| 3月 | 1 | 0 | 0 | 0 | 0 | 1 |
| 合計 | 12 | 0 | 0 | 0 | 0 | 12 |

### (3)収集量＋持込量

（単位:t）

| | 可燃ごみ | 不燃ごみ | 粗大ごみ | 資源ごみ | 有害ごみ | 合 計 |
|---|---|---|---|---|---|---|
| 4月 | 23 | 1 | 1 | 1 | 0 | 26 |
| 5月 | 23 | 0 | 1 | 0 | 0 | 24 |
| 6月 | 18 | 1 | 1 | 1 | 0 | 21 |
| 7月 | 23 | 0 | 1 | 1 | 0 | 25 |
| 8月 | 22 | 1 | 1 | 1 | 0 | 25 |
| 9月 | 20 | 0 | 1 | 1 | 0 | 22 |
| 10月 | 20 | 1 | 1 | 1 | 0 | 23 |
| 11月 | 21 | 0 | 1 | 1 | 0 | 23 |
| 12月 | 24 | 1 | 1 | 0 | 0 | 26 |
| 1月 | 19 | 1 | 1 | 1 | 1 | 23 |
| 2月 | 17 | 0 | 1 | 0 | 0 | 18 |
| 3月 | 19 | 1 | 1 | 1 | 0 | 22 |
| 合計 | 249 | 7 | 12 | 9 | 1 | 278 |

## ■2 月別し尿量

（単位:kl）

| | 汲み取りし尿 | 合併処理浄化槽汚泥 | 単独処理浄化槽汚泥 | 合 計 |
|---|---|---|---|---|
| 4月 | 0 | 0 | 5 | 5 |
| 5月 | 0 | 0 | 3 | 3 |
| 6月 | 20 | 0 | 3 | 23 |
| 7月 | 0 | 9 | 0 | 9 |
| 8月 | 0 | 0 | 0 | 0 |
| 9月 | 0 | 0 | 2 | 2 |
| 10月 | 0 | 3 | 0 | 3 |
| 11月 | 0 | 0 | 0 | 0 |
| 12月 | 15 | 0 | 0 | 15 |
| 1月 | 0 | 3 | 6 | 9 |
| 2月 | 0 | 0 | 1 | 1 |
| 3月 | 0 | 0 | 0 | 0 |
| 合計 | 35 | 15 | 20 | 70 |

## ■3 処分量(ごみ)

### (1)中間処理量(焼却処理施設)

(単位:t)

| 搬入量 | | | 搬出量 | | |
|---|---|---|---|---|---|
| | 直接焼却 | 処理残渣の焼却 | 焼却残渣の埋立 | 資源化 | 焼却残渣の埋立以外の処分 |
| 249 | 249 | 0 | 22 | 0 | 0 |

### (2)中間処理量(粗大ごみ処理施設)

(単位:t)

| | 搬入量 | 搬出量 | | | |
|---|---|---|---|---|---|
| | | 処理残渣の焼却 | 処理残渣の埋立 | 資源化 | その他 |
| 可燃ごみ | 0 | 0 | 0 | 0 | 0 |
| 不燃ごみ | 0 | 0 | 0 | 0 | 0 |
| 粗大ごみ | 0 | 0 | 0 | 0 | 0 |
| 資源ごみ | 0 | 0 | 0 | 0 | 0 |
| 有害ごみ | 0 | 0 | 0 | 0 | 0 |
| 合計 | 0 | 0 | 0 | 0 | 0 |

### (3)中間処理量(粗大ごみ処理施設以外の資源化等を行う施設)

(単位:t)

| | 搬入量 | 搬出量 | | | |
|---|---|---|---|---|---|
| | | 処理残渣の焼却 | 処理残渣の埋立 | 資源化 | その他 |
| 可燃ごみ | 0 | 0 | 0 | 0 | 0 |
| 不燃ごみ | 0 | 0 | 0 | 0 | 0 |
| 粗大ごみ | 0 | 0 | 0 | 0 | 0 |
| 資源ごみ | 9 | 0 | 0 | 9 | 0 |
| 有害ごみ | 0 | 0 | 0 | 0 | 0 |
| 合計 | 9 | 0 | 0 | 9 | 0 |

### (4)中間処理量(その他の施設)

(単位:t)

| | 搬入量 | 搬出量 | | | |
|---|---|---|---|---|---|
| | | 処理残渣の焼却 | 処理残渣の埋立 | 資源化 | その他 |
| 可燃ごみ | 0 | 0 | 0 | 0 | 0 |
| 不燃ごみ | 0 | 0 | 0 | 0 | 0 |
| 粗大ごみ | 12 | 0 | 0 | 0 | 12 |
| 資源ごみ | 0 | 0 | 0 | 0 | 0 |
| 有害ごみ | 1 | 0 | 0 | 0 | 1 |
| 合計 | 13 | 0 | 0 | 0 | 13 |

### (5)最終処分量

(単位:t)

| 最終処分量 | | | |
|---|---|---|---|
| | 直接埋立 | 焼却残渣の埋立 | 処理残渣の埋立 |
| 29 | 7 | 22 | 0 |

### (6)資源化量

(単位:t)

| 総資源化量 | | | |
|---|---|---|---|
| | 資源ごみ収集量等 | 集団回収量 | ピックアップ回収量 |
| 9 | 9 | 0 | 0 |

※ 資源ごみ収集量等＝資源ごみ収集・持込量(残渣を除いた量)＋処理過程資源化量(ガラス、鉄分等)

## ■4 処分量(し尿)

### (1)収集量・処分量

(単位:kl)

| | 収集量 | 処分量 | | | | |
|---|---|---|---|---|---|---|
| | | し尿処理施設 | 下水道投入 | 海洋投入 | 農地還元 | その他 |
| 汲み取りし尿 | 35 | 0 | 0 | 0 | 0 | 35 |
| 合併処理浄化槽汚泥 | 15 | 0 | 0 | 0 | 0 | 15 |
| 単独処理浄化槽汚泥 | 20 | 0 | 0 | 0 | 0 | 20 |
| 合計 | 70 | 0 | 0 | 0 | 0 | 70 |

### (2)残渣処分量

(単位:t)

| 残渣処分量 | | | | |
|---|---|---|---|---|
| | 埋立処分 | 肥料等に利用 | 焼却 | その他 |
| 7 | 0 | 0 | 0 | 7 |

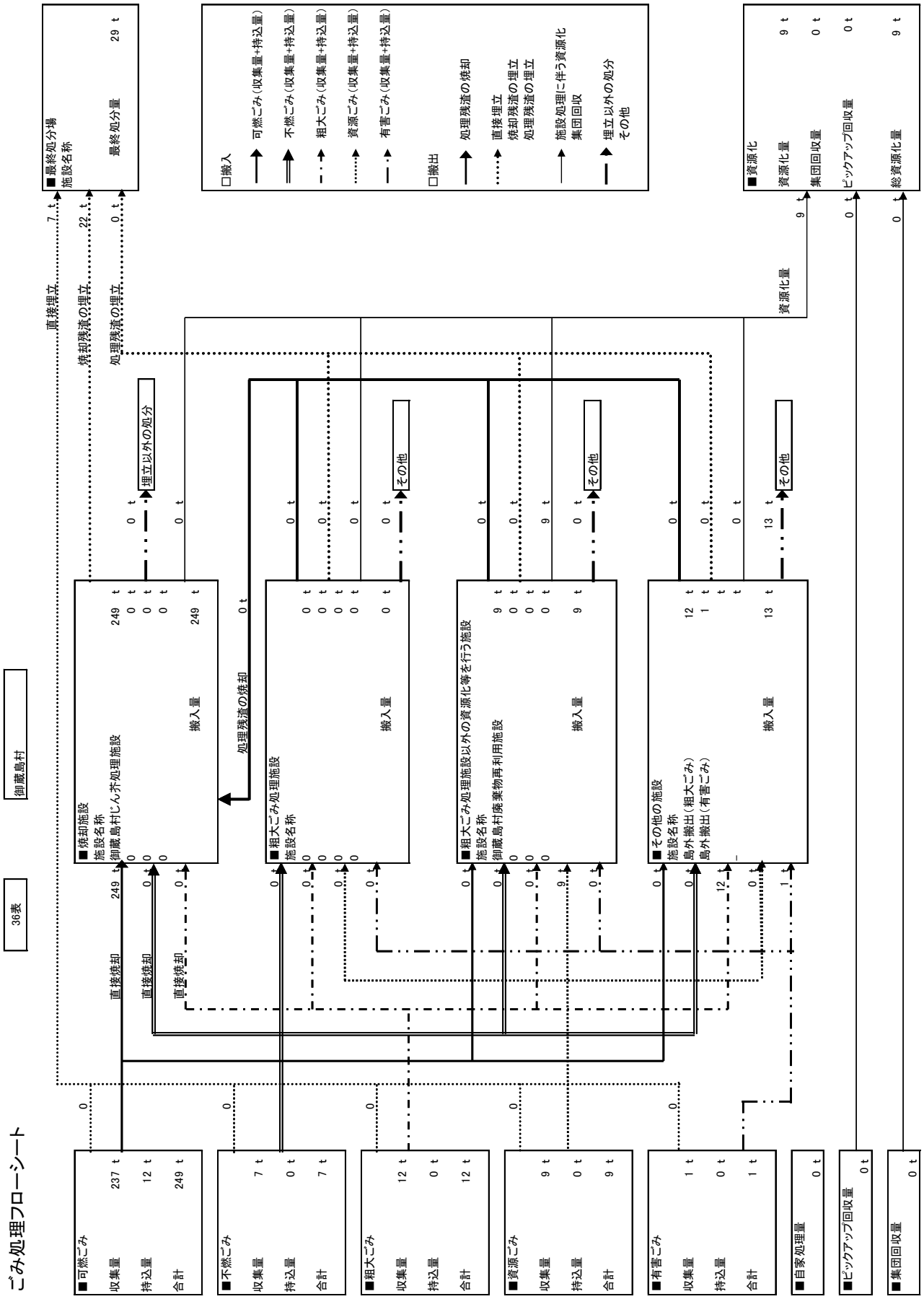
御蔵島村
36表
ごみ処理フローシート
■可燃ごみ
収集量 237 t
持込量 12 t
合計 249 t
■不燃ごみ
収集量 7 t
持込量 0 t
合計 7 t
■粗大ごみ
収集量 12 t
持込量 0 t
合計 12 t
■資源ごみ
収集量 9 t
持込量 0 t
合計 9 t
■有害ごみ
収集量 1 t
持込量 0 t
合計 1 t
■自家処理量 0 t
■ピックアップ回収量 0 t
■集団回収量 0 t
直接焼却 249 t
直接焼却
直接焼却
■焼却施設
施設名称
御蔵島村じん芥処理施設
搬入量 249 t
処理残渣の焼却 0 t
■粗大ごみ処理施設
施設名称
搬入量 0 t
■粗大ごみ処理施設以外の資源化等を行う施設
施設名称
御蔵島村廃棄物再利用施設
搬入量 9 t
■その他の施設
施設名称
島外搬出（粗大ごみ）
島外搬出（有害ごみ）
搬入量 13 t
埋立以外の処分
その他
資源化量 9 t
直接埋立 7 t
焼却残渣の埋立 22 t
処理残渣の埋立 0 t
■最終処分場
施設名称
最終処分量 29 t
□搬入
可燃ごみ（収集量+持込量）
不燃ごみ（収集量+持込量）
粗大ごみ（収集量+持込量）
資源ごみ（収集量+持込量）
有害ごみ（収集量+持込量）
□搬出
処理残渣の焼却
直接埋立
焼却残渣の埋立
処理残渣の埋立
施設処理に伴う資源化
集団回収
埋立以外の処分
その他
■資源化
資源化量 9 t
集団回収量 0 t
ピックアップ回収量 0 t
総資源化量 9 t

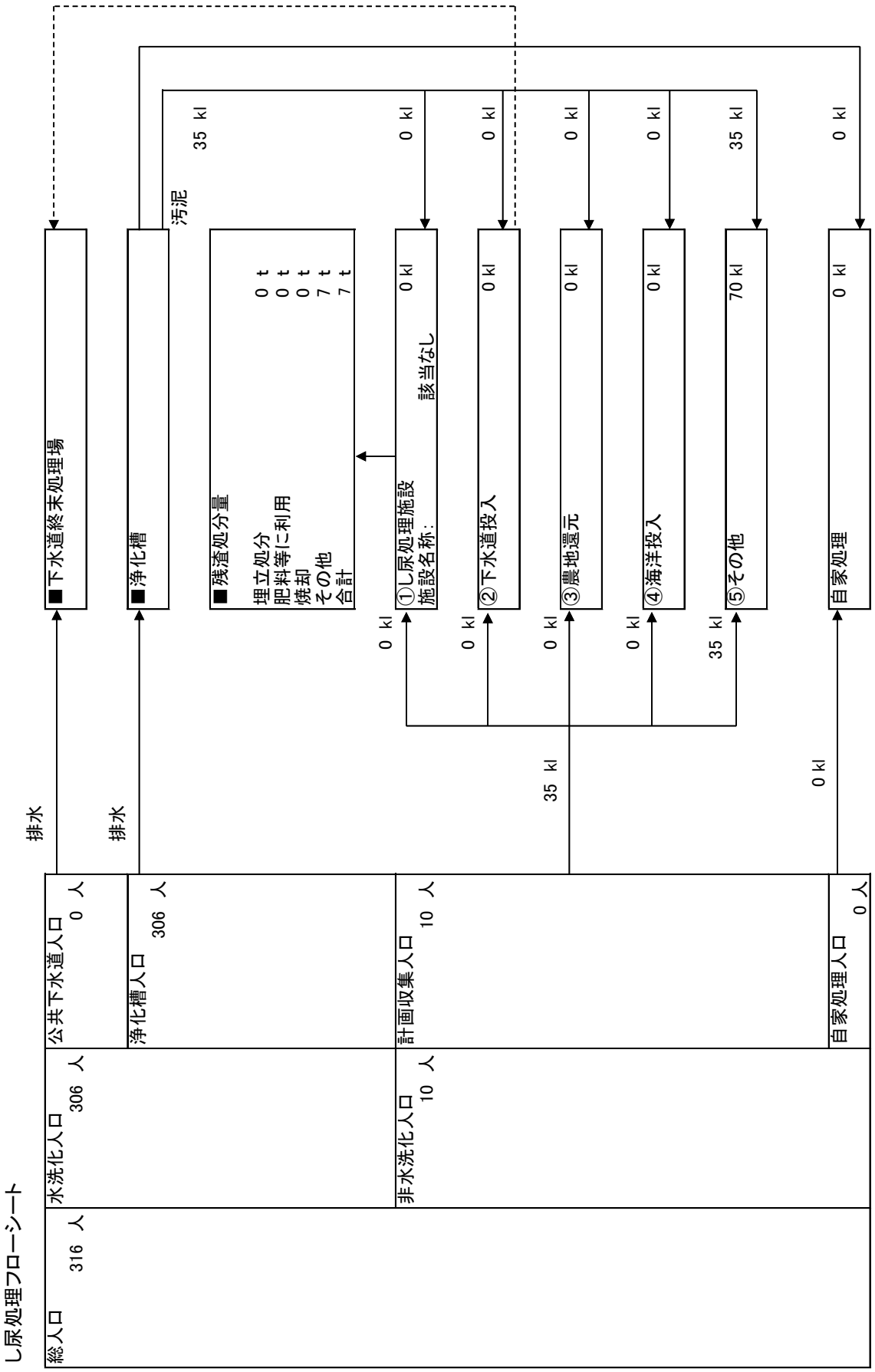
し尿処理フローシート
総人口 316 人
水洗化人口 306 人
非水洗化人口 10 人
公共下水道人口 0 人
浄化槽人口 306 人
計画収集人口 10 人
自家処理人口 0 人
排水
排水
■下水道終末処理場
■浄化槽
汚泥
35 kl
■残渣処分量
埋立処分 0 t
肥料等に利用 0 t
焼却 0 t
その他 7 t
合計 7 t
0 kl
①し尿処理施設
施設名称：
該当なし
0 kl
0 kl
②下水道投入
0 kl
0 kl
③農地還元
0 kl
0 kl
④海洋投入
0 kl
35 kl
⑤その他
70 kl
35 kl
35 kl
自家処理
0 kl
0 kl

# 37 八丈町

## ■1 月別ごみ量

### (1)収集量

（単位：t）

| | 可燃ごみ | 不燃ごみ | 粗大ごみ | 資源ごみ | 有害ごみ | 合 計 |
|---|---|---|---|---|---|---|
| 4月 | 171 | 9 | 0 | 38 | 0 | 218 |
| 5月 | 176 | 9 | 1 | 57 | 0 | 243 |
| 6月 | 151 | 9 | 1 | 22 | 0 | 183 |
| 7月 | 175 | 9 | 0 | 40 | 0 | 224 |
| 8月 | 182 | 10 | 0 | 67 | 0 | 259 |
| 9月 | 162 | 11 | 1 | 42 | 0 | 216 |
| 10月 | 160 | 8 | 0 | 58 | 0 | 226 |
| 11月 | 149 | 10 | 0 | 21 | 2 | 182 |
| 12月 | 144 | 10 | 0 | 73 | 0 | 227 |
| 1月 | 161 | 8 | 0 | 55 | 0 | 224 |
| 2月 | 130 | 9 | 0 | 37 | 0 | 176 |
| 3月 | 164 | 10 | 0 | 20 | 0 | 194 |
| 合計 | 1,925 | 112 | 3 | 530 | 2 | 2,572 |

### (2)持込量

（単位：t）

| | 可燃ごみ | 不燃ごみ | 粗大ごみ | 資源ごみ | 有害ごみ | 合 計 |
|---|---|---|---|---|---|---|
| 4月 | 85 | 5 | 80 | 0 | 0 | 170 |
| 5月 | 81 | 7 | 52 | 0 | 0 | 140 |
| 6月 | 63 | 4 | 25 | 0 | 0 | 92 |
| 7月 | 79 | 4 | 43 | 0 | 0 | 126 |
| 8月 | 91 | 7 | 33 | 0 | 0 | 131 |
| 9月 | 77 | 5 | 37 | 0 | 0 | 119 |
| 10月 | 74 | 4 | 50 | 1 | 0 | 129 |
| 11月 | 81 | 7 | 35 | 0 | 0 | 123 |
| 12月 | 90 | 6 | 46 | 0 | 1 | 143 |
| 1月 | 75 | 6 | 36 | 0 | 0 | 117 |
| 2月 | 76 | 6 | 64 | 0 | 0 | 146 |
| 3月 | 83 | 5 | 56 | 0 | 0 | 144 |
| 合計 | 955 | 66 | 557 | 1 | 1 | 1,580 |

### (3)収集量＋持込量

（単位：t）

| | 可燃ごみ | 不燃ごみ | 粗大ごみ | 資源ごみ | 有害ごみ | 合 計 |
|---|---|---|---|---|---|---|
| 4月 | 256 | 14 | 80 | 38 | 0 | 388 |
| 5月 | 257 | 16 | 53 | 57 | 0 | 383 |
| 6月 | 214 | 13 | 26 | 22 | 0 | 275 |
| 7月 | 254 | 13 | 43 | 40 | 0 | 350 |
| 8月 | 273 | 17 | 33 | 67 | 0 | 390 |
| 9月 | 239 | 16 | 38 | 42 | 0 | 335 |
| 10月 | 234 | 12 | 50 | 59 | 0 | 355 |
| 11月 | 230 | 17 | 35 | 21 | 2 | 305 |
| 12月 | 234 | 16 | 46 | 73 | 1 | 370 |
| 1月 | 236 | 14 | 36 | 55 | 0 | 341 |
| 2月 | 206 | 15 | 64 | 37 | 0 | 322 |
| 3月 | 247 | 15 | 56 | 20 | 0 | 338 |
| 合計 | 2,880 | 178 | 560 | 531 | 3 | 4,152 |

## ■2 月別し尿量

（単位：kl）

| | 汲み取りし尿 | 合併処理浄化槽汚泥 | 単独処理浄化槽汚泥 | 合 計 |
|---|---|---|---|---|
| 4月 | 418 | 419 | 17 | 854 |
| 5月 | 351 | 329 | 63 | 743 |
| 6月 | 396 | 410 | 89 | 895 |
| 7月 | 508 | 417 | 127 | 1,052 |
| 8月 | 476 | 462 | 70 | 1,008 |
| 9月 | 337 | 375 | 143 | 855 |
| 10月 | 343 | 473 | 78 | 894 |
| 11月 | 415 | 441 | 92 | 948 |
| 12月 | 623 | 326 | 51 | 1,000 |
| 1月 | 312 | 391 | 102 | 805 |
| 2月 | 313 | 445 | 88 | 846 |
| 3月 | 423 | 363 | 69 | 855 |
| 合計 | 4,915 | 4,851 | 989 | 10,755 |

## ■3 処分量(ごみ)

### (1)中間処理量(焼却処理施設)

(単位:t)

| 搬入量 | | | 搬出量 | | |
|---|---|---|---|---|---|
| | 直接焼却 | 処理残渣の焼却 | 焼却残渣の埋立 | 資源化 | 焼却残渣の埋立以外の処分 |
| 2,880 | 2,880 | 0 | 283 | 0 | 0 |

### (2)中間処理量(粗大ごみ処理施設)

(単位:t)

| | 搬入量 | 搬出量 | | | |
|---|---|---|---|---|---|
| | | 処理残渣の焼却 | 処理残渣の埋立 | 資源化 | その他 |
| 可燃ごみ | 0 | 0 | 0 | 0 | 0 |
| 不燃ごみ | 0 | 0 | 0 | 0 | 0 |
| 粗大ごみ | 560 | 0 | 0 | 0 | 560 |
| 資源ごみ | 0 | 0 | 0 | 0 | 0 |
| 有害ごみ | 0 | 0 | 0 | 0 | 0 |
| 合計 | 560 | 0 | 0 | 0 | 560 |

### (3)中間処理量(粗大ごみ処理施設以外の資源化等を行う施設)

(単位:t)

| | 搬入量 | 搬出量 | | | |
|---|---|---|---|---|---|
| | | 処理残渣の焼却 | 処理残渣の埋立 | 資源化 | その他 |
| 可燃ごみ | 0 | 0 | 0 | 0 | 0 |
| 不燃ごみ | 84 | 0 | 0 | 84 | 0 |
| 粗大ごみ | 0 | 0 | 0 | 0 | 0 |
| 資源ごみ | 531 | 0 | 0 | 531 | 0 |
| 有害ごみ | 0 | 0 | 0 | 0 | 0 |
| 合計 | 615 | 0 | 0 | 615 | 0 |

### (4)中間処理量(その他の施設)

(単位:t)

| | 搬入量 | 搬出量 | | | |
|---|---|---|---|---|---|
| | | 処理残渣の焼却 | 処理残渣の埋立 | 資源化 | その他 |
| 可燃ごみ | 0 | 0 | 0 | 0 | 0 |
| 不燃ごみ | 0 | 0 | 0 | 0 | 0 |
| 粗大ごみ | 0 | 0 | 0 | 0 | 0 |
| 資源ごみ | 0 | 0 | 0 | 0 | 0 |
| 有害ごみ | 3 | 0 | 0 | 0 | 3 |
| 合計 | 3 | 0 | 0 | 0 | 3 |

### (5)最終処分量

(単位:t)

| 最終処分量 | | | |
|---|---|---|---|
| | 直接埋立 | 焼却残渣の埋立 | 処理残渣の埋立 |
| 377 | 94 | 283 | 0 |

### (6)資源化量

(単位:t)

| 総資源化量 | | | |
|---|---|---|---|
| | 資源ごみ収集量等 | 集団回収量 | ピックアップ回収量 |
| 615 | 615 | 0 | 0 |

※ 資源ごみ収集量等＝資源ごみ収集・持込量(残渣を除いた量)＋処理過程資源化量(ガラス、鉄分等)

## ■4 処分量(し尿)

### (1)収集量・処分量

(単位:kl)

| | 収集量 | 処分量 | | | | |
|---|---|---|---|---|---|---|
| | | し尿処理施設 | 下水道投入 | 海洋投入 | 農地還元 | その他 |
| 汲み取りし尿 | 4,915 | 4,915 | 0 | 0 | 0 | 0 |
| 合併処理浄化槽汚泥 | 4,850 | 4,850 | 0 | 0 | 0 | 0 |
| 単独処理浄化槽汚泥 | 990 | 990 | 0 | 0 | 0 | 0 |
| 合計 | 10,755 | 10,755 | 0 | 0 | 0 | 0 |

### (2)残渣処分量

(単位:t)

| 残渣処分量 | | | | |
|---|---|---|---|---|
| | 埋立処分 | 肥料等に利用 | 焼却 | その他 |
| 29 | 0 | 27 | 2 | 0 |

# ごみ処理フローシート

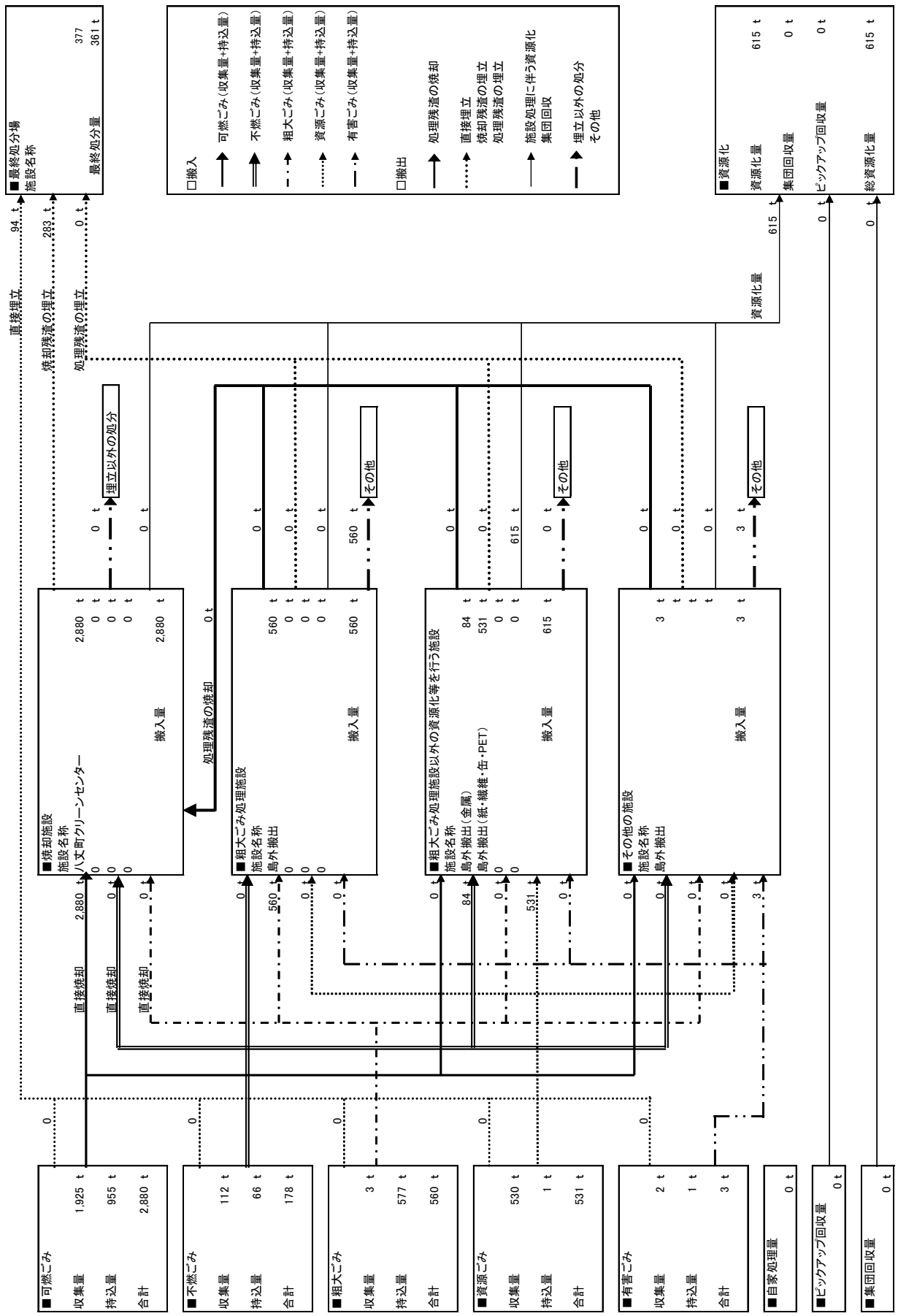
■可燃ごみ
収集量 1,925 t
持込量 955 t
合計 2,880 t
■不燃ごみ
収集量 112 t
持込量 66 t
合計 178 t
■粗大ごみ
収集量 3 t
持込量 577 t
合計 560 t
■資源ごみ
収集量 530 t
持込量 1 t
合計 531 t
■有害ごみ
収集量 2 t
持込量 1 t
合計 3 t
■自家処理量 0 t
■ピックアップ回収量 0 t
■集団回収量 0 t
直接焼却
直接焼却
直接焼却
■焼却施設
施設名称
八丈町クリーンセンター
搬入量 2,880 t
処理残渣の焼却 0 t
■粗大ごみ処理施設
施設名称
島外搬出
搬入量 560 t
■粗大ごみ処理施設以外の資源化等を行う施設
施設名称
島外搬出（金属）
島外搬出（紙・繊維・缶・PET）
搬入量 615 t
■その他の施設
施設名称
島外搬出
搬入量 3 t
埋立以外の処分
その他
直接埋立 94 t
焼却残渣の埋立 293 t
処理残渣の埋立 0 t
資源化量 615 t
■最終処分場
施設名称
最終処分量 377 361 t
□搬入
可燃ごみ（収集量+持込量）
不燃ごみ（収集量+持込量）
粗大ごみ（収集量+持込量）
資源ごみ（収集量+持込量）
有害ごみ（収集量+持込量）
□搬出
処理残渣の焼却
直接埋立
焼却残渣の埋立
処理残渣の埋立
施設処理に伴う資源化
集団回収
埋立以外の処分
その他
■資源化
資源化量 615 t
集団回収量 0 t
ピックアップ回収量 0 t
総資源化量 615 t

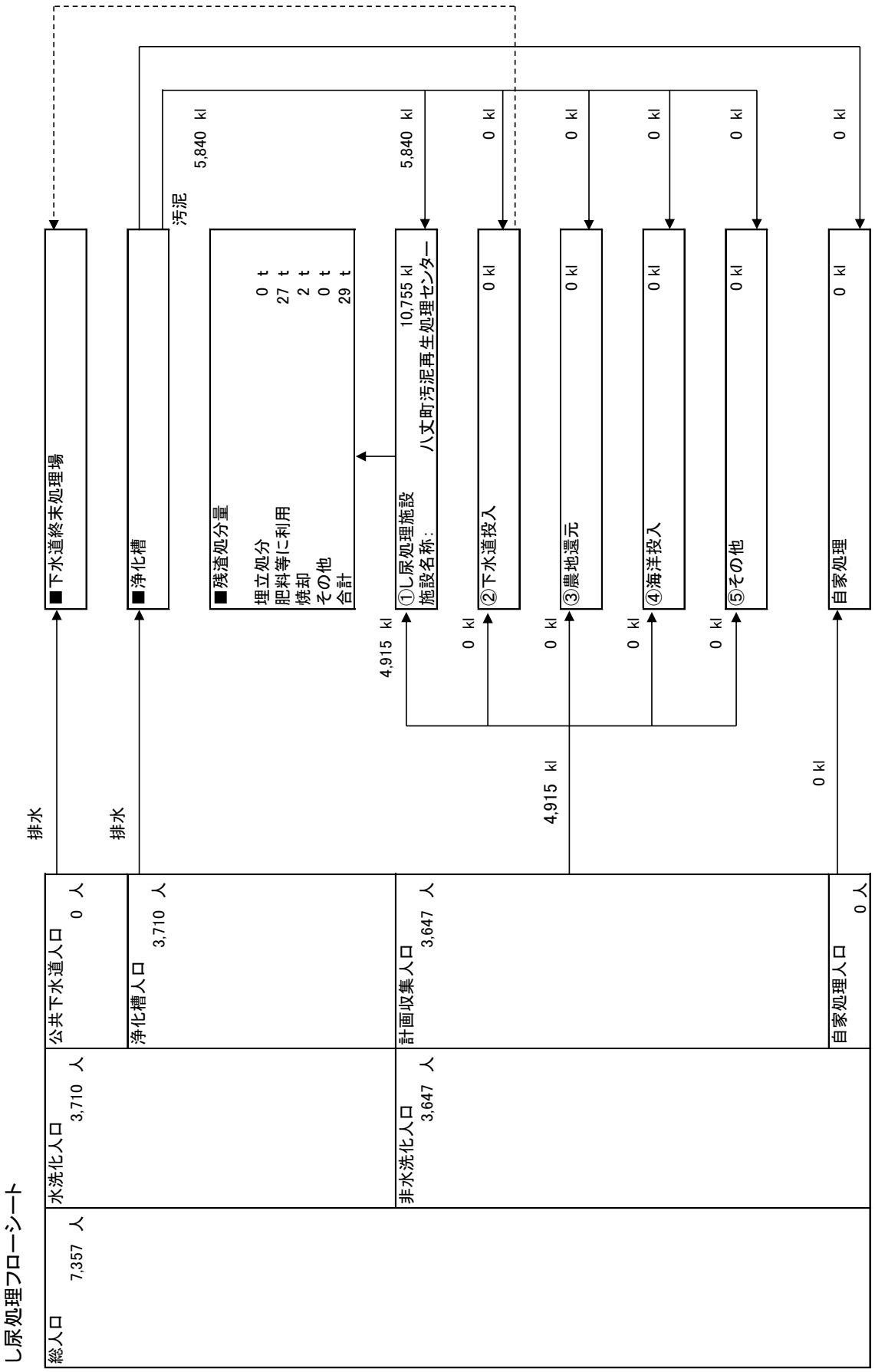
し尿処理フローシート
総人口 7,357 人
水洗化人口 3,710 人
公共下水道人口 0 人
浄化槽人口 3,710 人
非水洗化人口 3,647 人
計画収集人口 3,647 人
自家処理人口 0 人
排水
排水
■下水道終末処理場
■浄化槽
汚泥
5,840 kl
■残渣処分量
埋立処分 0 t
肥料等に利用 27 t
焼却 2 t
その他 0 t
合計 29 t
①し尿処理施設
施設名称: 八丈町汚泥再生処理センター
10,755 kl
5,840 kl
4,915 kl
②下水道投入
0 kl
0 kl
③農地還元
0 kl
0 kl
④海洋投入
0 kl
0 kl
⑤その他
0 kl
0 kl
4,915 kl
自家処理
0 kl
0 kl

# 38 青ヶ島村

## ■1 月別ごみ量

### (1)収集量

（単位:t）

| | 可燃ごみ | 不燃ごみ | 粗大ごみ | 資源ごみ | 有害ごみ | 合 計 |
|---|---|---|---|---|---|---|
| 4月 | 5 | 0 | 0 | 0 | 0 | 5 |
| 5月 | 4 | 0 | 0 | 0 | 0 | 4 |
| 6月 | 4 | 0 | 0 | 0 | 0 | 4 |
| 7月 | 4 | 0 | 0 | 0 | 0 | 4 |
| 8月 | 4 | 0 | 0 | 0 | 0 | 4 |
| 9月 | 4 | 0 | 0 | 0 | 0 | 4 |
| 10月 | 4 | 0 | 0 | 0 | 0 | 4 |
| 11月 | 3 | 0 | 0 | 0 | 0 | 3 |
| 12月 | 5 | 0 | 0 | 0 | 0 | 5 |
| 1月 | 5 | 0 | 0 | 0 | 0 | 5 |
| 2月 | 4 | 0 | 0 | 0 | 0 | 4 |
| 3月 | 4 | 0 | 0 | 0 | 0 | 4 |
| 合計 | 50 | 0 | 0 | 0 | 0 | 50 |

### (2)持込量

（単位:t）

| | 可燃ごみ | 不燃ごみ | 粗大ごみ | 資源ごみ | 有害ごみ | 合 計 |
|---|---|---|---|---|---|---|
| 4月 | 0 | 1 | 1 | 1 | 0 | 3 |
| 5月 | 0 | 1 | 0 | 1 | 0 | 2 |
| 6月 | 0 | 1 | 0 | 1 | 0 | 2 |
| 7月 | 0 | 1 | 0 | 2 | 0 | 3 |
| 8月 | 0 | 2 | 1 | 2 | 0 | 5 |
| 9月 | 0 | 2 | 1 | 2 | 0 | 5 |
| 10月 | 0 | 1 | 0 | 0 | 0 | 1 |
| 11月 | 0 | 1 | 0 | 0 | 0 | 1 |
| 12月 | 1 | 1 | 0 | 2 | 0 | 4 |
| 1月 | 0 | 1 | 0 | 2 | 0 | 3 |
| 2月 | 0 | 4 | 0 | 2 | 0 | 6 |
| 3月 | 0 | 4 | 3 | 5 | 1 | 13 |
| 合計 | 1 | 20 | 6 | 20 | 1 | 48 |

### (3)収集量＋持込量

（単位:t）

| | 可燃ごみ | 不燃ごみ | 粗大ごみ | 資源ごみ | 有害ごみ | 合 計 |
|---|---|---|---|---|---|---|
| 4月 | 5 | 1 | 1 | 1 | 0 | 8 |
| 5月 | 4 | 1 | 0 | 1 | 0 | 6 |
| 6月 | 4 | 1 | 0 | 1 | 0 | 6 |
| 7月 | 4 | 1 | 0 | 2 | 0 | 7 |
| 8月 | 4 | 2 | 1 | 2 | 0 | 9 |
| 9月 | 4 | 2 | 1 | 2 | 0 | 9 |
| 10月 | 4 | 1 | 0 | 0 | 0 | 5 |
| 11月 | 3 | 1 | 0 | 0 | 0 | 4 |
| 12月 | 6 | 1 | 0 | 2 | 0 | 9 |
| 1月 | 5 | 1 | 0 | 2 | 0 | 8 |
| 2月 | 4 | 4 | 0 | 2 | 0 | 10 |
| 3月 | 4 | 4 | 3 | 5 | 1 | 17 |
| 合計 | 51 | 20 | 6 | 20 | 1 | 98 |

## ■2 月別し尿量

（単位:kl）

| | 汲み取りし尿 | 合併処理浄化槽汚泥 | 単独処理浄化槽汚泥 | 合 計 |
|---|---|---|---|---|
| 4月 | 0 | 70 | 0 | 70 |
| 5月 | 0 | 0 | 0 | 0 |
| 6月 | 0 | 0 | 0 | 0 |
| 7月 | 0 | 0 | 0 | 0 |
| 8月 | 0 | 35 | 0 | 35 |
| 9月 | 0 | 0 | 0 | 0 |
| 10月 | 0 | 0 | 0 | 0 |
| 11月 | 0 | 0 | 0 | 0 |
| 12月 | 0 | 50 | 0 | 50 |
| 1月 | 0 | 0 | 0 | 0 |
| 2月 | 0 | 0 | 0 | 0 |
| 3月 | 0 | 90 | 0 | 90 |
| 合計 | 0 | 245 | 0 | 245 |

## ■3 処分量(ごみ)

### (1)中間処理量(焼却処理施設)

(単位:t)

| 搬入量 | | | 搬出量 | | |
|---|---|---|---|---|---|
| | 直接焼却 | 処理残渣の焼却 | 焼却残渣の埋立 | 資源化 | 焼却残渣の埋立以外の処分 |
| 52 | 51 | 1 | 9 | 0 | 0 |

### (2)中間処理量(粗大ごみ処理施設)

(単位:t)

| | 搬入量 | 搬出量 | | | |
|---|---|---|---|---|---|
| | | 処理残渣の焼却 | 処理残渣の埋立 | 資源化 | その他 |
| 可燃ごみ | 0 | 0 | 0 | 0 | 0 |
| 不燃ごみ | 0 | 0 | 0 | 0 | 0 |
| 粗大ごみ | 0 | 0 | 0 | 0 | 0 |
| 資源ごみ | 0 | 0 | 0 | 0 | 0 |
| 有害ごみ | 0 | 0 | 0 | 0 | 0 |
| 合計 | 0 | 0 | 0 | 0 | 0 |

### (3)中間処理量(粗大ごみ処理施設以外の資源化等を行う施設)

(単位:t)

| | 搬入量 | 搬出量 | | | |
|---|---|---|---|---|---|
| | | 処理残渣の焼却 | 処理残渣の埋立 | 資源化 | その他 |
| 可燃ごみ | 0 | 0 | 0 | 0 | 0 |
| 不燃ごみ | 20 | 0 | 0 | 0 | 20 |
| 粗大ごみ | 6 | 0 | 0 | 0 | 6 |
| 資源ごみ | 20 | 0 | 0 | 20 | 0 |
| 有害ごみ | 1 | 0 | 0 | 0 | 1 |
| 合計 | 47 | 0 | 0 | 20 | 27 |

### (4)中間処理量(その他の施設)

(単位:t)

| | 搬入量 | 搬出量 | | | |
|---|---|---|---|---|---|
| | | 処理残渣の焼却 | 処理残渣の埋立 | 資源化 | その他 |
| 可燃ごみ | 1 | 1 | 0 | 0 | 0 |
| 不燃ごみ | 0 | 0 | 0 | 0 | 0 |
| 粗大ごみ | 0 | 0 | 0 | 0 | 0 |
| 資源ごみ | 0 | 0 | 0 | 0 | 0 |
| 有害ごみ | 0 | 0 | 0 | 0 | 0 |
| 合計 | 1 | 1 | 0 | 0 | 0 |

### (5)最終処分量

(単位:t)

| 最終処分量 | | | |
|---|---|---|---|
| | 直接埋立 | 焼却残渣の埋立 | 処理残渣の埋立 |
| 9 | 0 | 9 | 0 |

### (6)資源化量

(単位:t)

| 総資源化量 | | | |
|---|---|---|---|
| | 資源ごみ収集量等 | 集団回収量 | ピックアップ回収量 |
| 20 | 20 | 0 | 0 |

※ 資源ごみ収集量等＝資源ごみ収集・持込量(残渣を除いた量)＋処理過程資源化量(ガラス、鉄分等)

## ■4 処分量(し尿)

### (1)収集量・処分量

(単位:kl)

| | 収集量 | 処分量 | | | | |
|---|---|---|---|---|---|---|
| | | し尿処理施設 | 下水道投入 | 海洋投入 | 農地還元 | その他 |
| 汲み取りし尿 | 0 | 0 | 0 | 0 | 0 | 0 |
| 合併処理浄化槽汚泥 | 245 | 245 | 0 | 0 | 0 | 0 |
| 単独処理浄化槽汚泥 | 0 | 0 | 0 | 0 | 0 | 0 |
| 合計 | 245 | 245 | 0 | 0 | 0 | 0 |

### (2)残渣処分量

(単位:t)

| 残渣処分量 | | | | |
|---|---|---|---|---|
| | 埋立処分 | 肥料等に利用 | 焼却 | その他 |
| 1 | 0 | 0 | 1 | 0 |

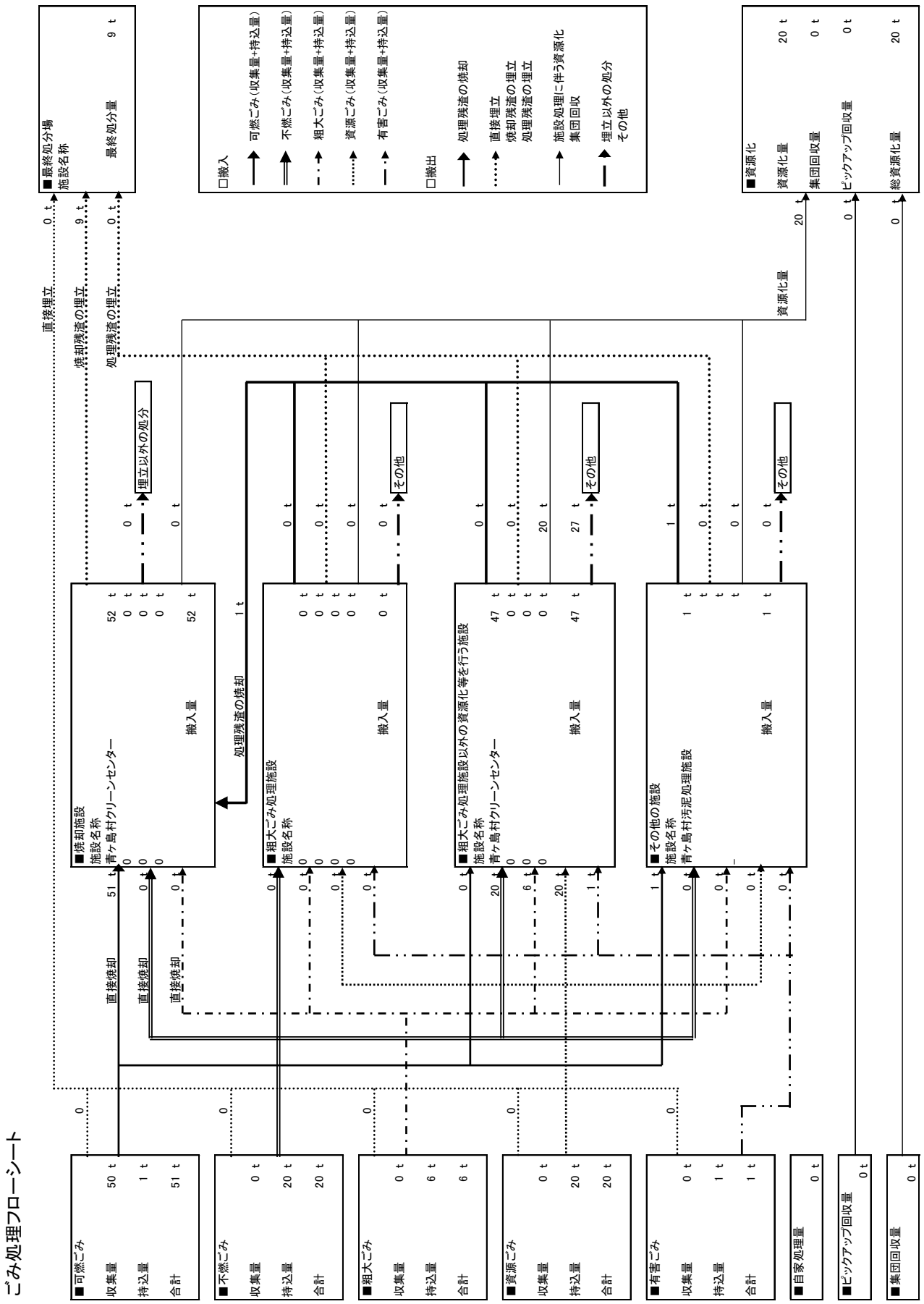
ごみ処理フローシート
■可燃ごみ
収集量 50 t
持込量 1 t
合計 51 t
■不燃ごみ
収集量 0 t
持込量 20 t
合計 20 t
■粗大ごみ
収集量 0 t
持込量 6 t
合計 6 t
■資源ごみ
収集量 0 t
持込量 20 t
合計 20 t
■有害ごみ
収集量 0 t
持込量 1 t
合計 1 t
■自家処理量 0 t
■ピックアップ回収量 0 t
■集団回収量 0 t
直接焼却
直接焼却
直接焼却
■焼却施設
施設名称
青ヶ島村クリーンセンター
搬入量 52 t
処理残渣の焼却 1 t
■粗大ごみ処理施設
施設名称
搬入量 0 t
■粗大ごみ処理施設以外の資源化等を行う施設
施設名称
青ヶ島村クリーンセンター
搬入量 47 t
■その他の施設
施設名称
青ヶ島村汚泥処理施設
搬入量 1 t
埋立以外の処分
その他
その他
その他
資源化量 20 t
直接埋立 0 t
焼却残渣の埋立 9 t
処理残渣の埋立 0 t
■最終処分場
施設名称
最終処分量 9 t
□搬入
可燃ごみ（収集量+持込量）
不燃ごみ（収集量+持込量）
粗大ごみ（収集量+持込量）
資源ごみ（収集量+持込量）
有害ごみ（収集量+持込量）
□搬出
処理残渣の焼却
直接埋立
焼却残渣の埋立
処理残渣の埋立
施設処理に伴う資源化
集団回収
埋立以外の処分
その他
■資源化
資源化量 20 t
集団回収量 0 t
ピックアップ回収量 0 t
総資源化量 20 t

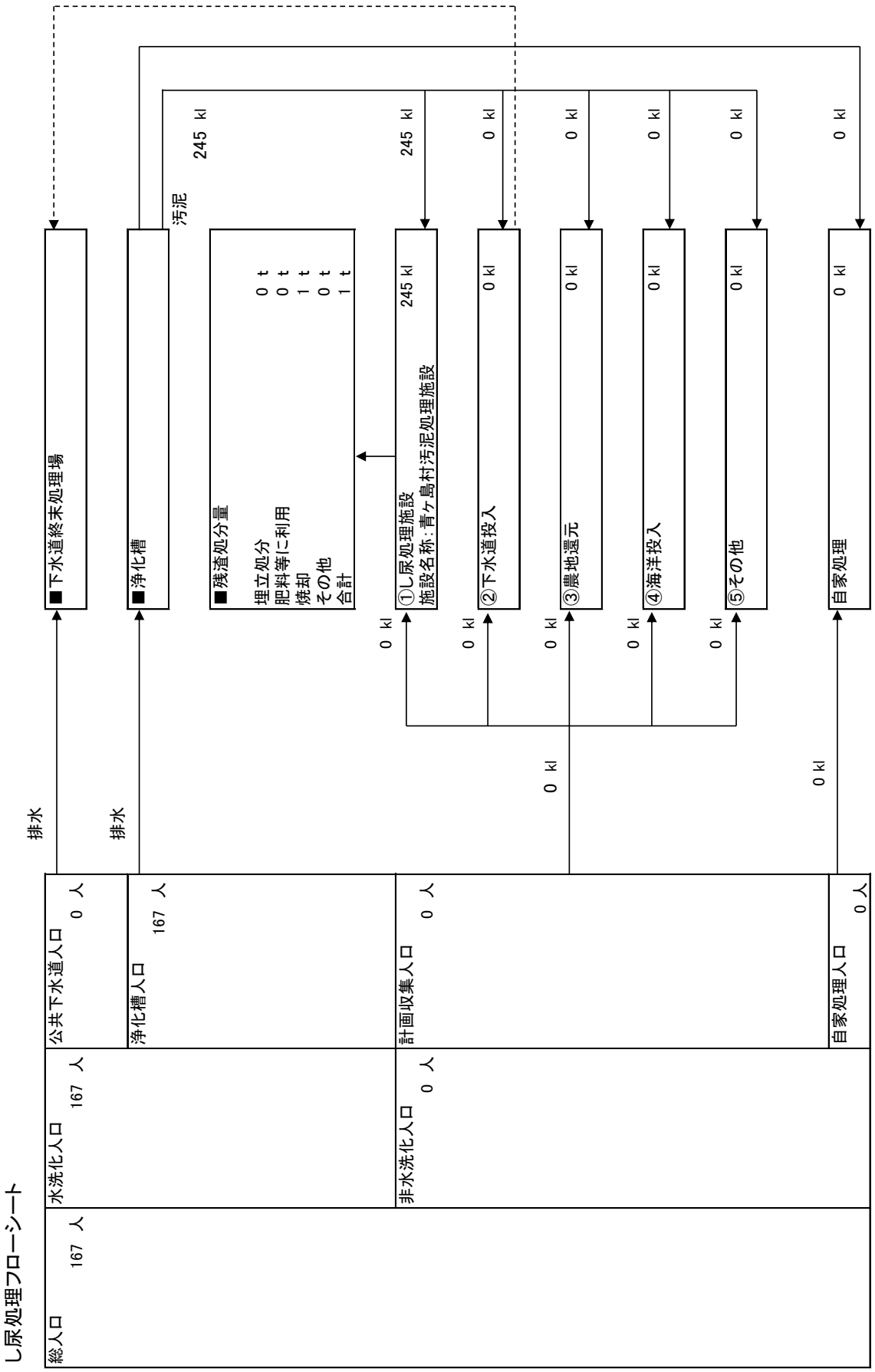
し尿処理フローシート
総人口 167 人
水洗化人口 167 人
公共下水道人口 0 人
非水洗化人口 0 人
浄化槽人口 167 人
計画収集人口 0 人
自家処理人口 0 人
排水
排水
■下水道終末処理場
■浄化槽
汚泥
245 kl
■残渣処分量
埋立処分 0 t
肥料等に利用 0 t
焼却 1 t
その他 0 t
合計 1 t
①し尿処理施設
施設名称：青ヶ島村汚泥処理施設
245 kl
245 kl
②下水道投入
0 kl
0 kl
③農地還元
0 kl
0 kl
④海洋投入
0 kl
0 kl
⑤その他
0 kl
0 kl
自家処理
0 kl
0 kl
0 kl

# 39 小笠原村

## ■1 月別ごみ量

### (1)収集量

（単位：t）

| | 可燃ごみ | 不燃ごみ | 粗大ごみ | 資源ごみ | 有害ごみ | 合 計 |
|---|---|---|---|---|---|---|
| 4月 | 37 | 0 | 2 | 11 | 0 | 50 |
| 5月 | 35 | 0 | 2 | 12 | 0 | 49 |
| 6月 | 40 | 0 | 2 | 11 | 0 | 53 |
| 7月 | 40 | 0 | 3 | 13 | 0 | 56 |
| 8月 | 39 | 0 | 3 | 12 | 0 | 54 |
| 9月 | 39 | 0 | 2 | 12 | 0 | 53 |
| 10月 | 40 | 0 | 1 | 12 | 0 | 53 |
| 11月 | 33 | 0 | 2 | 12 | 1 | 48 |
| 12月 | 44 | 0 | 4 | 11 | 1 | 60 |
| 1月 | 27 | 0 | 1 | 13 | 1 | 42 |
| 2月 | 42 | 0 | 3 | 10 | 1 | 56 |
| 3月 | 49 | 0 | 5 | 14 | 0 | 68 |
| 合計 | 465 | 0 | 30 | 143 | 4 | 642 |

### (2)持込量

（単位：t）

| | 可燃ごみ | 不燃ごみ | 粗大ごみ | 資源ごみ | 有害ごみ | 合 計 |
|---|---|---|---|---|---|---|
| 4月 | 7 | 0 | 0 | 34 | 1 | 42 |
| 5月 | 8 | 0 | 0 | 29 | 1 | 38 |
| 6月 | 9 | 0 | 0 | 25 | 1 | 35 |
| 7月 | 8 | 0 | 0 | 31 | 1 | 40 |
| 8月 | 8 | 0 | 0 | 27 | 2 | 37 |
| 9月 | 8 | 0 | 0 | 24 | 1 | 33 |
| 10月 | 7 | 0 | 0 | 20 | 1 | 28 |
| 11月 | 6 | 0 | 0 | 28 | 1 | 35 |
| 12月 | 10 | 0 | 0 | 26 | 2 | 38 |
| 1月 | 6 | 0 | 0 | 33 | 2 | 41 |
| 2月 | 6 | 0 | 0 | 23 | 2 | 31 |
| 3月 | 9 | 0 | 0 | 22 | 1 | 32 |
| 合計 | 92 | 0 | 0 | 322 | 16 | 430 |

### (3)収集量＋持込量

（単位：t）

| | 可燃ごみ | 不燃ごみ | 粗大ごみ | 資源ごみ | 有害ごみ | 合 計 |
|---|---|---|---|---|---|---|
| 4月 | 44 | 0 | 2 | 45 | 1 | 92 |
| 5月 | 43 | 0 | 2 | 41 | 1 | 87 |
| 6月 | 49 | 0 | 2 | 36 | 1 | 88 |
| 7月 | 48 | 0 | 3 | 44 | 1 | 96 |
| 8月 | 47 | 0 | 3 | 39 | 2 | 91 |
| 9月 | 47 | 0 | 2 | 36 | 1 | 86 |
| 10月 | 47 | 0 | 1 | 32 | 1 | 81 |
| 11月 | 39 | 0 | 2 | 40 | 2 | 83 |
| 12月 | 54 | 0 | 4 | 37 | 3 | 98 |
| 1月 | 33 | 0 | 1 | 46 | 3 | 83 |
| 2月 | 48 | 0 | 3 | 33 | 3 | 87 |
| 3月 | 58 | 0 | 5 | 36 | 1 | 100 |
| 合計 | 557 | 0 | 30 | 465 | 20 | 1,072 |

## ■2 月別し尿量

（単位：kl）

| | 汲み取りし尿 | 合併処理浄化槽汚泥 | 単独処理浄化槽汚泥 | 合 計 |
|---|---|---|---|---|
| 4月 | 31 | 12 | 0 | 43 |
| 5月 | 11 | 3 | 0 | 14 |
| 6月 | 23 | 0 | 0 | 23 |
| 7月 | 11 | 9 | 0 | 20 |
| 8月 | 14 | 11 | 0 | 25 |
| 9月 | 9 | 0 | 0 | 9 |
| 10月 | 13 | 0 | 0 | 13 |
| 11月 | 5 | 9 | 0 | 14 |
| 12月 | 17 | 8 | 0 | 25 |
| 1月 | 5 | 175 | 0 | 180 |
| 2月 | 5 | 81 | 0 | 86 |
| 3月 | 11 | 9 | 0 | 20 |
| 合計 | 155 | 317 | 0 | 472 |

## ■3 処分量(ごみ)

### (1)中間処理量(焼却処理施設)

(単位:t)

| 搬入量 | | | 搬出量 | | |
|---|---|---|---|---|---|
| | 直接焼却 | 処理残渣の焼却 | 焼却残渣の埋立 | 資源化 | 焼却残渣の埋立以外の処分 |
| 556 | 533 | 23 | 117 | 0 | 0 |

### (2)中間処理量(粗大ごみ処理施設)

(単位:t)

| | 搬入量 | 搬出量 | | | |
|---|---|---|---|---|---|
| | | 処理残渣の焼却 | 処理残渣の埋立 | 資源化 | その他 |
| 可燃ごみ | 0 | 0 | 0 | 0 | 0 |
| 不燃ごみ | 0 | 0 | 0 | 0 | 0 |
| 粗大ごみ | 0 | 0 | 0 | 0 | 0 |
| 資源ごみ | 0 | 0 | 0 | 0 | 0 |
| 有害ごみ | 0 | 0 | 0 | 0 | 0 |
| 合計 | 0 | 0 | 0 | 0 | 0 |

### (3)中間処理量(粗大ごみ処理施設以外の資源化等を行う施設)

(単位:t)

| | 搬入量 | 搬出量 | | | |
|---|---|---|---|---|---|
| | | 処理残渣の焼却 | 処理残渣の埋立 | 資源化 | その他 |
| 可燃ごみ | 12 | 0 | 0 | 0 | 12 |
| 不燃ごみ | 0 | 0 | 0 | 0 | 0 |
| 粗大ごみ | 30 | 23 | 0 | 7 | 0 |
| 資源ごみ | 477 | 0 | 13 | 447 | 17 |
| 有害ごみ | 20 | 0 | 0 | 11 | 9 |
| 合計 | 539 | 23 | 13 | 465 | 38 |

### (4)中間処理量(その他の施設)

(単位:t)

| | 搬入量 | 搬出量 | | | |
|---|---|---|---|---|---|
| | | 処理残渣の焼却 | 処理残渣の埋立 | 資源化 | その他 |
| 可燃ごみ | 0 | 0 | 0 | 0 | 0 |
| 不燃ごみ | 0 | 0 | 0 | 0 | 0 |
| 粗大ごみ | 0 | 0 | 0 | 0 | 0 |
| 資源ごみ | 0 | 0 | 0 | 0 | 0 |
| 有害ごみ | 0 | 0 | 0 | 0 | 0 |
| 合計 | 0 | 0 | 0 | 0 | 0 |

### (5)最終処分量

(単位:t)

| 最終処分量 | | | |
|---|---|---|---|
| | 直接埋立 | 焼却残渣の埋立 | 処理残渣の埋立 |
| 130 | 0 | 117 | 13 |

### (6)資源化量

(単位:t)

| 総資源化量 | | | |
|---|---|---|---|
| | 資源ごみ収集量等 | 集団回収量 | ピックアップ回収量 |
| 466 | 465 | 1 | 0 |

※ 資源ごみ収集量等＝資源ごみ収集・持込量(残渣を除いた量)＋処理過程資源化量(ガラス、鉄分等)

## ■4 処分量(し尿)

### (1)収集量・処分量

(単位:kl)

| | 収集量 | 処分量 | | | | |
|---|---|---|---|---|---|---|
| | | し尿処理施設 | 下水道投入 | 海洋投入 | 農地還元 | その他 |
| 汲み取りし尿 | 155 | 155 | 0 | 0 | 0 | 0 |
| 合併処理浄化槽汚泥 | 317 | 317 | 0 | 0 | 0 | 0 |
| 単独処理浄化槽汚泥 | 0 | 0 | 0 | 0 | 0 | 0 |
| 合計 | 472 | 472 | 0 | 0 | 0 | 0 |

### (2)残渣処分量

(単位:t)

| 残渣処分量 | | | | |
|---|---|---|---|---|
| | 埋立処分 | 肥料等に利用 | 焼却 | その他 |
| 224 | 212 | 12 | 0 | 0 |

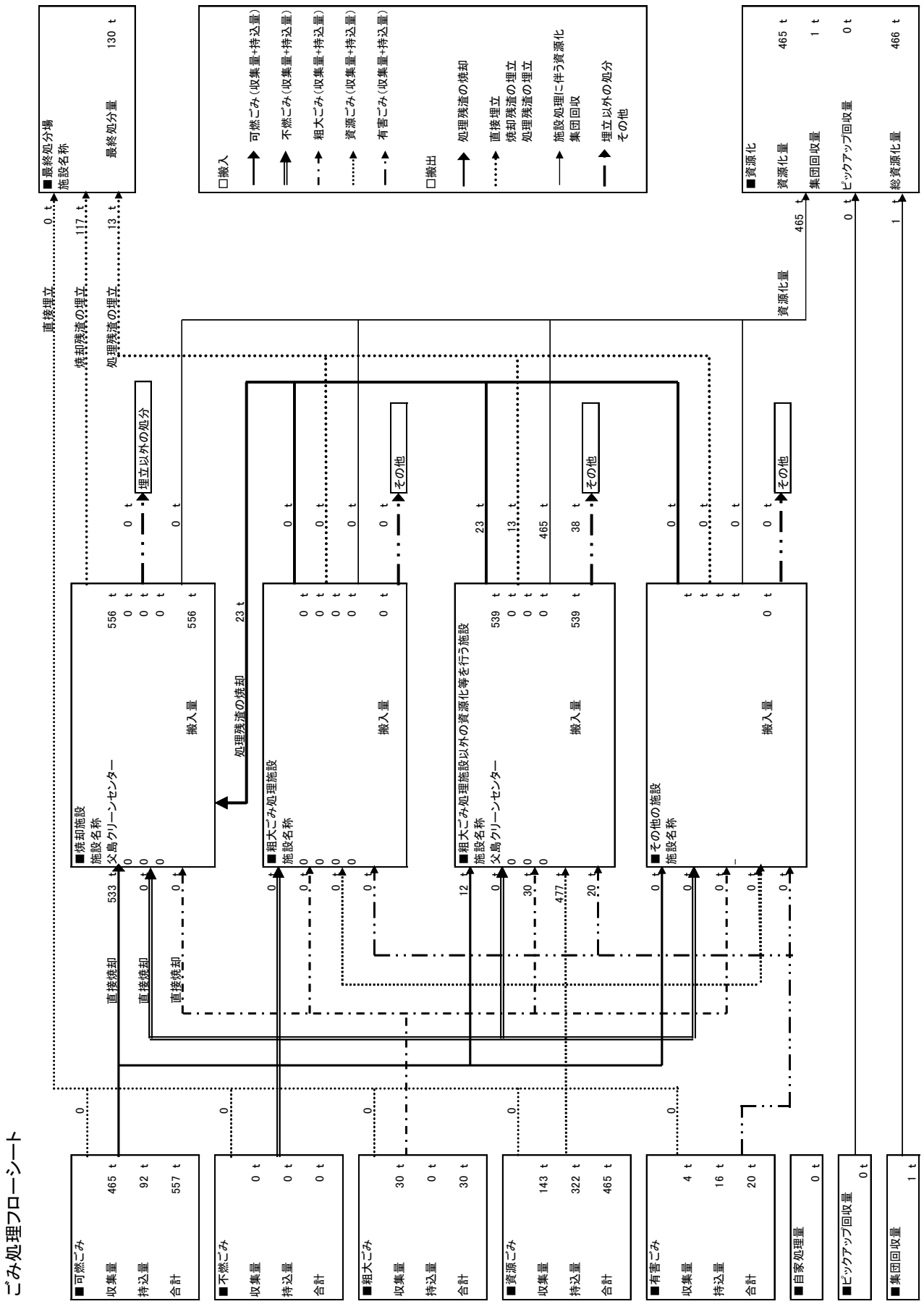
ごみ処理フローシート
■可燃ごみ
収集量 465 t
持込量 92 t
合計 557 t
■不燃ごみ
収集量 0 t
持込量 0 t
合計 0 t
■粗大ごみ
収集量 30 t
持込量 0 t
合計 30 t
■資源ごみ
収集量 143 t
持込量 322 t
合計 465 t
■有害ごみ
収集量 4 t
持込量 16 t
合計 20 t
■自家処理量 0 t
■ピックアップ回収量 0 t
■集団回収量 1 t
■焼却施設
施設名称 父島クリーンセンター
搬入量 556 t
■粗大ごみ処理施設
施設名称
搬入量 0 t
■粗大ごみ処理施設以外の資源化等を行う施設
施設名称 父島クリーンセンター
搬入量 539 t
■その他の施設
施設名称
搬入量 0 t
直接焼却 533 t
直接焼却
直接焼却
処理残渣の焼却 23 t
埋立以外の処分
その他
直接埋立 0 t
焼却残渣の埋立 117 t
処理残渣の埋立 13 t
資源化量 465 t
■最終処分場
施設名称
最終処分量 130 t
□搬入
可燃ごみ（収集量+持込量）
不燃ごみ（収集量+持込量）
粗大ごみ（収集量+持込量）
資源ごみ（収集量+持込量）
有害ごみ（収集量+持込量）
□搬出
処理残渣の焼却
直接埋立
焼却残渣の埋立
処理残渣の埋立
施設処理に伴う資源化
集団回収
埋立以外の処分
その他
■資源化
資源化量 465 t
集団回収量 1 t
ピックアップ回収量 0 t
総資源化量 466 t

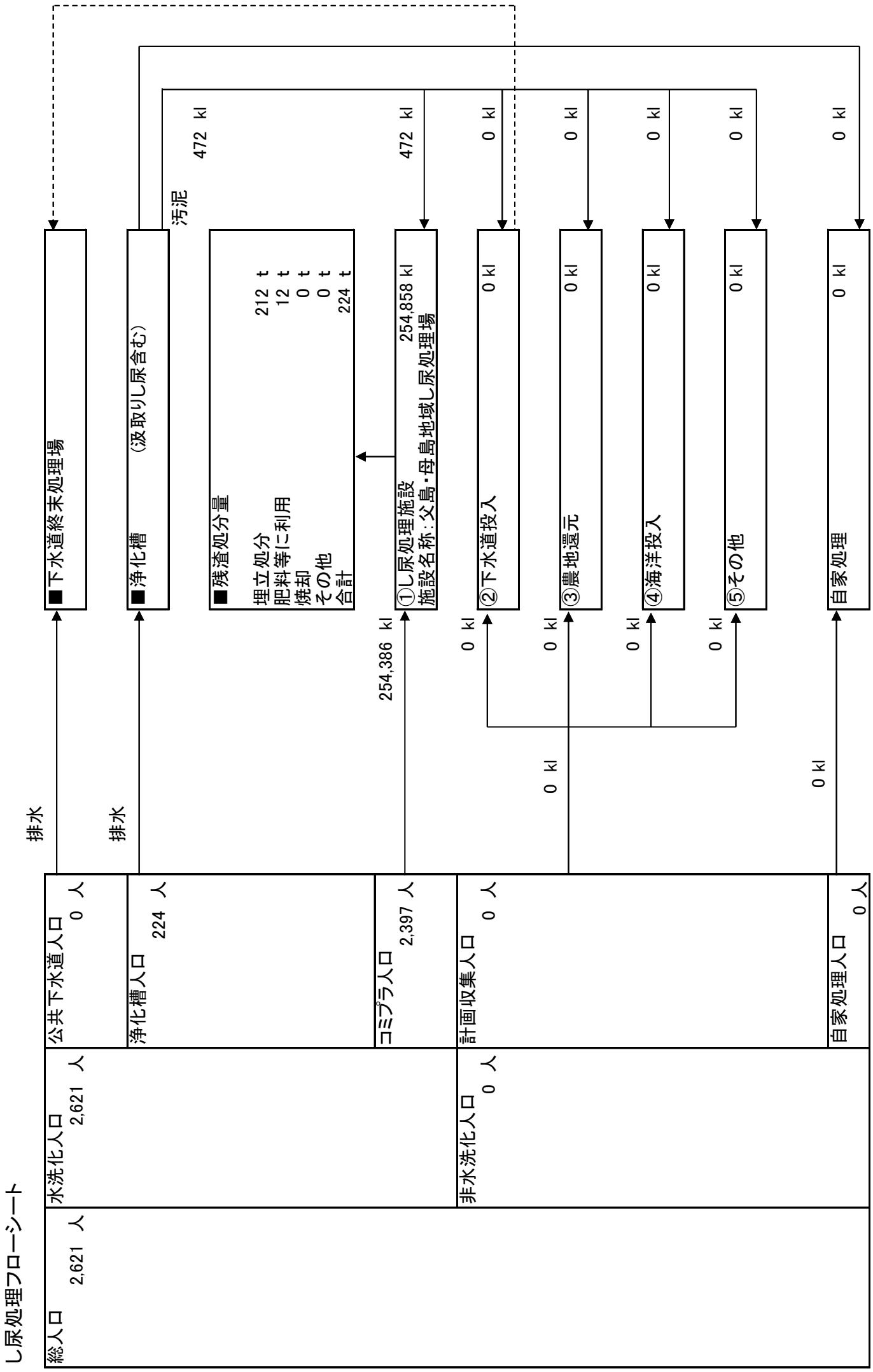
し尿処理フローシート
総人口 2,621 人
水洗化人口 2,621 人
非水洗化人口 0 人
公共下水道人口 0 人
浄化槽人口 224 人
コミプラ人口 2,397 人
計画収集人口 0 人
自家処理人口 0 人
排水
排水
■下水道終末処理場
■浄化槽 (汲取りし尿含む)
汚泥
472 kl
■残渣処分量
埋立処分 212 t
肥料等に利用 12 t
焼却 0 t
その他 0 t
合計 224 t
254,386 kl
①し尿処理施設
施設名称：父島・母島地域し尿処理場
254,858 kl
472 kl
②下水道投入
0 kl
0 kl
0 kl
③農地還元
0 kl
0 kl
0 kl
④海洋投入
0 kl
0 kl
0 kl
⑤その他
0 kl
0 kl
0 kl
自家処理
0 kl
0 kl

登録番号　２（９５）
環境資料第３２１０７号

「東京都区市町村清掃事業年報（令和元年度実績）」

令和３年３月発行

■編集・発行　東京都環境局資源循環推進部一般廃棄物対策課
所在地　東京都新宿区西新宿２－８－１
電　話　03-5321-1111　（内線）42-831
■印刷所　株式会社　アライ印刷
所在地　東京都世田谷区羽根木１丁目１２番７号
電　話　03-5376-9123

リサイクル適性Ⓐ
この印刷物は、印刷用の紙へリサイクルできます。
古紙パルプ配合率 70%再生紙を使用しています
石油系溶剤を含まないインキを使用しています